TETTINO LED/PRESA TEDESCA 800x160x25

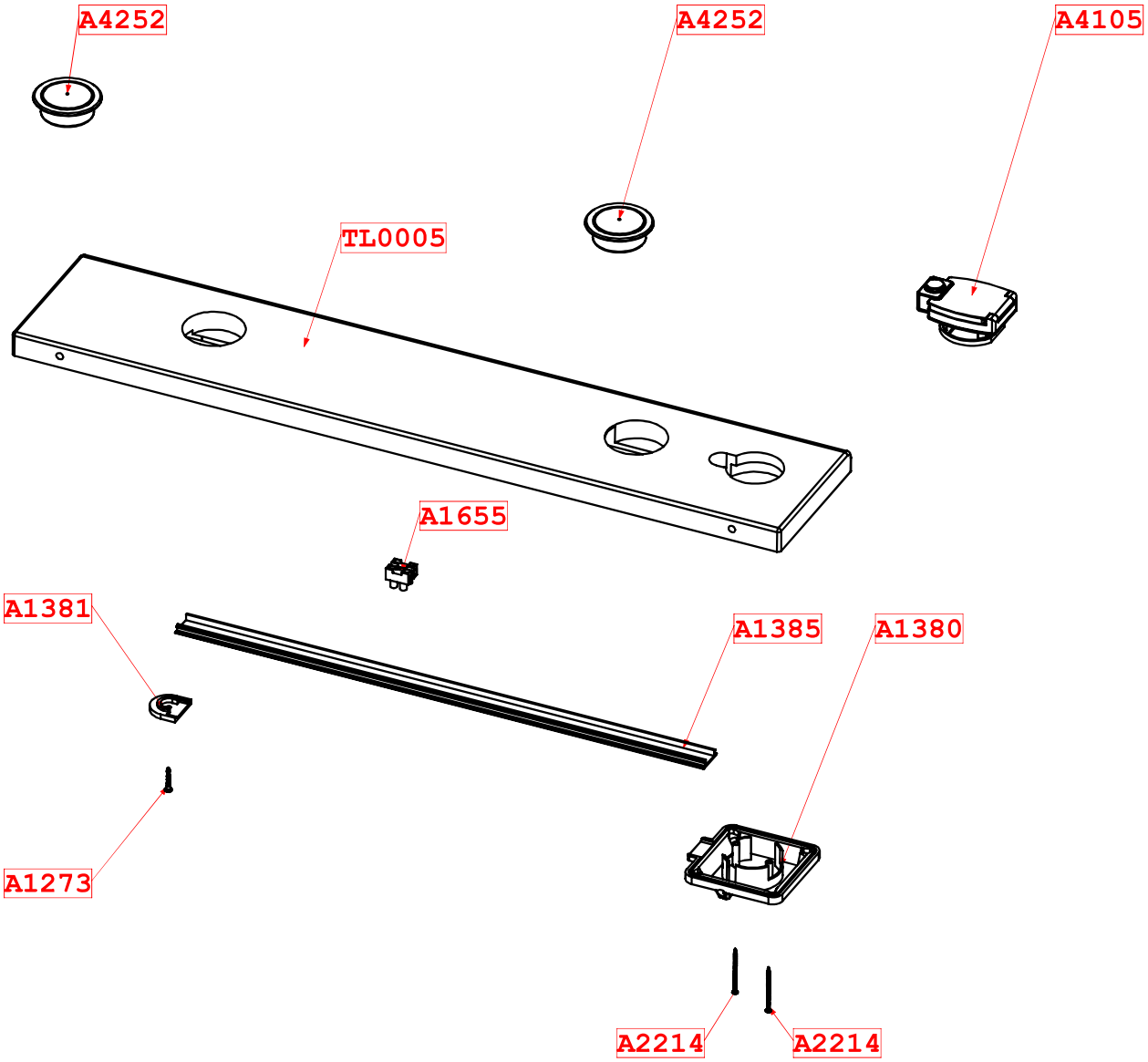

BADEN HAUS S.p.A
via del Lavoro, 30
63076 Centobuchi (AP)
Tel.+39 0735 702266
www.badenhaus.it
info@badenhaus.it

Note di produzione

ART.84311- BIANCO LUCIDO - INT BIANCO

Scala	Disegnato da	
1:5	M. Merli	
	Codice	Rev
	P-TL0008	**0**