FAR TOOLS®

TF 1000

Professional Machine

© FAR GROUP EUROPE

FR *Treuil de halage à levier (Notice originale)*

NL *Jaagpad aan hendel hoist (Vertaling van de originele instructies)*

ES *Camino de sirga para polipasto de palanca (Traduccion del manual de instrucciones originale)*

PT *Towpath de talha de alavanca (Tradução do livro de instruções original)*

IT *Alzaia a paranco a leva (Traduzione dell'avvertenza originale)*

EN *Towpath to lever hoist (Original manual translation)*

182013-4-F-20241011

www.fartools.com

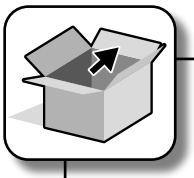

FR
Cet appareil se recycle
À DÉPOSER EN MAGASIN
OU
À DÉPOSER EN DÉCHÈTERIE
Points de collecte sur www.quefairedemesdechets.fr
Privilégiez la réparation ou le don de votre appareil !

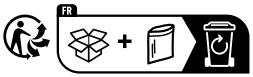
FR

CONSIGNES DE SÉCURITÉ

CONSERVEZ CE MANUEL DE L'UTILISATEUR

Ce mode d'emploi vous sera nécessaire pour les consignes de sécurité et précautions, instructions de montage,d'utilisation et de maintenance. Conservez ce manuel en lieu sûr pour pouvoir vous y référer plus tard.

REMARQUE

Les mises en garde, conseils et instructions contenus dans ce manuel ne peuvent pas couvrir toutes les conditions et situations qui peuvent se présenter.

Le bon sens et la précaution ne peuvent pas être intégrés au produit et doivent être fournis par l'usager.

ATTENTION : l'usage de cet équipement requiert des précautions de base pour réduire le risque d'accidents et de blessures corporelles.

CARACTÉRISTIQUES DU PRODUIT

1. Puissant, pratique et portable, il peut tirer des bateaux, des véhicules embourbés et autres objets lourds.
2. Tracte jusqu'à 1000 kg sur un sol dur et lisse.

Lisez toutes les instructions avant d'utiliser le treuil

ATTENTION : Veuillez respecter ces consignes de sécurité, pour votre sécurité personnelle ainsi que celle des autres car l'usage de cet équipement requiert des précautions de base pour réduire le risque d'accidents et de blessures corporelles ou d'endommagement de l'équipement.

- L'opérateur doit toujours agir conformément aux instructions pour l'utilisation ;
- L'utilisateur doit soulever la charge du sol à la vitesse minimale du treuil. Le câble (chaîne, sangle) doit être tendu et ne doit pas présenter de mou lorsque la charge est soulevée du sol ;
- Il est interdit de soulever des charges supérieures à la capacité nominale du treuil ;
- Ne pas tenter de soulever des charges fixes ou bloquées ;
- Ne pas exercer de traction latérale sur les charges avec des treuils destinés au levage et à la descente de charges suspendues ;
- Tout ralenti excessif (par exemple, moteur actionné par des impulsions brèves) doit être évité ;
- Interdiction de transporter des personnes.

Tous les travaux de maintenance et de réparation nécessaires au fonctionnement en toute sécurité du treuil doivent être décrits, par exemple :

- Graissage des câbles, chaînes, réducteurs, paliers, crochets, etc. ;
- Inspection des pièces d'usure, telles que câbles, chaînes, crochets, sangles et garnitures de frein. Spécification des intervalles d'essai et d'inspection, ainsi que des critères de dépose ;
- Principe de fonctionnement des dispositifs de protection et prescriptions en cas de déclenchement de ces dispositifs, par exemple lors d'un nouveau réglage du dispositif d'arrêt d'urgence ;
- Les informations relatives à la vérification du fonctionnement correct des limiteurs doivent être données ;
- Les mesures permettant d'éviter tout endommagement possible du treuil, en cas de séquence de phase incorrecte, doivent être indiquées dans les informations pour l'utilisation.

ATTENTION

RISQUES DE BLESSURES PAR PIÈCES MOBILES

Le non respect de ces instructions peut provoquer des blessures sévères ou la mort.

Pour éviter de vous blesser les mains et les doigts, ne les approchez pas du câble, de la boucle du crochet et du guide-câble pendant l'installation, l'utilisation, le treuillage ou le déroulage.

Soyez toujours extrêmement prudent lors de la manipulation du crochet et du câble au cours du treuillage.

FR

Utilisez toujours la sangle de crochet fournie chaque fois que vous enroulez ou déroulez le câble pendant l'installation ou le treuillage pour éviter les blessures aux doigts et mains.

ATTENTION

RISQUES CHIMIQUES ET D'INCENDIE

Le non respect de ces instructions peut provoquer des blessures sévères ou la mort.

Enlevez tous vous bijoux, remontez et attachez vos cheveux longs et couvrez-les éventuellement avec un bonnet.

Portez des lunettes de protection.

Ne vous penchez jamais sur la batterie pour connecter les câbles.

Vérifiez que la zone à percer pour le montage n'est pas sur le circuit du carburant, des freins, le circuit électrique, etc.

Ne faites jamais passer les câbles électriques :

- par-dessus des bords acérés
- à travers ou à côté de pièces mobiles
- près de pièces pouvant chauffer

Isolez et protégez tous les câbles et connecteurs électriques.

Réalisez toujours les connections électriques comme indiqué dans le manuel.

ATTENTION

RISQUES DE CHUTE ET D'ÉCRASEMENT

Le non respect de ces instructions peut provoquer des blessures sévères ou la mort.

Ne jamais utiliser comme monte-charge ou pour suspendre une charge.

Ne jamais l'utiliser pour monter ou déplacer une personne.

ATTENTION

RISQUES DE BLESSURES PAR PIÈCES MOBILES

Le non respect de ces instructions peut provoquer des blessures légères à modérées.

Précautions générales :

Apprenez à connaître d'abord votre treuil : prenez le temps de lire et de comprendre ce manuel d'installation et d'utilisation, ainsi que le guide des techniques de base de treuillage afin de vous familiariser avec votre treuil et le treuillage.

N'utilisez pas ce treuil si vous avez moins de 16 ans.

N'utilisez jamais ce treuil si vous êtes sous l'influence de drogues, alcool ou médicaments.

Ne dépassez jamais la capacité du treuil et du câble. Doublez le câble en utilisant une poulie à chape ouvrante pour réduire la charge.

Sûreté de l'installation :

Choisissez toujours un emplacement de montage qui soit suffisamment solide pour supporter la capacité de traction maximale de votre treuil.

Utilisez toujours les interrupteurs, télécommandes, accessoires et composants d'installation approuvés par le fabricant.

Utilisez toujours de la quincaillerie de niveau 5 minimum, jamais de boulons soudés, ni de boulons plus longs que ceux d'origine.

Terminez toujours le montage du treuil et l'attache du crochet à la boucle de crochet avant de brancher le treuil pour installation.

Placez toujours le guide-câble avec l'étiquette WARNING au-dessus.

Enroulez toujours le cable sur le tambour comme indiqué sur l'étiquette de rotation du tambour sur le treuil.

Requis pour le bon fonctionnement du frein automatique (si le treuil en est équipé) et pour l'orientation correcte de l'installation : tendez toujours le câble avant utilisation et rembobinez en charge avant de l'utiliser.

Un câble bien tendu évite les risques de bourrage et de dommage du câble lors du déroulage.

Sécurité du treuil :

Inspectez toujours le treuil et l'état du cable avant utilisation. Un cable effiloché, tortillé ou endommagé doit être remplacé immédiatement. Si le treuil est abîmé ou s'il a du jeu, il est nécessaire de le réparer immédiatement.

N'accrochez pas le câble sur lui-même, cela l'endommagerait. Utilisez toujours un collier étrangleur, ou un protecteur de tronc d'arbre sur l'ancrage.
Enlevez tout objet pouvant interférer avec l'opération du treuil.
Prenez votre temps pour accrocher la charge avant treuillage.
Assurez-vous que l'ancrage choisi peut supporter la charge, et que la sangle ou chaîne ne peut pas glisser.
N'embrayez pas, ne débrayez pas si le treuil est chargé, ou le câble est en tension ou te tambour du treuil est en mouvement.
Déroulez autant de câble que possible pendant l'accrochage de la charge. Doublez la ligne ou prenez un point d'ancrage distant.
Ne treuillez pas sans au moins 5 tours de câble autour du tambour, le câble pourrait filer complètement du tambour.
Ne restez pas près du câble et de la charge pendant l'opération et empêchez d'autres personnes de s'approcher pendant le treuillage.
Ne touchez jamais le câble tendu ou chargé.
Ne touchez jamais le câble ou le crochet si la télécommande est branchée ou pendant le treuillage.
Demandez à l'opérateur aux personnes voisines de s'assurer de leur stabilité pendant le treuillage.
Gardez le fil de télécommande éloigné du tambour, du câble et du système d'ancrage. Inspectez le treuil et la télécommande : fissures, pincements, câbles tordus ou connections trop lâches.
Remplacez les composants abîmés.
Si vous utilisez la télécommande depuis l'intérieur d'un véhicule, passez le fil par la fenêtre pour éviter de risquer de le pincer dans la porte.

ATTENTION

RISQUES DE COUPURE ET DE BRÛLURE

Le non respect de ces instructions peut provoquer des blessures légères a modérées.
Pour éviter les blessures aux mains et aux doigts, portez toujours des gants de sécurité épais pour manipuler le câble.
Ne laissez pas le câble filer dans vos mains.
Certaines parties du treuil peuvent chauffer pendant et après le treuillage : moteur, tambour, câble. Attention de ne pas vous brûler en les touchant.
Remarque pour éviter d'endommager votre treuil :
Evitez de tirer latéralement, cela enroulerait le câble d'un seul côté du tambour et endommagerait le câble ou le treuil.
Assurez-vous d'avoir embrayé ou débrayé à fond.

N'utilisez pas le treuil pour tirer d'autres véhicules. Les charges accidentelles pourraient excéder temporairement la capacité du câble et du treuil.
Ne donnez pas d'à-coup sur le câble. Les charges accidentelles pourraient excéder temporairement la capacité du câble et du treuil.
N'utilisez pas le treuil pour maintenir une charge pendant son transport.
Ne plongez pas le treuil dans l'eau.
Veillez à ranger la télécommande dans un lieu protégé, propre et sec.

CONSEILS D'UTILISATION :

TRAVAILLEZ sur un lieu propre et rangé. Les lieux en désordre favorisent les accidents.
OBSERVEZ LES CONDITIONS DE TRAVAIL. N'utilisez pas le treuil dans un endroit humide, mouillé ou faiblement éclairé. N'exposez pas les outils accessoires à la pluie. Éclairez bien le lieu.
N'utilisez pas d'équipement électrique en présence de gaz ou liquides.
ÉLOIGNEZ LES ENFANTS. Ils ne doivent jamais être admis sur le lieu de treuillage. Ne les laissez pas toucher aux machines, outils ou équipement.
RANGEZ LES ACCESSOIRES. Lorsque vous ne vous en servez pas, les outils sont a ranger dans un local sec et fermé, pour éviter la rouille. Fermez à clé et empêchez les enfants d'y accéder.

FR

NE FORCEZ PAS SUR LE TREUIL. Il sera plus efficace, sûr et constant à sa vitesse nominale.
N'utilisez pas d'accessoires pour tenter d'augmenter sa vitesse.
UTILISEZ LES OUTILS ACCESSOIRES APPROPRIÉS À LA TÂCHE.
PORTEZ DES VÊTEMENTS APPROPRIÉS. Ne portez pas de vêtements amples ni de bijoux (pendentifs...). Préférez des chaussures à semelles anti-dérapantes. Attachez et remontez vos cheveux longs.
PRENEZ SOIN DU CÂBLE ÉLECTRIQUE.
ENLEVEZ LES OUTILS ACCESSOIRES AVANT LE TREUILLAGE.
ÉVITEZ LES FAUX DÉPARTS. Soyez certains d'être prêt avant de commencer le treuillage.
RESTEZ VIGILANT. N'utilisez pas le treuil quand vous êtes fatigué.
N'UTILISEZ PAS LE TREUIL SOUS L'INFLUENCE DE DROGUES, ALCOOL OU MÉDICAMENTS.
VÉRIFIEZ L' ÉTAT DU TREUIL AVANT DE L' UTILISER. Toute pièce endommagée ou cassée est à réparer ou remplacer par un technicien qualifié. N'utilisez pas le treuil si un quelconque interrupteur / bouton ne fonctionne pas correctement.
PIÈCES DÉTACHÉES ET ACCESSOIRES. Ne remplacez pas avec des pièces prévues pour d'autres modèles ou d'autres spécifications, cela annulerait la garantie. Utilisez uniquement les pièces détachées adaptées disponibles auprès des distributeurs.

ATTENTION

1. Connectez toujours le fil rouge au pôle positif et le fil noir au pôle négatif de la batterie.
2. N'actionnez pas le treuil en continu sinon vous allez décharger rapidement votre batterie.
3. Faites fonctionner votre moteur pendant le treuillage pour recharger la batterie.
4. N'utilisez pas une batterie sale, corrodée ou qui fuit. L'acide pourrait vous brûler.
5. Portez des lunettes de protection agréées pour travailler sur la batterie.

Ce treuil est conçu pour être monté temporairement grâce à la plaque adaptatrice, mais vous pouvez tout aussi bien le fixer définitivement.
Les palans à levier et leurs composants sont capables de fonctionner à une température ambiante comprise entre -10°C et +50°C.
Dispositifs de fixation : l'appareil est équipé de deux crochets, l'un pour suspendre le moufle/la poulie et l'autre pour attacher la charge.
Pour éviter les surcharges, l'effort sur l'extrémité de l'organe de manœuvre de chaque opérateur, pour lever la charge nominale, doit être compris entre les valeurs suivantes :
de 20 daN à 55 daN sur le levier, pour un treuil à levier ≤ 1000 Kg.
Débrayage de l'organe de levage : pour débrayer l'organe de levage, il est possible d'ouvrir le système de freinage uniquement dans le cas de faible charge. Le système de freinage doit être actionné automatiquement lorsque la charge sur l'organe de levage est supérieure à 30 kg pour les palans à levier ayant une capacité nominale inférieure ou égale à 1000 kg et supérieure à 3% de la capacité nominale lorsqu'elle est supérieure à 1000 kg. La charge ne descend pas plus de 300 mm avant que le frein agisse pour stopper la chute.

AMARRAGE

Un défaut d'amarrage peut entraîner un risque d'accident grave. L'utilisateur doit toujours vérifier, avant d'opérer, que le ou les points d'amarrage de l'appareil ou du câble présentent une résistance suffisante à la force à exercer (levage et traction). Il est recommandé d'amarrer le treuil en le reliant au point fixe ou à la charge au moyen d'une élingue de capacité appropriée. **Il est interdit d'utiliser le câble de l'appareil comme élingue** en le passant autour d'un objet pour le reprendre par son crochet.

MANŒUVRE

La manipulation du treuil est d'une grande simplicité et s'effectue en manœuvrant le manche télescopique suivant un mouvement de va-et-vient dont l'amplitude est variable suivant la commodité de l'opérateur.
Les mouvements des leviers de marche avant et arrière sont à double effet, la charge se déplaçant à chaque course de levier dans l'un et l'autre sens de mouvement du manche.

MISE HORS SERVICE ET STOCKAGE

Stockez l'appareil et le câble dans un lieu sec, à l'abri des intempéries. Le câble doit être stocké sur touret et entièrement sorti de l'appareil. Avant de l'enrouler sur son touret, il est recommandé de l'inspecter, de le nettoyer avec une brosse et de le graisser.

FR

ENTRETIEN

1. Lubrifiez le câble occasionnellement avec de l'huile légère.
2.Graissez les engrenages tous les 6 mois. Pour ce faire, enlevez le bouton d'embrayage et séparez les boîtiers droit et gauche. Utilisez n'importe quelle graisse imperméable de bonne qualité.

CAPACITÉ DE TRACTION

1. Ce treuil a une capacité de 1000 kg*. Dans la pratique, vous pouvez l'utiliser pour :
   a. Tirer une charge de maximum 1000 kg initialement à l'arrêt, sur terrain plat.
   b. Déplacer une embarcation de maximum 4,5 t sur l'eau.
   c. Maintenir en mouvement un véhicule roulant de maximum 5,4 t.
2. La capacité de traction diminue en fonction de la pente. Par exemple, la capacité de roulage passe de 5,4 t sur sol plat à 0,5 t sur pente ascendante de 45°.

*Capacité max de 1000 kg et charge de travail de 450kg
(poids conseillé pour de multiples répétitions de tirage de charge)

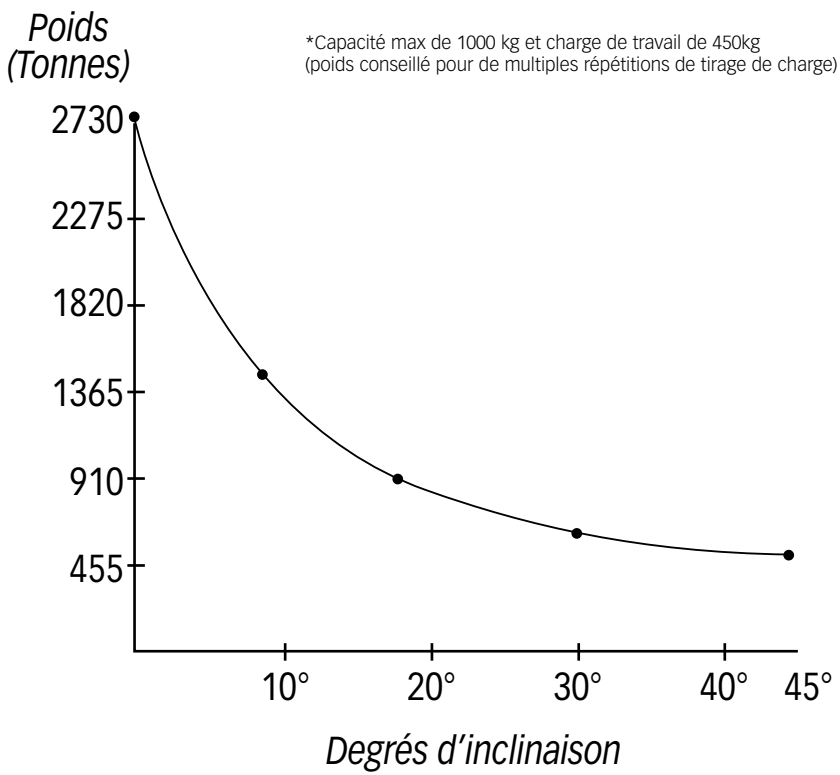

NL

VEILIGHEIDSINSTRUCTIES

HOUDEN VAN DEZE GEBRUIKERSHANDLEIDING
Deze handleiding zal nodig zijn voor de informatie en de voorzorgsmaatregelen, installatie, gebruik en onderhoud veiligheidsinstructies. Houd dit handleiding op een veilige plaats zodat die u later kunt raadplegen.
OPMERKING
Voorbehoud, advies en instructies in deze handleiding dekken niet alle omstandigheden en situaties die zich kunnen voordoen.
Gezond verstand en voorzichtigheid in het product kunnen niet worden geïntegreerd en door de gebruiker te worden verstrekt.

LET OP: gebruik van deze apparatuur vereist sommige
elementaire voorzorgsmaatregelen om het risico van ongevallen en letsel.

KENMERKEN VAN HET PRODUCT
1. Krachtige, praktische en draagbare, het boten kan trekken.
voertuigen verzanden en andere zware voorwerpen.
2. Linten tot 1000 kg op een gladde, harde ondergrond.

Alle instructies te lezen voordat u de lier

LET OP: Volg deze veiligheidsinstructies voor uw persoonlijke veiligheid en die van anderen omdat het gebruik van deze apparatuur elementaire voorzorgsmaatregelen vereist om het risico van ongevallen en lichamelijk letsel of schade aan de apparatuur.
-De exploitant moet altijd handelen in overeenstemming met de instructies voor gebruik;
-De gebruiker moet de belasting van de grond lift naar de minimumsnelheid van de lier. Kabel (tekenreeks, riem) moet worden strak en mag geen vertraging wanneer de belasting van de grond wordt opgeheven.
-Het is verboden om te heffen van lasten groter is dan de nominale capaciteit van de hoist;
-Probeer niet op te heffen van lasten vast of geblokkeerd;
-Niet van toepassing laterale tractie op beschuldiging met lieren voor het heffen en afkomst van hangende lasten;
-Een bovenmatig sterke inactief (bijvoorbeeld motor aangedreven door korte pulsen) moet worden vermeden;
-Geen niet vervoer mensen.
Alle onderhoud en reparatie werk vereist voor het functioneren van de lier moet worden beschreven, bijvoorbeeld:
-Smering van kabels, kettingen, versnellingsbakken, lagers, haken, enz.
-Inspectie van de slijtage-onderdelen, zoals kabels, kettingen, haken, banden en remblokken. Specificatie van de intervallen van test- en inspectie, alsook criteria van uitslag;
-Principe van de werking van de apparaten van bescherming en voorschriften in geval van uitbraak van deze apparaten, bijvoorbeeld wanneer een nieuwe instelling van de noodstopinrichting;
-Informatie met betrekking tot de verificatie van de goede werking van de begrenzers moet worden verleend;
-Maatregelen ter voorkoming van mogelijke schade aan de Lier, in geval van onjuiste fasevolgorde, moeten worden vermeld in de informatie te gebruiken.

AANDACHT
RISICO VAN VERWONDING VAN BEWEGENDE DELEN
Niet naleving van deze instructies kan resulteren in ernstige verwondingen of de dood.
Voorkom schade aan de handen en vingers, niet de aanpak van de kabel, de lus, haak en kabel gids tijdens installatie gebruik te doen.
windspil of tot rust te komen.
Altijd uiterst voorzichtig zijn bij de behandeling van de haak en de kabel tijdens windspil.

Gebruik altijd deborstband haak verstrekt wanneer u roll of de kabel tijdens de installatie uitrollen of windspil te voorkomen van letsel aan de handen en vingers.
AANDACHT
CHEMISCHE RISICO 'S EN BRAND
Niet naleving van deze instructies kan resulteren in ernstige verwondingen of de dood.
Verwijder alles wat je sieraden, ga terug en je haar lang te binden en dek ze eventueel af met een Cap.
Oogbescherming dragen.
Nooit niet leunen op de batterij aansluiten van de kabels.
Zorg ervoor dat het gebied om te boren voor montage niet op de brandstof, remmen, elektrische installatie, enz.
Don't pass de elektrische kabels:
-meer dan scherpe randen
-via of in de buurt van bewegende delen
-dicht bij onderdelen die kunnen verhitten
Isoleren en beschermen van alle kabels en elektrische aansluitingen.
Voer de elektrische verbindingen altijd uit zoals aangegeven in de handleiding.
AANDACHT
RISICO VAN VAL EN CRASH
Niet naleving van deze instructies kan resulteren in ernstige verwondingen of de dood.
Gebruik nooit als een hoist of op te schorten een lading.
Nooit gebruiken om omhoog te gaan, of verplaatsen van een persoon.
AANDACHT
RISICO VAN VERWONDING VAN BEWEGENDE DELEN
Niet naleving van deze instructies, kan leiden tot kleine verwondingen te matigen.
Algemene voorzorgen:
Eerst weten uw Lier: Neem tijd om te lezen en te begrijpen deze handmatige installatie en gebruik, en de basistechnieken van windspil gids om vertrouwd te raken met uw Lier en de winching werking.
Gebruik deze lier niet bent u jonger dan 16 jaar.
Gebruik nooit deze lier als u onderwater bent ' invloed van drugs, alcohol of medicatie.
Nooit hoger zijn dan de capaciteit van de lier en de kabel.
Dubbele kabel met behulp van een katrol ter dekking van de opening naar het verminderen van de belasting.

De veiligheid van de havenfaciliteit:
Kies altijd een montage-locatie die sterk genoeg is ter ondersteuning van de capaciteit van uw Lier de maximale tractie.
Gebruik altijd de switches, afstandsbedieningen en accessoires en onderdelen faciliteit goedgekeurd door de fabrikant.
Gebruik altijd de hardwareniveau 5 minimum, nooit gelaste bouten, of langer dan de originele bouten.
Altijd klaar bent met de montage van de lier en ik ' gehechtheid van de haak aan de lus van de haak voor het aansluiten van de hoist voor installatie.
Altijd plaats de gids van de kabel met de bovenstaande waarschuwingsetiket.
Wikkel altijd de kabel op de trommel, zoals aangegeven op het etiket van de trommel op de lier.
Nodig zijn voor de goede werking van de automatische rem (als Lier dus uitgerust is) en de correcte oriëntatie van de installatie: altijd de kabel vóór gebruik uit te breiden en terugspoelen verantwoordelijke alvorens het te gebruiken.
Een strak kabel vermijdt het risico van jam en de kabel beschadigd raken tijdens het tot rust te komen.

De veiligheid van de lier:
Altijd inspecteren de lier en de toestand van de kabel vóór gebruik. Een versleten, verdraaide of beschadigde kabel moet onmiddellijk worden vervangen. Als de lier is beschadigd of als het spel, is het noodzakelijk om het te repareren onmiddellijk.

Hang niet de kabel zelf, het kan worden beschadigd. Gebruik altijd een choke kraag, of een beschermer van de boom op het anker.
Verwijder alle objecten die met de werking van de lier interfereren kan.
Neem de tijd om op te hangen van de lading vóór windspil.
Zorg ervoor dat het gekozen anker de last kan dragen, en dat de riem of ketting niet slepen.
Versnelling niet, niet los als de lier is belast, of de kabel is onder spanning te de lier trommel in beweging is.
Uitrollen zoveel kabel mogelijk tijdens het ophangen van de belasting. Dubbele lijn of neem een externe ankerpunt.
Niet treuillez niet zonder minstens 5 draait rondom de printerdrum en kabel, de kabel kon wegkomen volledig uit de trommel.
Niet blijven in de buurt van de kabel en laden tijdens de operatie en anderen weg te houden terwijl windspil.
Raak nooit de kabel strak of geladen.
Raak nooit de kabel of als de afstandsbediening is aangesloten of tijdens windspil haak.
Vraag de telefonist(e) het naburige volk dat hun stabiliteit tijdens het windspil gewaarborgd.
Houd afstand draad uit de buurt van de trommel, de kabel en de verankerende systeem. Inspecteer de lier en de afstandsbediening: scheuren, knijpen, twisted draden of losse verbindingen.
Vervanging van de beschadigde onderdelen.
Als u gebruikt de afstandsbediening vanaf de binnenkant van een voertuig, pas de draad door het raam om te voorkomen dat de risico's van het NIP in de deur.

AANDACHT

RISICO VAN KNIPPEN EN BRANDEN
Falen van deze instructies kleine verwondingen kan veroorzaken is gematigd.
Voorkom schade aan de handen en vingers, draag altijd dikke veiligheidshandschoenen voor het afhandelen van de kabel.
Laat niet de kabel in je handen niet.
Sommige delen van de lier kunnen opwarmen tijdens en na de windspil: motor, drum en kabel. Wees niet te branden jezelf ze aan te raken.
Opmerking om te voorkomen beschadiging van uw Lier:
Trek niet aan lateraal, die verpakt de kabel aan één zijde van de trommel en zal schade aan de kabel of de lier.
Zorg ervoor dat u hebt ingeschakeld of ontkoppeld onderaan.

Gebruik niet de lier voor het trekken van andere voertuigen.
De toevallige ladingen misschien tijdelijk groter zijn dan de capaciteit van de lier en de kabel.
Duw niet op de kabel. De toevallige ladingen misschien tijdelijk groter zijn dan de capaciteit van de lier en de kabel.
Gebruik de lier niet te houden een lading tijdens vervoer.
Dompel de Lier in water niet.
Zorg ervoor dat de afstandsbediening op een beschermde, schone, droge plaats bewaren.
GEBRUIKSAANWIJZING:
WERKEN aan een schone en propere plaats. Rommelige plaatsen bevorderen ongevallen.
OBSERVEREN VAN DE WERKEN VOORWAARDEN. Gebruik de lier niet in vochtige, natte of slecht verlichte plaats. De accessoires tools om de regen niet blootstellen. Licht van de plaats.
Gebruik geen elektrische in aanwezigheid van een gas of vloeibaar apparatuur.
HOUD KINDEREN WEG. Ze moeten nooit worden toegestaan op de plaats van windspil. Laat hen raken de machines, gereedschappen of apparatuur niet.
DE ACCESSOIRES WORDEN OPGESLAGEN. Wanneer niet in gebruik, de hulpprogramma's zijn een winkel in een plaatselijk bedrijf, en droog Voorkom roest. Vergrendelen en nooit toestaan dat kinderen toegang tot.

NL

FORCEER NIET DE LIER. HIJ zal meer doeltreffend, veilig en constant op de nominale snelheid.
Geen accessoires gebruiken een poging om zijn snelheid te vergroten.
GEBRUIK DE GEREEDSCHAPPEN WORDEN DE TAAK-ACCESSOIRES.
DRAAG PASSENDE KLEDING. Draag geen losse kleding of sieraden (hangers...). Liever schoeisel met anti-slip zolen. Hechten en trek je lange haar.
VERZORGEN VAN DE ELEKTRISCHE KABEL.
VERWIJDER DE EXTRA ACCESSOIRES VOORDAT WINDSPIL.
VERMIJD DE VALSE STARTS. Zorg ervoor dat voordat u windspil worden voorbereid.
BLIJF ALERT. Gebruik niet de hoist wanneer je moe bent.
GEBRUIK NIET DE LIER ONDER INVLOED VAN DRUGS, ALCOHOL OF MEDICATIE.
DE STATUS VAN DE LIER CONTROLEREN ALVORENS HET TE GEBRUIKEN. Een beschadigde of gebroken deel is gerepareerd of vervangen door een gekwalificeerde technicus. Gebruik niet de lier als een een switch / knop niet goed werkt.
Onderdelen reserve ONDERDELEN EN ACCESSOIRES. Vervang niet door onderdelen voor andere modellen of andere specificaties, dit de garantie zou ontkennen. Gebruik alleen geschikt reserveonderdelen beschikbaar via distributeurs.

AANDACHT

1. Altijd verbinding maken met de rode draad naar de pluspool en de zwarte draad met de minpool van de accu.
2. Gebruik niet de lier continu, anders u zal uw batterij snel afvoeren.
3. Voer uw motor tijdens windspil om het laden van de batterij.
4. Gebruik niet een batterij vuile, gecorrodeerde of lekkende. Het zuur kan je verbranden.
5. Draag veiligheidsbril goedgekeurd om te werken met de batterij.

Deze lier is ontworpen om tijdelijk door middel van de adapter plaat gemonteerd worden, maar u kan ook permanent fix it.
De hefboom-hijswerktuigen en hun componenten zijn waarmee bij een temperatuur tussen-10 ° C en + 50 ° C.
Bevestigingsmaterialen: het apparaat is uitgerust met twee haken, een op te schorten de kolf / riemschijf en anderzijds te koppelen van de belasting.
Voorkom overbelasting, moet de inspanning aan de kant van de bedieningssleutel voor elke marktdeelnemer te heffen belasting, gewaardeerd tussen de volgende waarden:
20 Dan naar 55 daN op de hendel voor een lier hendel ≤ 1000 Kg.
Release van het lichaam tillen: om het losraken van het tillen lichaam, is het mogelijk om te openen de enige remsysteem in het geval van lage belasting. Het remsysteem moet automatisch geschieden wanneer de belasting op het lichaam tillen is meer dan 30 kg voor de hoist hendel met een nominale capaciteit van minder dan of gelijk tot 1000 kg en meer dan 3% van de nominale capaciteit wanneer het groter dan 1000 kg is.
De lading vallen niet meer dan 300 mm totdat de rem om de val te stoppen.

LIGPLAATS

Een mislukking van de ligplaats kan leiden tot een risico van ernstig letsel. De gebruiker moet altijd controleren, voordat functioneert, dat de kabel of het apparaat docking punten zijn van voldoende kracht uit te oefenen (opheffing en tractie). Het wordt aanbevolen om de lier het aansluit op het vaste punt of aan de belasting met behulp van een nodige capaciteit Sling te verankeren. Het is verboden om de eenheid gebruikt als een kabel van de sling passeren rond een object om het te krijgen terug door de haak.

NL

MANŒUVRE

Manipulatie van de lier is zeer eenvoudig en gebeurt in het manoeuvreren van de Telescoopsteel na een terug en weer beweging waarvan amplitude variabele volgens het gemak van de exploitant is.
De bewegingen van de markt voor- en achterzijde hefbomen zijn dubbel effect, laden elke race van de hendel bewegen in beide richtingen verkeer van het handvat.

ONTMANTELING EN OPSLAG

Bewaar het toestel en de kabel op een droge plaats, beschermd tegen weersinvloeden. De kabel moet worden opgeslagen op de trommel en volledig uit de eenheid. Voordat u wrap op zijn molen, is het aanbevolen om het inspecteren en schoon met een borstel te vet.

ONDERHOUD

1. Smeren de kabel af en toe met lichte olie.
2. Graissez de versnellingen om de 6 maanden. Hiertoe verwijdert u de knop koppeling en scheiden van de linker- en behuizingen. Gebruik waterdichte vet van goede kwaliteit.

CAPACITEIT TREKKEN

1. Deze lier heeft een capaciteit van 1000 kg*. In de praktijk kunt u het naar:
   a. Trek tot 1000 kg aanvankelijk gestopt, op vlakke grond.
   b. Een maximale 4.5 t ambacht op het water verplaatsen
   c. Handhaven verplaatsen van een voertuig voor maximale 5.4 t.
2. De mogelijkheid voor tractie vermindert afhankelijk van de helling. Bijvoorbeeld, de mogelijkheid om wachtwoord 5.4 t draaien op vlakke grond naar 0,5 t op opwaartse helling van 45 °.

*Capacidad máxima de 1000 kg y carga de trabajo de 450 kg.
(peso recomendado para múltiples repeticiones de levantamiento de pesas)

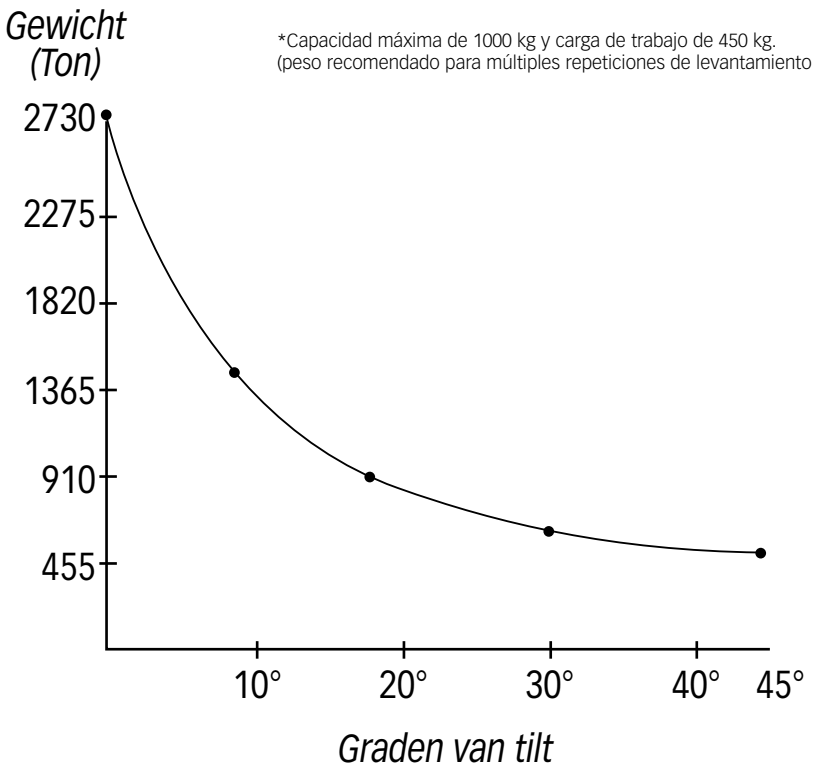

INSTRUCCIONES DE SEGURIDAD

GUARDE ESTE MANUAL DE USUARIO
Este manual será necesario para las información y precauciones de seguridad, instalación, uso y mantenimiento Instrucciones de seguridad. Guarde este manual en un lugar seguro por lo puede hacer referencia más adelante.
NOTA
ADVERTENCIAS, consejos y advertencias contenidas en este manual no pueden cubrir todas las condiciones y situaciones que pueden ocurrir.
Sentido común y precaución no pueden ser integrados en el producto y deben ser suministradas por el usuario.

PRECAUCIÓN: el uso de este equipo requiere algunos precauciones básicas para reducir el riesgo de accidentes y lesiones.

CARACTERÍSTICAS DEL PRODUCTO
1. Potente, práctico y portátil, puede tirar barcos.
vehículos atascados y otros objetos pesados.
2. Remolques hasta 1000 kg sobre una superficie dura lisa.

Lea todas las instrucciones antes de usar el cabrestante

ATENCIÓN: Por favor, siga estas instrucciones de seguridad para su seguridad personal y la de los demás porque el uso de este equipo requiere ciertas precauciones básicas para reducir el riesgo de accidentes y lesiones personales o daños al equipo.
-El operador debe actuar siempre conforme a las instrucciones de uso;
-El usuario debe levantar la carga desde el suelo a la mínima velocidad del cabrestante. Cable (cuerda, correa) debe estar bien ajustado y no debe ser floja cuando la carga es levantada del suelo.
-Está prohibido levantar cargas superiores a la capacidad nominal de la grúa;
-No trate de levantar cargas fijas o bloqueado;
-No aplicar tracción lateral en cargos con cabrestantes de elevación y descenso de cargas suspendidas;
-Cualquier excesiva inactividad (por ejemplo, motor por pulsos breves) debe evitarse;
-No no de transporte de personas.
Todo el mantenimiento y reparación requeridos para la operación del cabrestante debe ser descrita, por ejemplo:
-Lubricación de cables, cadenas, cajas de engranajes, rodamientos, soportes, etc..
-Inspección de las piezas de desgaste, tales como cables, cadenas, ganchos, cintas y pastillas de freno. Especificación de intervalos de prueba e inspección, así como criterios de eliminación;
-Principio de funcionamiento de los dispositivos de protección y reglamentos en caso de brote de estos dispositivos, por ejemplo, cuando un nuevo ajuste del dispositivo de parada de emergencia;
-Información relacionada con la verificación del correcto funcionamiento de los limitadores se indicará;
-Medidas para evitar posibles daños en el torno, en el caso de secuencia de fase incorrecta, se deben indicar en la información a utilizar.

ATENCIÓN
RIESGO DE LESIONES CAUSADAS POR PARTES MÓVILES
Incumplimiento de estas instrucciones puede resultar en lesiones graves o la muerte.
Para evitar lesiones en manos y dedos, hacer no enfoque de cable, lazo, gancho y el cable de guía durante la instalación.
cabrestante o relajarse.
Siempre tenga sumo cuidado en el manejo del gancho y el cable durante el uso del cabrestante.

ES

Utilice siempre la correa del gancho proporciona cada vez que ruede o desenrolla el cable durante la instalación o uso del cabrestante para evitar lesiones en manos y dedos.
ATENCIÓN
INCENDIO Y RIESGOS QUÍMICOS
Incumplimiento de estas instrucciones puede resultar en lesiones graves o la muerte.
Todo lo que quitarse las joyas, volver y atar su pelo largo y posiblemente cúbralos con un gorro. Use protección para los ojos.
No nunca incline la batería para conectar los cables.
Asegúrese de que el área a perforar para el montaje no está en el combustible, frenos, sistema eléctrico, etc..
No pase los cables eléctricos:
-bordes más afilados
-a través de o cerca de piezas móviles
-cerca de partes que pueden calentar
Aislar y proteger todos los cables y conectores eléctricos.
Realice siempre las conexiones eléctricas como se indica en el manual.
ATENCIÓN
RIESGO DE CAÍDA Y DESPLOME
Incumplimiento de estas instrucciones puede resultar en lesiones graves o la muerte.
Nunca use un polipasto o suspender una carga.
Nunca lo use para levantar o mover a una persona.
ATENCIÓN
RIESGO DE LESIONES CAUSADAS POR PARTES MÓVILES
Incumplimiento de estas instrucciones puede provocar lesiones menores a moderadas.
Precauciones generales:
Primero Conozca su cabrestante: Tómese su tiempo para leer y entender este manual de instalación y uso y las técnicas básicas de tiro guía para familiarizarse con el funcionamiento del cabrestante.
No use el cabrestante si eres menor de 16 años de edad.
No utilice nunca el cabrestante si estás bajo el agua ' influencia de drogas, alcohol o medicamentos.
Nunca exceda la capacidad del winch y cable. Cable doble utilizando una polea para cubrir la apertura para reducir la carga.

Seguridad de instalaciones:
Siempre elegir un lugar de montaje que es lo suficientemente fuerte como para apoyar la capacidad de tracción máxima de su cabrestante.
Siempre use los interruptores, controles remotos, instalación de accesorios y componentes aprobados por el fabricante.
Utilice siempre el nivel de hardware mínimo 5, no soldado con autógena los pernos, o más de los pernos originales.
Siempre complete el montaje del cabrestante y yo ' accesorio del gancho para el bucle del gancho antes de conectar el alzamiento para la instalación.
Coloque siempre la guía del cable con la etiqueta de ADVERTENCIA anterior.
Siempre enrolle el cable en el tambor, como se muestra en la etiqueta del tambor del cabrestante.
Necesarios para el buen funcionamiento del freno automático (si así está equipado winch) y la orientación correcta de la instalación: Extienda el cable antes del uso y rebobinar a cargo antes de usarlo siempre.
Un cable tenso evita el riesgo de atasco y dañar el cable durante el repliegue.

La seguridad del torno:
Siempre inspeccione el cabrestante y el estado del cable antes del uso. Un cable deshilachado, retorcido o dañado debe ser reemplazado inmediatamente. Si el cabrestante está dañado o si el juego, es necesario fijar inmediatamente.

No cuelgue el cable en sí mismo, puede ser dañado. Siempre utilice un collar de choke o un protector de árbol en el anclaje.
Retire cualquier objeto que puede interferir con el funcionamiento del cabrestante.
Tómese su tiempo para colgar la carga antes de operar el cabrestante.
Asegúrese de que el ancla solicitado puede llevar la carga, y que no se arrastre la correa o cadena.
Cambios no, no desactivar el cabrestante está en carga, o el cable está bajo tensión o el cabrestante tambor está en movimiento.
Desenrolle tanto cable como sea posible durante la suspensión de la carga. Doble línea o tomar un punto de anclaje remoto.
No treuillez no sin por lo menos 5 vueltas de cable alrededor del tambor, el cable podría salirse completamente del tambor.
No alojarte cerca del cable de carga durante la operación y deje que otros se mientras el cabrestante esté en funcionamiento.
No toque nunca el cable tenso o cargado.
No toque nunca el cable o el gancho si el control remoto está conectado o durante el uso del cabrestante.
Pregunte al operador las personas vecinas para asegurar su estabilidad durante el tiro.
Mantenga el cable alejado del tambor, el cable y el sistema de anclaje. Inspeccione el cabrestante y el mando a distancia: grietas, pellizcos, retorcidos alambres o conexiones flojas.
Reemplace los componentes dañados.
Si utiliza el control remoto desde el interior de un vehículo, pase el hilo a través de la ventana para evitar el riesgo de CORTAR en la puerta.

ATENCIÓN

RIESGO DE TALA Y QUEMA

Incumplimiento de estas instrucciones puede provocar lesiones de menor importancia se ha moderado.
Para evitar lesiones en manos y dedos, utilice siempre guantes gruesos para manipular el cable.
No dejes que no el cable en sus manos.
Algunas partes del cabrestante pueden calentar para arriba durante y después del uso: motor, tambor y cable. Cuidado de no quemarse tocarlos.
Nota para evitar dañar el cabrestante:
No tire lateralmente, que envuelve el cable en un lado del tambor y daño el cable o el cabrestante.
Asegúrese de que tiene enganchado o desenganchado en la parte inferior.

No utilice el cabrestante para tirar de los otros vehículos. Las cargas accidentales temporalmente podrían sobrepasar la capacidad del winch y cable.
¡No empuje en el cable. Las cargas accidentales temporalmente podrían sobrepasar la capacidad del winch y cable.
No utilice el cabrestante para sostener una carga durante el transporte.
No sumerja el cabrestante en el agua.
Asegúrese de guardar el control remoto en un lugar protegido, limpio y seco.

INSTRUCCIONES DE USO:

TRABAJAR en un lugar limpio y ordenado. Lugares sucios promoción accidentes.
OBSERVAR EL FUNCIONAMIENTO CONDICIONES. No use el cabrestante en lugar húmedo, mojado o tenue. No exponga las herramientas de accesorios para la lluvia. Luz del lugar.
No utilice eléctrico en presencia de gas o líquido equipo.
MANTENGA ALEJADOS A LOS NIÑOS. Nunca se debe permitir en el lugar de uso. No dejes que toque la maquinaria, herramientas o equipos.
ALMACENAR LOS ACCESORIOS. Cuando no esté en uso, las herramientas son una tienda en una empresa local y seco para evitar la corrosión. Bloqueo y nunca permita que los niños a acceder.

ES

NO FUERCE EL CABRESTANTE. Será más eficaz, segura y constante a la velocidad nominal.
Accesorios no utilizan un intento de aumentar su velocidad.
USE LAS HERRAMIENTAS APROPIADAS PARA LOS ACCESORIOS DE LA TAREA.
USE ROPA APROPIADA. No use ropa suelta o joyas (colgantes...). Prefieren el calzado con suela antideslizante. Fije y tire de su cabello largo.
TENGA CUIDADO DEL CABLE ELÉCTRICO.
QUITAR LAS HERRAMIENTAS DE ACCESORIOS ANTES DE OPERAR EL CABRESTANTE.
EVITAR FALSOS COMIENZOS. Asegúrese de estar preparado antes de comenzar a operar el cabrestante.
PERMANECER ALERTA. No utilice el polipasto cuando esté cansado.
NO USE EL CABRESTANTE BAJO LA INFLUENCIA DE DROGAS, ALCOHOL O MEDICAMENTOS.
COMPROBAR EL ESTADO DEL CABRESTANTE ANTES DE USAR. Cualquier pieza está dañada o rota es reparado o reemplazado por un técnico calificado. No utilice el cabrestante si uno cualquier interruptor o botón no funciona correctamente.
Piezas de repuesto PIEZAS y ACCESORIOS. No sustituya con piezas para otros modelos u otras especificaciones, esto sería negar la garantía. Utilice sólo piezas de repuesto adecuadas disponibles en los distribuidores.

ATENCIÓN

1. Siempre Conecte el rojo el cable al polo positivo y el cable negro al polo negativo de la batería.
2. No opere el cabrestante continuamente, de lo contrario rápidamente se drenará su batería.
3. Ponga a funcionar su motor durante uso para recargar la batería.
4. No utilice una batería sucia, corroída o con fuga. El ácido puede quemar.
5. Gafas de seguridad aprobadas para trabajar en la batería.

Este cabrestante está diseñado para ser montado temporalmente a través de la placa del adaptador, pero también puede fijar permanentemente.
Los polipastos de palanca y sus componentes son capaces de operar a una temperatura entre-10 ° C y + 50 ° C.
Sujetadores: el aparato está equipado con dos ganchos, uno para suspender el frasco / la polea y el otro para sujetar la carga.
Para evitar sobrecargas, el esfuerzo en el extremo del accionador para cada operador levantar la carga clasificada, debe estar entre los siguientes valores:
Dan 20 a 55 daN la palanca para un torno palanca ≤ 1000 Kg.
Comunicado del cuerpo de elevación: para liberar el cuerpo de elevación, es posible abrir el único sistema de frenado en el caso de carga baja. El sistema de frenado debe ser operado automáticamente cuando la carga en el cuerpo de elevación es mayor de 30 kg para la palanca de elevación con una capacidad nominal menor o igual a 1000 kg y superior a 3% de la capacidad nominal cuando es superior a 1000 kg. La carga no baje más de 300 mm hasta que el freno detener la caída.

DE AMARRE

Una falta de atraque puede resultar en un riesgo de lesiones graves. El usuario debe comprobar siempre, antes de operar, que el cable o el dispositivo de acoplamiento de puntos son de suficiente resistencia para hacer ejercicio (levantamiento y tracción). Se recomienda anclar el cabrestante conecta a punto fijo o a la carga con una capacidad adecuada de Honda. Está prohibido usar la unidad como un cable de cinta pasa alrededor de un objeto a obtener por su gancho.

MANIOBRA DE

Manipulación del cabrestante es muy simple y se realiza en maniobras la manija telescópica después de una vuelta y cuarto movimiento cuya amplitud es variable según la comodidad del operador.
Los movimientos del mercado frente y traseras palancas doble efecto, todas las carreras de la palanca en movimiento en cualquier dirección del movimiento de la manija de carga.

DESMANTELAMIENTO Y ALMACENAMIENTO

Guarde el aparato y el cable en un lugar seco, protegido de la intemperie. El cable debe ser almacenado en el tambor y totalmente fuera de la unidad. Antes de que Envuelva en su molino, es aconsejable para inspeccionarlo y limpiarlo con un pincel para engrasar.

ES

MANTENIMIENTO

1. Lubrique el cable de vez en cuando con aceite ligero.
2. Graissez los engranajes cada 6 meses. Para ello, quitar el botón de embrague y separar las cubiertas izquierdas y derecha. Utilizar grasa resistente al agua de buena calidad.

CAPACIDAD DE TRACCIÓN

1. El cabrestante tiene una capacidad de 1000 kg*. En la práctica, se puede utilizar para:
   a. Jalar hasta 1000 kg, inicialmente detenido, en terreno plano.
   b. Mover manualidades t 4.5 máximo en el agua.
   c. Mantener en movimiento un vehículo de máximo 5.4 t.
2. La capacidad a la tracción disminuye dependiendo de la pendiente. Por ejemplo, la capacidad para ejecutar contraseña 5.4 t en terreno plano a 0.5 t en pendiente hacia arriba de 45 °.

*Capacidade máxima de 1000 kg e carga de trabalho de 450 kg
(peso recomendado para múltiplas repetições de puxada de peso)

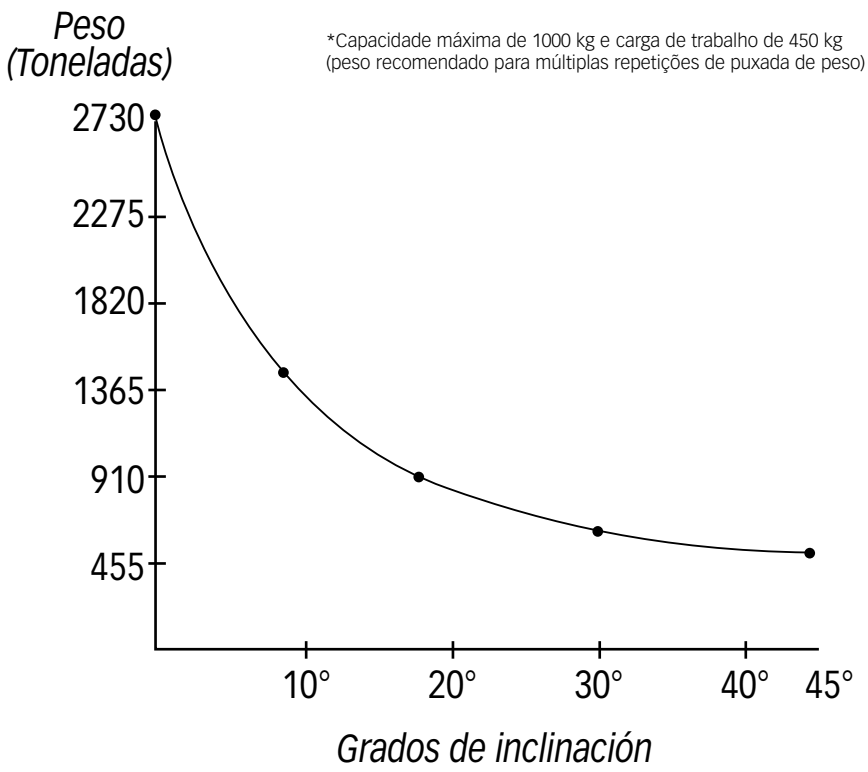

INSTRUÇÕES DE SEGURANÇA

MANTENHA ESTE MANUAL DO USUÁRIO
Este manual será necessário para as informações e precauções, instalação, uso e manutenção Instruções de segurança. Mantenha este manual em um lugar seguro para que possa encaminhá-lo mais tarde.
NOTA
Advertências, conselhos e as instruções contidas neste manual não podem cobrir todas as condições e situações que podem ocorrer.
Bom senso e prudência não podem ser integrados em produto e devem ser fornecidos pelo usuário.

CUIDADO: o uso deste equipamento requer alguns precauções básicas para reduzir o risco de acidentes e lesões.

CARACTERÍSTICAS DO PRODUTO
1. Poderoso, prático e portátil, pode puxar barcos. atolado de veículos e outros objetos pesados.
2. Reboca até 1000 kg sobre uma superfície dura e Lisa.

Leia todas as instruções antes de utilizar o guincho

ATENÇÃO: Por favor, siga estas instruções de segurança para sua segurança pessoal e a dos outros, porque o uso deste equipamento requer precauções básicas para reduzir o risco de acidentes e lesões pessoais ou danos ao equipamento.
-O operador deve sempre agir em conformidade com as instruções de utilização;
-O usuário deve levantar a carga do chão para a velocidade mínima do guincho. Cabo (String, cinta) deve ser apertado e não deve ser frouxo quando a carga é levantada do chão.
-É proibido levantar cargas maiores que a capacidade nominal do diferencial;
-Não tente levantar cargas fixas ou bloqueado;
-Não aplicar tração lateral em cargas com guinchos para elevação e descida das cargas suspensas;
-Qualquer excesso ocioso (por exemplo, o motor alimentado por pulsos breves) deve ser evitado;
-Fazer o transporte de pessoas não.
Toda a manutenção e reparos necessários para a operação do guincho deve ser descrita, por exemplo:
-Lubrificação dos cabos, correntes, caixas de engrenagens, rolamentos, suportes, etc.
-Inspeção das peças de desgaste, tais como cabos, correntes, ganchos, cintas e pastilhas de freio. Especificação de intervalos de teste e inspeção, bem como critérios de remoção;
-Princípio de funcionamento dos dispositivos de proteção e regulamentos em caso de surto desses dispositivos, por exemplo, quando uma nova configuração do dispositivo de paragem de emergência;
-Informações relacionadas com a verificação da operação correta dos limitadores devem ser dado;
-Medidas para evitar possíveis danos no guincho, no caso de sequência de fase incorreta, devem ser indicadas na informação para usar.

ATENÇÃO
RISCO DE LESÕES DE PEÇAS EM MOVIMENTO
Não observância destas instruções pode resultar em ferimentos graves ou morte.
Para evitar ferimentos com as mãos e os dedos, fazer não abordagem do cabo, o laço, o gancho e o cabo guia durante a instalação de utilização.
funcionamento do guincho ou desenrolar.
Sempre tenha muito cuidado no manuseio do gancho e o cabo durante o funcionamento do guincho.

PT

Sempre use o gancho fornecida sempre que rola ou desenrola o cabo durante a instalação ou funcionamento do guincho para evitar danos às mãos e dedos.
ATENÇÃO
INCÊNDIO E RISCOS QUÍMICOS
Não observância destas instruções pode resultar em ferimentos graves ou morte.
Tudo que você retire todas as joias, volte e amarrar seu cabelo longo e possivelmente cobri-los com um tampão. Use óculos de protecção.
Nunca não se incline sobre a bateria para conectar os cabos.
Certifique-se de que a área a perfurar poços de montagem não é sobre o combustível, freios, sistema elétrico, etc.
Não passe os cabos eléctricos:
-bordas mais afiadas
-através de ou próximo de peças móveis
-próximo de peças que podem aquecer
Isolar e proteger todos os cabos e conectores elétricos.
Sempre execute as ligações elétricas conforme indicado no manual.
ATENÇÃO
RISCO DE QUEDA E ACIDENTE
Não observância destas instruções pode resultar em ferimentos graves ou morte.
Nunca uso como um diferencial ou suspender uma carga.
Nunca usá-lo para mover para cima ou mover uma pessoa.
ATENÇÃO
RISCO DE LESÕES DE PEÇAS EM MOVIMENTO
Não observância destas instruções pode causar ferimentos leves a moderadas.
Precauções gerais:
Primeiro saber seu guincho: Tome tempo para ler e entender este manual de instalação e uso e as técnicas básicas de guia do guincho para se familiarizar com o guincho e o funcionamento do guincho.
Não use este guincho se você é menores de 16 anos de idade.
Nunca utilize este guincho se você está debaixo d'água ' influência de drogas, álcool ou medicamentos.
Nunca exceda a capacidade do guincho e cabo. Cabo duplo usando uma polia para cobrir a abertura para reduzir a carga.

Segurança de instalações:
Escolha sempre um local de montagem é forte o suficiente para suportar a capacidade de tração máxima do seu guincho.
Sempre use os botões, controles remotos, instalação de acessórios e componentes aprovados pelo fabricante.
Utilize sempre a nível de hardware mínimo 5, nunca soldou os parafusos, ou mais do que os parafusos originais.
Sempre Complete a montagem do guincho e eu ' fixação do gancho para o loop de gancho antes de ligar o diferencial para a instalação.
Coloque sempre o guia de cabo com a etiqueta de AVISO acima.
Sempre enrole o cabo no tambor, conforme mostrado na etiqueta do tambor do guincho.
Necessário para o bom funcionamento do freio automático (se o guincho é equipado com um) e a orientação correta de instalação: sempre estender o cabo antes da utilização e rebobinar no comando antes de usá-lo.
Um cabo esticado evita o risco de atolamento e danificar o cabo durante o desenrolar.

A segurança do guincho:
Sempre Inspecione o guincho e a condição do cabo antes do uso. Um cabo desgastado, torcido ou danificado deve ser substituído imediatamente. Se o guincho estiver danificado ou se o jogo, é necessário corrigi-lo imediatamente.

Não desligue o cabo de si mesmo, ele pode ser danificado. Use sempre uma coleira de choque, ou um protetor de árvore na âncora.
Remova qualquer objeto que pode interferir com o funcionamento do guincho.
Não tenha pressa para pendurar a carga antes de guincho.
Certifique-se de que a âncora escolhida pode transportar a carga, e que a cinta ou corrente não é possível arrastar.
Engrenagem não desengate não, se o guincho está no comando, ou o cabo está sob tensão ou o guincho de tambor está se movendo.
Desenrole a cabo tanto quanto possível durante a suspensão da carga. Dupla linha ou tomar um ponto de ancoragem remota.
Não treuillez não sem pelo menos 5 voltas de cabo à volta do tambor, o cabo poderia fugir completamente do tambor.
Não fique perto do cabo e carregar durante a operação e afastar os outros enquanto trabalha com o guincho.
Nunca toque o cabo esticado ou carregado.
Nunca toque o cabo ou ligar-se o controlo remoto está conectado, ou durante o funcionamento do guincho.
Pergunte ao operador as pessoas vizinhas para garantir sua estabilidade durante o funcionamento do guincho.
Mantenha o fio remoto longe da bateria, cabo e sistema de ancoragem. Inspecionar o guincho e o controle remoto: rachaduras, beliscar, trançado de fios ou conexões frouxas. Substitua os componentes danificados.
Se você usar o controle remoto de dentro de um veículo, passe a linha através da janela para evitar o risco de que PIORE a porta.

ATENÇÃO

RISCO DE CORTE E QUEIMA

Falha destas instruções pode causar ferimentos leves tem moderado.
Para evitar ferimentos com as mãos e os dedos, use sempre luvas grossas para manipular o cabo.
Não deixe não o cabo em suas mãos.
Algumas partes do guincho podem aquecer durante e após o funcionamento do guincho: motor, o cilindro e o cabo. Cuidado para não queimar-se tocá-los.
Nota para evitar danificar o guincho:
Não puxe lateralmente, que envolveu o cabo de um lado do tambor e irá danificar o cabo ou o guincho.
Certifique-se você tem noiva ou desactivado na inferior.

Não utilize o guincho para puxar outros veículos. As cargas acidentais temporariamente podem exceder a capacidade do guincho e cabo.
Não pressione o cabo. As cargas acidentais temporariamente podem exceder a capacidade do guincho e cabo.
Não utilize o guincho para suportar uma carga durante o transporte.
Não mergulhe o guincho em água.
Certifique-se armazenar o controle remoto em um local protegido, limpo e seco.

INSTRUÇÕES DE USO:

TRABALHAR em um lugar limpo e arrumado. Lugares desarrumados promovem acidentes.
OBSERVAR O FUNCIONAMENTO CONDIÇÕES. Não utilize o guincho em lugar úmido, molhado ou mal iluminado. Não exponha as ferramentas de acessórios para a chuva. Luz do lugar.
Não use elétrico na presença de gás ou líquido equipamento.
MANTENHA AS CRIANÇAS LONGE. Nunca deve ser permitido no local de funcionamento do guincho. Não os deixem tocar a maquinaria, ferramentas ou equipamentos.
ARMAZENE OS ACESSÓRIOS. Quando não estiver em uso, as ferramentas são uma loja em uma empresa local, em secar para evitar ferrugem. Bloquear e nunca permitir que as crianças acessem.

PT

NÃO FORCE O GUINCHO. ELE será mais eficaz, segura e constante em sua velocidade nominal.
Sem acessórios usam uma tentativa para aumentar sua velocidade.
USE AS FERRAMENTAS APROPRIADAS PARA OS TAREFA DE ACESSÓRIOS.
VISTA ROUPAS APROPRIADAS. Não use roupas folgadas ou joias (pingentes...). Prefira calçados com sola antiderrapante. Anexar e puxar seu cabelo comprido.
CUIDE-SE O CABO ELÉTRICO.
RETIRE AS FERRAMENTAS DE ACESSÓRIOS ANTES DE GUINCHO.
EVITE OS FALSOS COMEÇOS. Certifique-se de ser preparados antes de iniciar o funcionamento do guincho.
FIQUE ALERTA. Não utilize o diferencial quando estiver cansado.
NÃO UTILIZE O GUINCHO SOB A INFLUÊNCIA DE DROGAS, ÁLCOOL OU MEDICAMENTOS.
VERIFICAR O STATUS DO GUINCHO ANTES DE USÁ-LO. Qualquer parte danificada ou quebrada é reparado ou substituído por um técnico qualificado. Fazer não usar o guincho se um qualquer interruptor / botão não funciona corretamente.
Partes PEÇAS e ACESSÓRIOS de reposição. Não substitua as peças para outros modelos ou outras especificações, isso iria anular a garantia. Utilize apenas peças sobresselentes adequadas disponíveis nos distribuidores.

ATENÇÃO

1. Sempre Conecte o vermelho do fio para o polo positivo e o fio preto ao polo negativo da bateria.
2. Não utilize o guincho continuamente, caso contrário, você rapidamente drenará sua bateria.
3. Execute o motor durante o funcionamento do guincho para recarregar a bateria.
4. não utilize uma bateria corroída, suja ou com vazamento. O ácido pode queimar você.
5. Use óculos de segurança aprovados para trabalhar na bateria.

Este guincho é projetado para ser montado temporariamente através da placa de adaptador, mas você também pode corrigi-lo permanentemente.
As talhas de alavanca e seus componentes são capazes de operar a uma temperatura entre-10 ° C e + 50 ° C.
Fixadores: o dispositivo é equipado com dois ganchos, um para suspender o balão / polia e a outra para fixar a carga.
Para evitar sobrecargas, o esforço na extremidade do atuador para cada operador levantar carga, avaliado deve estar entre os seguintes valores: 20 Dan Dan 55 a alavanca para um guincho alavanca ≤ 1000 Kg.
Lançamento do levantamento de corpo: para desacoplar o corpo de levantamento, é possível abrir o sistema de travagem único no caso de baixa carga. O sistema de travagem deve ser operado automaticamente quando a carga sobre o corpo de levantamento é maior que 30 kg para a alavanca de elevação com uma capacidade nominal menor ou igual a 1000 kg e maior que 3% da capacidade nominal, quando é superior a 1000 kg.
A carga não cair mais de 300 mm até que o freio é para parar a queda.

AMARRAÇÃO

Uma falha de amarração pode resultar em um risco de prejuízo grave. O usuário deve sempre verificar, antes da operação, que o cabo ou o dispositivo de encaixe pontos são de resistência suficiente para exercer (elevação e tração). É recomendável para ancorar o guincho conectá-lo ao ponto fixo ou à carga usando uma capacidade adequada de Sling. É proibido utilizar a unidade como um cabo do estilingue passando em torno de um objeto para obtê-lo de volta por seu gancho.

MANOBRA DE

Manipulação do guincho é muito simples e é feita em manobras o punho telescópico após um para trás e para frente, movimento cuja amplitude é variável de acordo com a conveniência do operador.
Os movimentos do mercado frente e traseiras alavancas são de duplo efeito, carregar movendo todas as corridas da alavanca em qualquer direção de movimento do punho.

DESCOMISSIONAMENTO E ARMAZENAMENTO

Armazene o aparelho e o cabo em lugar seco, protegido das intempéries. O cabo deve ser armazenado no tambor e completamente fora da unidade. Antes de você se envolver em seu moedor, recomenda-se inspecioná-lo e limpá-lo com um pincel para untar.

PT

MANUTENÇÃO

1. Ocasionalmente, lubrifique o cabo com óleo leve.
2. Graissez as engrenagens a cada 6 meses. Para fazer isso, remova o botão de embreagem e separar as caixas esquerdas e direita. Use qualquer graxa impermeável de boa nota.

CAPACIDADE DE TRACÇÃO

1. Este guincho tem uma capacidade de 1000 kg*. Na prática, você pode usá-lo para:
   a. Puxe até 1000 kg inicialmente parado, em terreno plano.
   b. Mover um ofício de t 4.5 máximo na água.
   c. Manter mover-se um veículo de máxima 5.4 t.
2. A capacidade de tração diminui dependendo da inclinação. Por exemplo, a capacidade de executar senha 5.4 t em terreno plano de 0.5 t em uma inclinação ascendente de 45 °.

*Capacidade máxima de 1000 kg e carga de trabalho de 450 kg
(peso recomendado para múltiplas repetições de puxada de peso)

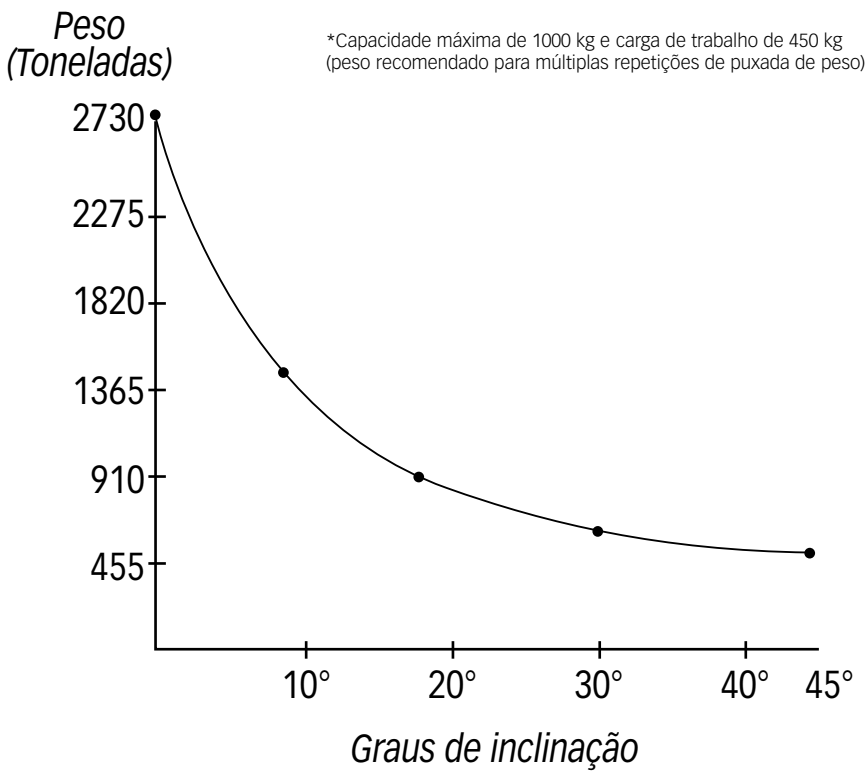

ISTRUZIONI DI SICUREZZA

CONSERVARE QUESTO MANUALE UTENTE
Questo manuale sarà necessario per le informazioni e precauzioni, installazione, uso e manutenzione Istruzioni di sicurezza. Conservare questo manuale in un luogo sicuro così che possono fare riferimento più tardi.
NOTA
Avvertimenti, consigli e le istruzioni contenute in questo manuale non possono coprire tutte le condizioni e le situazioni che possono verificarsi.
Buon senso e cautela non può essere integrate nel prodotto e deve essere forniti dall'utente.

ATTENZIONE: uso di questa apparecchiatura richiede alcuni precauzioni di base per ridurre il rischio di incidenti e lesioni.

CARATTERISTICHE DEL PRODOTTO
1. Potente, pratico e portatile, si possono tirare barche. veicoli impantanati e altri oggetti pesanti.
2. Rimorchia fino a 1000 kg su una superficie dura.

Leggere tutte le istruzioni prima di utilizzare il verricello

ATTENZIONE: Si prega di seguire queste istruzioni di sicurezza per la vostra sicurezza e quella degli altri perché l'uso di questa apparecchiatura richiede precauzioni di base per ridurre il rischio di incidenti e lesioni personali o danni all'apparecchiatura.
-L'operatore deve sempre agire in conformità con le istruzioni per l'uso;
-L'utente deve sollevare il carico da terra per la velocità minima del verricello. Cavo (String, cinturino) dovrà essere a tenuta e non dovrebbe essere lenta quando il carico viene sollevato da terra.
-È vietato sollevare carichi superiori alla capacità nominale del paranco;
-Non tentare di sollevare carichi fissi o bloccati;
-Non esercitare una trazione laterale accusa con argani per il sollevamento e la discesa dei carichi sospesi;
-Eventuali eccessivi inattivo (ad esempio, motore alimentato da impulsi di brevi) dovrebbe essere evitato;
-Non non trasportare persone.
Tutta la manutenzione e la riparazione necessaria per il funzionamento dell'argano deve essere descritto, ad esempio:
-Lubrificazione di cavi, catene, scatole ingranaggi, cuscinetti, supporti, ecc.
-Ispezione delle parti di usura, come cavi, catene, ganci, cinghie e pastiglie dei freni. Specificazione di intervalli di prova e di ispezione, nonché criteri di rimozione;
-Principio di funzionamento dei dispositivi di protezione e i regolamenti in caso di scoppio di questi dispositivi, per esempio quando una nuova impostazione del dispositivo di arresto di emergenza;
-Informazioni relazionati alla verifica del corretto funzionamento dei limitatori devono essere fornite;
-Misure per evitare possibili danni al verricello, in caso di errata sequenza fasi, devono essere indicate nelle informazioni da utilizzare.

ATTENZIONE
RISCHIO DI LESIONI CAUSATE DA PARTI IN MOVIMENTO
Mancato rispetto di queste istruzioni può causare lesioni gravi o morte.
Per evitare lesioni alle mani e alle dita, fare non approccio di cavo, il ciclo, gancio e cavo guida durante l'utilizzo di installazione.
winching o rilassarsi.
Sempre essere estremamente attenti nella gestione del gancio e del cavo durante winching.

IT

Usare sempre la cinghia di gancio fornito ogni volta che rotolo o srotolare il cavo durante l'installazione o winching per evitare lesioni alle mani e alle dita.
ATTENZIONE
INCENDIO E RISCHI CHIMICI
Mancato rispetto di queste istruzioni può causare lesioni gravi o morte.
Rimuovere tutti i gioielli, tornare indietro e legare i capelli lunghi e possibilmente coprire con una cuffia. Indossare occhiali di protezione.
Non appoggiarsi mai la batteria per collegare i cavi.
Assicurarsi che l'area da forare per il montaggio non sia sul carburante, freni, impianto elettrico, ecc.
Non passare i cavi elettrici:
-bordi più affilati
-attraverso o vicino a parti in movimento
-vicino a parti che possono riscaldare
Isolare e proteggere tutti i cavi e connettori elettrici.
Sempre eseguire i collegamenti elettrici come indicato nel manuale.
ATTENZIONE
RISCHIO DI CADUTA E DI ARRESTO ANOMALO DEL SISTEMA
Mancato rispetto di queste istruzioni può causare lesioni gravi o morte.
Non usare mai come gru o per sospendere un carico.
Mai utilizzato per spostarsi verso l'alto, o spostare una persona.
ATTENZIONE
RISCHIO DI LESIONI CAUSATE DA PARTI IN MOVIMENTO
Mancata osservanza di queste istruzioni può causare lievi ferite a moderata.
Precauzioni generali:
In primo luogo sapere vostro argano: prendere tempo per leggere e comprendere questa manuale installazione e utilizzo e le tecniche di base della guida con il verricello per familiarizzare con il verricello e l'operazione con il verricello.
Non usare questo verricello se sei sotto i 16 anni.
Mai usare questo verricello se siete subacquei ' influenza di droghe, alcool o farmaci.
Mai superare la capacità del verricello e del cavo. Doppio cavo mediante una puleggia per coprire l'apertura per ridurre il carico.

Sicurezza dell'impianto:
Scegliere sempre una posizione di montaggio che è abbastanza forte per sostenere la capacità di trazione massima del vostro argano.
Sempre utilizzare interruttori, telecomandi, accessori e componenti impianto autorizzato dal fabbricante.
Utilizzare sempre il livello hardware minimo 5, bulloni mai saldati, o più lungo i bulloni originali.
Sempre completare il montaggio del verricello e l' attacco del gancio all'anello del gancio prima di collegare la gru per l'installazione.
Posizionare sempre il passacavo con l'etichetta di AVVERTIMENTO di cui sopra.
Sempre di avvolgere il cavo sul tamburo come indicato sull'etichetta del tamburo del verricello.
Necessaria per il corretto funzionamento del freno automatico (se il verricello è in dotazione) e il corretto orientamento dell'installazione: sempre estendere il cavo prima dell'uso e riavvolgere in carica prima di utilizzarlo.
Un cavo teso evita il rischio di inceppamento e danneggiare il cavo durante lo svolgimento.

La sicurezza dell'argano:
Ispezionare sempre il verricello e la condizione del cavo prima dell'uso. Un cavo sfilacciato, ritorto o danneggiato dovrà essere sostituito immediatamente. Se il verricello è danneggiato o se il gioco, è necessario risolvere il problema immediatamente.

Non appendere il cavo su se stesso, può essere danneggiato. Utilizzare sempre un collare di choke, o un protettore dell'albero sul punto di ancoraggio.
Rimuovere qualsiasi oggetto che possa interferire con il funzionamento del verricello.
Prendete il vostro tempo per appendere il carico prima di winching.
Assicurarsi che il punto di ancoraggio scelto può trasportare il carico, e che non può trascinare la cinghia o catena.
Gear non, non staccare se il verricello è in carica, o il cavo è sotto tensione o al verricello tamburo si sta muovendo.
Srotolare tanto cavo possibile durante l'impiccagione del carico. Doppia linea o prendere un punto di ancoraggio remoto.
Non treuillez non senza almeno 5 giri di cavo intorno al tamburo, il cavo potrebbe ottenere via completamente dal tamburo.
Non stare vicino il cavo e caricare durante l'operazione e tenere gli altri lontani mentre winching.
Non toccare mai il cavo teso o caricato.
Non toccare mai il cavo o il gancio se il telecomando è collegato o durante winching.
Chiedere all'operatore delle persone vicine a garantire la loro stabilità durante winching.
Tenere il filo remoto dal tamburo, cavo e sistema di ancoraggio. Ispezionare il verricello e il telecomando: crepe, pizzicotti, ritorto cavi o collegamenti allentati.
Sostituire le parti danneggiate.
Se si utilizza il controllo remoto dall'interno di un veicolo, passare il filo attraverso la finestra per evitare il rischio di PIZZICARE in porta.

ATTENZIONE

RISCHIO DI TAGLIO E LA MASTERIZZAZIONE

Fallimento di queste istruzioni può causare lesioni non gravi è moderato.
Per evitare lesioni alle mani e alle dita, indossare sempre guanti di sicurezza spessore per gestire il cavo.
Non lasciate che non il cavo nelle vostre mani.
Alcune parti dell'argano possono riscaldare durante e dopo la winching: motore, batteria e cavo. Attenzione a non scottarsi toccarli.
Nota per evitare di danneggiare il vostro verricello:
Non tirare lateralmente, che avvolto il cavo su un lato del tamburo e danneggia il cavo o il verricello.
Assicurarsi che hanno innestato o non innestato nella inferiore.

Non utilizzare il verricello per tirare altri veicoli. I carichi accidentali temporaneamente potrebbero superare la capacità del verricello e del cavo.
Non spingere il cavo. I carichi accidentali temporaneamente potrebbero superare la capacità del verricello e del cavo.
Non utilizzare il verricello per tenere un carico durante il trasporto.
Non immergere mai il verricello in acqua.
Assicurarsi di conservare il telecomando in un luogo protetto, pulito e asciutto.

ISTRUZIONI PER L'USO:

LAVORARE su un posto pulito e ordinato. Disordinato posti promuovono gli incidenti.
IL LAVORO DI OSSERVARE LE CONDIZIONI. Non usare il verricello in luogo umido, bagnato o scarsamente illuminato. Non esporre gli strumenti accessori per la pioggia. Luce del luogo.
Non utilizzare elettrico in presenza di gas o liquido apparecchiature.
TENERE LONTANO I BAMBINI. Non dovrebbe mai essere consentiti sul posto del verricello. Non lasciarli toccare i macchinari, strumenti o attrezzature.
RIPORRE GLI ACCESSORI. Quando non in uso, gli strumenti sono un negozio in una ditta locale e asciughino per evitare ruggine. Bloccare e non permettere ai bambini di accedere.

IT

NON FORZARE IL VERRICELLO. EGLI sarà più efficace, sicuro e costante alla sua velocità nominale.
Non ci sono accessori utilizzare un tentativo per aumentare la sua velocità.
UTILIZZARE GLI STRUMENTI APPROPRIATI PER GLI ACCESSORI DI ATTIVITÀ.
INDOSSARE INDUMENTI APPROPRIATI. Non indossare abiti larghi o gioielli (ciondoli...). Preferisco scarpe con suola antiscivolo. Allegare e tirare sui capelli lunghi.
PRENDERSI CURA DEL CAVO ELETTRICO.
RIMUOVERE GLI STRUMENTI ACCESSORI PRIMA WINCHING.
EVITARE LE FALSE PARTENZE. Essere sicuri di essere pronti prima di iniziare winching.
RIMANERE VIGILI. Non utilizzare il paranco Quando siete stanchi.
NON USARE IL VERRICELLO SOTTO L'INFLUENZA DI DROGHE, ALCOOL O FARMACI.
CONTROLLARE LO STATO DEL VERRICELLO PRIMA DI UTILIZZARLO. Qualsiasi parte danneggiata o rotta viene riparato o sostituito da un tecnico qualificato. Non usare il verricello se uno qualsiasi interruttore / pulsante non funziona correttamente.
Parti di ricambio RICAMBI e ACCESSORI. Non sostituire con parti per altri modelli o altre specifiche, questo annullerebbe la garanzia. Utilizzare solo parti di ricambio adatti disponibile presso i distributori.

ATTENZIONE

1. Collegare sempre il rosso filo al polo positivo e il filo nero al polo negativo della batteria.
2. Non azionare l'argano continuamente, altrimenti si vuoterà rapidamente la batteria.
3. Eseguire il tuo motore durante winching per ricaricare la batteria.
4. Non usare una batteria sporca, corrosa o con perdita. L'acido si potrebbe bruciare.
5. Indossare occhiali di sicurezza approvati per lavorare sulla batteria.

Questo verricello è progettato per essere montato temporaneamente attraverso la piastra di adattamento, ma si può anche risolvere il problema definitivamente.
I paranchi di leva e i loro componenti sono in grado di operare ad una temperatura tra-10 ° C e + 50 ° C.
Elementi di fissaggio: il dispositivo è dotato di due ganci, uno di sospendere la beuta / puleggia e l'altra per fissare il carico.
Per evitare sovraccarichi, lo sforzo sull'estremità dell'attuatore per ogni operatore sollevare carico nominale, deve essere compreso tra i seguenti valori:
20 Dan a 55 daN sulla leva per un verricello leva ≤ 1000 Kg.
Rilascio del sollevamento del corpo: per disinnestare il sollevamento del corpo, è possibile aprire il sistema di frenatura solo in caso di basso carico. Il sistema di frenatura deve essere azionato automaticamente quando il carico il sollevamento del corpo è maggiore di 30 kg per la leva di sollevamento con una capacità nominale inferiore o uguale a 1000 kg e superiore al 3% della capacità nominale quando è maggiore di 1000 kg.
Il carico non scende più di 300 mm fino a quando il freno è quello di fermare la caduta.

POSTO BARCA

Un fallimento di ormeggio può comportare un rischio di lesioni gravi. L'utente deve sempre verificare, prima di farlo funzionare, che il cavo o il dispositivo di ancoraggio punti sono di sufficiente forza per esercitare (sollevamento e trazione). Si consiglia di ancorare il verricello collegandolo al punto fisso o al carico utilizzando una capacità adeguata imbracatura. È vietato utilizzare l'unità come un cavo di fionda passando attorno a un oggetto per farlo tornare dal suo gancio.

MANOVRA

Manipolazione del verricello è molto semplice e avviene in manovra il manico telescopico dopo una parte posteriore avanti e indietro movimento cui l'ampiezza è variabile secondo la comodità dell'operatore.
I movimenti di mercato anteriore e posteriore leve sono doppio effetto, caricare lo spostamento di ogni gara della leva in entrambe le direzioni di movimento della maniglia.

LO SMANTELLAMENTO E LO STOCCAGGIO

Riponete l'apparecchio e il cavo in un luogo asciutto, protetto dalle intemperie. Il cavo deve essere memorizzato sul tamburo e completamente fuori dall'unità. Prima si avvolge il suo macinino, si consiglia di ispezionare e pulire con un pennello ungere.

IT

MANUTENZIONE

1. Lubrificare il cavo occasionalmente con un olio leggero.
2. Graissez gli ingranaggi ogni 6 mesi. Per effettuare questa operazione, rimuovere il pulsante della frizione e separare gli alloggiamenti sinistro e destro. Utilizzare qualsiasi grasso impermeabile di buon grado.

CAPACITÀ DI TRAZIONE

1. Questo verricello ha una capacità di 1000 kg*. In pratica, è possibile utilizzare per:
   a. Tirare fino a 1000 kg inizialmente fermo, su una superficie piana.
   b. Spostare un mestiere di t 4,5 massima sull'acqua.
   c. Mantenere lo spostamento di un veicolo di massima 5.4 t.
2. La capacità di trazione diminuisce a seconda della pendenza. Ad esempio, la possibilità di eseguire password 5.4 t su terreno pianeggiante a 0,5 t su pendenza verso l'alto di 45 °.

*Portata massima di 1000 kg e carico di lavoro di 450 kg
(peso consigliato per ripetizioni multiple di trazione con pesi)

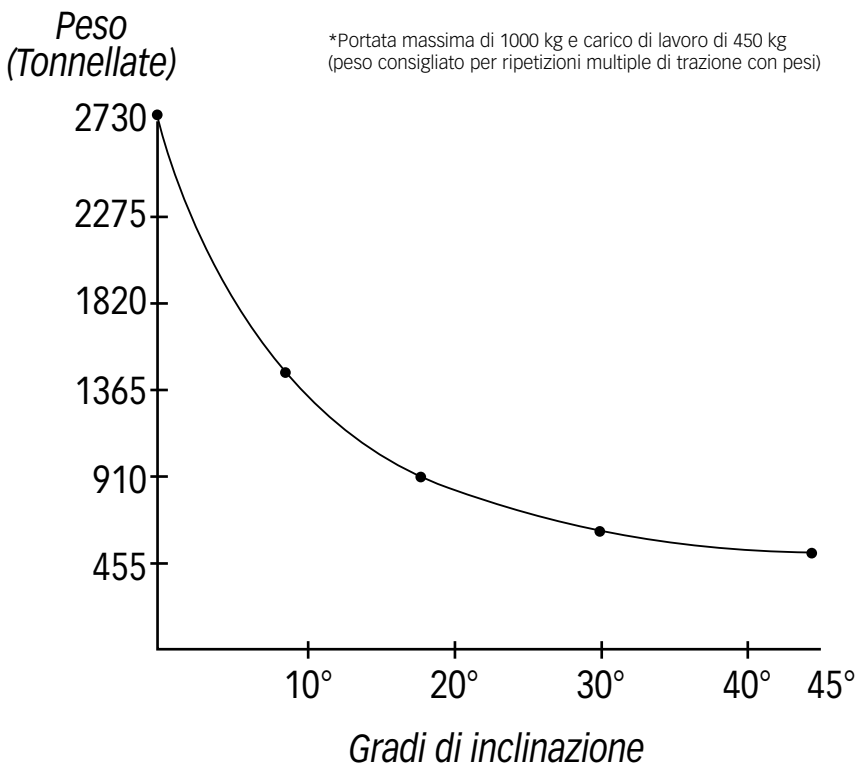

SAFETY INSTRUCTIONS

KEEP THIS USER MANUAL
This manual will be necessary for the safety information and precautions, installation, use and maintenance instructions. Keep this manual in a safe place so that can refer you more later.
NOTE
Caveats, advice and instructions contained in this manual cannot cover all of the conditions and situations that may occur.
Common sense and caution cannot be integrated into the product and must be supplied by the user.

CAUTION: use of this equipment requires some basic precautions to reduce the risk of accidents and injury.

CHARACTERISTICS OF THE PRODUCT
1. Powerful, practical and portable, it can pull boats. vehicles bogged down and other heavy objects.
2. Tows up to 1000 kg on a smooth hard surface.

Read all instructions before using the winch

ATTENTION: Please follow these safety instructions for your personal safety and that of others because the use of this equipment requires basic precautions to reduce the risk of accidents and personal injuries or damage to the equipment.
-The operator must always act in accordance with the instructions for use;
-The user must lift the load from the ground to the minimum speed of the winch. Cable (String, strap) must be tight and should not be slack when the load is lifted from the ground.
-It is forbidden to lift loads greater than the rated capacity of the hoist;
-Do not attempt to lift loads fixed or blocked;
-Do not apply lateral traction on charges with winches for lifting and descent of suspended loads;
-Any excessive idle (for example, engine powered by brief pulses) should be avoided;
-Do not transport people.
All maintenance and repair work required for the operation of the winch must be described, for example:
-Lubrication of cables, chains, gear boxes, bearings, brackets, etc.
-Inspection of the wear parts, such as cables, chains, hooks, straps and brake pads. Specification of intervals of test and inspection, as well as criteria of removal;
-Principle of operation of the devices of protection and regulations in case of outbreak of these devices, for example when a new setting of the emergency stop device;
-Information related to the verification of the correct operation of the limiters must be given;
-Measures to avoid possible damage to the winch, in case of incorrect phase sequence, must be indicated in the information to use.

ATTENTION
RISK OF INJURY FROM MOVING PARTS
Non respect of these instructions can result in severe injury or death.
To avoid injury to hands and fingers, do not approach of cable, the loop, hook and cable guide during installation use. winching or unwinding.
Always be extremely careful in the handling of the hook and cable during winching.

EN

Always use the hook strap provided whenever you roll or unroll the cable during the installation or winching to avoid injury to hands and fingers.
ATTENTION
CHEMICAL RISKS AND FIRE
Non respect of these instructions can result in severe injury or death.
Remove all you jewelry, go back and tie your hair long and possibly cover them with a Cap. Wear eye protection.
Don't never lean on the battery to connect the cables.
Ensure that the area to drill for mounting is not on the fuel, brakes, electrical system, etc.
Do not pass the electric cables:
-over sharp edges
-through or near moving parts
-close to parts that can heat
Isolate and protect all cables and electrical connectors.
Always perform the electric connections as indicated in the manual.
ATTENTION
RISK OF FALL AND CRASH
Non respect of these instructions can result in severe injury or death.
Never use as a hoist or to suspend a load.
Never use it to move up, or move a person.
ATTENTION
RISK OF INJURY FROM MOVING PARTS
Non compliance with these instructions may cause minor injuries to moderate.
General precautions:
First know your winch: take time to read and understand this manual installation and use, and the basic techniques of winching guide to familiarize yourself with your winch and the winching operation.
Do not use this winch if you are under 16 years old.
Never use this winch if you are underwater ' influence of drugs, alcohol or medication.
Never exceed the capacity of the winch and cable. Double cable by using a pulley to cover opening to reduce the load.

Facility security:
Always choose a mounting location that is strong enough to support the capacity of your winch's maximum traction.
Always use the switches, remote controls, accessories and components facility approved by the manufacturer.
Always use the hardware level 5 minimum, never welded bolts, or longer than the original bolts.
Always finish the Assembly of the winch and I' attachment of the hook to the loop of hook before connecting the hoist for installation.
Always place the cable guide with the WARNING label above.
Always wrap the cable on the drum as shown on the label of the drum on the winch.
Required for the proper functioning of the automatic brake (if winch is so equipped) and the correct orientation of installation: always extend the cable before use and rewind in charge before using it.
A taut cable avoids the risk of jam and damage the cable during the unwinding.

The safety of the winch:
Always inspect the winch and the condition of the cable before use. A frayed, twisted, or damaged cable must be replaced immediately. If the winch is damaged or if the game, it is necessary to fix it immediately.

Do not hang the cable on itself, it can be damaged. Always use a choke collar, or a protector of tree on the anchor.
Remove any object that can interfere with the operation of the winch.
Take your time to hang the load before winching.
Make sure that the chosen anchor can carry the load, and that the strap or chain cannot drag.
Gear not, don't disengage if the winch is in charge, or the cable is under tension or to the winch drum is moving.
Unroll as much cable as possible during the hanging of the load. Double line or take a remote anchor point.
Not treuillez not without at least 5 turns of cable around the drum, the cable could get away completely from the drum.
Do not stay near the cable and load during the operation and keep others away while winching.
Never touch the cable taut or loaded.
Never touch the cable or hook if the remote control is connected or during winching.
Ask the operator to the neighboring people to ensure their stability during winching.
Keep remote wire away from the drum, cable and anchoring system. Inspect the winch and the remote: cracks, pinching, twisted wires or loose connections.
Replace the damaged components.
If you use the remote control from the inside of a vehicle, pass the thread through the window to avoid risk of NIP it in the door.

ATTENTION

RISK OF CUTTING AND BURNING

Failure of these instructions may cause minor injuries has moderated.
To avoid injury to hands and fingers, always wear thick safety gloves to handle the cable.
Don't let not the cable in your hands.
Some parts of the winch can heat up during and after the winching: motor, drum and cable. Careful not to burn yourself touching them.
Note to avoid damaging your winch:
Do not pull laterally, that wrapped the cable on one side of the drum and will damage the cable or the winch.
Make sure you have engaged or disengaged at bottom.

Do not use the winch for pulling other vehicles. The accidental loads might temporarily exceed the capacity of the winch and cable.
Do not push on the cable. The accidental loads might temporarily exceed the capacity of the winch and cable.
Do not use the winch to hold a load during transport.
Do not immerse the winch in water.
Be sure to store the remote control in a protected, clean, dry place.

DIRECTIONS FOR USE:

WORK on a clean and tidy place. Messy places promote accidents.
OBSERVE THE WORKING CONDITIONS. Do not use the winch in damp, wet, or dimly lit place. Do not expose the accessories tools to the rain. Light of the place.
Don't use electric in the presence of gas or liquid equipment.
KEEP CHILDREN AWAY. They should never be allowed on the place of winching. Do not let them touch the machinery, tools or equipment.
STORE THE ACCESSORIES. When not in use, the tools are a store in a local firm, and dry to avoid rust. Lock and never allow children to access.

EN

DO NOT FORCE THE WINCH. HE will be more effective, safe and constant at its rated speed.
No accessories use an attempt to increase his speed.
USE THE TOOLS APPROPRIATE TO THE TASK ACCESSORIES.
WEAR APPROPRIATE CLOTHING. Do not wear loose clothing or jewelry (pendants...). Prefer footwear with anti-slip soles. Attach and pull up your long hair.
TAKE CARE OF THE ELECTRIC CABLE.
REMOVE THE ACCESSORIES TOOLS BEFORE WINCHING.
AVOID THE FALSE STARTS. Be sure to be prepared before you begin winching.
STAY ALERT. Do not use the hoist when you are tired.
DO NOT USE THE WINCH UNDER THE INFLUENCE OF DRUGS, ALCOHOL, OR MEDICATION.
CHECK THE STATUS OF THE WINCH BEFORE USING IT. Any damaged or broken part is repaired or replaced by a qualified technician. Do not use the winch if one any switch / button does not work properly.
Parts spare PARTS AND ACCESSORIES. Do not replace with parts for other models or other specifications, this would negate the warranty. Only use suitable spare parts available from distributors.

ATTENTION

1. Always connect the Red wire to the positive pole and the black wire to the negative pole of the battery.
2. Do not operate the winch continuously, otherwise you will quickly drain your battery.
3. Run your engine during winching to recharge the battery.
4. Do not use a battery dirty, corroded or leaking. The acid could burn you.
5. Wear safety glasses approved to work on the battery.

This winch is designed to be mounted temporarily through the adapter plate, but you may as well fix it permanently.
The lever hoists and their components are capable of operating at a temperature between-10 ° C and + 50 ° C.
Fasteners: the device is equipped with two hooks, one to suspend the flask / pulley and the other to attach the load.
To avoid overloads, the effort on the end of the actuator for each operator to lift rated load, must be between the following values:
20 Dan to 55 daN on the lever for a winch lever ≤ 1000 Kg.
Release of the lifting body: to disengage the lifting body, it is possible to open the only braking system in the case of low load. The braking system must be operated automatically when the load on the lifting body is greater than 30 kg for the hoist lever with a nominal capacity less than or equal to 1000 kg and greater than 3% of the nominal capacity when it is greater than 1000 kg.
The load does not drop more than 300 mm until the brake is to stop the fall.

MOORING

A failure of mooring may result in a risk of serious injury. The user must always check, before operating, that the cable or the device docking points are of sufficient strength to exercise (lifting and traction). It is recommended to anchor the winch connecting it to the fixed point or to the load using an appropriate capacity Sling. It is forbidden to use the unit as a sling cable passing around an object to get it back by its hook.

EN

MANEUVER

Manipulation of the winch is very simple and is done in manoeuvring the telescopic handle after a back and forth movement whose amplitude is variable according to the convenience of the operator.
The movements of the market front and rear levers are double effect, load moving every race of lever in either direction of movement of the handle.

DECOMMISSIONING AND STORAGE

Store the appliance and the cable in a dry place, protected from the weather. The cable must be stored on the drum and completely out of the unit. Before you wrap on his grinder, it is recommended to inspect it and clean it with a brush to grease.

MAINTENANCE

1. Lubricate the cable occasionally with light oil.
2. Graissez the gears every 6 months. To do this, remove the clutch button and separate the left and right housings. Use any good grade waterproof grease.

PULLING CAPACITY

1. This winch has a capacity of 1000 kg*. In practice, you can use it to:
   a. Pull up to 1000 kg initially stopped, on flat ground.
   b. Move a maximum 4.5 t craft on the water.
   c. Maintain moving a vehicle of maximum 5.4 t.
2. The ability to traction decreases depending on the slope. For example, the ability to run password 5.4 t on flat ground to 0.5 t on upward slope of 45 °.

*Max capacity of 1000 kg and working load of 450 kg (recommended weight for multiple repetitions of load pulling)

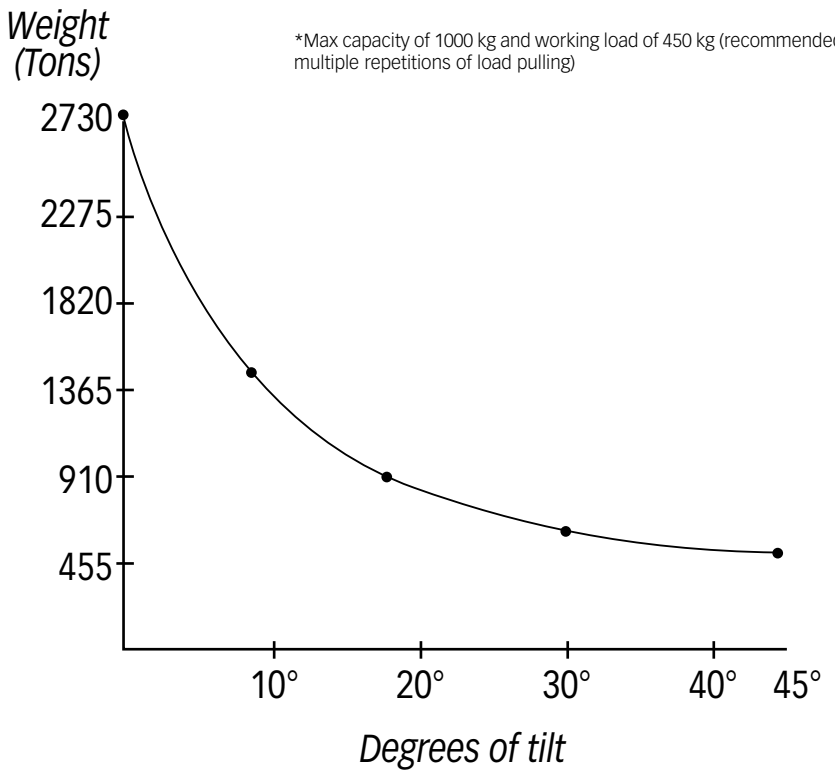

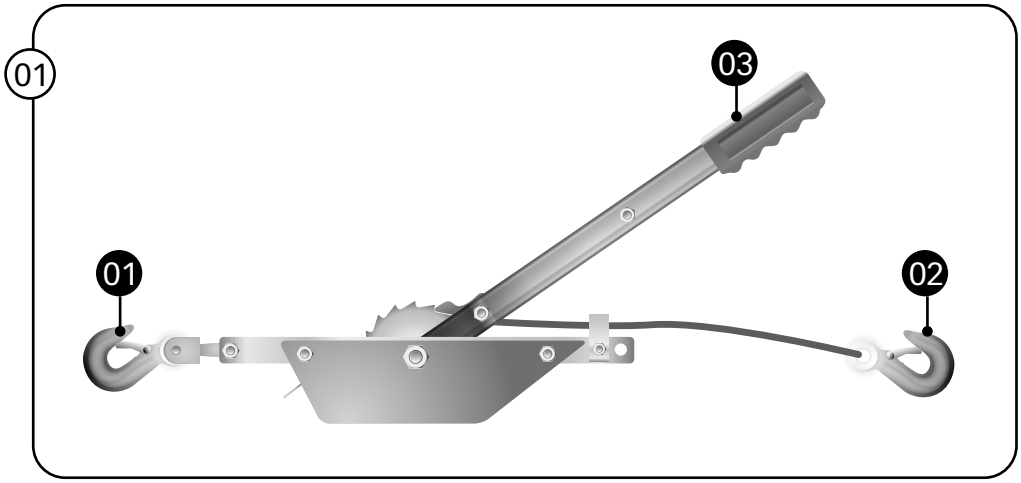

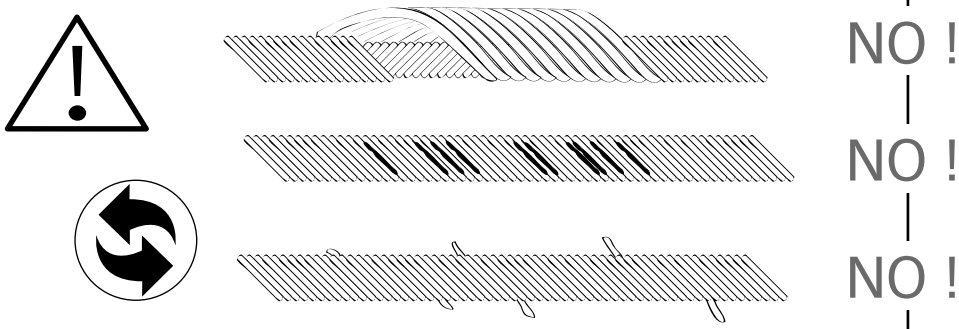

- Vérifier régulièrement que le câble en acier soit en bon état
- Periodically check that the steel cable is in good conditions

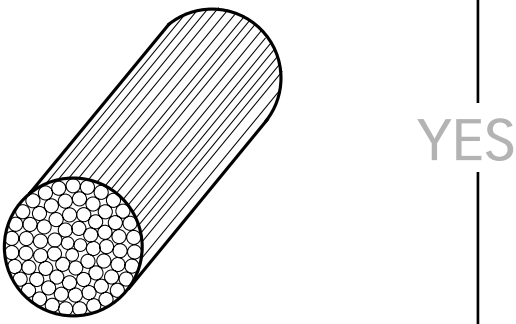

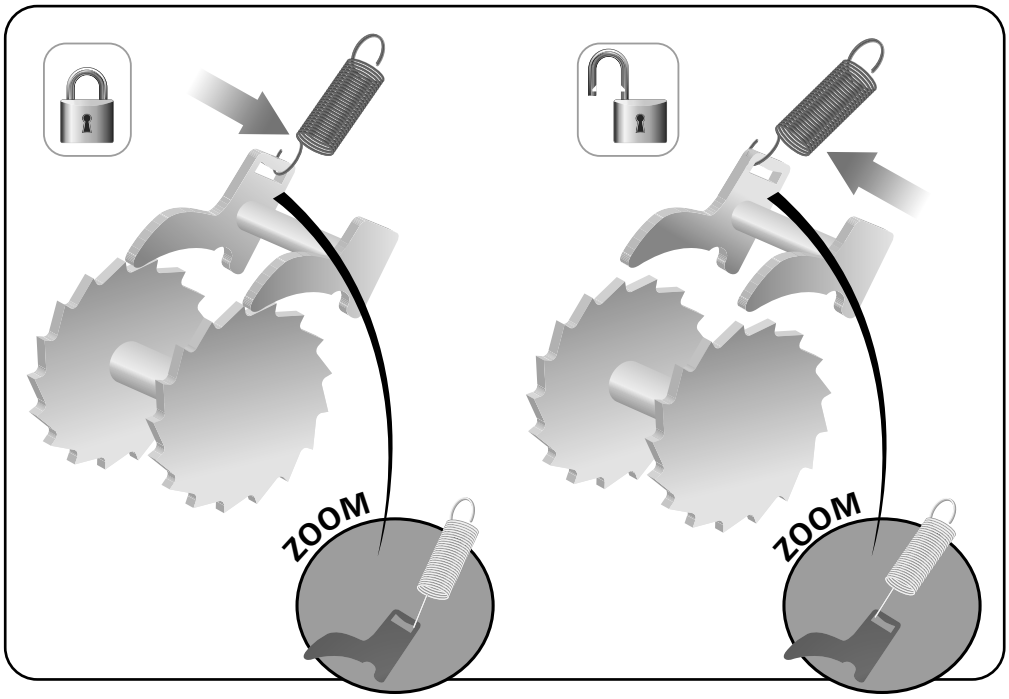
ZOOM
ZOOM

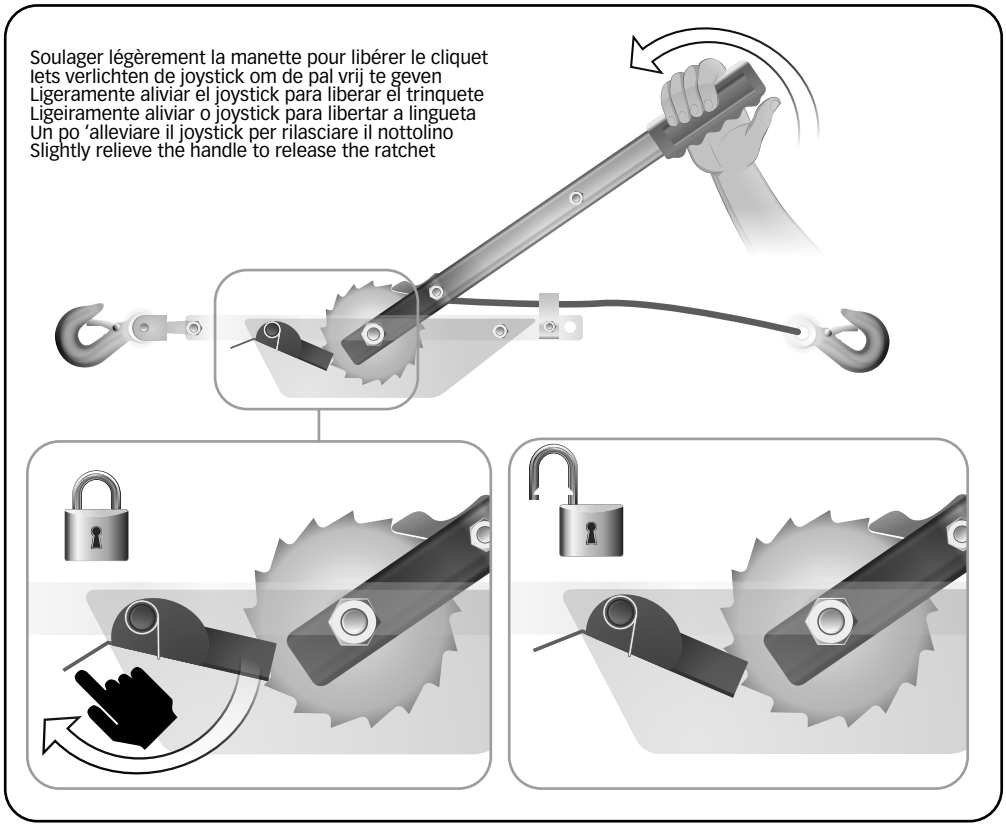
Soulager légèrement la manette pour libérer le cliquet
Iets verlichten de joystick om de pal vrij te geven
Ligeramente aliviar el joystick para liberar el trinquete
Ligeiramente aliviar o joystick para libertar a lingueta
Un po ‘alleviare il joystick per rilasciare il nottolino
Slightly relieve the handle to release the ratchet

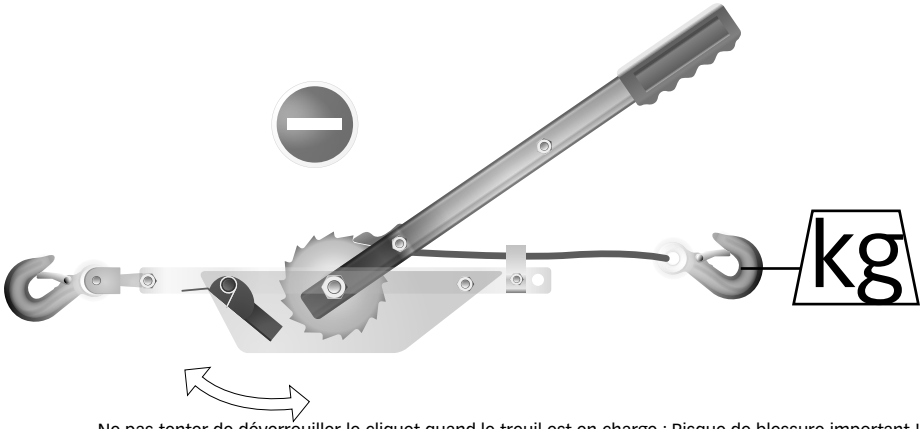

Ne pas tenter de déverrouiller le cliquet quand le treuil est en charge : Risque de blessure important !
Laat de klink niet vergrendelen wanneer de lier is belast met: Gevaar voor ernstig letsel!
No bloquear el pestillo cuando el cabrestante está a cargo: Riesgo de lesión importante!
Não bloquear o trinco quando o guincho está no comando: Risco de lesões significativas!
Non bloccare il fermo quando il verricello è responsabile: rischio di lesioni significative!
Do not attempt to unlock the latch when the winch is in charge: Risk of significant injury!

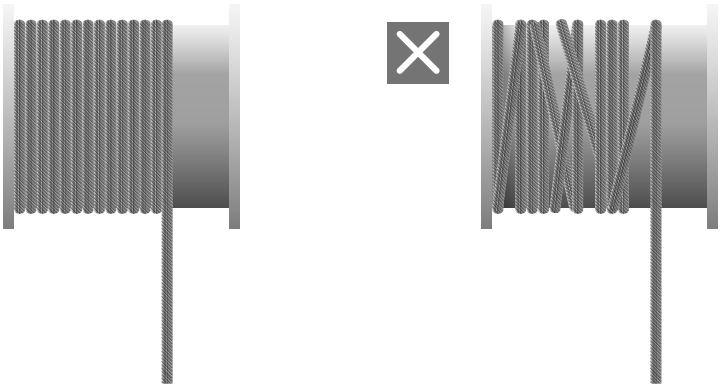

- L'enroulement incorrect du câble peut abîmer ce dernier et entraîner le blocage du treuil.
Il est important de dérouler complètement l'ensemble du câble avant d'opérer une traction.
Lorsque vous enroulez le câble en traction, assurez-vous que les spires soient correctement alignées, afin d'éviter tout enchevêtrement du câble.
- Als de kabel onjuist is opgewonden, kan de kabel beschadigd raken en kan de lier vastlopen.
Het is belangrijk om de hele kabel af te wikkelen voordat u eraan trekt.
Zorg er bij het opspannen van de kabel voor dat de windingen correct zijn uitgelijnd om te voorkomen dat de kabel in de knoop raakt.
- Enrollar incorrectamente el cable puede dañarlo y hacer que el cabrestante se atasque.
Es importante desenrollar todo el cable antes de tirar.
Al enrollar el cable en tensión, asegúrese de que las espiras estén correctamente alineadas para evitar que el cable se enrede.
- O enrolamento incorreto do cabo pode danificá-lo e fazer com que o guincho emperre.
É importante desenrolar todo o cabo antes de puxar.
Ao enrolar o cabo em tensão, certifique-se de que as voltas estejam corretamente alinhadas, para evitar o emaranhamento do cabo.
- Incorrectly winding the cable can damage the cable and cause the winch to jam.
It is important to unwind completely the entire cable before pulling.
When winding the cable in tension, make sure that the turns are correctly aligned in order to avoid any tangling of the cable.

01

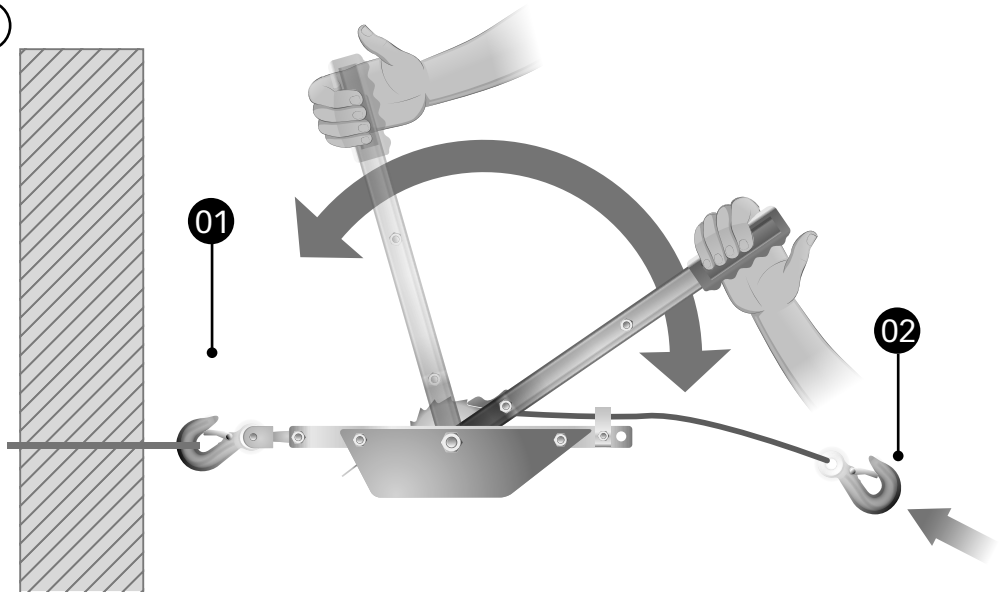

Toujours garder la main sur le levier pendant le halage !
Houd altijd greep van de hefboom bij het inhalen!
Siempre mantener la suspensión de la palanca durante el arrastre!
Mantenha sempre espera da alavanca durante a transportar!
Tenere sempre in mano la leva durante la alaggio!
Always keep your hand on the lever while hauling!

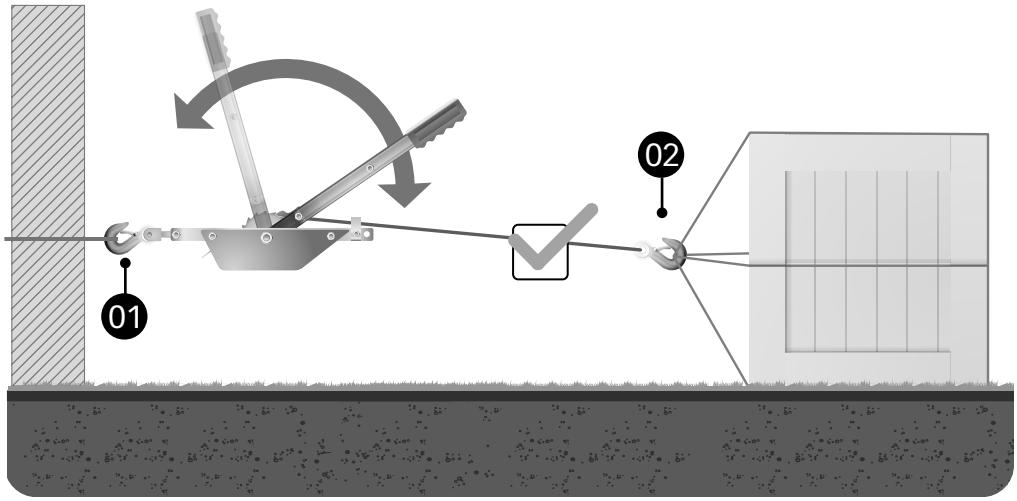

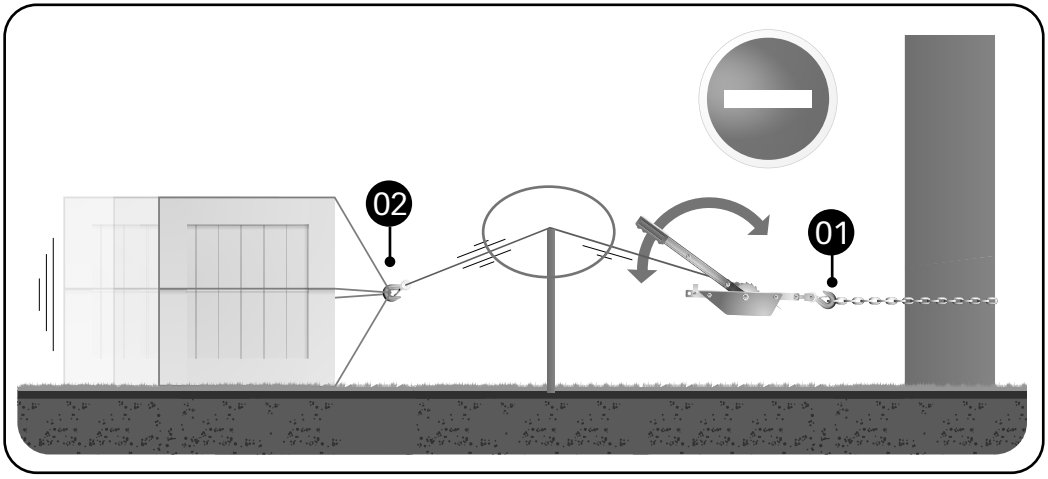
02
01

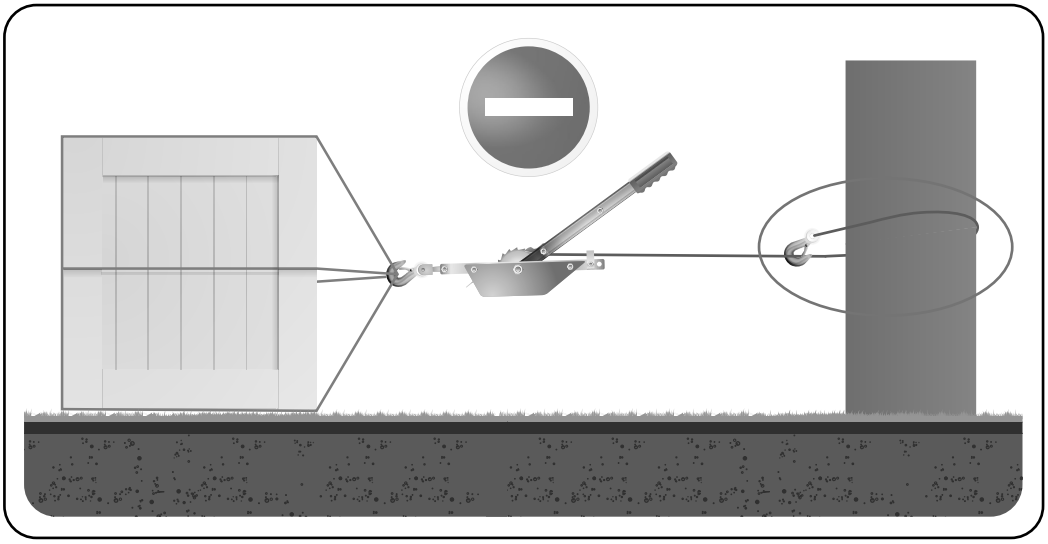

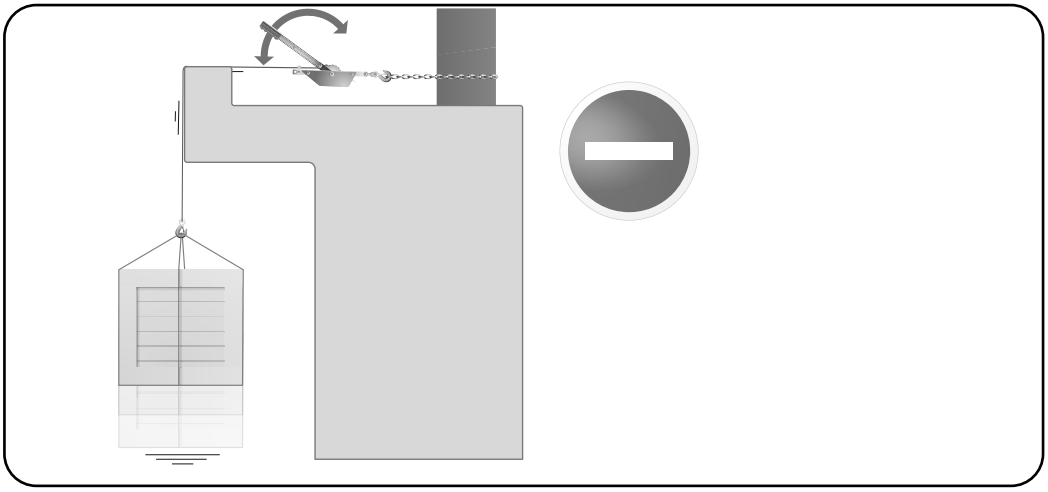

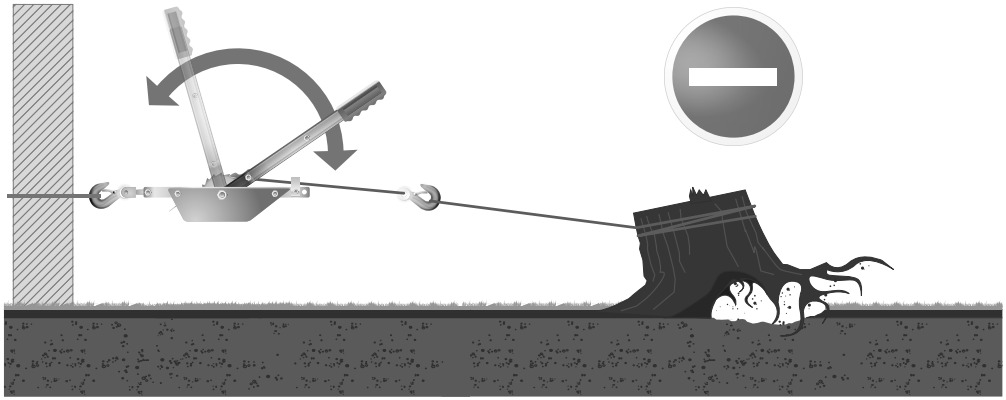

Ne pas utiliser ce produit pour du dessouchage
gebruik dit product niet voor het verwijderen van stronk!
no utilice este producto para la eliminación de tocones
não use este produto para remoção de coto
non utilizzare questo prodotto per la rimozione del moncone
do not use this product for stump removal

• Attention ! Rester à distance des pièces en mouvement.
• Caution! To remain remote parts moving.
• Beachtung! An Distanz der Stücke in Bewegung bleiben.
• ¡Atención! Seguir siendo partes a distancia en movimiento.
• Attenzione! Restare a distanza parti in movimento.
• Atenção! Permanecer a distância peças em movimento.

• Ne doit être utilisé que par une seule personne !
• Must be used only by only one person!
• Darf nur von nur einer Person benutzt werden!
• ¡Debe utilizarse que por una única persona!
• Deve essere utilizzata soltanto da una sola persona!
• Deve ser utilizado apenas por só uma pessoa!

- Cet appareil n'est pas prévu pour être utilisé par des personnes (y compris les enfants) dont les capacités physiques, sensorielles ou mentales sont réduites, ou des personnes dénuées d'expérience ou de connaissance, sauf si elles ont pu bénéficier, par l'intermédiaire d'une personne responsable de leur sécurité, d'une surveillance ou d'instructions préalables concernant l'utilisation de l'appareil.

- Il convient de surveiller les enfants pour s'assurer qu'ils ne jouent pas avec l'appareil.

- Dit product is niet bedoeld voor gebruik door personen (inclusief kinderen) met een lichamelijke, zintuiglijke of geestelijke vermogens, of gebrek aan ervaring of kennis, tenzij ze zijn gegeven door door een persoon die verantwoordelijk is voor hun veiligheid, toezicht of instructies over het gebruik van het apparaat.

- Het moet toezicht houden op kinderen om ervoor te zorgen dat zij niet met het apparaat spelen.

- This product is not intended for use by persons (including children) with physical, sensory or mental capabilities, or lack of experience or knowledge, unless they have been given by through a person responsible for their safety, supervision or instruction concerning use of the device.

- It should supervise children to ensure they do not play with the device.

- Este producto no está diseñado para ser utilizado por personas (incluidos niños) con capacidades físicas, sensoriales o mentales, o la falta de experiencia o conocimiento, a menos que hayan sido dadas por través de una persona responsable de su seguridad, supervisión o instrucciones relativas al uso del dispositivo.

- Se debe supervisar a los niños para asegurarse de que no jueguen con el dispositivo.

- Este produto não é destinado ao uso por pessoas (incluindo crianças) com capacidades físicas, sensoriais ou mentais, ou falta de experiência ou conhecimento, a menos que tenham sido dadas por através de uma pessoa responsável pela sua segurança, supervisão ou instruções relativas à utilização do dispositivo.

- Deve vigiar as crianças para garantir que eles não brincam com o dispositivo.

		4 mm

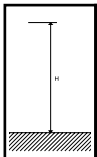		2 m

	Charge maximale : Maximum capacity : Maximale Belastung: Carga máxima: Carico massimo: Carga máxima: Maximale belasting: **Μέγιστο φορτίο:** Maksymalne obciążenie: Maksimikuorma: Maximal belastning: Максимален товар: Maksimal belastning:	Sarcina maximă: Максимальная нагрузка: Maksimum yük: Maximální zatížení: Maximálne zaťaženie: יכרמ סמוע: الحد الأقصى للتحميل: Maximális terhelés: Največja obremenitev: Maksimaalne koormus: Maksimālā slodze: Maksimali apkrova: Maksimalna naplata:	1000 kg

	Poids : Weight : Gewicht : Peso : Peso : Peso : Gewicht : Βάρος : Masa : Paino : Vikt : Vægt : Greutate :	Вес : Ağırlık : Hmotnost : Hmotnosť : משקל .الوزن Súly : Teža : Тегло : Raskus Svoris Svars Težina:	**2,28 kg**

	Porter des lunettes de sécurité : Wear protective eyewear : Schutzbrille tragen : Llevar puestas gafas protectoras : Portare de gli occhiali di sicurezza : Utilizar óculos de segurança : Draag een veiligheidsbril : Φοράτε γυαλιά ασφαλείας: Zakładać okulary ochronne : Käytä suojalaseja : Använd skyddsglasögon : Der skal benyttes sikkerhedsbriller : Purtați ochelari de protecție :	Наденьте защитные очки : Güvenlik gözlükleri takın : Používejte bezpečnostní brýle : Noste ochranné okuliare : תחיטב יפקשמ ביכרהל אנ. حمل نظارات وقاية. Viseljen védőszemüveget : Nositi zaščitna očala : Да се използват защитни очила : Kandke kaitseprille Nešioti apsauginius akinius Valkāt aizsargbrilles Nositi zaštitne naočale:	X
	Porter des gants : Use rubber gloves : Scchutzhandschuhe tragen : Llevar guantes de protección : Indossare i guanti di protezione : Utilizar luvas de protecção : Draag veiligheidshandschoenen : **χρήση προστατευτικών γαντιών :** Używać rękawic ochronnych : Käytä suojakäsineitä : Använd skyddshandskar : Der skal benyttes handsker : Purtați mănuși :	Наденьте перчатки : Eldiven takın : Noste rukavice : Noste rukavice : תופפכ שובלל אנ لبس قفازات. Viseljen kesztyű t Nositi rokavice: а се използват предпазни ръкавици : Kandke kindaid Mūvėti pirštines Valkāt cimdus Nositi zaštitne rukavice:	X
	Lire les instructions avant usage : Read the instructions before use : Vor Einsatz des Geräts Anweisung lesen : Léase las instrucciones antes de usar : Leggere le istruzioni prima dell'uso : Ler as instruções antes da utilização : Lees voor het gebruik de instructies : Διαβάστε τις οδηγίες πριν από τη χρήση: Zapoznać się z instrukcją przed użyciem : Lue ohjeet ennen käyttöä : Läs anvisningarna före användning : læs instruktionerne før brug Înainte de utilizare, cititi instructiunile :	Внимательно прочитайте следующие инструкции : Kullanmadan talimatları okuyunuz : Pozorně si přečtěte následující pokyny : Pred použitím si precítajte pokyny : זרם חילופי اقرأ التعليمات قبل الاستخدام. használat elott olvassuk el az utasítást : Pred uporabo preberite ustrezna navodila : Прочетете указанията за употреба : Enne kasutamist lugege instruktsiooni Prieš naudojimą perskaityti instrukciją izlasīt instrukcijas pirms lietošanas Pročitati upute prije uporabe:	X
	Conformité européenne : Conforms to EC standards : CE-Konformität : Cumple con las directivas CE : Conforme alle norme CE : Conforme às normas CE : Voldoet aan de EG-normen : Ευρωπαϊκή Συμμόρφωση: Zgodność z normami CE : EU-standardien mukainen : EU-standardien mukainen : Overholder EU standarderne : Conform cu normele europene:	соответствие европейским стандартам: Avrupa uygunluk : Evropská shoda : Európska dohoda : התאמה לתקנים האירופיים مطابق للمواصفات الأوروبية. Evropska ustreznost : Európai megfelelőség : Съответствие с европейските норми : Euroopa Liidu vastavusmärk Europinių normų atitikima Atbilstība Eiropas standartiem Europska sukladnost	X
	Danger : Danger : Gefahr : Peligro : Pericolo : Perigo : Gevaar : Κίνδυνος: Niebezpieczńestwo : Vaara : Fara : Fare : Pericol :	Опасно : Tehlike : Nebezpečí : Nebezpečenstvo : סכנה. خطر. Veszély : Nevarnost: Опасност : Oht Pavojus Bīstamība Opasnost:	X

	Soumis à recyclage Subjected to recycling Sujeto a reciclaje Sottoposti a riciclaggio Sujeitos à reciclagem Não deite no lixo Niet wegwerpen Υπόκειται σε ανακύκλωση Nie wyrzucac Älä heitä pois luontoon Batteriet får inte kastas Bortkast det ikke Nu le auncati	Подлежит переработке Atmayiniz Nevyhazujte je do bežného odpadu Neodhadzovat Gjenvinningspliktig فلا تلقوا هذه المنتج في القمامة. ne mečite1 Ne odvržite ga/jih vstran Taaskasutusse kuuluv Ärge visake seda minema Nemėtykite Nemest Podvrgnuto recikliranju	X

Recyclage des déchets :
Les outils, accessoires et leur emballages doivent suivre une voie de recyclage adaptée. Conformément aux directives Européenne 2012/19/UE et 2006/66/CE, les composants d'un produit doivent être séparés, collectés, recyclés ou éliminés en conformité avec les réglementations environnementales en vigueur. Les appareils, batteries, piles, huiles, emballages devront être déposés dans les systèmes d'élimination des déchets spéciaux tels que déchetteries. Renseignez-vous auprès de votre commune pour connaître l'organisme le plus proche à même de retraiter ou de collecter ces déchets.

	Recyclable, soumis au tri sélectif Recyclable, subject to recycling Recyclingfähige, unterliegen Recycling Reciclables, sujetos a reciclaje Riciclabili, soggetti a riciclaggio Recicláveis, sujeito à reciclagem Recycleerbare, onderworpen aan recycling Ανακυκλώσιμο, υπόκειται σε επιλεκτική διαλογή Opakowanie nadaje się do recyklingu podlegają recyklingu Kierrätettävien pakkausten kohteena kierrätys Återvinningsbara förpackningar omfattas återvinning Рециклиращи се опаковки подлежат на рециклиране Genanvendelig underlagt genbrug	Reciclabile sub rezerva reciclare Повторно упаковка подлежит вторичной переработке Geri dönüşüm Geri dönüştürülebilir ambalaj konusu Recyklovatelné podléhající recyklaci Recyklovatelné podliehajúce recykláciu Resirkulerbar, med forbehold om selektiv sortering يخضع إلى إعادة التدوير تحت قوانين التجميع والتدوير Újrahasznosítható csomagolás alá újrahasznosítás Reciklirati predmet recikliranje Pakendite suhtes ringlussevõtu Pārstrādājams iepakojums otrreizējai pārstrādei Perdirbamų taikomos perdirbimo Može se reciklirati, podložno selektivnom sortiranju	X

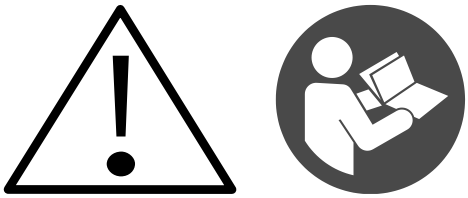

- Faire contrôler cet appareil par un organisme agréé tous les six mois
- Have the machine checked by an approved body every six months
- Das Gerät alle sechs Monate von einer zugelassenen Fachstelle überprüfen lassen
- Hacer controlar este aparato por un organismo autorizado cada seis meses
- Far controllare questo apparecchio da un ente autorizzato ogni sei mesi
- Mandar verificar este aparelho por um organismo autorizado a cada seis meses
- Laat dit toestel om de zes maanden door een erkend organisme controleren
- Να ελέγχετε την συσκευή αυτή από έναν εγκεκριμένο οργανισμό κάθε έξι μήνες
- Zlecać kontrolę urządzenia co sześć miesięcy w upoważnionej instytucji
- anna laite valtuutetun liikkeen tarkistettavaksi kuuden kuukauden välein
- Låt en godkänd organisation kontrollera apparaten var sjätte månad
- Поверете проверката на машината на сертифицирани органи на всеки шест месеца
- Dette apparatet skal kontrolleres af en autoriseret organisme hver sjette måned
- Controlaţi aparatul cu ajutorul unui organism agreat la fiecare şase luni
- Каждые шесть месяцев оборудование должно проверяться уполномоченными организациями
- Her altı ayda bir cihazı yetkili bir servise kontrol ettirin
- Každých šest měsíců nechte přístroj překontrolovat schváleným orgánem
- Nechajte skontrolovať prístroj oprávneným úradom každých šesť mesiacov
- יש לבצע בדיקה של תקינות המכשיר על-ידי גוף מוסמך כל ששה חודשים
- ينبغي مراقبة هذا الجهاز من قبل هيئة مع تمدة كل ستة أشهر.
- Ellenőriztesse a készüléket hat havonta egy hivatalos szervezettel
- Pooblaščena organizacija naj na šest mesecev preveri to napravo
- Iga kuue aasta järel seda aparaati peab kontrollima volitatud organ
- Kas šešis mėnesius šį aparatą turi patikrinti įgaliotas organas
- Ik pēc sešiem mēnešiem šī ierīce jāpārbauda pilnvarotai institūcijai

- Attention! Rester à distance des pièces en mouvement.
- Caution! To remain remote parts moving.
- Beachtung! An Distanz der Stücke in Bewegung bleiben.
- ¡Atención! Seguir siendo partes a distancia en movimiento.
- Attenzione! Restare a distanza parti in movimento.
- Atenção! Permanecer a distância peças em movimento.

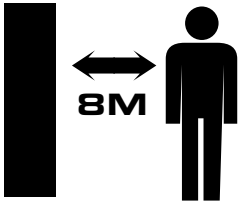

TF 1000

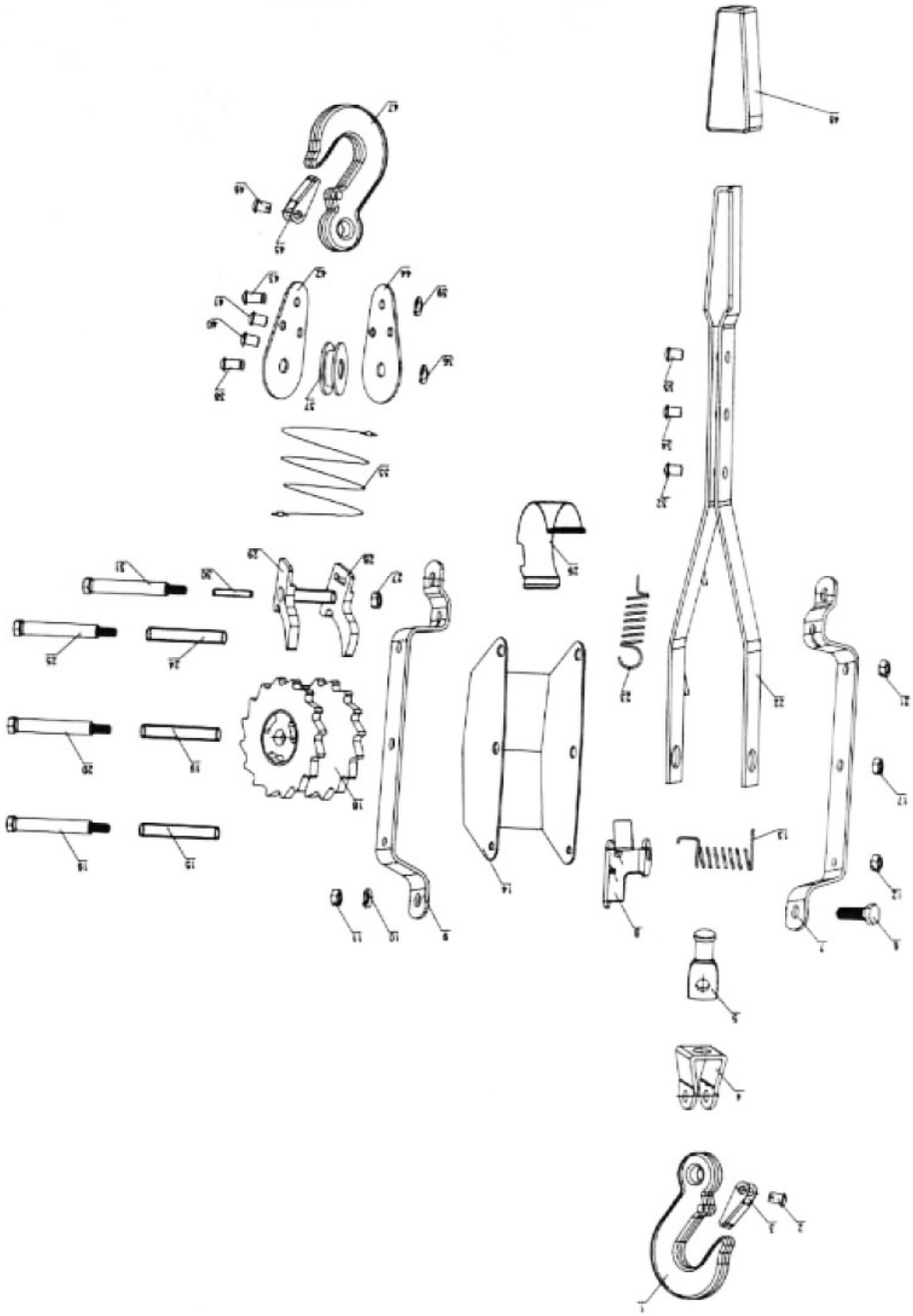

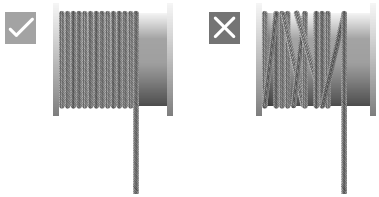

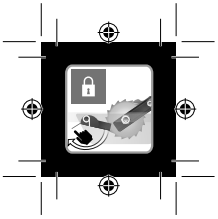

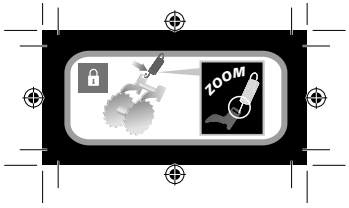

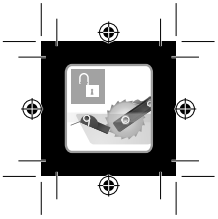

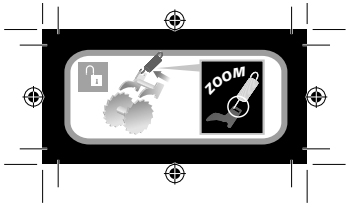

TREUIL DE HALAGE À LEVIER
TOWPATH TO LEVER HOIST

Charge de travail / Working capacity: 450 Kg
Charge maxi. / Maxi capacity: 1000 Kg

Kg 450 kg Ø = 4 mm L = 2 m

TF 1000 - 182013
2016

2,28 kg

Numéro de modèle / Model number : KH1000D
Numéro de série / Serial number :

FAR GROUP EUROPE
192, Avenue Yves Farge
37700 St. Pierre-des-Corps
Made in P.R.C.

FAR TOOLS®

DECLARATION DE CONFORMITE
VERKLARING VAN OVEREENSTEMMING
DECLARACION DE CONFORMIDAD
DICHIARAZIONE DI CONFORMITA
KONFORMITÄSERKLÄRUNG
DECLARATION CONFORMITY
DECLARAÇÃO DE CONFORMIDADE
DEKLARACJA ZGODNOSCI Z NORMAMI
OM ÖVERENSSTÄMMELSE
VAATIMUSTENMUKAISUUSVAKUUTUS
OVERENSSTEMMELSESERKLÆRING
ΔΗΛΩΣΗ ΣΥΜΜΟΡΦΩΣΗΣ

DECLARAŢIE DE CONFORMITATE
VYHLÁSENIE ZHODY
Декларация соответствия
הצהרת תואמו ת
Uygunluk beyanı
التصريح بالمطابق ة
PROHLÁŠENÍ SHODY
EGYEZŐSÉGI NYILATKOZAT
Декларация за съответствие с нормите
IZJAVA O SKLADNOSTI
DEKLARĀCIJA
ATITIKTIES DEKLARACIJA
KINNITUS
IZJAVA O SUKLADNOSTI

Le soussigné,
Ondergetekende,
Der Unterzeichner,
O abaixo assinado,
Undertecknad,
Долуподписаният
Undertegnede
Subsemnatul,
Я, нижеподписавшийся,
Imzalayan,
Níže podepsaný,
Toliau pasirašęs

Déclare par la présente que,
Verklaart hiermede dat,
Erklärt hiermit daß,
Declara pela presente que,
Förklarar härmed att
Заявява с настоящото
erklærer hermed, at
Declar prin prezenta că,
настоящим подтверждаю, что
Mevcut belgeyle beyan ediliyor ki,
tímto prohlašuje, že,
Pareiškia, kad,

Personne autorisée à constituer le dossier technique :
Christophe HUREL

CE

FAR GROUP EUROPE
192, Avenue Yves Farge
37700 St. Pierre-des-Corps
FRANCE

El suscrito,
Il sottoscritto,
The undersigned,
Ninej podpisany
Alleķirjoittanut,
Ο κάτωθι υπογεγραμμένος,
Nižšie podpísaný
החתום מטה,
الموقع أدناه
Alulírott,
Podpisani,
Apakšā parakstījies
allakirjutanu
Dolje potpisani,

Declara por la presente, que,
Dichiare che,
Declares that,
OOwiadcza niniejszym, ņe
Ilmoitetaan täten että,
Δια του παρόντος δηλώνει ότι,
týmto vyhlasuje, že
מצהיר בזה כי
يصرح إستنادا على ذلك
kijelentem, hogy a készülék Izjavlja da,
Pareiškia, kad,
Ar šo apliecina, ka,
Kinnitab, et
Izjavljuje u ovom dokumentu da je

Treuil de halage à levier / Jaagpad aan hendel hoist / Camino de sirga para polipasto de palanca / Towpath de talha de alavanca / Alzaia a paranco a leva / Towpath to lever hoist

code

FARTOOLS / 182013 / TF 1000 / KH1000D

Est conforme et satisfait aux directives et normes CE,
In overeenstemming is met en Voldoet aan EG richtlijnen,
Den folgenden EU-Bestimmungen entspricht,
Respeita e está em conformidade com as normas CE,
Överensstämmer med och uppfyller EG-standarder,
Съответства и отговаря европейските норми
Er i overensstemmelse med og overholder EU standarderne
Este conform şi satisface normele CE
полностью соответствует и удовлетворяет
требованиям стандартов ЕС
CE şartlara uygundur,
odpovídá normám ES.
Atitinka ir atitinka EB direktyvas ir standartus,

Cumple con la directivas de la CE,
È conforme alle direttive CEE,
Complies with the EEC directives and standards,
Odpowiada normom UE,
Täyttää EU-vaatimukset,
Συμμορφώνεται και ικανοποιεί τις οδηγίες και τα πρότυπα
CE,zodpovedá normám ES.
מתאים ועונה לתקני CE
بأن الجهاز يطابق و يلبي معايير مجموعة الدول الأوروبية
kielégíti a CE szabványok előírásait.
Je v skladu z in izpolnjuje norme Evropske skupnosti.
Atbilst un atbilst EK direktīvas un standartus,
Vastab ja vastab EÜ direktiividele ja standarditele,
Sukladan i ispunjava direktive i standarde CE,

2006/42/EC 2011/65/EU 2015/863/EU

EN13157 :2004+A1 :2009

Christophe HUREL,
Président Directeur Général
19/09/2024
Fait à St. Pierre-des-Corps

5 ANS 10 ANS

GARANTIE / RÉPARABILITÉ

FR. GARANTIE

Cet outil est garanti contractuellement contre tout vice de construction et de matière, à compter de la date de vente à l'utilisateur et sur simple présentation du ticket de caisse. La garantie consiste à remplacer les parties défaillantes. Cette garantie n'est pas applicable en cas d'exploitation non conforme aux normes de l'appareil, ni en cas de dommages causés par des interventions non autorisées ou par négligence de la part de l'acheteur. La garantie ne s'applique pas sur les dommages causés par une défaillance de l'outil.

DE. GARANTIE

Die Garantiezeit für dieses Gerät in bezug auf Konstruktions- und Materialfehler beträgt lt. Vertrag bei Vorlage des Kassenbons. Die Garantieleistung besteht im Ersatz schadhafter Teile. Die Garantie erlischt bei einen Einsatz des Geräts, der nicht normentsprechend ist, bei Schäden, die auf unsachgemäße Eingriffe zurückzuführen sind bzw. bei Nachlässigkeit seitens des Käufers. Die Garantie erstreckt sich nicht auf Schäden, die auf Fehlfunktionen des Geräts zurückzuführen sind.

IT. GARANZIA

Quest' attrezzo è garantito per contratto contro qualsiasi difetto di costruzione e di materia, a partire dalla data di vendita all' utente e su semplice presentazione dello scontrino. La garanzia consiste nel sostituire le parti difettose. Questa garanzia non è applicabile in caso di sfruttamento non conforme alle norme dell' apparecchio, né in caso di danni causati da interventi non autorizzati o da negligenza da parte dell' acquirente. La garanzia non si applica ai danni causati da un'avaria dell'attrezzo.

EN. GARANTEE

This tool is guaranteed, in writing, against any defect in manufacture or parts from the date of sale, upon simple presentation of the sales slip. The guarantee is limited to the replacement of faulty parts. This guarantee is not applicable in the event of usage which is not conform with the intended usage of the apparatus, nor in the event of damage caused by unauthorised servicing or negligence on behalf of the purchaser. This guarantee does not apply to any damage caused by the failure of this tool.

ES. GARANTIA

Esta herramienta se garantiza contractualmente contra todo defecto de construcción y materia, a partir de la fecha de venta a l' usuario y sobre simple presentación del recibo de caja. La garantía consiste en sustituir a las partes defectuosas. Esta garantía no es aplicable en caso de explotación no conforme a las normas del aparato, ni en caso de daños causados por intervenciones no autorizadas o por negligencia por parte del comprador. La garantía no se aplica sobre los daños causados por un fallo del herramienta.

NL. GARANTIE

Dit gereedschap heeft een garantie tegen constructiefouten en materiaaldefecten, die geldig is vanaf de aankoopdatum door de gebruiker, op vertoning van de kassabon. De garantie betreft de vervanging van de defecte onderdelen. Deze garantie is niet van toepassing indien het apparaat niet volgens de normen gebruikt is, noch in geval van schade veroorzaakt door oneigenlijk gebruik of nalatigheid van de koper. De garantie is niet van toepassing op schade voortvlriend uit een defect van het gereedschap.

PT. GARANTIA

Esta ferramenta tem uma garantia contratual contra qualquer defeito de construção e de material, a partir da data de venda ao utilizador e sobre simples apresentação do talão da caixa.. A garantia consiste em substituir as partes defeituosas. Esta garantia não é aplicável no caso de exploração não conforme às normas do aparelho, nem em caso de danos causados pelas intervenções não autorizadas ou por negligência da parte do comprador. A garantia não se aplica para os danos causados por uma falha da ferramenta.

EL. ΕΓΓΥΗΣΗ

Αυτό το εργαλείο είναι συμβατικά εγγυημένο για οποιοδήποτε ελάττωμα κατασκευής και υλικού, από την ημερομηνία πώλησης στον χρηστή και με την απλή επίδειξη της απόδειξης. Η εγγύηση συνίσταται στην αντικατάσταση των ελαττωματικών εξαρτημάτων. Αυτή η εγγύηση δεν ισχύει σε περίπτωση λειτουργίας που δεν συμμορφώνεται με τα πρότυπα της συσκευής, ούτε σε περίπτωση ζημιάς που πρκαλείται από μη εξουσιοδοτημένες επεμβάσεις ή αμέλεια εκ μέρους του αγοραστή. Η εγγύηση δεν ισχύει για ζημιές που προκαλούνται από αστοχία εργαλείου.

PL. GWARANCJA

Narz´dzie jest obj´te gwarancjà na wszelkie wady konstrukcyjne i materia∏owe, liczàc od daty sprzeda´y u´ytkownikowi i po okazaniu paragonu kasowego. Gwarancjà obejmuje wymian´ cz´Aci wybrakowanych. Gwarancjà nie znajduje zastosowania w przypadku u´ytkowania niezgodnego z normami urzàdzenia, ani w przypadku szkód spowodowanych dzia∏aniami niedozwolonymi lub zaniedbaniami ze strony nabywcy. Gwarancjà nie obejmuje szkód powsta∏ych z powodu upadku urzàdzenia.

SV. GARANTI

Detta verktyg har en avtalsenlig garanti mot konstruktions och materialfel, från och med tidpunkten för användarens inköp och genom uppvisning av kassakvittot. Garantin består i att ersätta de bristfälliga delarna. Denna garanti gäller inte om användningen inte motsvarar apparatens standarder, inte heller vid skador som orsakas av ej tillåtna ingrepp eller på grund av köparens vårdslöshet. Garantin gäller inte förskador som orsakats av att verktyget fungerat bristfälligt.

FI. TAKUU

Tämän laitteen takuu on voimassa sopimuksenmukaisesti kattaen kaikki rakenne- ja materiaaliviat lukien ostopäivästä kassakuittia vastaan. Takuu sisältää viallisten osien korvaamisen. Takuu ei korvaa ohjeidenvastaista käyttöä eikä valtuuttamättomien henkilöiden käsittelystä tai ostajan huolimattomuudesta aiheutuneita vahinkoja. Takuu ei vastaa myöskään toimintahäiriöistä aiheutuneita vahinkoja.

BU. Гаранция

Този инструмент е подготовка гаранция срещу всякакъв дефект в изработката и използваните материали, считано от датата на продажба на потребителя и само срещу представяне на касовата бележка. Гаранционното обслужване се състои в замяна на дефектните части. Настоящата гаранция не е валидна когато апаратът се използва по начин, несъответстващ на стандарта за работа с него, както и в случай на щети, нанесени от неоторизирани лица, или вследствие на проявена небрежност от страна потребителя.
Гаранцията не покрива щети, произтекли вследствие на техническа неизправност на апарата.

DA. GARANTI

Dette værktøj er dækket af en garantikontrakt for konstruktions- og materialefejl, som gælder fra købsdatoen ved visning af kassebonen. Garantien består i at udskifte de defekte dele. Garantien dækker ikke fejl opstået som følge af anvendelse, som ikke overholder standarderne for apparatet, eller skader opstået ved ikke autoriserede indgreb eller sløsethed fra brugerens side. Garantien dækker ikke skader opstået, fordi værktøjet har svigtet.

SERVICE APRÈS VENTE - AFTER SALE SERVICE

FARGROUP EUROPE - 192, Avenue Yves Farge - 37700 St. Pierre-des-Corps - FRANCE
fargroup@fargroup.net

GARANTIE - WARRANTY

5 ANS 10 ANS

GARANTIE / RÉPARABILITÉ

RO. GARANTIE

Acest aparat este garantat din punct de vedere contractual împotriva tuturor viciilor de construcţie şi de material, începând de la data vânzării lui către utilizator şi la simpla prezentare a bonului de casă. Garanţia constă în înlocuirea componentelor defecte. Această garanţie nu se aplică în cazul exploatării în alt mod decât cel recomandat de normele aparatului şi nici în caz de stricăciuni provocate de intervenţii neautorizate sau prin neglijenţa cumpărătorului.Garanţia nu se aplică asupra pagbelor cauzate de o defectare a aparatului.

RU. ГАРАНТИЯ

Данное изделие обладает имеющей силу контракта гарантией, покрывающей все возможные дефекты изготовления и материала. Гарантия вступает в силу с даты продажи изделия пользователю, для этого достаточно сохранить и предъявить полученный в кассе чек. Гарантия обязывает изготовителя заменить дефектные части изделия. В случае не соответствующего нормам использования изделия, несанкционированного демонтажа или ремонта или небрежного обращения действие гарантии прекращается. Гарантия не покрывает ущерба, возникшего в результате сбоев в работе изделия.

TU. GARANTI

Bu araç, satış tarihinden itibaren, kullanıcının sadece vezne alındısını sunmasıyla tüm üretim ve malzeme hatasına karşı garantilidir. Garanti eksik olan kısımları değiştirmek içindir. Bu garanti aracın şartlarına uygun olmayan işleme durumunda, izin verilmeyen kullanımlardan kaynaklanan hasarlarda veya alıcının isteği durumunda uygulanmaz. Garanti malzemenin bir eksikliğinden meydana gelen bir zararda uygulanmaz.

CS. ZÁRUKA

Pro tento nástroj platí smluvní záruka na všechny výrobní a materiálové vady od data prodeje uživateli a na základě předložení pokladního bloku. Záruka spočívá ve výměně vadných částí. Tato záruka neplatí v případě použití přístroje, které neodpovídá normám, ani v případě škod způsobených nepovolenými zásahy nebo nedbalostí ze strany kupujícího. Záruka se nevztahuje na škody způsobené závadou nástroje.

SK. ZÁRUKA

Pre tento nástroj platí zmluvná záruka na všetky výrobné a materiálové chyby od dátumu predaja užívateľovi a na základe predloženia pokladničného bloku. Záruka spočíva vo výmene chybných častí. Táto záruka neplatí v prípade použitia prístroja, ktoré nezodpovedá normám, ani v prípade škôd spôsobených nepovolenými zásahmi alebo nedbalosťou zo strany kupujúceho. Záruka sa nevzťahuje na škody spôsobené poruchou nástroja

HE. אחריות

העמשמ–תוירחאה .הפוק תינובשח תגצה סע שמתשמל הריכמה סוימ לחה,רמוחב וא רוצייב ,יוקיל לכ ינפמ הזוח יפל תוירחא הלח הז ילבלע יה אללת ויוברעתה ידי לע סרגנש קזנ לש הרקמבו סינקתל סיאתמ וניאש רישכמב שומיש לש הרקמב הלח הניא ח תוירחא סייוקלה סקלחת פלחה .ילבב הלקת ידי לע סרגנש קזנ לע הלח הניא תוירחאה הנוקה תאמ תונלשר ידי לע וא תוכמס.

AR. الضمان

ق لعتي ءارشلاةقاطب ميدقت درجم ىلع ءانبو لعتسملا ىلا عيبلا خيرات نم ارابتعا ،داوملايفوع بنصتلا يف بيع تاً نم ايدقاعت متومضم قد علا هذه تا تافالتلا هضرعت ةلاحيف الو ،زاهجلا ريباعمل قباطملا ريغ ماداختسالا ةلاح يف قيبطتلل الباق نامضلا اذه نوكي ال ةلطاعلا ءازجألا لادبتس يأف نامضلا للخ نع جتانلا ررضلا ىلع نامضلا قبطني ال يرتشملا لبق نم لامهإلا ةلاح يف وأ قصخرم ريغ لحدت تايلمع نم مجنلا

HU. GARANCIA

Erre a szerszámra szerződéses garanciát vállalunk bármilyen gyártási és anyaghiba felmerülése esetére, a fogyasztó részére történt eladás napjától számítva, a pénztári blokk egyszerű felmutatása ellenében. A garancia a hibás alkatrészek cseréjére terjed ki. Ez a garancia nem érvényes, ha a készüléket nem rendeltetésszerűen használták, sem illetéktelen beavatkozások, vagy a vásárló hanyagsága okozta károk esetén. A garancia nem fedezi azokat a károkat, melyeket a szerszám hibás működése okozott.

SL. GARANCIJA

To orodje je z garancijsko pogodbo zaščiteno proti vsem napakam v izdelavi in v sestavnem materialu od datuma prodaje naprej in ta velja ob predložitvi blagajniškega računa . Garancija velja za zamenjavo delov z napako. Ta garancija ne velja za uporabo orodja, ki ni v skladu z normami, predpisanimi za omenjeno orodje in za primere okvar, ki nastanejo zaradi nedovoljenih posegov na orodju ali zaradi malomarnega rokovanja kupca. Garancija ne velja za škodo, ki jo lahko povzroči okvara orodja.

ET. GARANTII

See tööriist kuulub lepingu järgi garantiiremonti arvestades alates müümise päevast ja kassatšeki alusel kasutajale kõigi konstruktsiooni- ja materjalivigade puhul. Garantii seisneb defektsete osade väljavahetamises. See garantii ei kehti aparaadi normide ebatavalise eiramise puhul ega ostja poolt keelatud viisil kasutamisest või hooletussejätmisest tulenevate kahjude korral. Garantii ei kehti seadme defektidest põhjustatud kahjude puhul

LV. GARANTIJA

Šis prietaisas yra užtikrinamas kaip itin geros kokybės, nuo jo pardavimo datos iki jo panaudojimo, ir jam yra suteikiamas garantinis talonas. Garantijos metu galima pakeisti atsiradusius trūmplalaikius gedimus. Ši garantija netaikoma esant netinkamam naudojimui ar nesilaikant reikiam šio aparato vartojimo instrukcijų, tai pat pačiam pirkėjui jį sugadinus. Garantija taip pat netaikoma, prietaisą naudojant ne pagal paskirtį ir jį apgadinus

LT. GARANTIJA

Šim darbarīkam ir līgumā noteikta garantija visiem defektiem, kas saistās ar konstrukciju un materiālu, sākot ar pārdošanas datumu, kad mašīnu pārdod lietotājam un vienkārši uzrādot kases čeku. Garantija iekļauj bojāto daļu nomaiņu. Šī garantija nav derīga, ja aparāts nav lietots saskaņā ar drošības noteikumiem, ne gadījumos ja bojājumi radušies nesankcionētas iejaukšanās gadījumā vai arī pircēja nolaidības dēļ. Garantija nav derīga , ja bojājumi radušies darbarīka defekta dēļ

HR. JAMSTVO

Ovaj alat ima ugovorno jamstvo u slučaju bilo kakvih nedostataka u konstrukciji i materijalu, od datuma prodaje korisniku uz jednostavno predočenje računa. Jamstvo se sastoji u zamjeni neispravnih dijelova. Ovo se jamstvo ne primjenjuje u slučaju uporabe i eksploatacije koja nije sukladna standardima uređaja, niti u slučaju štete uzrokovane neovlaštenim intervencijama ili nemarom kupca.
Jamstvo se ne primjenjuje na štetu uzrokovanu nekim nedostatkom alata.

SERVICE APRÈS VENTE - AFTER SALE SERVICE

FARGROUP EUROPE - 192, Avenue Yves Farge - 37700 St. Pierre-des-Corps - FRANCE
fargroup@fargroup.net

FAR GROUP EUROPE

Une société du groupe SIGMA

192, Avenue Yves Farge
37700 St. Pierre-des-Corps
FRANCE
fargroup@fargroup.net
fartools.com