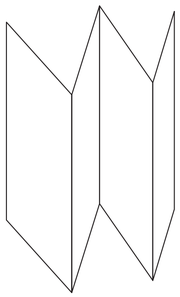

风琴折三折

正　面

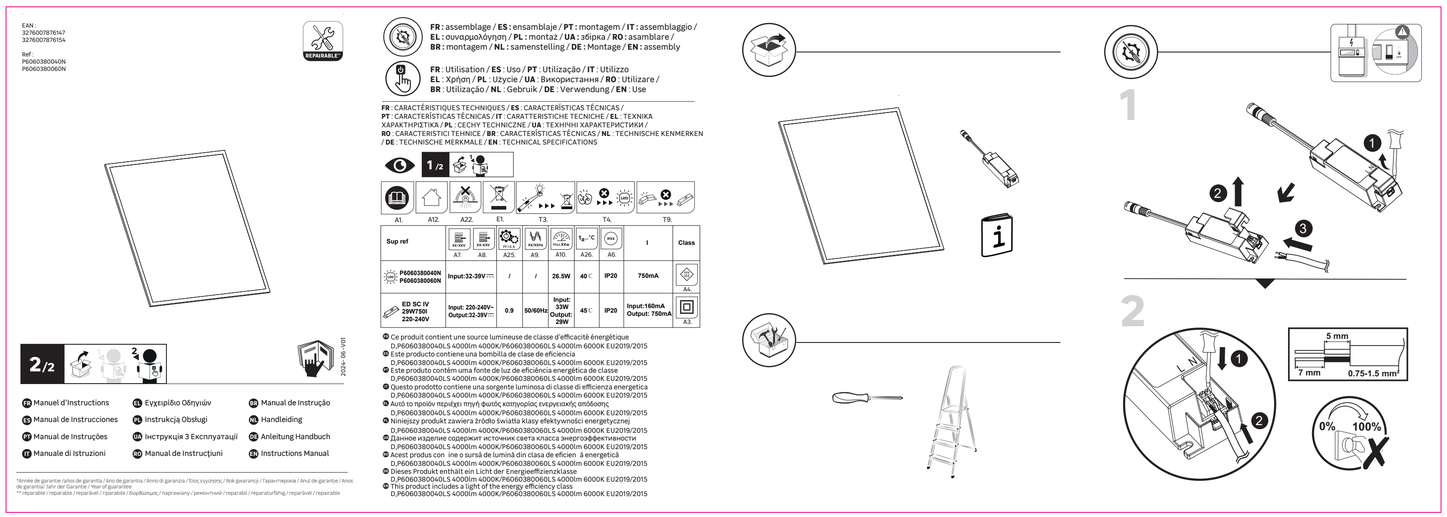
EAN :
3276007876147
3276007876154
Ref :
P606038004ON
P606038006ON
REPAIRABLE
2/2
2026-06-V01
FR : assemblage / ES : ensamblaje / PT : montagem / IT : assemblaggio /
EL : συναρμολόγηση / PL : montaż / UA : збірка / RO : asamblare /
BR : montagem / NL : samenstelling / DE : Montage / EN : assembly
FR : Utilisation / ES : Uso / PT : Utilização / IT : Utilizzo
EL : Χρήση / PL : Użycie / UA : Використання / RO : Utilizare /
BR : Utilização / NL : Gebruik / DE : Verwendung / EN : Use
FR : CARACTÉRISTIQUES TECHNIQUES / ES : CARACTERÍSTICAS TÉCNICAS /
PT : CARACTERÍSTICAS TÉCNICAS / IT : CARATTERISTICHE TECNICHE / EL : ΤΕΧΝΙΚΑ
ΧΑΡΑΚΤΗΡΙΣΤΙΚΑ / PL : CECHY TECHNICZNE / UA : ТЕХНІЧНІ ХАРАКТЕРИСТИКИ /
RO : CARACTERISTICI TEHNICE / BR : CARACTERÍSTICAS TÉCNICAS / NL : TECHNISCHE KENMERKEN
/ DE : TECHNISCHE MERKMALE / EN : TECHNICAL SPECIFICATIONS
1 /2
A1. A12. A22. E1. T3. T4. T9.
Sup ref
A7. A8. A25. A9. A10. A26. A6.
I
Class
P606038004ON
P606038006ON
Input:32-39V
/
/
26.5W
40 ℃
IP20
750mA
A4.
ED SC IV 29W750I 220-240V
Input: 220-240V~ Output:32-39V
0.9
50/60Hz
Input: 33W Output: 28W
45 ℃
IP20
Input:160mA Output: 750mA
A3.
FR Ce produit contient une source lumineuse de classe d'efficacité énergétique
D,P606038004OLS 4000lm 4000K/P606038006OLS 4000lm 6000K EU2019/2015
ES Este producto contiene una bombilla de clase de eficiencia
D,P606038004OLS 4000lm 4000K/P606038006OLS 4000lm 6000K EU2019/2015
PT Este produto contém uma fonte de luz de eficiência energética de classe
D,P606038004OLS 4000lm 4000K/P606038006OLS 4000lm 6000K EU2019/2015
IT Questo prodotto contiene una sorgente luminosa di classe di efficienza energetica
D,P606038004OLS 4000lm 4000K/P606038006OLS 4000lm 6000K EU2019/2015
EL Αυτό το προϊόν περιέχει πηγή φωτός κατηγορίας ενεργειακής απόδοσης
D,P606038004OLS 4000lm 4000K/P606038006OLS 4000lm 6000K EU2019/2015
PL Niniejszy produkt zawiera źródło światła klasy efektywności energetycznej
D,P606038004OLS 4000lm 4000K/P606038006OLS 4000lm 6000K EU2019/2015
UA Данное изделие содержит источник света класса энергоэффективности
D,P606038004OLS 4000lm 4000K/P606038006OLS 4000lm 6000K EU2019/2015
RO Acest produs con ine o sursă de lumină din clasa de eficien ă energetică
D,P606038004OLS 4000lm 4000K/P606038006OLS 4000lm 6000K EU2019/2015
DE Dieses Produkt enthält ein Licht der Energieeffizienzklasse
D,P606038004OLS 4000lm 4000K/P606038006OLS 4000lm 6000K EU2019/2015
EN This product includes a light of the energy efficiency class
D,P606038004OLS 4000lm 4000K/P606038006OLS 4000lm 6000K EU2019/2015
Pb Manuel d'Instructions
Es Manual de Instrucciones
Pt Manual de Instruções
It Manuale di istruzioni
El Εγχειρίδιο Οδηγιών
Pl Instrukcją Obsługi
UA Інструкція З Експлуатації
RO Manual de Instrucțiuni
Nl Handleiding
DE Anleitung Handbuch
EN Instructions Manual
*Année de garantie /años de garantía / Ano de garantia / Anno di garanzia / Έτος εγγύησης / Rok gwarancji / Гарантирокік / Anul de garanție / Anos de garantia/ Jahr der Garantie / Year of guarantee
** Réparable / reparable / reparável / rparabile / βαρβιευμος / naprawiany / рекэнтчнай / reparabil / reparaturfähig / reparável / reparable

反　面

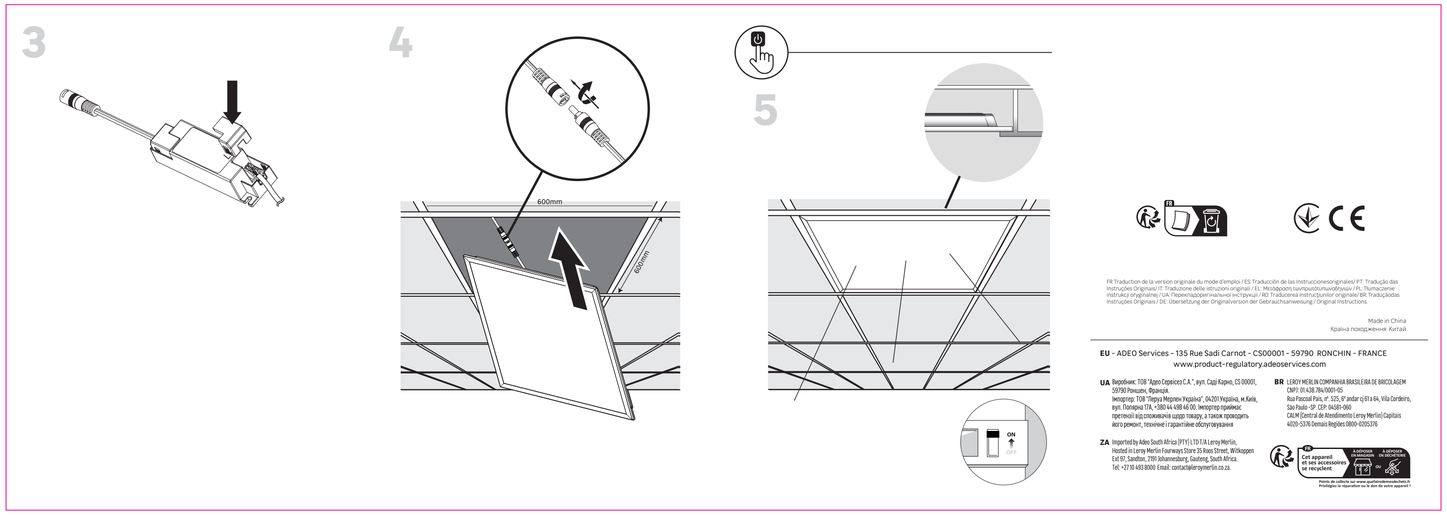
3
4
600mm
600mm
5
ON
OFF
FR Traduction de la version originale du mode d'emploi / ES Traducción de las instrucciones originales/ PT Tradução das Instruções Originais/ IT Traduzione delle istruzioni originali / EL : Μετάφραση των οδηγιών / PL : Tłumaczenie instrukcji oryginalnej / UA : Перекладрог ікальної ікструкції / RO : Traducerea instrucțiunilor originale/ BR Traduçãodas Instruções Originais / DE : Übersetzung der Originalversion der Gebrauchsanweisung / Original instructions.
Made in China
Країна походження: Китай
EU - ADEO Services - 135 Rue Sadi Carnot - CS00001 - 59790 RONCHIN - FRANCE
www.product-regulatory.adeoservices.com
UA Виробник: ТОВ "Адео Сервісез С.А.", вул. Саді Карно, CS 00001, 59790 Роншен, Франція.
Імпортер: ТОВ "Леруа Мерлен Україна", 04201 Україна, м.Київ, вул. Полярна 17А, +380 44 498 46 00. Імпортер приймає претензії від споживачів щодо товару, а також проводить його ремонт, технічне і гарантійне обслуговування
ZA Imported by Adeo South Africa (PTY) LTD T/A Leroy Merlin, Hosted in Leroy Merlin Fourways Store 35 Ross Street, Witkoppen Ext 97, Sandton, 2191 Johannesburg, Gauteng, South Africa.
Tel: +27 10 493 8000 Email: contactplerymerlin.co.za.
BR LEROY MERLIN COMPANHIA BRASILEIRA DE BRICOLAGEM
CNPJ: 01.438.786/0001-95
Rua Pascoal Paiz, nº. 525, 6º andar cj 61 e 64, Vila Cordeiro, São Paulo - SP. CEP: 04581-060
CALM (Central de Atendimento Leroy Merlin) Capitais 4020-5376 Demais Regiões 0800-0205376
Ce appareil et ses accessoires se recyclent
A DÉPOSER EN DÉCHÈTERIE
Points de collecte sur www.quefairedemesdechets.fr
Privilégiez la réparation ou le don de votre appareil !