„MEBLE-OKMED" Demko Spółka Jawna
ul. Kolejowa 13
14-500 Braniewo
Tel. +48 55 243 27 26
www.mebleokmed.pl email: firma@mebleokmed.pl

Braniewo, dn. 23/wrz/2024

Zestaw Abril 180/72

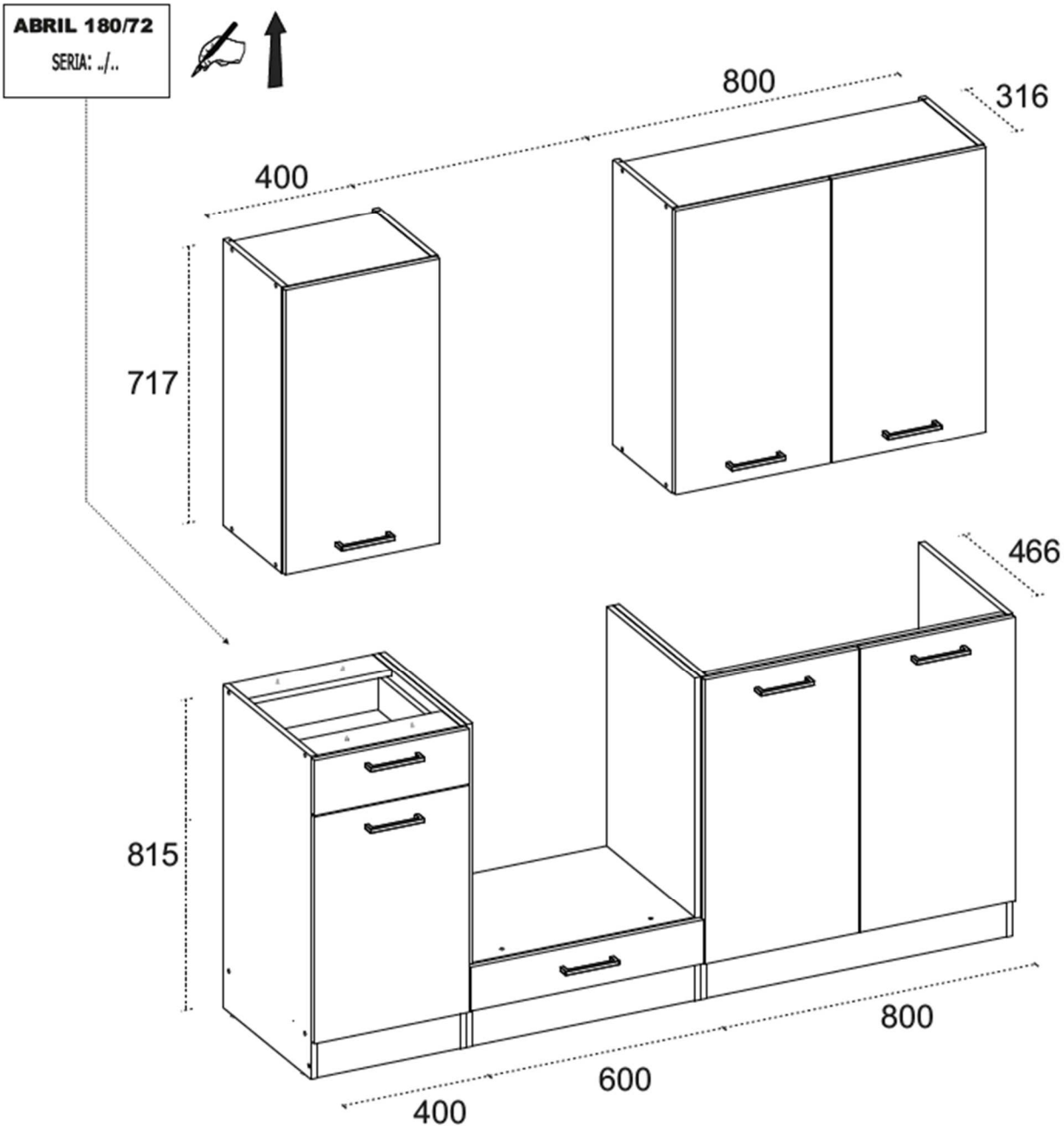

„MEBLE-OKMED" Demko Spółka Jawna
ul. Kolejowa 13
14-500 Braniewo
Tel. +48 55 243 27 26
www.mebleokmed.pl email: firma@mebleokmed.pl

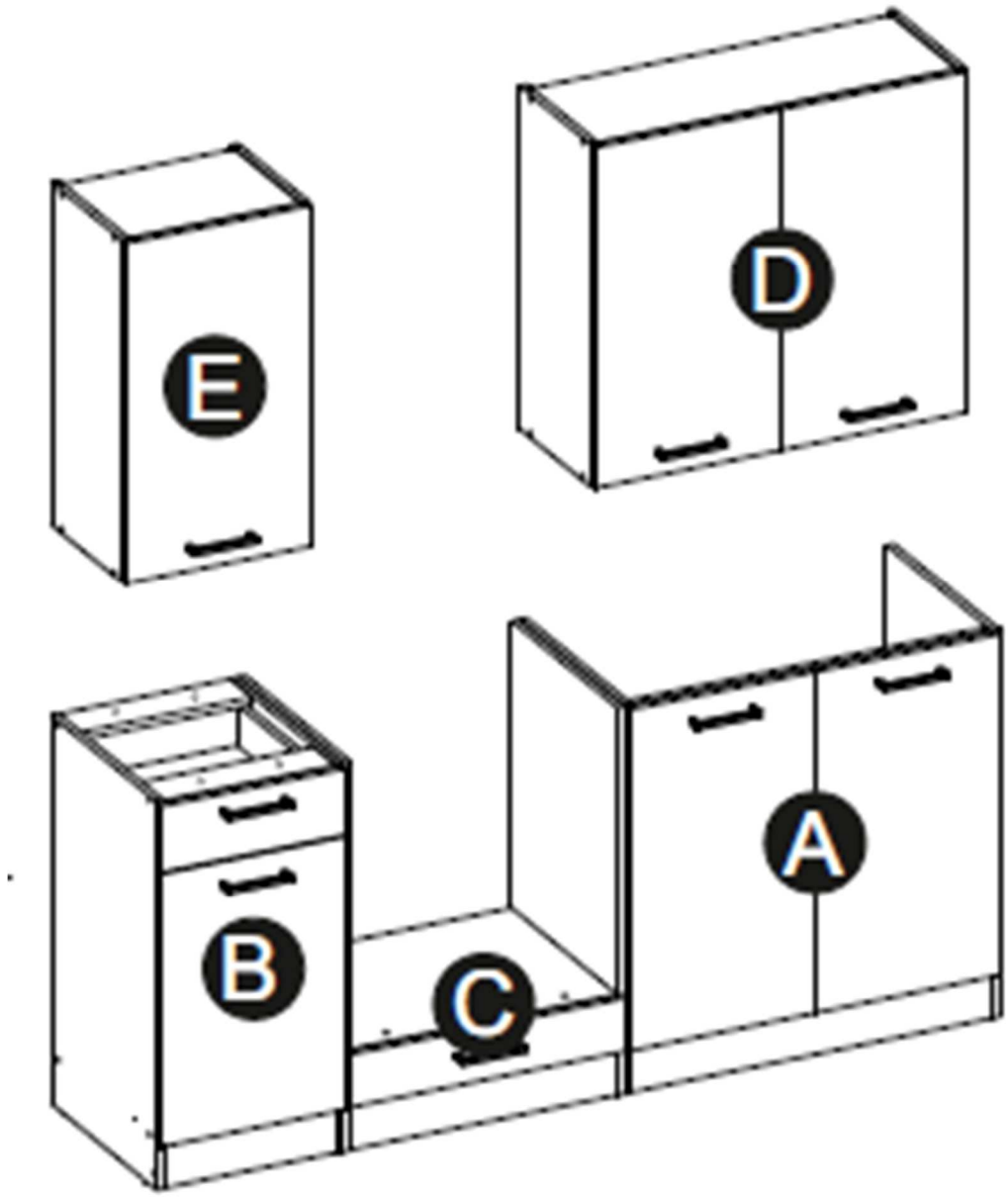

„MEBLE-OKMED" Demko Spółka Jawna
ul. Kolejowa 13
14-500 Braniewo
Tel. +48 55 243 27 26
www.mebleokmed.pl email: firma@mebleokmed.pl

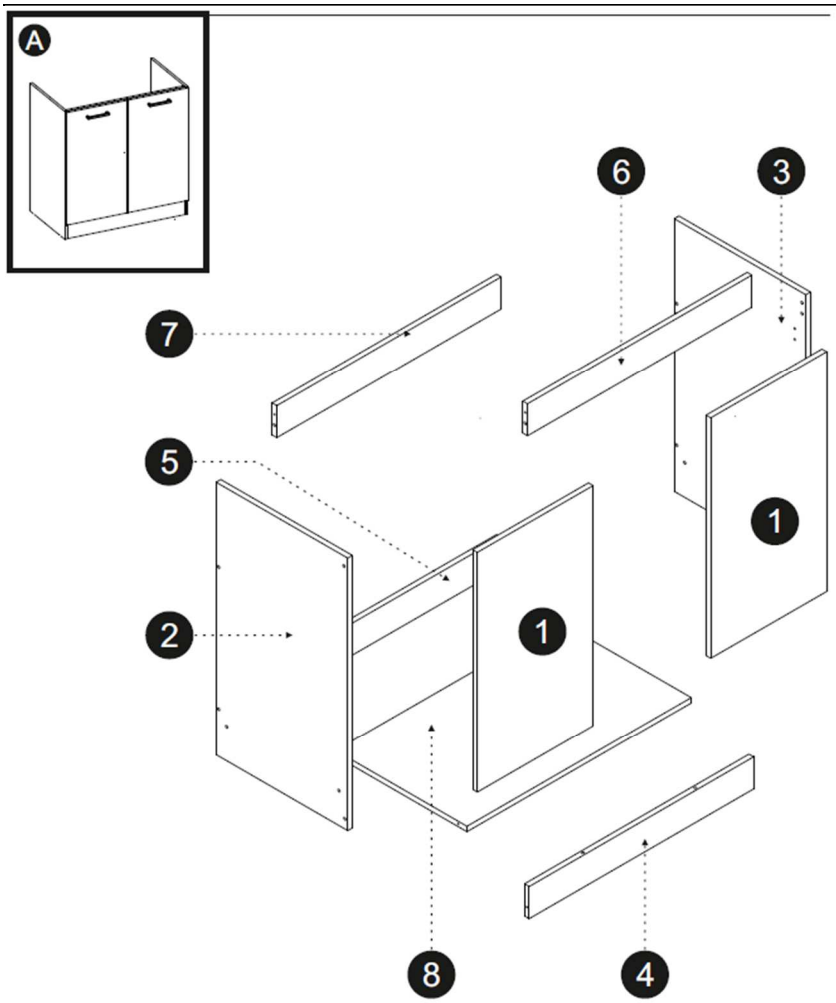

N	L [mm]	W [mm]	T [mm]	Q	COLI
1	396	713	16	2	COLI_1/5
2	810	450	16	1	COLI_1/5
3	810	450	16	1	COLI_1/5
4	767	95	16	1	COLI_1/5
5	767	95	16	1	COLI_1/5
6	767	95	16	1	COLI_1/5
7	767	95	16	1	COLI_1/5
8	767	450	16	1	COLI_1/5

„MEBLE-OKMED" Demko Spółka Jawna
ul. Kolejowa 13
14-500 Braniewo
Tel. +48 55 243 27 26
www.mebleokmed.pl email: firma@mebleokmed.pl

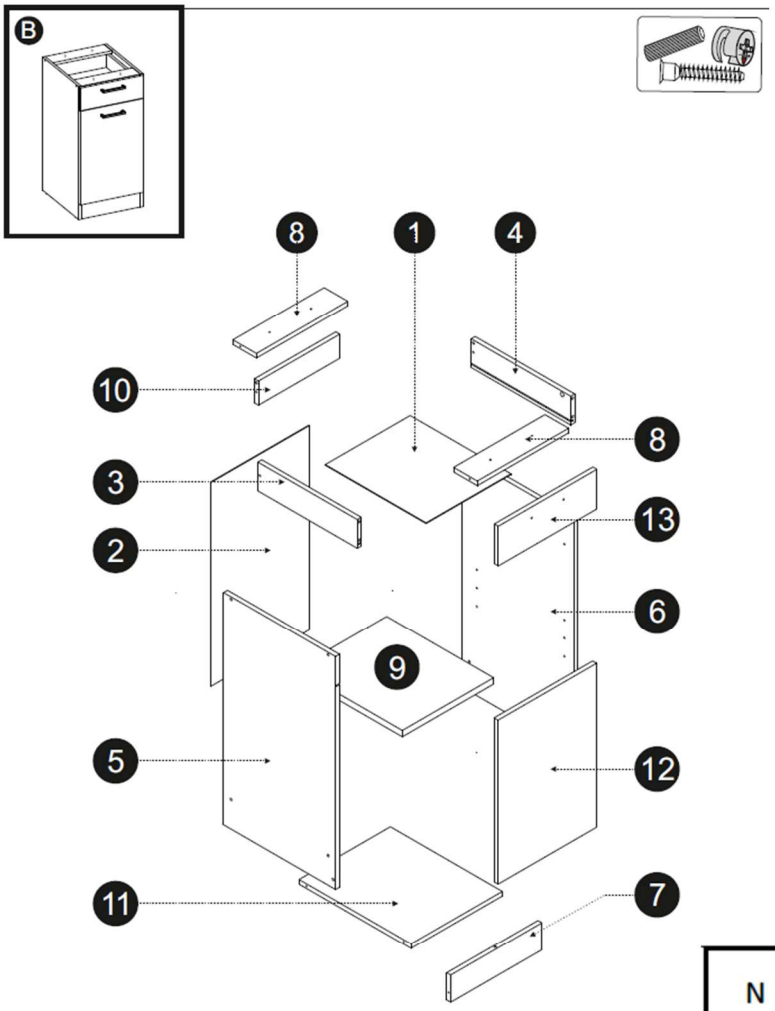

N	L [mm]	W [mm]	T [mm]	Q	COLI
1	341	405	3	1	COLI_2/5
2	711	395	3	1	COLI_2/5
3	400	100	16	1	COLI_2/5
4	400	100	16	1	COLI_2/5
5	810	450	16	1	COLI_2/5
6	810	450	16	1	COLI_2/5
7	367	95	16	1	COLI_2/5
8	367	95	16	2	COLI_2/5
9	367	430	22	1	COLI_2/5
10	327	84	16	1	COLI_2/5
11	367	450	16	1	COLI_2/5
12	396	570	16	1	COLI_2/5
13	396	138	16	1	COLI_2/5

„MEBLE-OKMED" Demko Spółka Jawna
ul. Kolejowa 13
14-500 Braniewo
Tel. +48 55 243 27 26
www.mebleokmed.pl email: firma@mebleokmed.pl

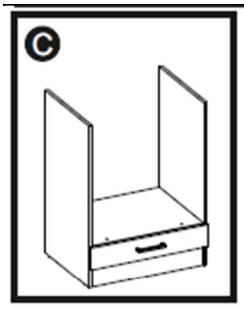

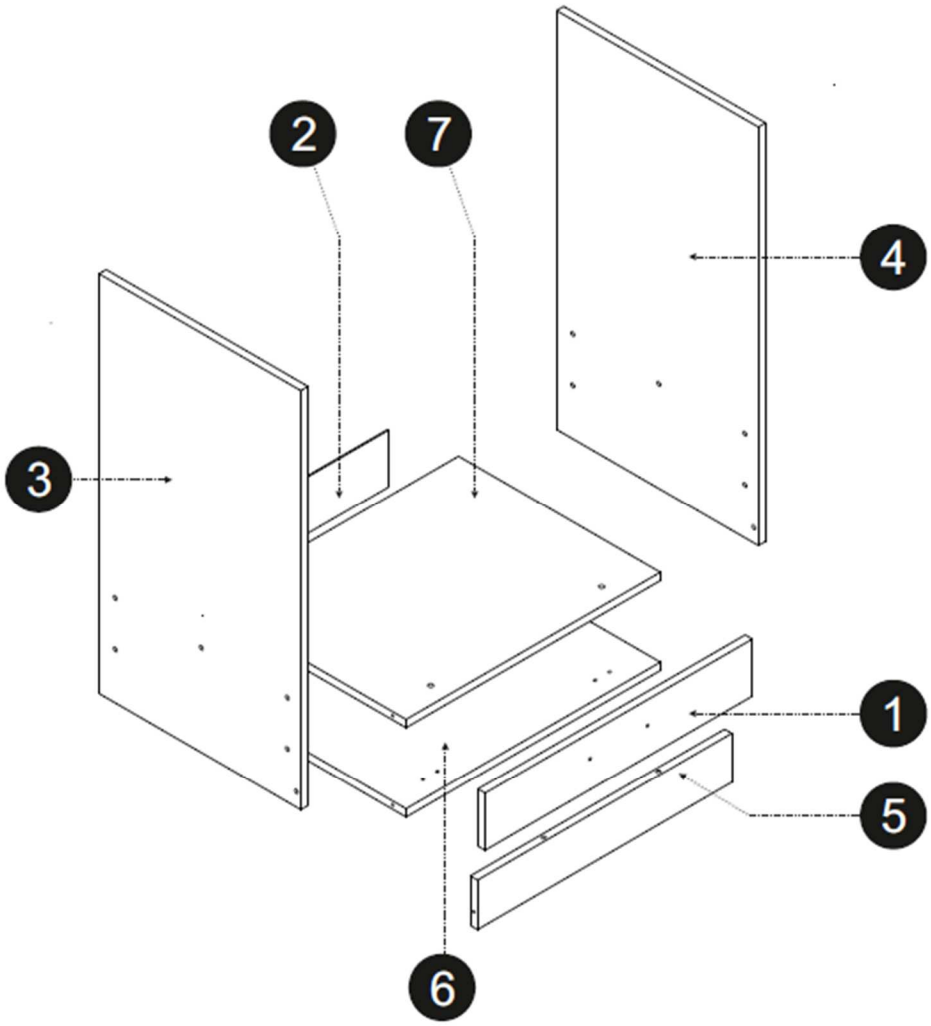

N	L [mm]	W [mm]	T [mm]	Q	COLI
1	596	110	16	1	COLI_3/5
2	110	595	3	1	COLI_3/5
3	810	450	16	1	COLI_3/5
4	810	450	16	1	COLI_3/5
5	567	95	16	1	COLI_3/5
6	567	450	16	1	COLI_3/5
7	567	450	16	1	COLI_3/5

„MEBLE-OKMED" Demko Spółka Jawna
ul. Kolejowa 13
14-500 Braniewo
Tel. +48 55 243 27 26
www.mebleokmed.pl email: firma@mebleokmed.pl

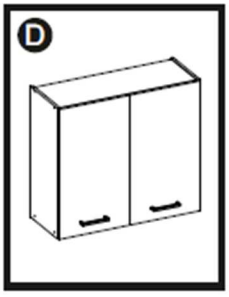

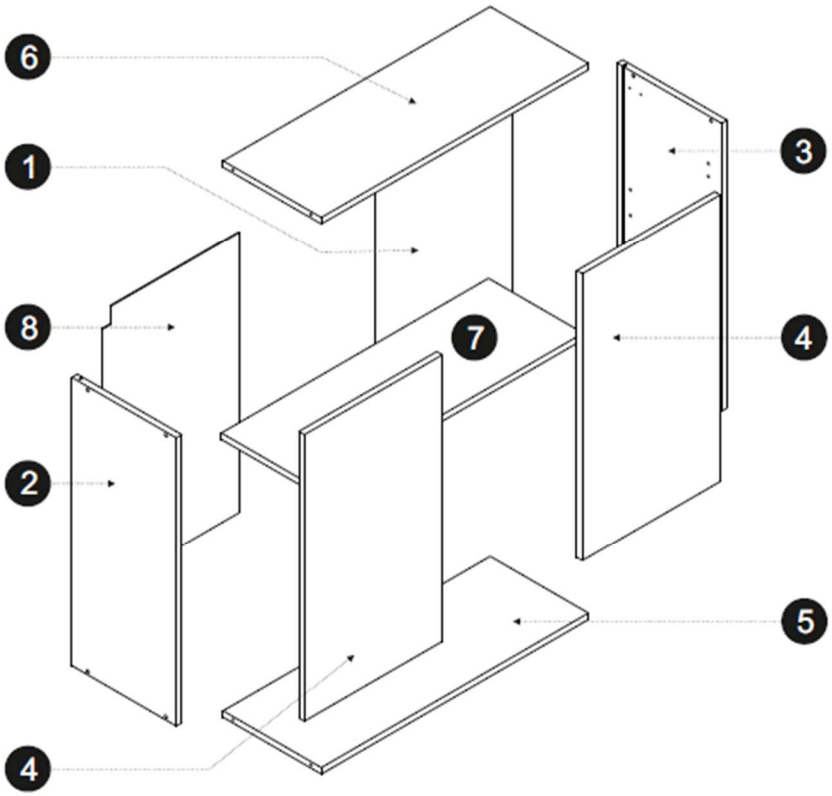

N	L [mm]	W [mm]	T [mm]	Q	COLI
1	712	392	3	1	COLI_4/5
2	717	300	16	1	COLI_4/5
3	717	300	16	1	COLI_4/5
4	396	713	16	2	COLI_4/5
5	767	282	16	1	COLI_4/5
6	767	282	16	1	COLI_4/5
7	767	272	22	1	COLI_4/5
8	712	392	3	1	COLI_4/5

„MEBLE-OKMED" Demko Spółka Jawna
ul. Kolejowa 13
14-500 Braniewo
Tel. +48 55 243 27 26
www.mebleokmed.pl email: firma@mebleokmed.pl

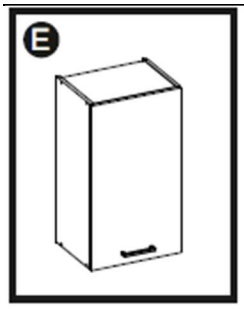

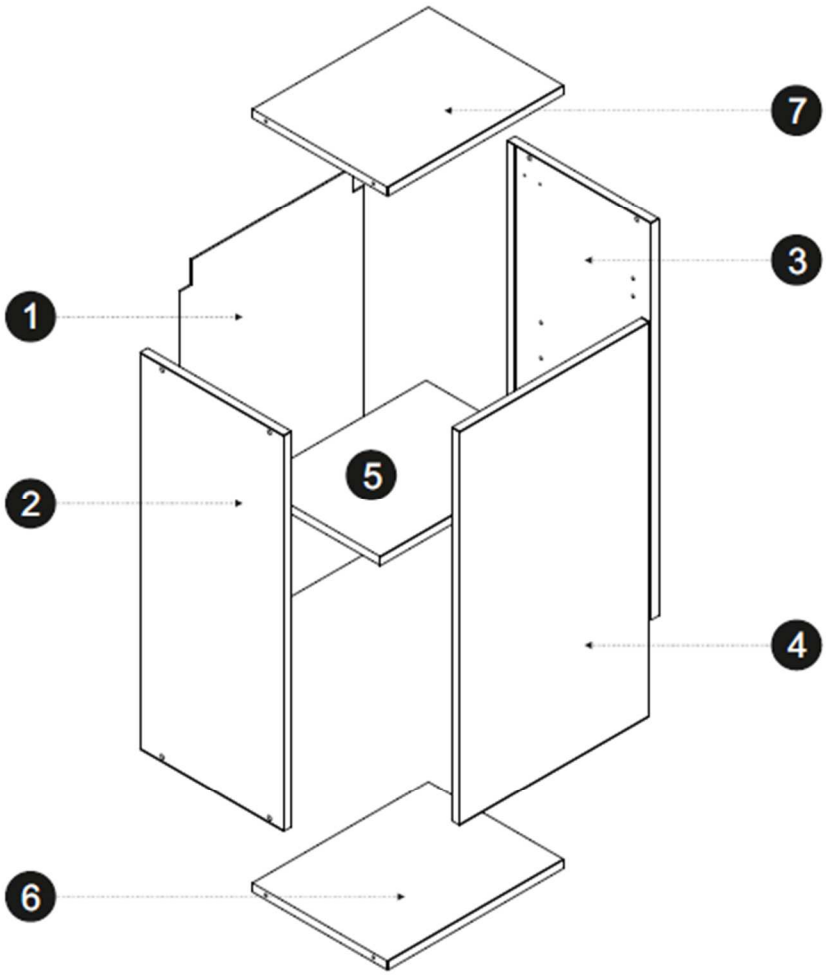

N	L [mm]	W [mm]	T [mm]	Q	COLI
1	712	385	3	1	COLI_5/5
2	717	300	16	1	COLI_5/5
3	717	300	16	1	COLI_5/5
4	396	713	16	1	COLI_5/5
5	367	272	22	1	COLI_5/5
6	367	282	16	1	COLI_5/5
7	367	282	16	1	COLI_5/5