Material

Andes
2,69×2,69m / 19mm

3 YEAR Warranty

1 YEAR Warranty

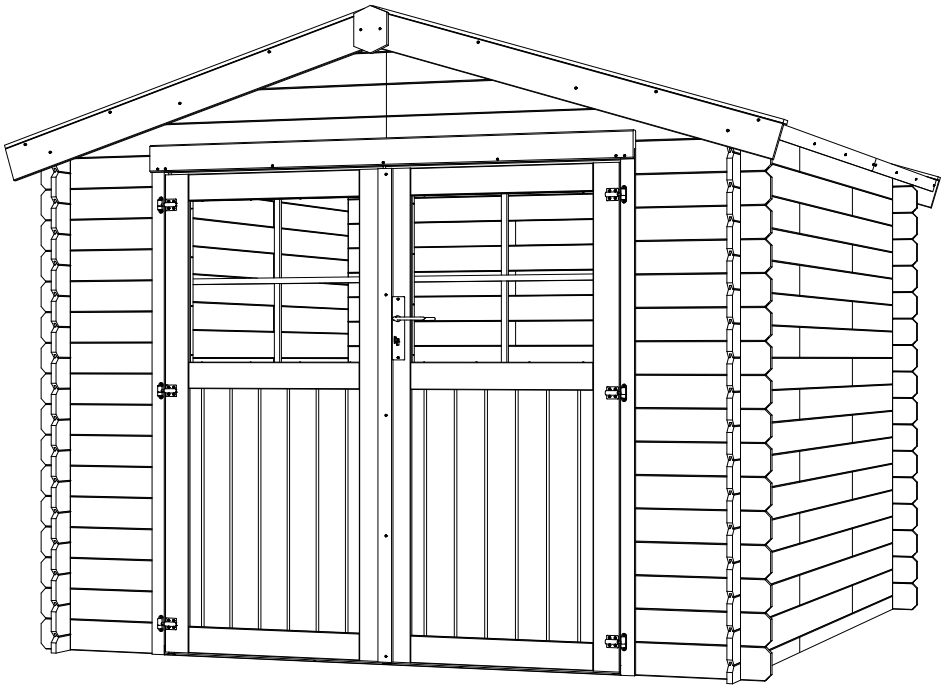

2/2

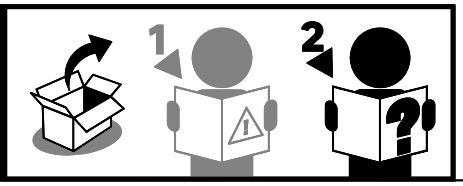

EAN : 3276007889659
MATRIX ID : 2025R09P11-0035

PEFC
PEFC/07-31-28

FR **Manuel d'Instructions**

ES **Manual de Instrucciones**

PT **Manual de Instruções**

IT **Manuale di Istruzioni**

EL **Εγχειρίδιο Οδηγιών**

PL **Instrukcją Obsługi**

UA **Інструкція з експлуатації**

RO **Manual de Instrucţiuni**

EN **Instructions Manual**

Traduction de la version originale du mode d'emploi / Traducción de las Instrucciones originales / Tradução das Instruções originais / Traduzione delle istruzioni originali / Μετάφραση των πρωτότυπων οδηγιών / Tłumaczenie instrukcji oryginalnej / Переклад оригінальної інструкції / Traducerea instrucţiunilor originale / Original version of instruction manual

53375S055 - BOM00442
2024.09.10

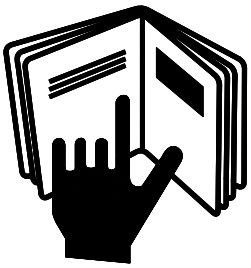

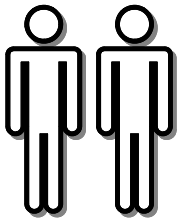

max. 50kg/m²

max. 100km/h

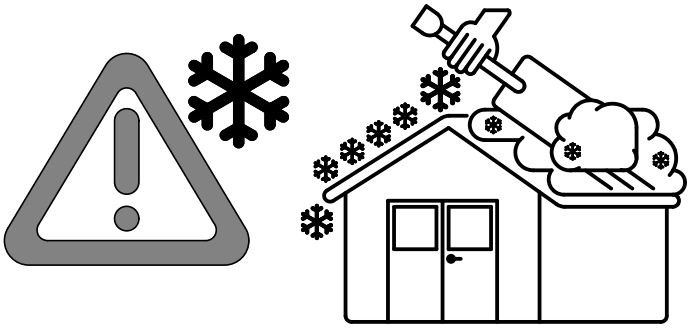

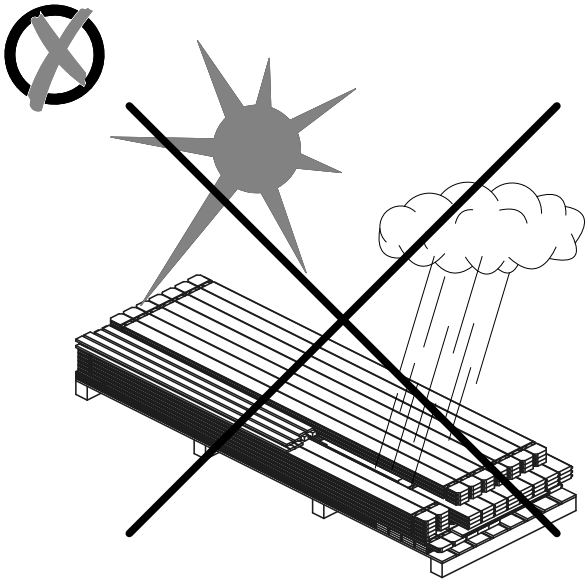

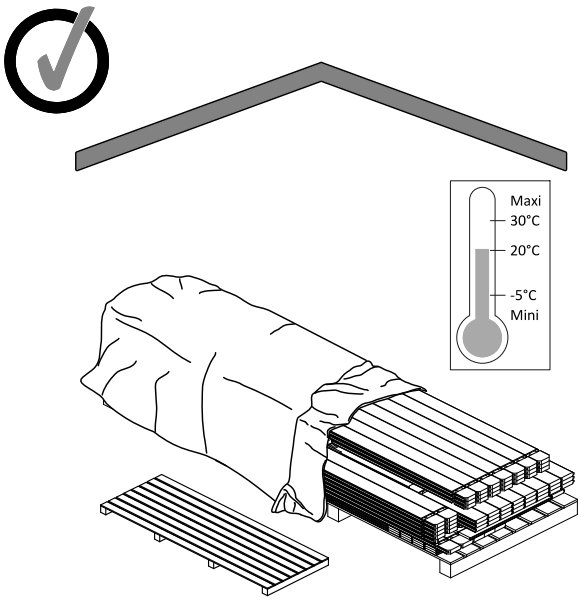

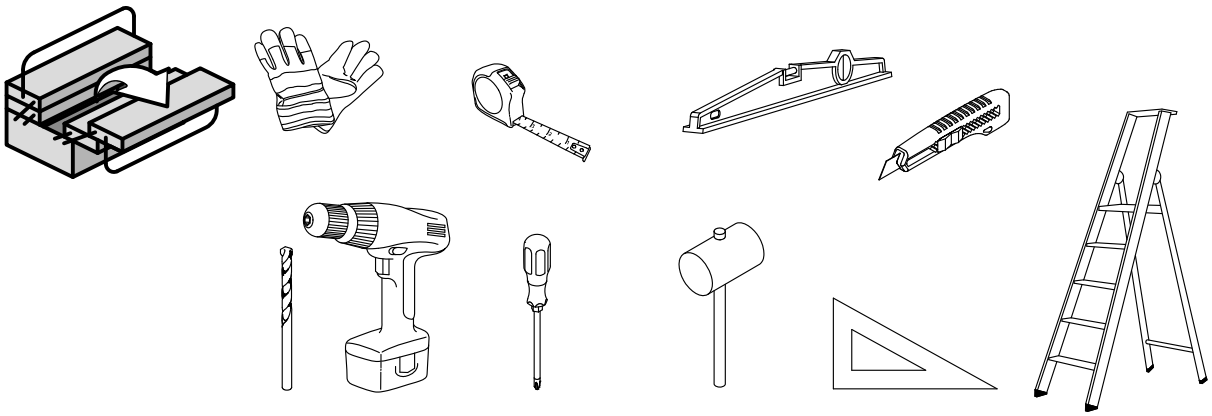

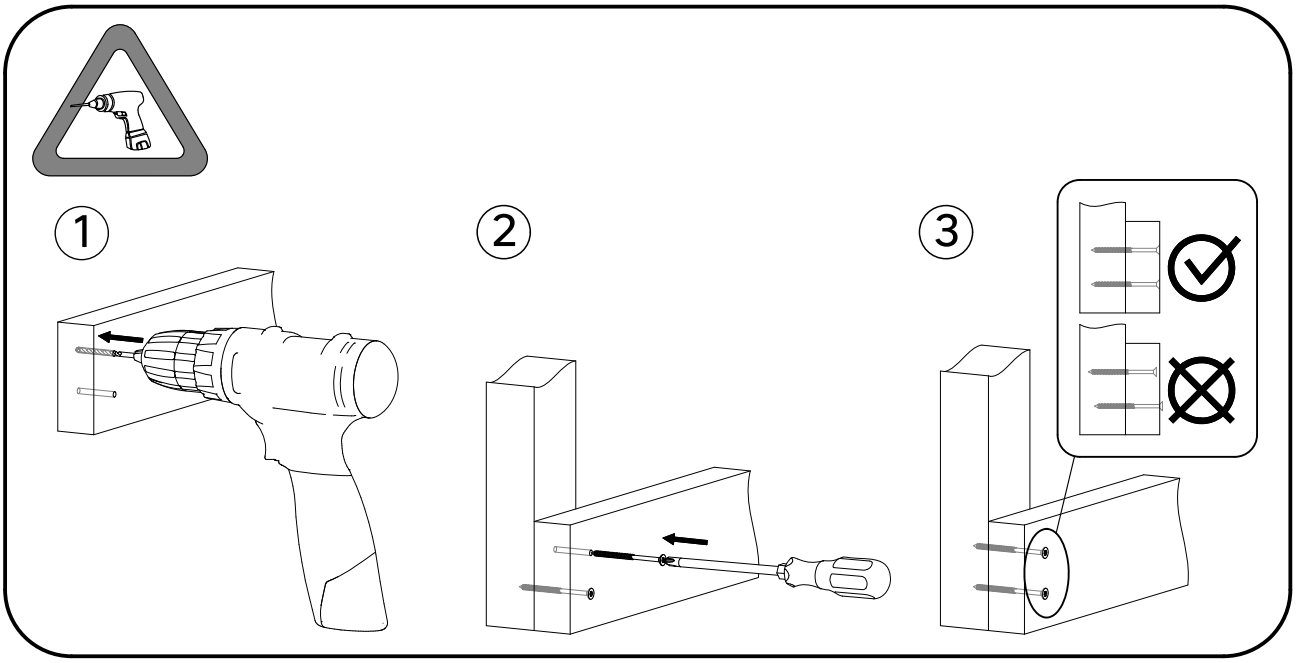

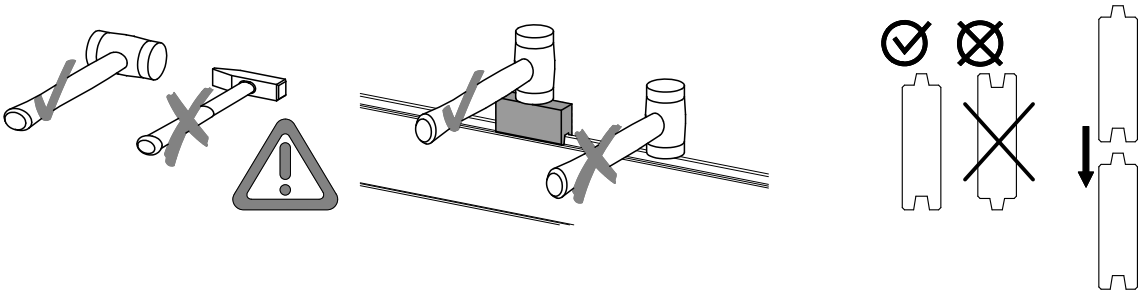

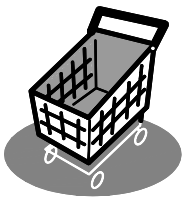

FR Colle pour le feutre bitumeux.	ES Pegamento para tela asfáltica.	PT Cola para tecido asfáltico.
IT Colla per tela buttumata.	EL Κόλλα για ασφαλτόπανο.	PL Klej do papy bitumicznej.
UA Адеziv pentru membrană bituminoasă.	RO Клей для бітумінізованого войлоку.	EN Glue for the roof.

Silicone / Mastic

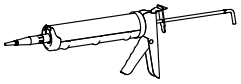

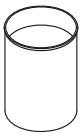

FR Protection pour le bois en extérieur : 2 couches avant montage.	ES Protección para la madera de exteriores: 2 manos antes del montaje.	PT Proteção para madeira exterior: 2 demãos antes da montagem.
IT Protezione per il legno in esterno : due mani prima del montaggio.	EL Προστασία για ξύλινες επιφάνειες εξωτερικού χώρου: 2 στρώσεις πριν από τη συναρμολόγηση.	PL Ochrona drewna na zewnątrz: 2 warstwy przed montażem.
UA Προστασία για ξύλινες επιφάνειες εξωτερικού χώρου: 2 στρώσεις πριν από τη συναρμολόγηση.	RO Protecţie pentru lemn la exterior: 2 straturi înainte de montaj.	EN Wood preserver for the outside : 2 layers before assembly.

Andes

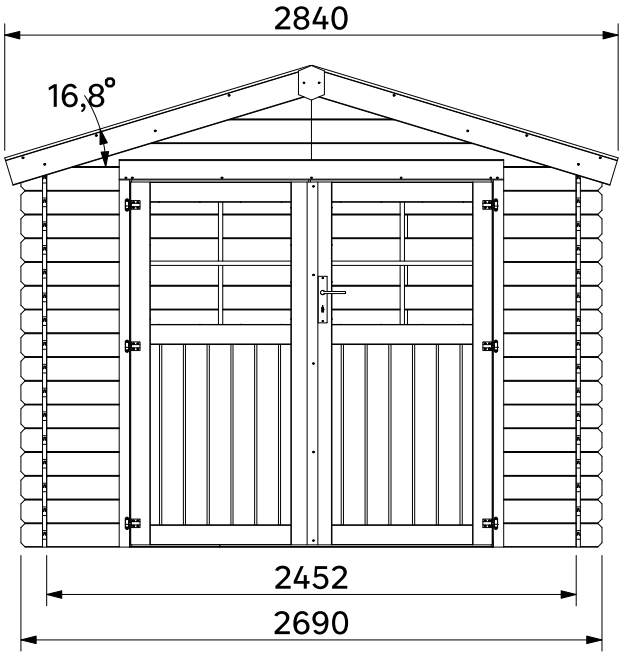

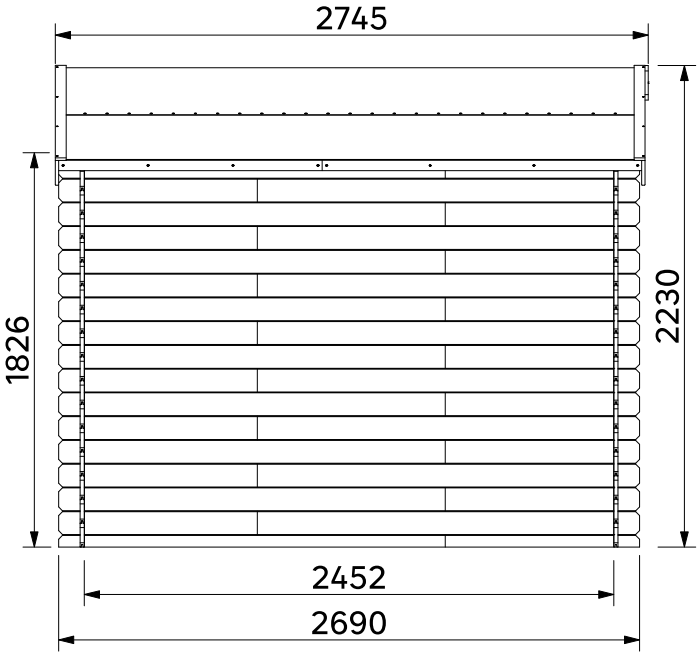

FR Sol nivelé requis. Pose sur dalle béton parfaitement plate et de niveau (non incluse).	**ES** Es necesario un suelo nivelado. Colocar sobre losa de hormigón perfectamente plana y nivelada(non incluida).	**PT** É necessário um solo nivelado. Montagem sobre laje de betão perfeitamente plana e nivelada(não incluído).
IT È richiesto un fondo livellato. Posare su pavimenti in cemento perfettamente in piano e livellato (non incluso).	**EL** Απαιτείται επίπεδο έδαφος. Πρέπει να τοποθετείται πάνω σε απόλυτα επίπεδη και οριζόντια πλάκα σκυροδέματος (δεν περιλαμβάνεται).	**PL** Wymagane wyrównanie i wypoziomowanie podloza. Montaż na idealnie płaskiej i wypoziomowanej płycie betonowej (brak w zestawie).
UA Necesar teren plat. Montare pe dală de beton perfect plată și la nivel (nu este inclusă).	**RO** Необхідно забезпечити рівну ділянку землі. Укладання на ідеально рівну і вирівняну бетонну плиту (не входить у комплект).	**EN** Level ground required. Laying on a perfectly flat and level concrete slab (not included).

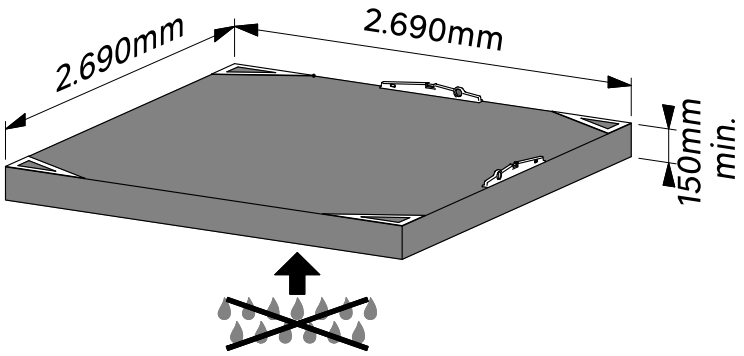

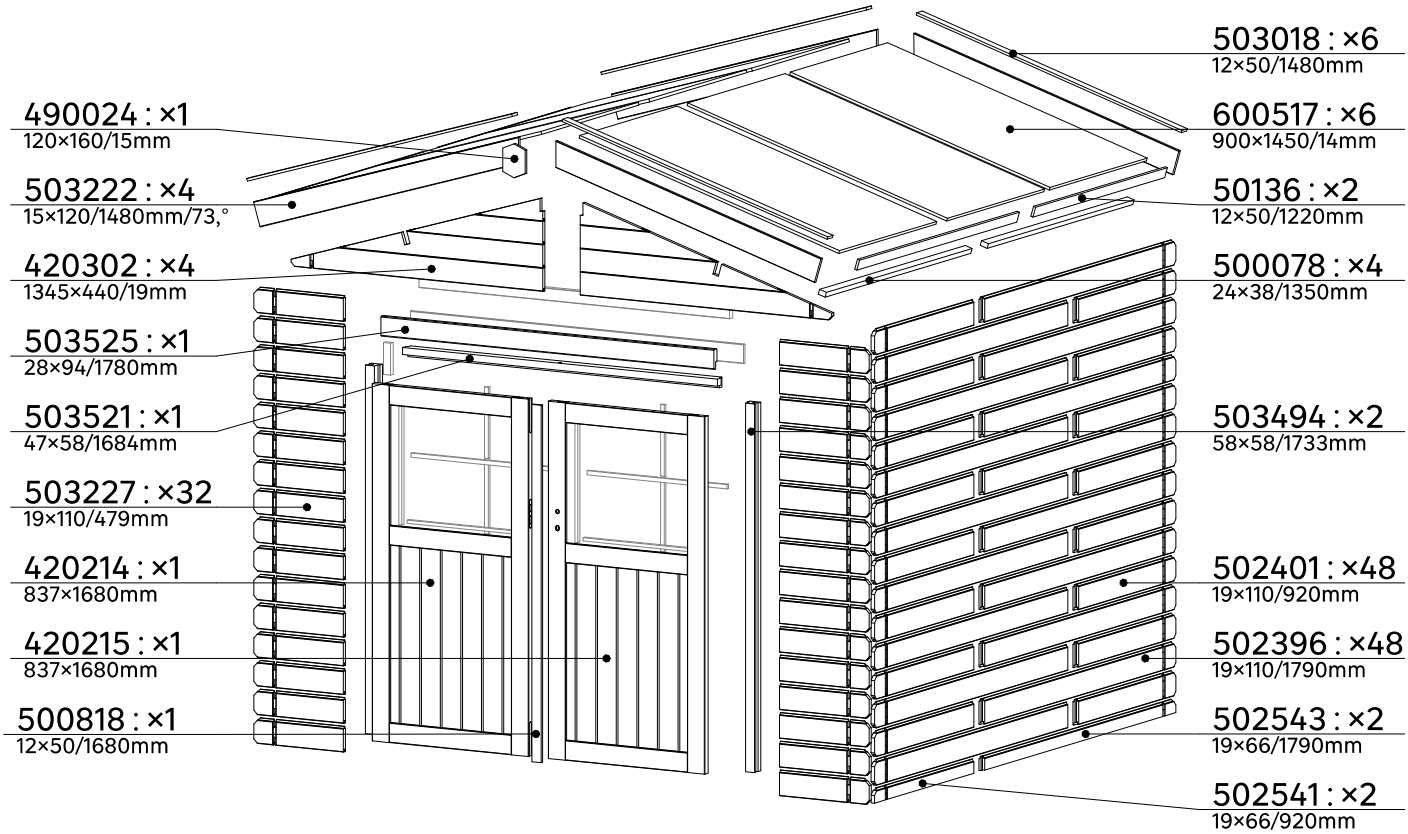
490024 : ×1
120×160/15mm
503222 : ×4
15×120/1480mm/73,°
420302 : ×4
1345×440/19mm
503525 : ×1
28×94/1780mm
503521 : ×1
47×58/1684mm
503227 : ×32
19×110/479mm
420214 : ×1
837×1680mm
420215 : ×1
837×1680mm
500818 : ×1
12×50/1680mm
503018 : ×6
12×50/1480mm
600517 : ×6
900×1450/14mm
50136 : ×2
12×50/1220mm
500078 : ×4
24×38/1350mm
503494 : ×2
58×58/1733mm
502401 : ×48
19×110/920mm
502396 : ×48
19×110/1790mm
502543 : ×2
19×66/1790mm
502541 : ×2
19×66/920mm

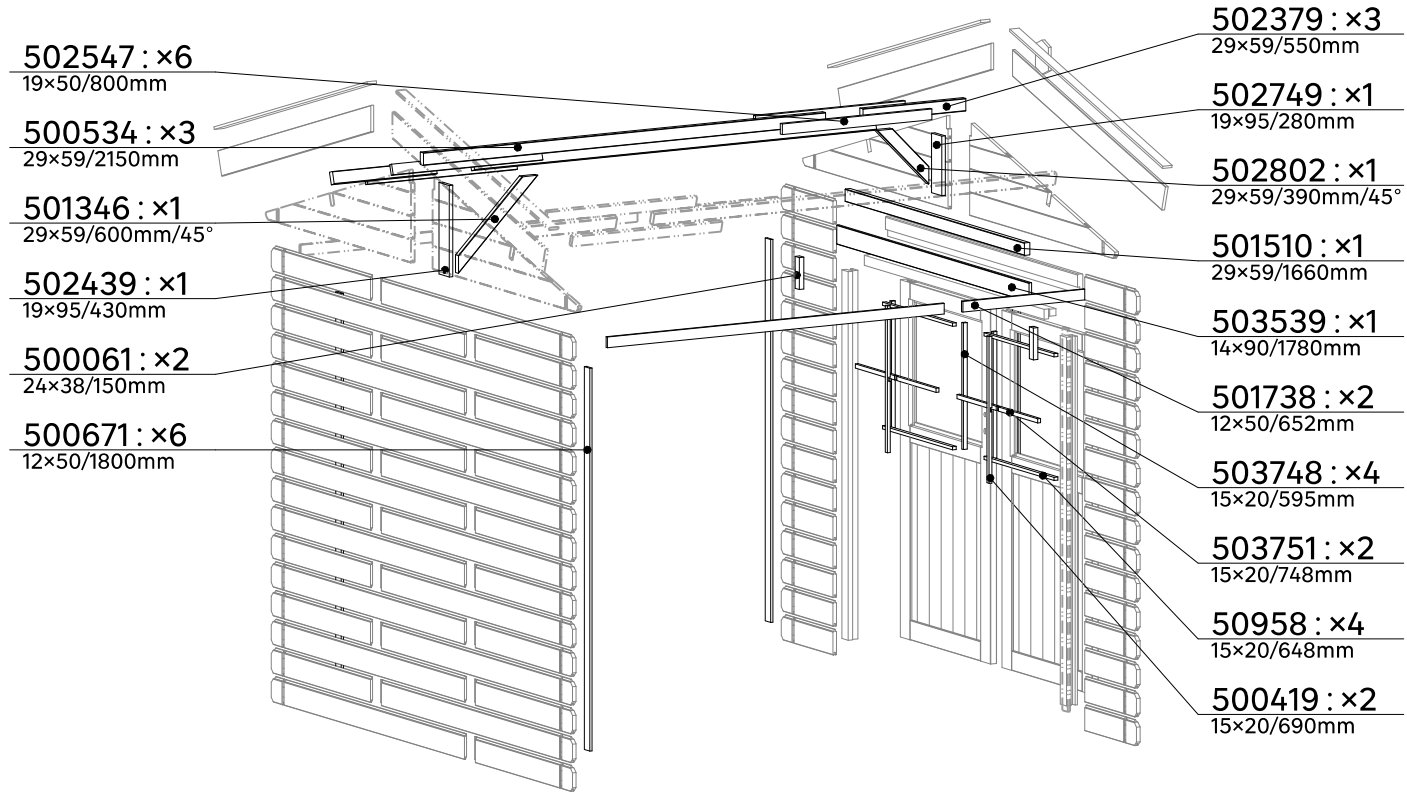
502547 : ×6
19×50/800mm
500534 : ×3
29×59/2150mm
501346 : ×1
29×59/600mm/45°
502439 : ×1
19×95/430mm
500061 : ×2
24×38/150mm
500671 : ×6
12×50/1800mm
502379 : ×3
29×59/550mm
502749 : ×1
19×95/280mm
502802 : ×1
29×59/390mm/45°
501510 : ×1
29×59/1660mm
503539 : ×1
14×90/1780mm
501738 : ×2
12×50/652mm
503748 : ×4
15×20/595mm
503751 : ×2
15×20/748mm
50958 : ×4
15×20/648mm
500419 : ×2
15×20/690mm

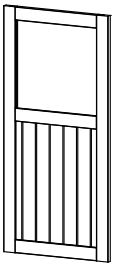

420214 ⬅ : 1
837×1680mm
420215 ➡ : 1
837×1680mm

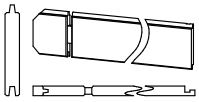

502396 : 48
19×110/1790mm
502401 : 48
19×110/920mm

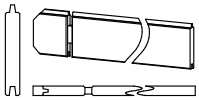

503227 : 32
19×110/479mm

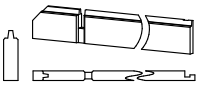

502541 : 2
19×66/920mm
502543 : 2
19×66/1790mm

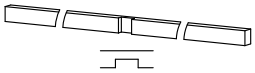

500419 : 2
15×20/690mm
503751 : 2
15×20/748mm

490024 : 1
120×160/15mm

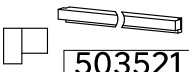

503521 : 1
47×58/1684mm

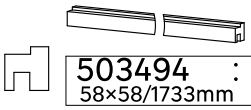

503494 : 2
58×58/1733mm

501346 : 1
29×59/600mm/45°
502802 : 1
29×59/390mm/45°

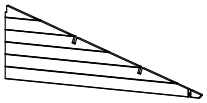

420302 : 4
1345×440/19mm

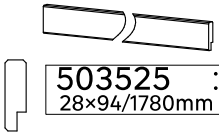

503525 : 1
28×94/1780mm

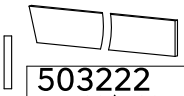

503222 : 4
15×120/1480mm/73,°

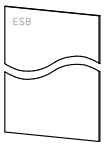

600517 : 6
900×1450/14mm

50136 : 2
12×50/1220mm
503018 : 6
12×50/1480mm
500818 : 1
12×50/1680mm
500671 : 6
12×50/1800mm
501738 : 2
12×50/652mm
503539 : 1
14×90/1780mm
503748 : 4
15×20/595mm
50958 : 4
15×20/648mm
502547 : 6
19×50/800mm
502749 : 1
19×95/280mm
502439 : 1
19×95/430mm
500078 : 4
24×38/1350mm
500061 : 2
24×38/150mm
501510 : 1
29×59/1660mm
500534 : 3
29×59/2150mm
502379 : 3
29×59/550mm

Kit 700385			
	3011	ø3,5×20mm	13
	3012	ø3,5×25mm	25
	3013	ø3,5×30mm	30
	3014	ø3,5×35mm	91
	3023	ø4×40mm	118
	3027	ø4×60mm	54
	3029	ø4×70mm	4
	3505	ø1×25mm	32

Kit 700044			
	3810	ø2×15mm	150

Plexy			
	750138	591×676/1,5mm	2

Kit 700329					
	2113	1		2081	6
	2450	1		2163	2
	2915	ø4mm			1

Kit 700210			
	2382	40×40×40/1,5mm	2

2273	1684mm	1

1,5mm		
800050	1,00×13,40m	1

7280	100mm × 10m	2

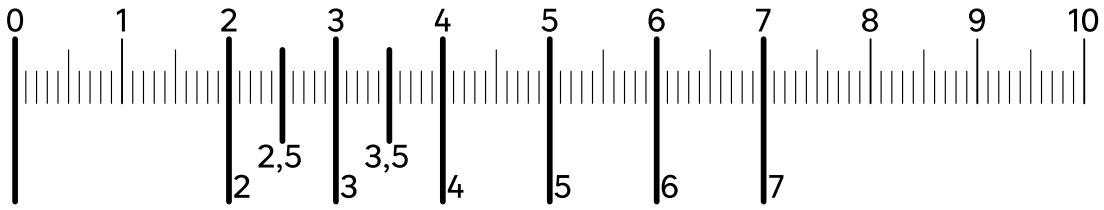

1

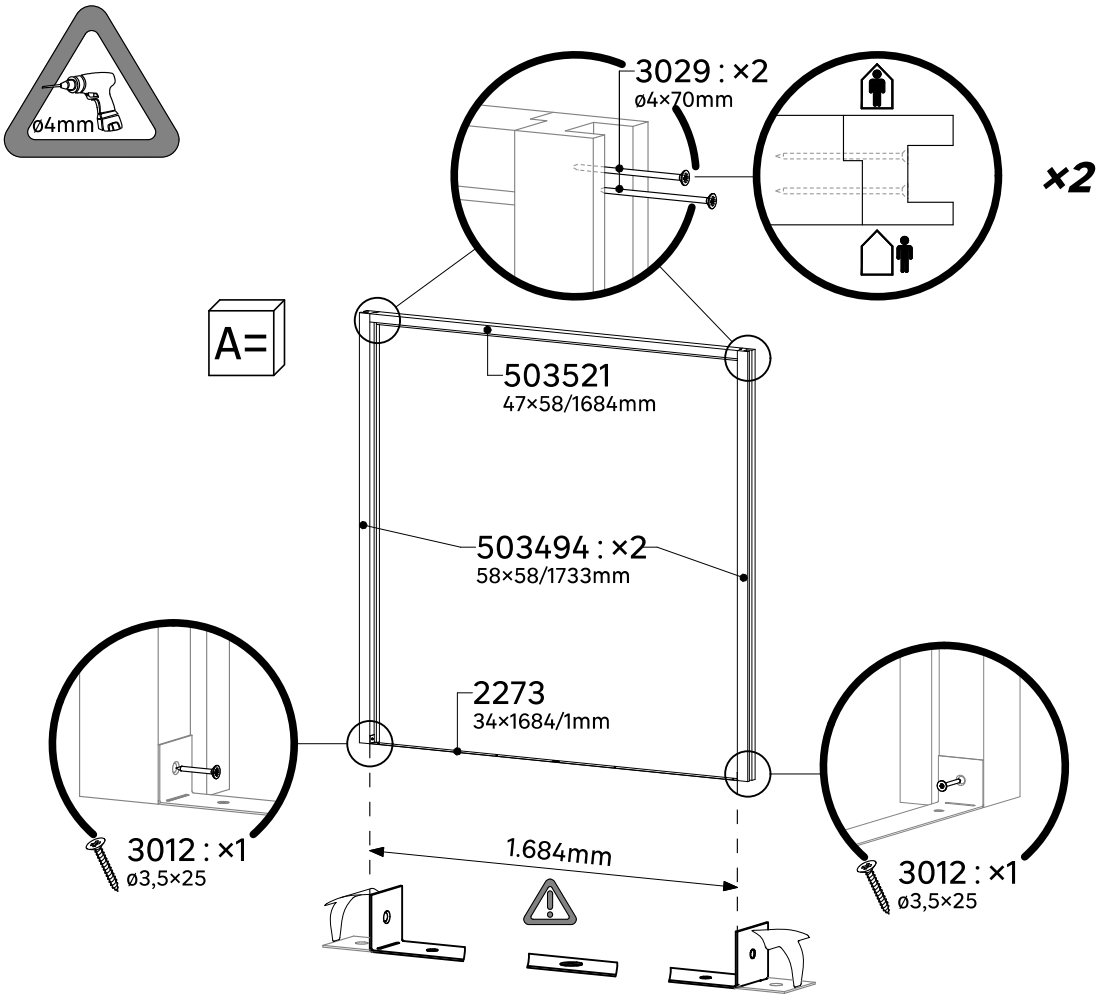
ø4mm
3029 : ×2
ø4×70mm
×2
A=
503521
47×58/1684mm
503494 : ×2
58×58/1733mm
2273
34×1684/1mm
3012 : ×1
ø3,5×25
1.684mm
3012 : ×1
ø3,5×25

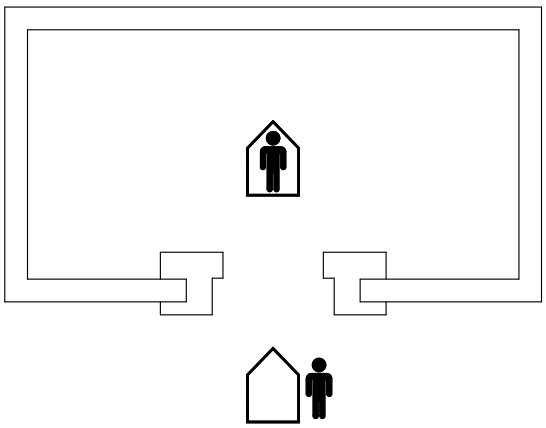

2

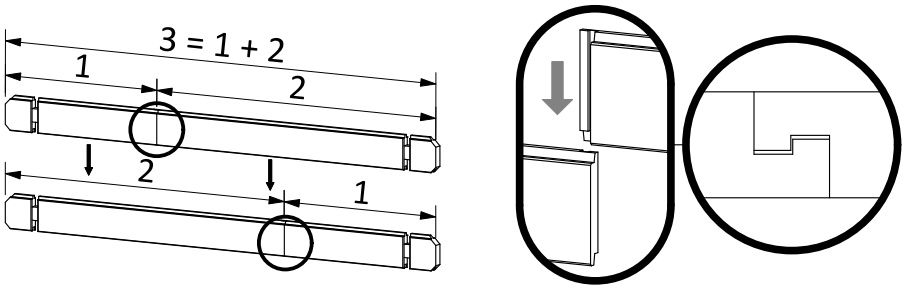
3 = 1 + 2
1
2
2
1

2.1

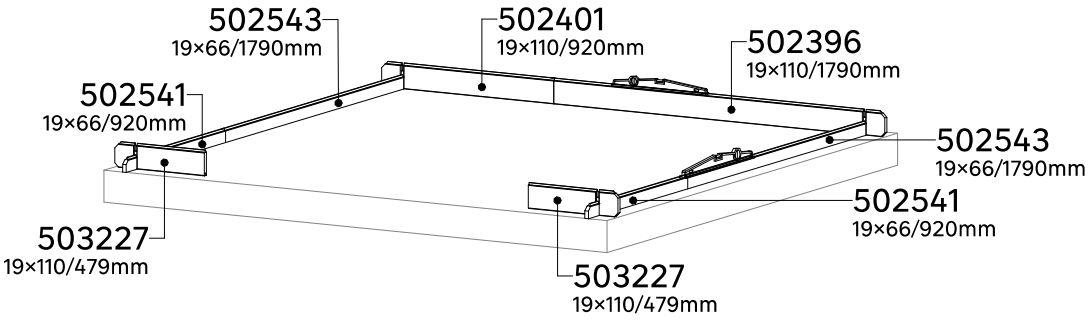
502543
19×66/1790mm
502401
19×110/920mm
502396
19×110/1790mm
502541
19×66/920mm
502543
19×66/1790mm
502541
19×66/920mm
503227
19×110/479mm
503227
19×110/479mm

2.2

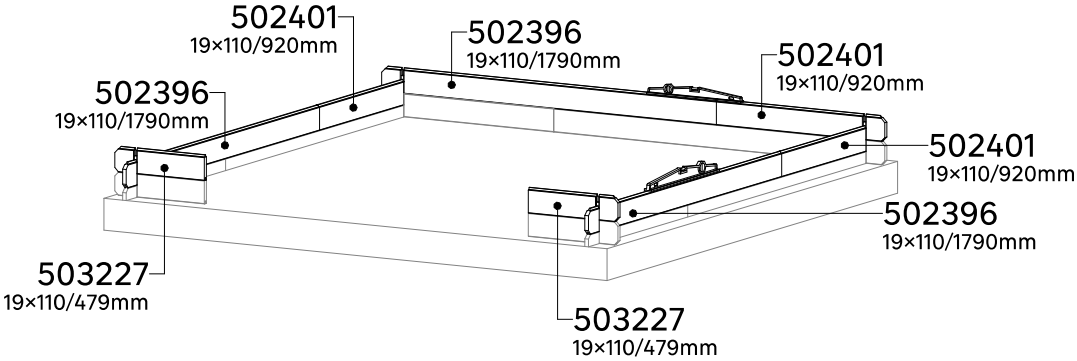
502401
19×110/920mm
502396
19×110/1790mm
502401
19×110/920mm
502396
19×110/1790mm
502401
19×110/920mm
502396
19×110/1790mm
503227
19×110/479mm
503227
19×110/479mm

2.3

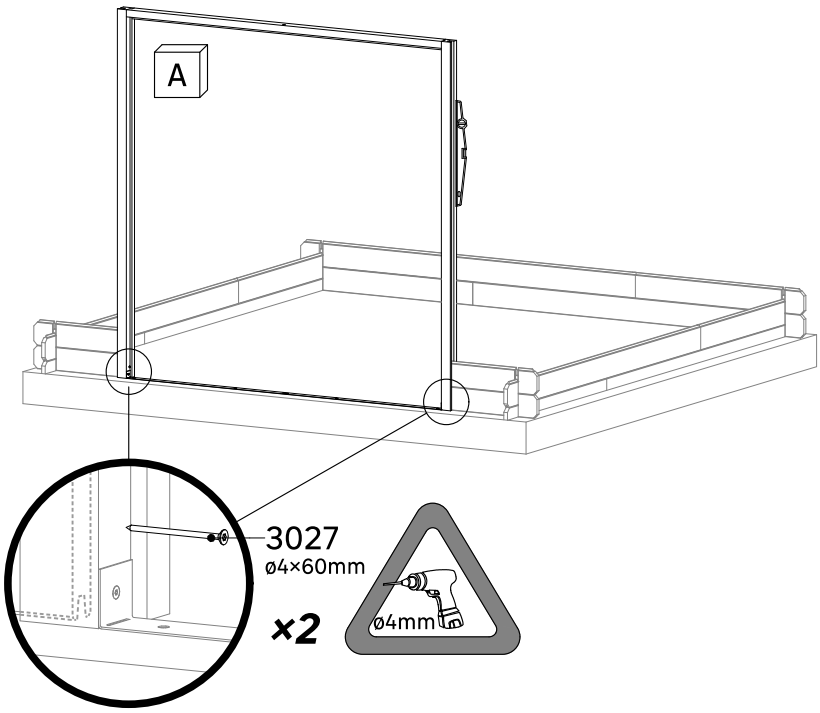
A
3027
ø4×60mm
×2
ø4mm

2.4

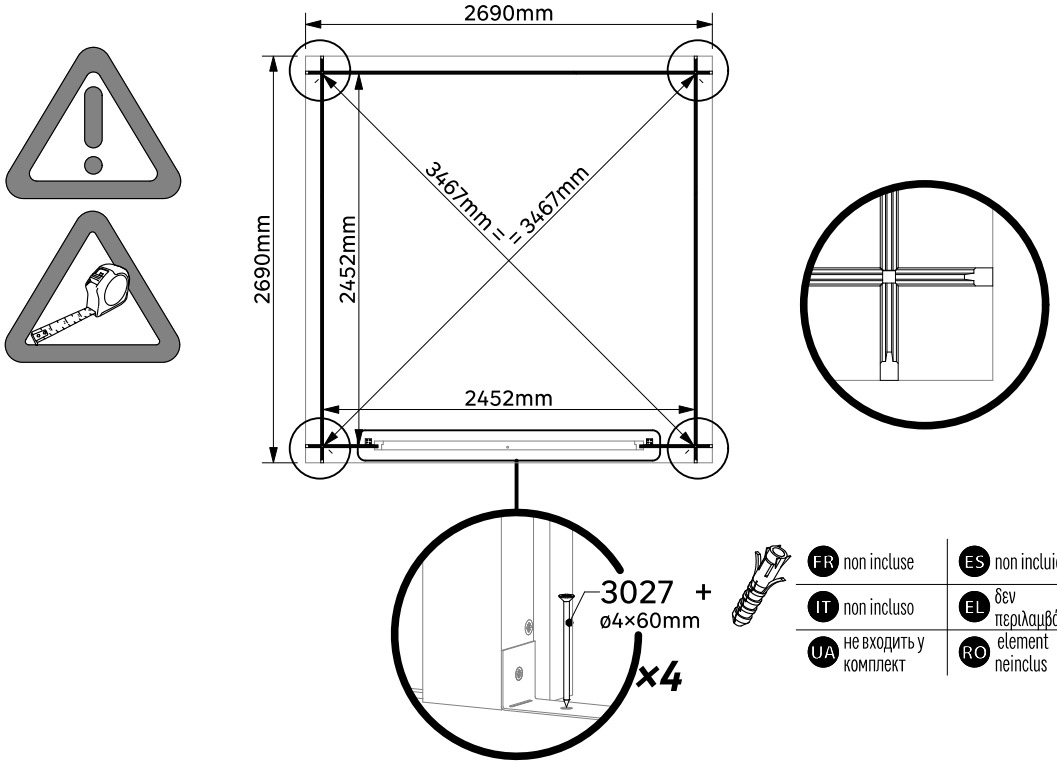

FR non incluse	ES non incluida	PT não incluído
IT non incluso	EL δεν περιλαμβάνεται	PL brak w zestawie
UA не входить у комплект	RO element neinclus	EN not included

2.5

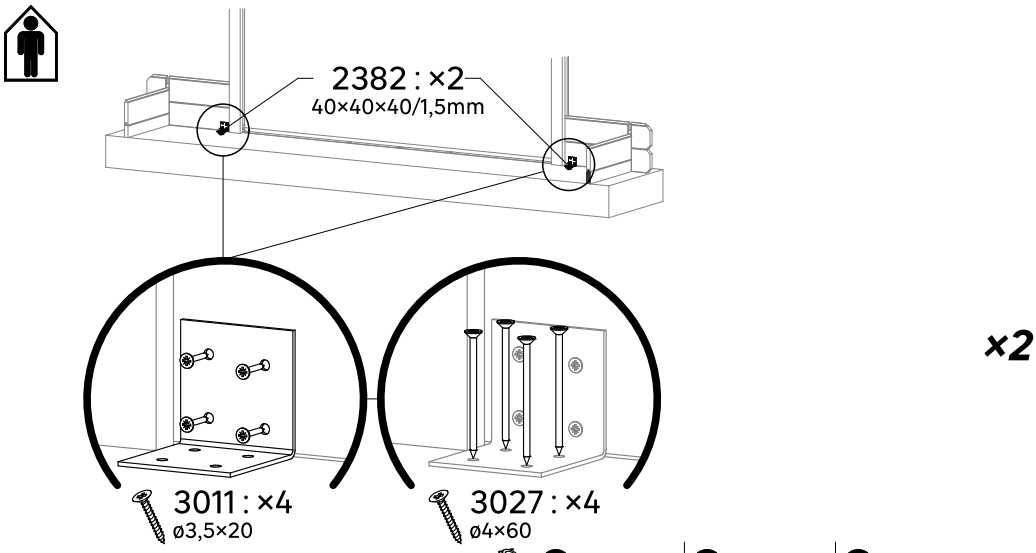

FR non incluse	ES non incluida	PT não incluído
IT non incluso	EL δεν περιλαμβάνεται	PL brak w zestawie
UA не входить у комплект	RO element neinclus	EN not included

3

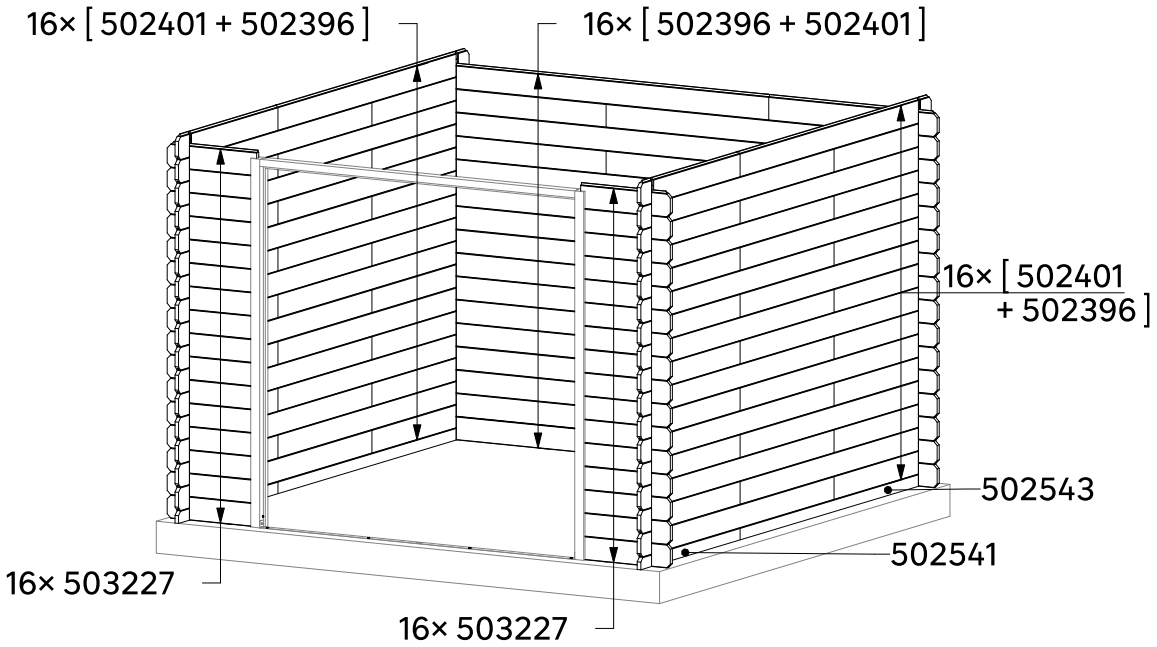
16× [502401 + 502396]
16× [502396 + 502401]
16× [502401 + 502396]
502543
502541
16× 503227
16× 503227

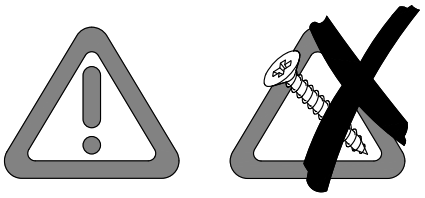

4

ø4mm

4.1

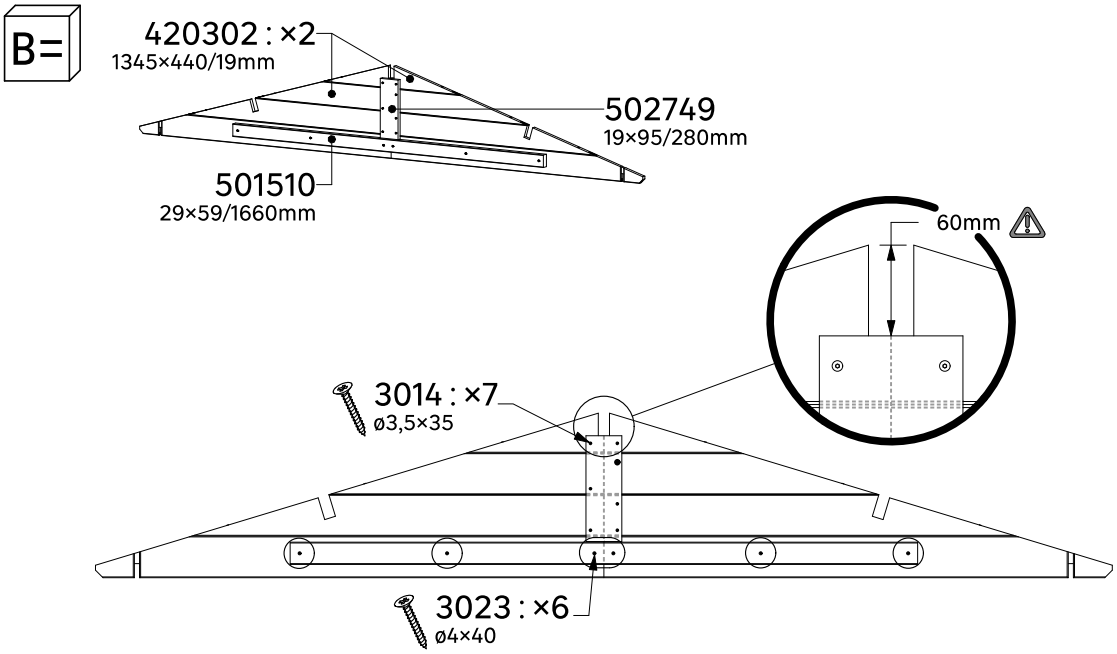
B=
420302 : ×2
1345×440/19mm
502749
19×95/280mm
501510
29×59/1660mm
60mm
3014 : ×7
ø3,5×35
3023 : ×6
ø4×40

4.2

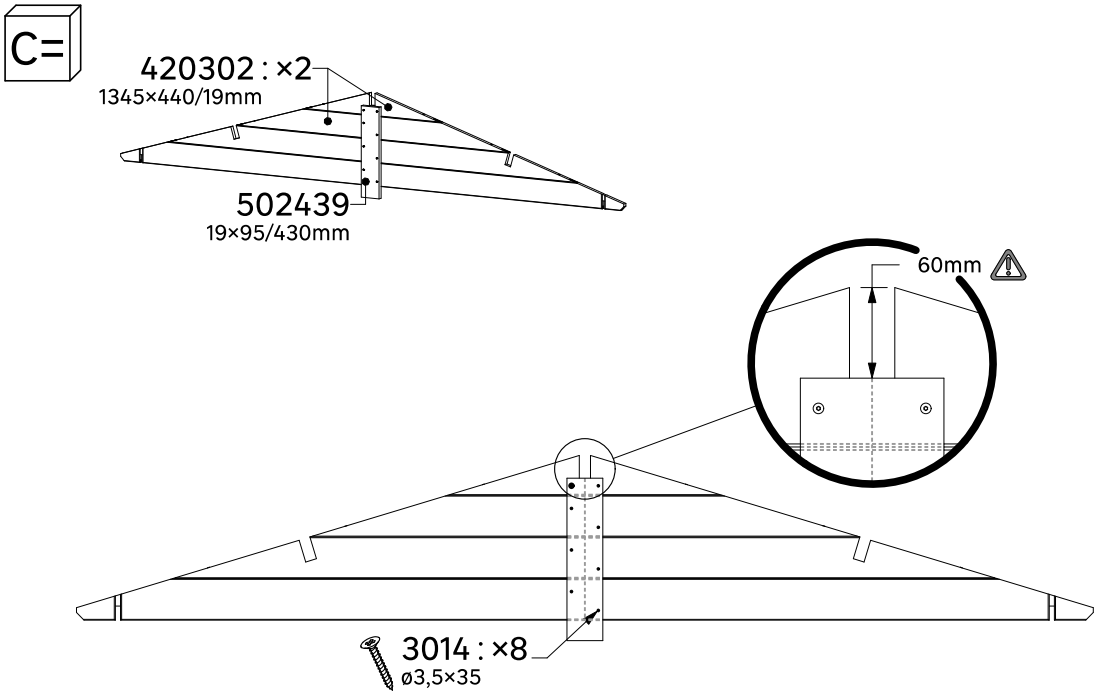
C=
420302 : ×2
1345×440/19mm
502439
19×95/430mm
60mm
3014 : ×8
ø3,5×35

5

5.1

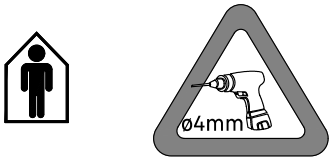
ø4mm

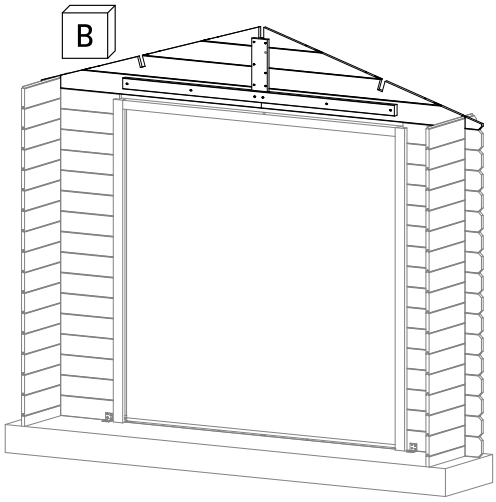
B

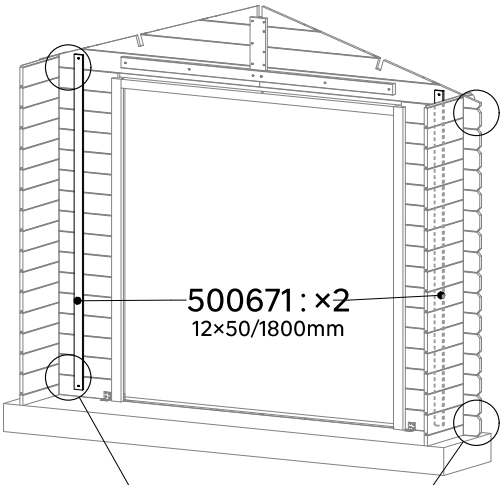
500671 : ×2
12×50/1800mm

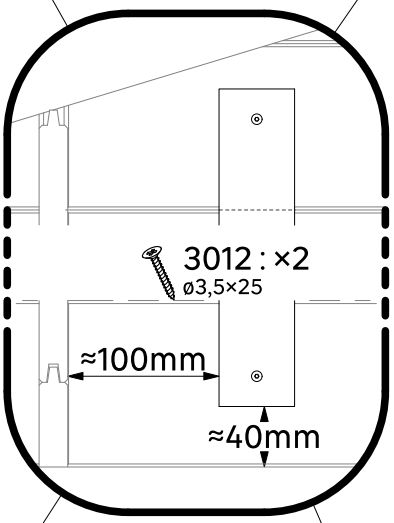
3012 : ×2
ø3,5×25
×4
≈100mm
≈40mm

5.2

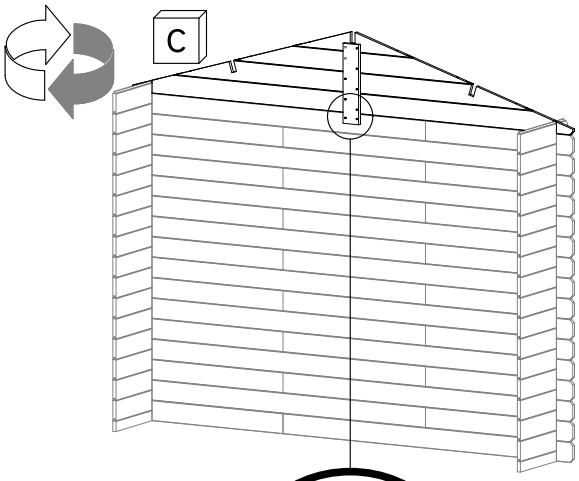
C

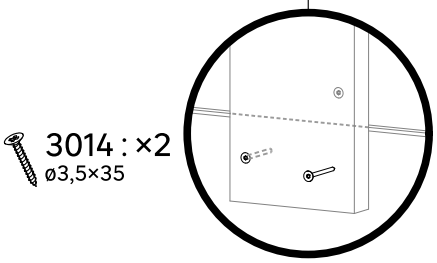
3014 : ×2
ø3,5×35

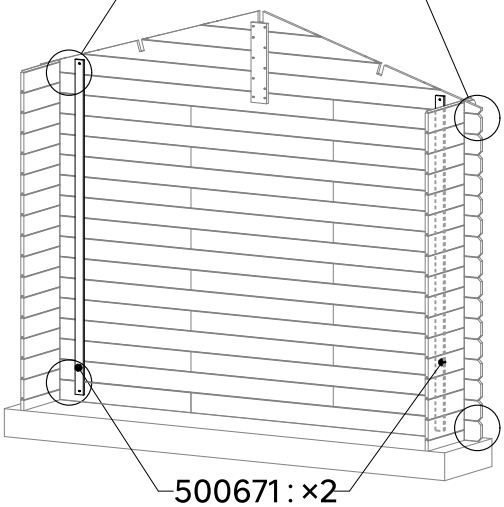
500671 : ×2
12×50/1800mm

6

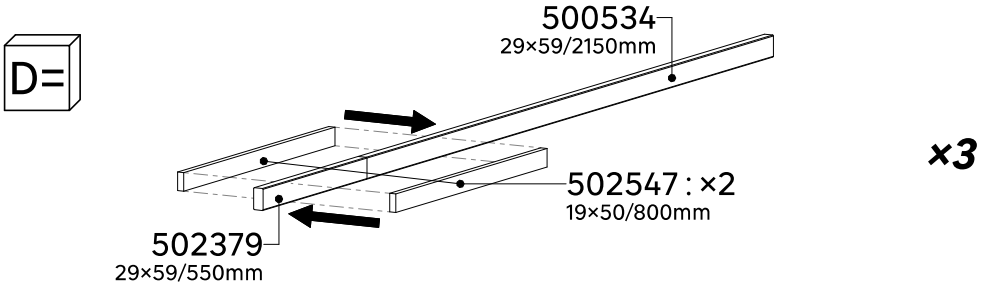
D=
500534
29×59/2150mm
502547 : ×2
19×50/800mm
502379
29×59/550mm
×3

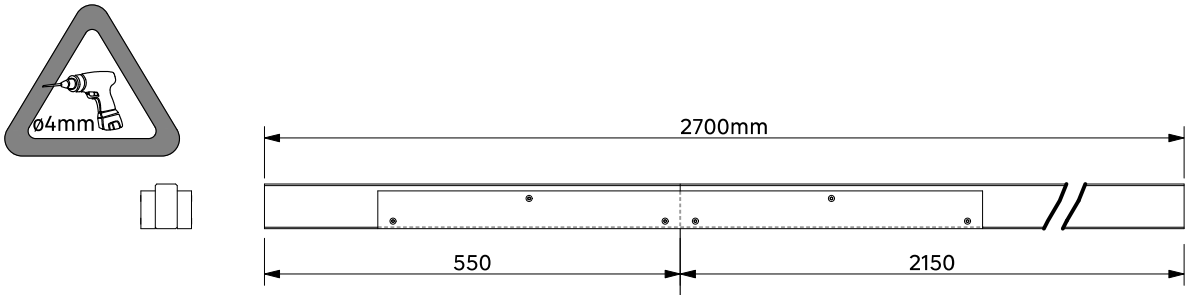
ø4mm
2700mm
550
2150

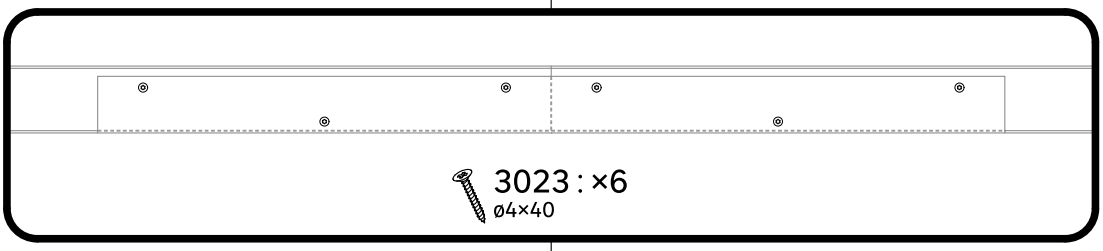
3023 : ×6
ø4×40

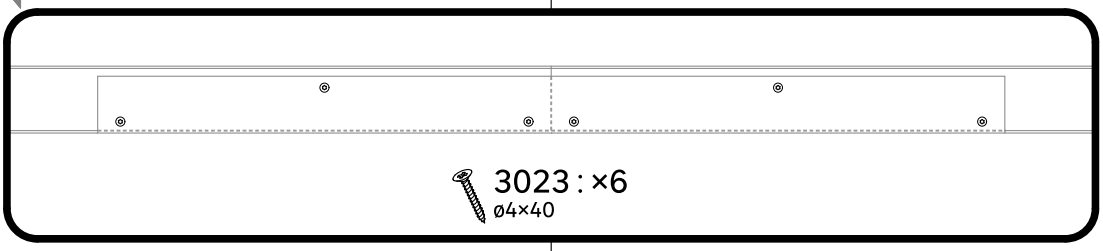
3023 : ×6
ø4×40

=

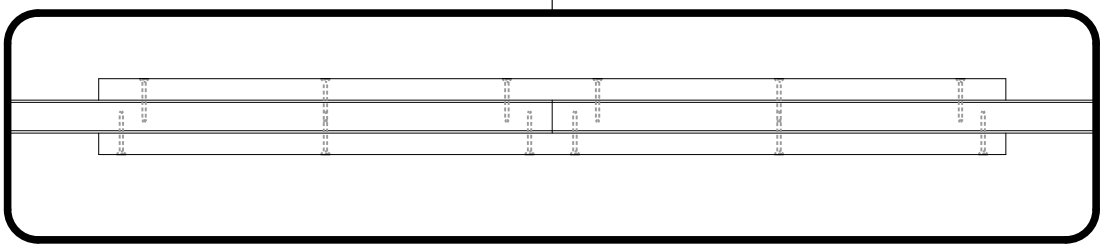

7

7.1

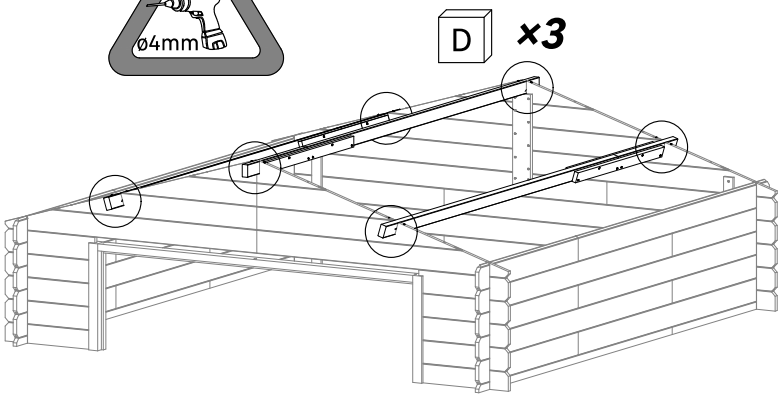

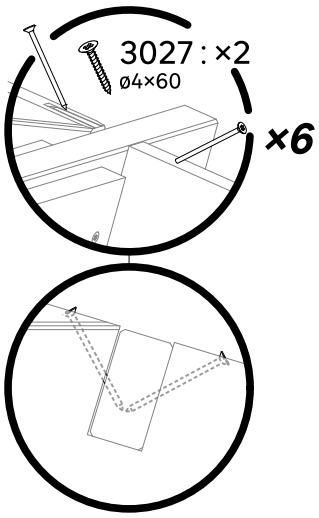

7.2

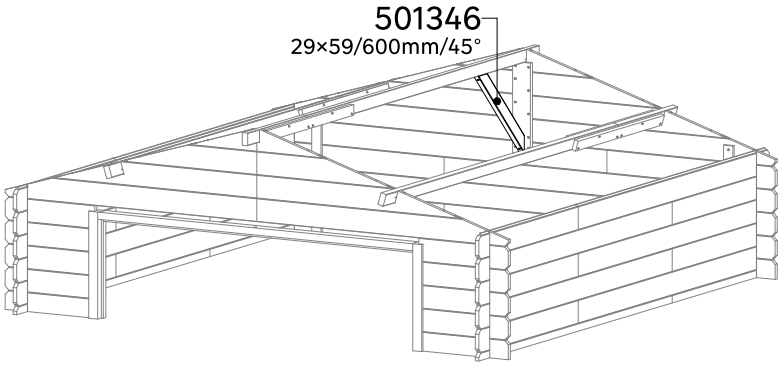

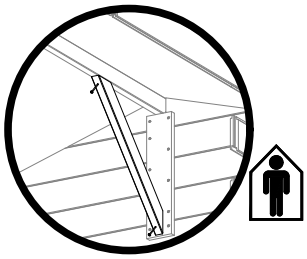

3027 : ×2
ø4×60

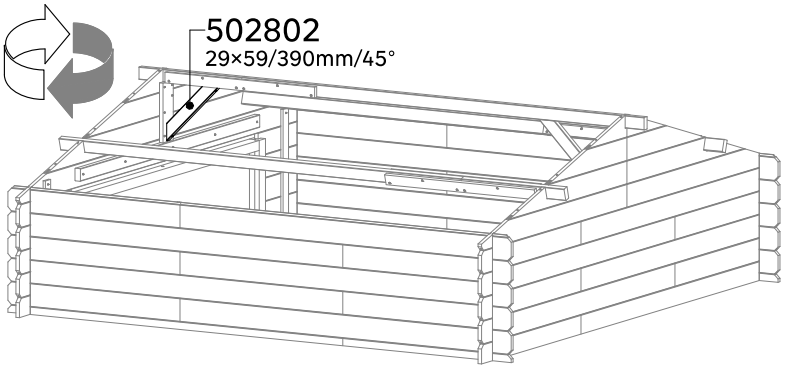

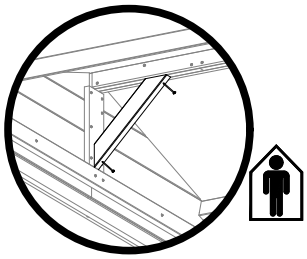

3027 : ×2
ø4×60

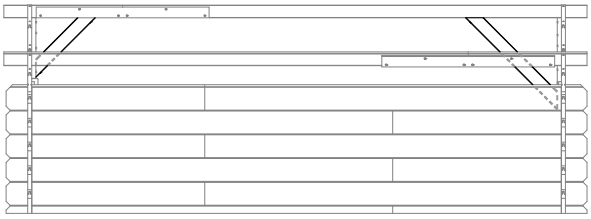

8

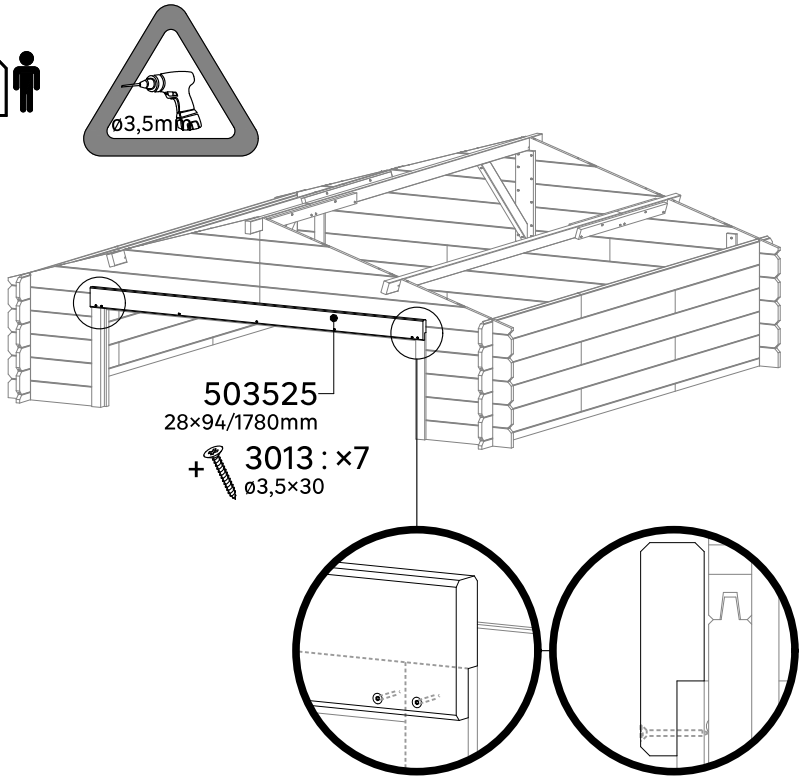
ø3,5mm
503525
28×94/1780mm
+ 3013 : ×7
ø3,5×30

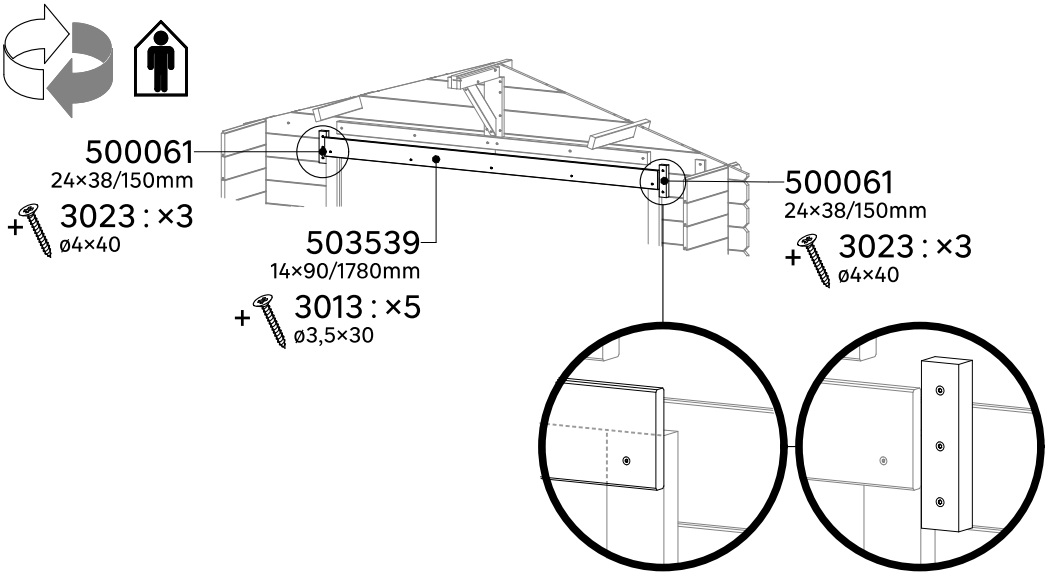
500061
24×38/150mm
+ 3023 : ×3
ø4×40
503539
14×90/1780mm
+ 3013 : ×5
ø3,5×30
500061
24×38/150mm
+ 3023 : ×3
ø4×40

9

9.1

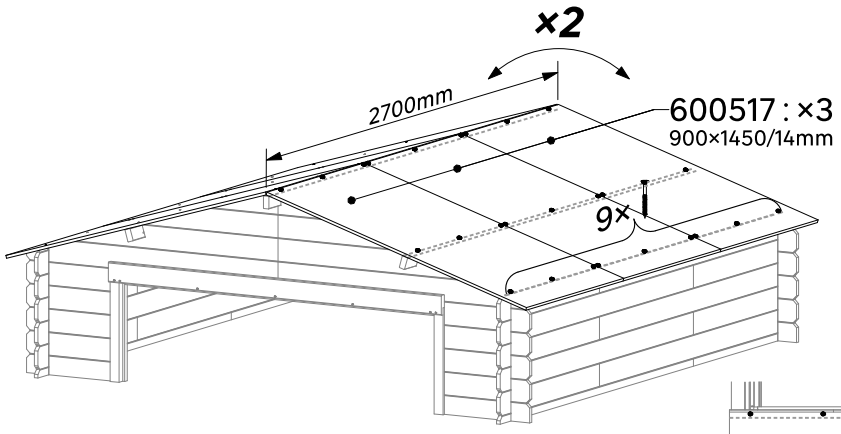

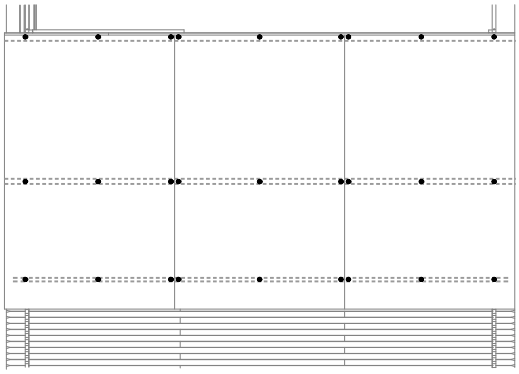

3023 : ×9×3 = 27
ø4×40

×2 = 54

9.2

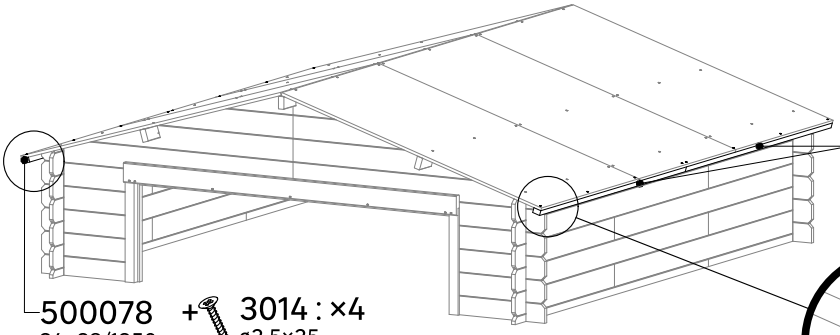

500078 + 3014 : ×4
24×38/1350mm ø3,5×35
×2

500078 + 3014 : ×4
24×38/1350mm ø3,5×35
×2

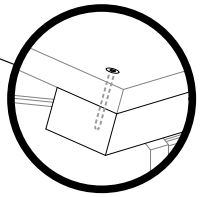

9.3

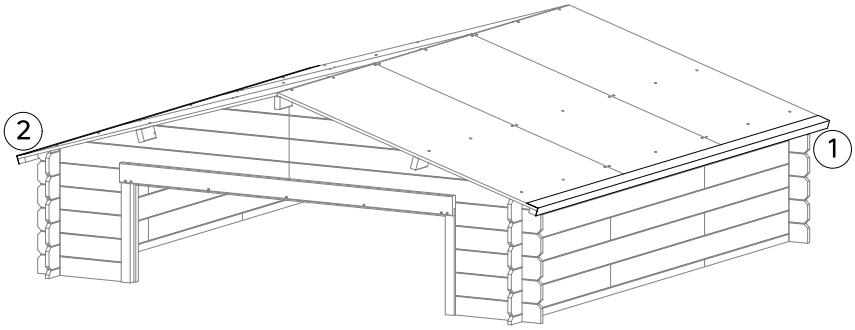

7280 : 10m
2× ≈2,70m
1 2

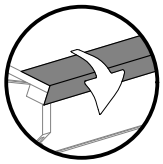

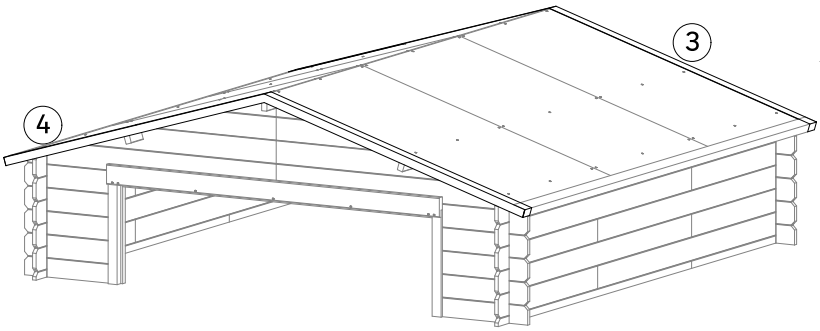

7280 : 10m
2× ≈3m
3 4

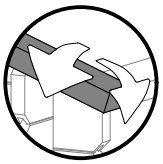

10

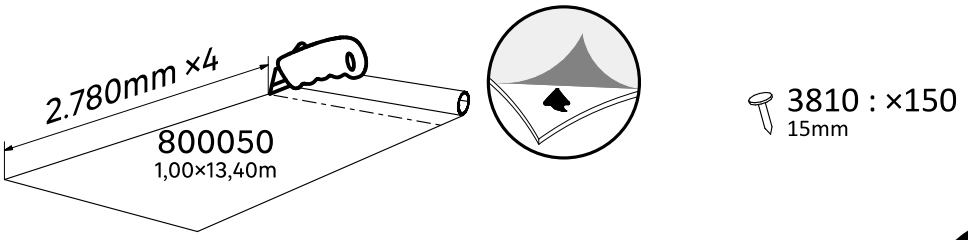

3810 : ×150
15mm

10.1

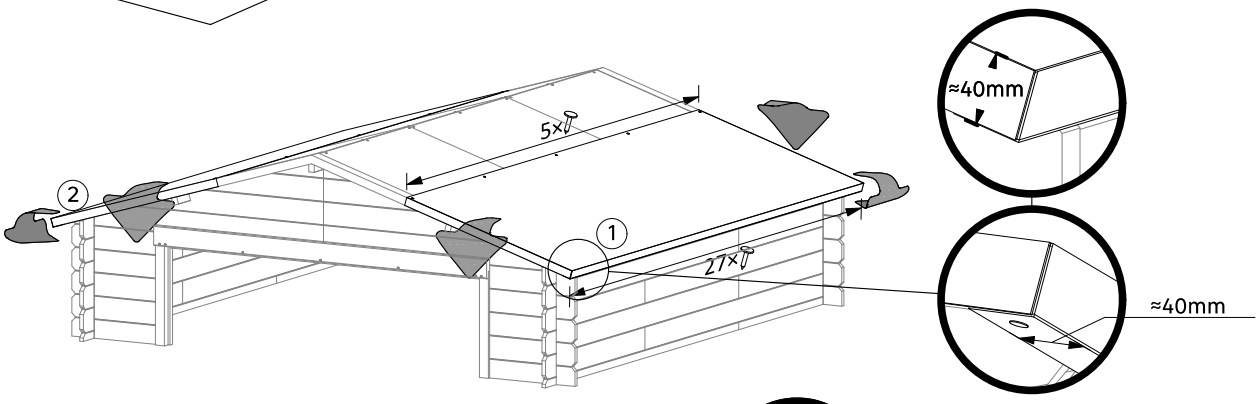

10.2

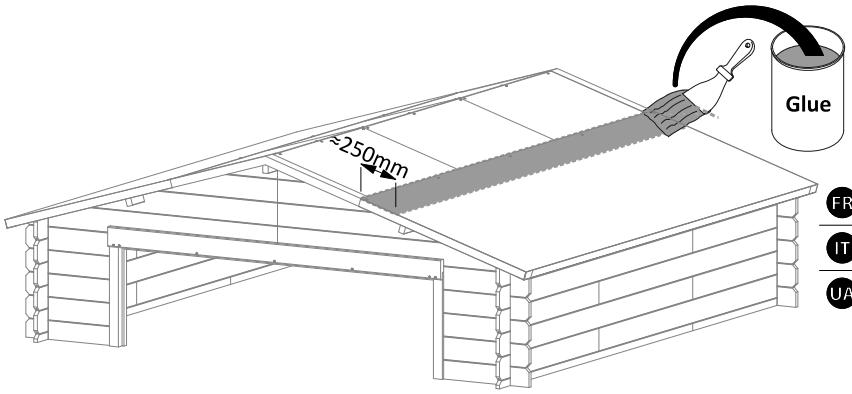

FR non incluse	ES non incluida	PT não incluído
IT non incluso	EL δεν περιλαμβάνεται	PL brak w zestawie
UA не входить у комплект	RO element neinclus	EN not included

10.3

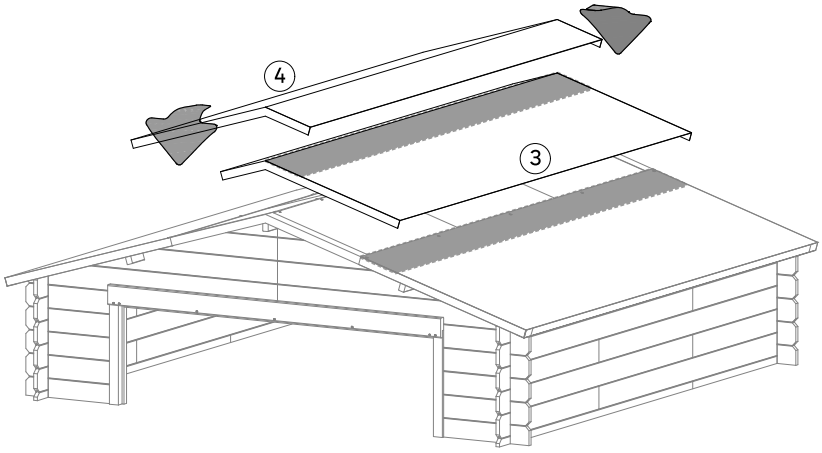

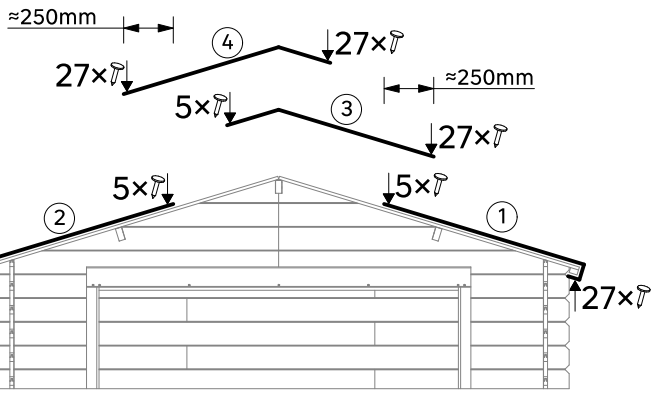

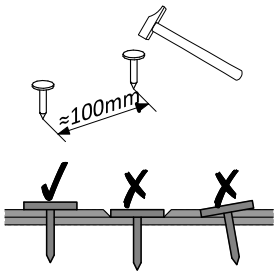

11

11.1

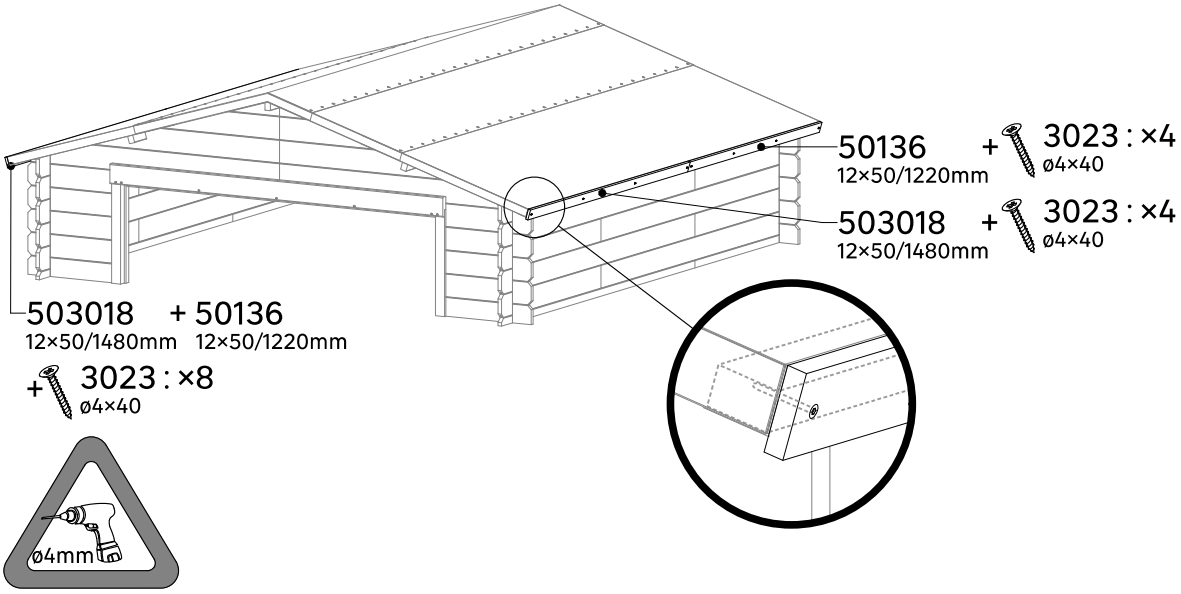

11.2

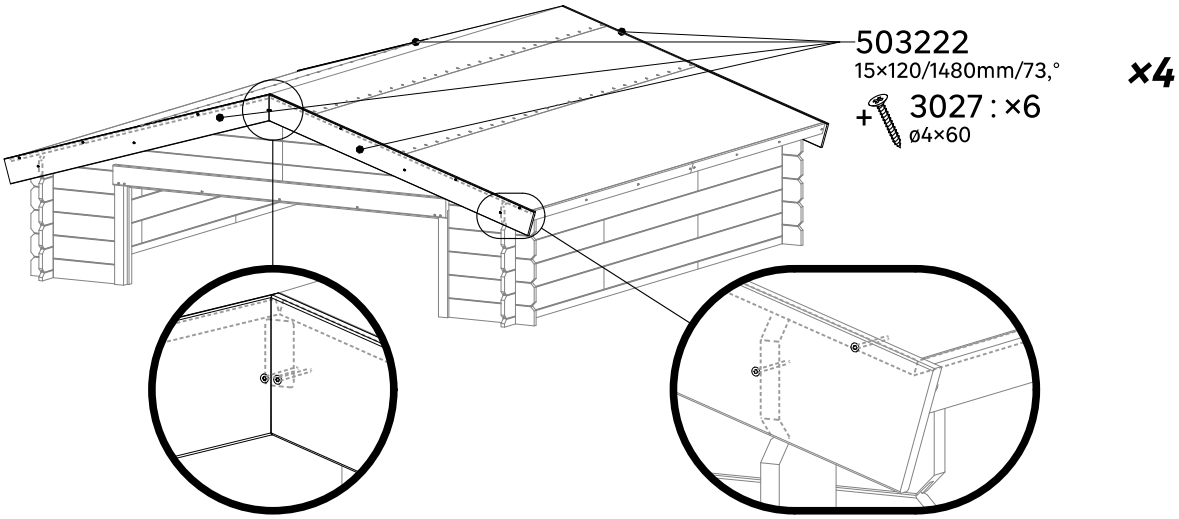

11.3

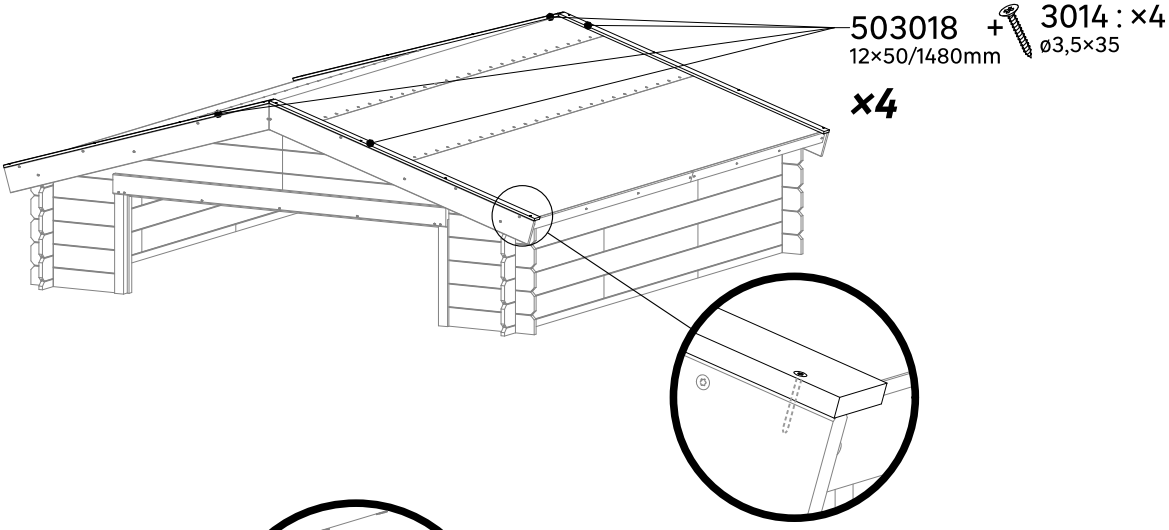

11.4

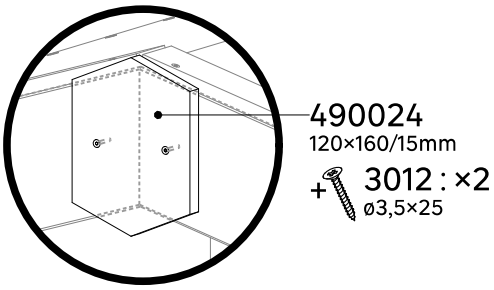

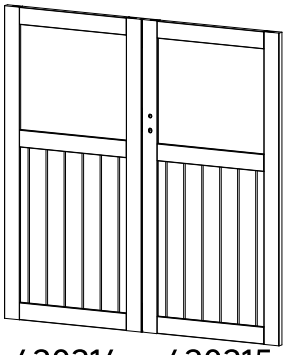

420214
837×1680mm

420215
837×1680mm

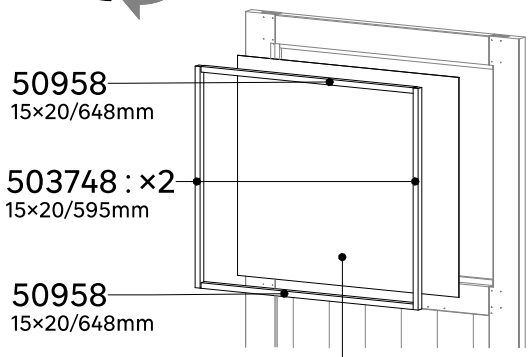

750138
591×676/1,5mm

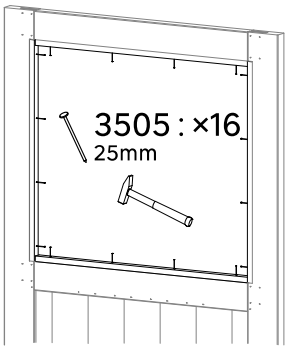

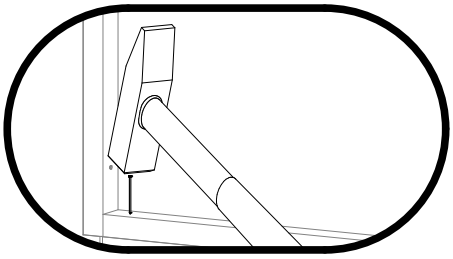

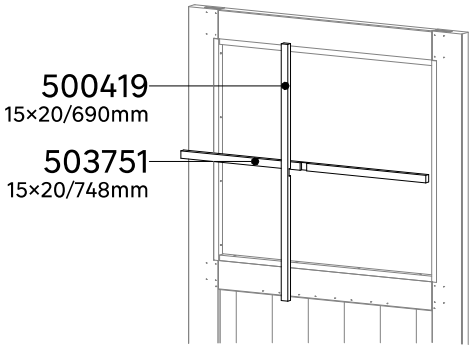

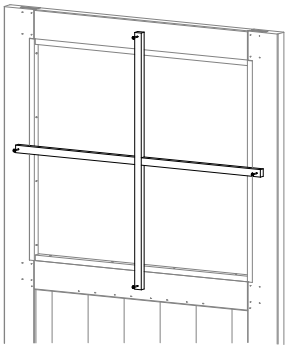

3012 : ×4
ø3,5×25

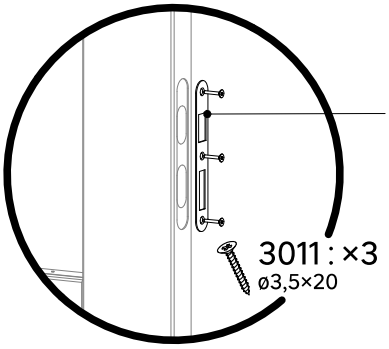

420214
837×1680mm

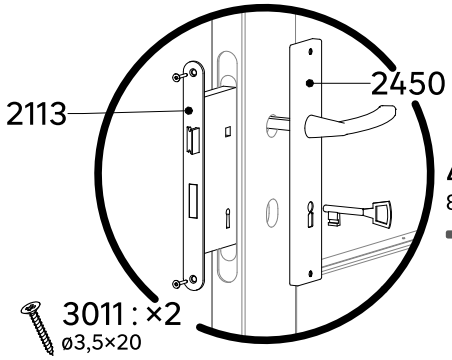

420215
837×1680mm

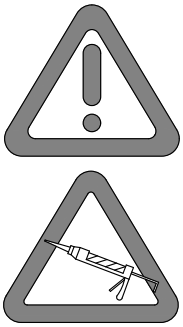

Silicone / Mastic

FR non incluse	ES non incluida	PT não incluído
IT non incluso	EL δεν περιλαμβάνεται	PL brak w zestawie
UA не входить у комплект	RO element neinclus	EN not included

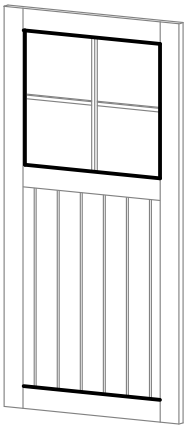

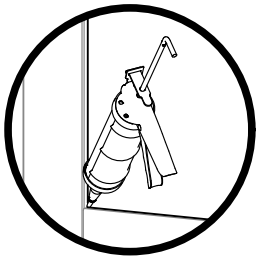

13

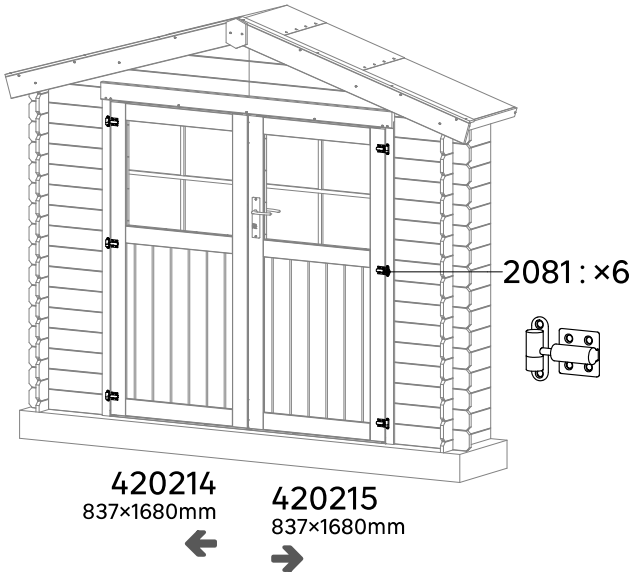

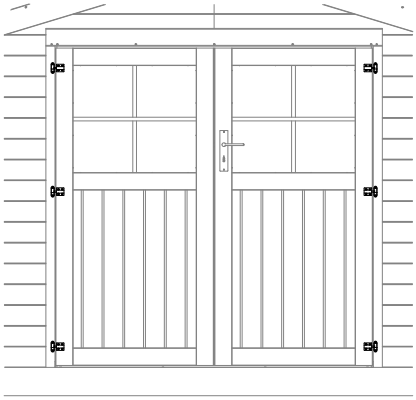

3014 : ×7
ø3,5×35

×6

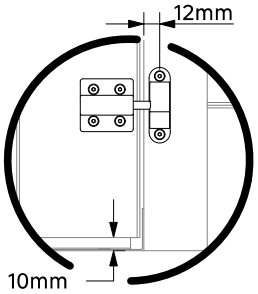

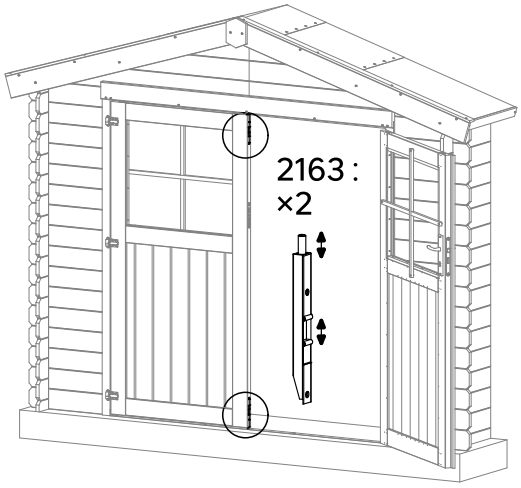

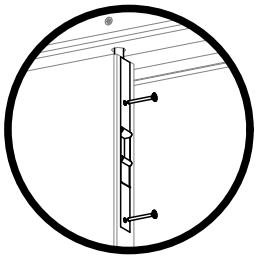

3013 : ×2
ø3,5×30

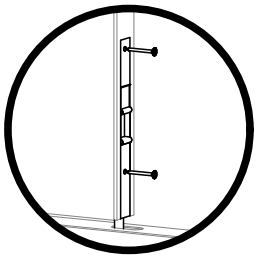

3013 : ×2
ø3,5×30

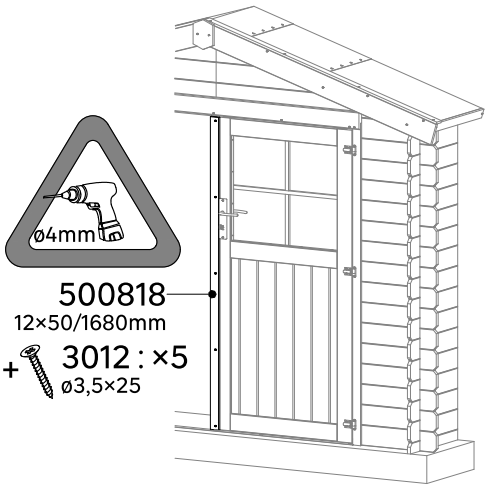

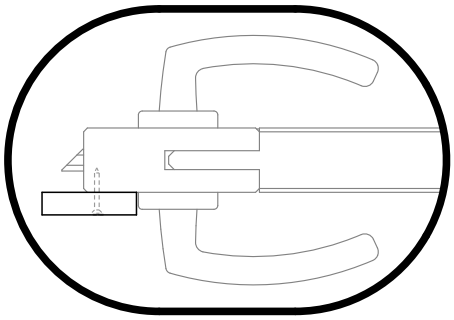

14

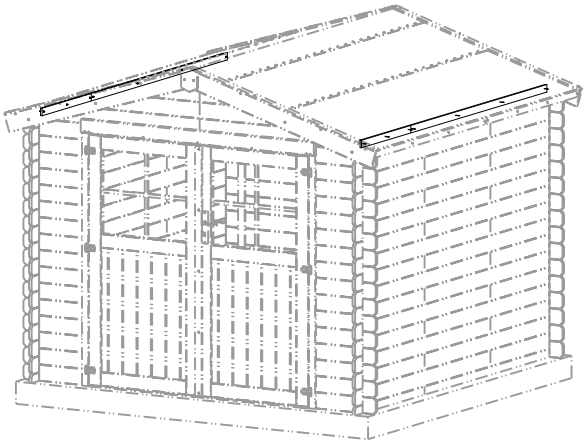

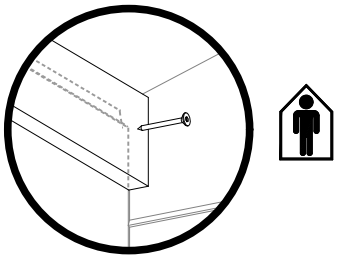

501738
12×50/652mm
+ 3013 : ×3
ø3,5×30

500671
12×50/1800mm
+ 3013 : ×4
ø3,5×30

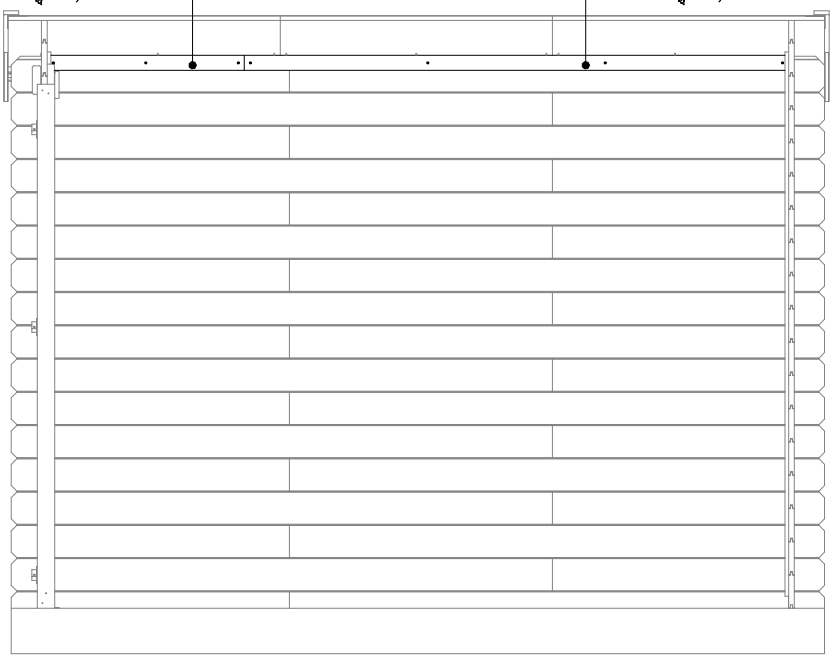

×2

FR Ce produit est recyclable. S'il ne peut plus être utilisé, veuillez l'apporter dans un centre de recyclage de déchets.

ES Este producto es reciclable. Si ya no se puede usar, llévelo a un centro de reciclaje de residuos.

PT Este produto é reciclável. Se deixar de o utilizar, entregue-o num centro de reciclagem de resíduos.

IT Questo prodotto può essere riciclato. Se deve essere smaltito, portalo presso un centro di reciclaggio.

EL Αυτό το προϊόν είναι ανακυκλώσιμο. Εάν δεν μπορεί πλέον να χρησιμοποιηθεί, μεταφέρετε την οε κάποιο κέντρο ανακύκλωσης απορριμμάτων.

PL Ten produkt poddawany jest recyklingowi, kiedy przestaje być użyteczny należy dostarczyć go do punktu zbiórki odpadów.

UA Цей продукт може перероблятися. Якщо воно більше не с придатне для використування, здайте його в утилізаційний центр.

RO Aceast produs este reciclabil. Dacă nu mai poate ti folosit, vă rugăm să il aduceţi într-un centru de reciclare a deşeurilor.

EN This product is recyclable. If it cannot be used anymore, please take it to waste recycling centre.

FR IT

PAP

3 YEAR Warranty

* **Bois garantie 3 ans** / 3 años de garantía madera / **Madeira garantia de 3 ano**s / Legno garanzia 3 anni / **Ξύλο εγγύηση 3 ετών** / Drewno gwarancja 3-letnia / **Деревина гарантія 3 роки** / Lemn garanţie 3 ani / **3-year warranty wood**

1 YEAR Warranty

** **Feutre bitumeux, quincaillerie et accessoires garantie 1 an** / 1 año de garantía fieltro asfáltico, ferretería y accesorios / **Feltros asfáltico, ferragens e acessórios garantia de 1 ano** / Fieltro bituminoso, ferramenta e accessori garanzia 1 anni / **Ασφαλτόπανο, ειδηρικά και αξεσουάρ εγγύηση 1 έτος** / Filc bitumiczny, sprzęt i akcesoria gwarancja 1 rok / **Бітумна покрівля, фурнітура та аксесуари гарантія 1 рік** / Fieltro bituminoso, feronerie și accesorii garanţie 1 ani / **Bituminous felt, hardware, and accessories 1-year warranty**

EU ADEO : Adeo Services
135, rue Sadi Carnot- CS 00001 59790- RONCHIN- France
www.product-regulatory.adeoservices.com

Made in Belgium

Coller ici l'étiquette de garantie

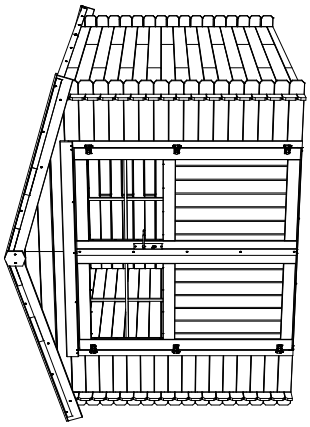

Andes

2,69×2,69m / 19mm

EAN : 3276007889659
MATRIX ID : 2025R09P11-0035

53375S055 - BOM00442