STERWINS

3 YEARS GUARANTEE

ETHT2-50.3

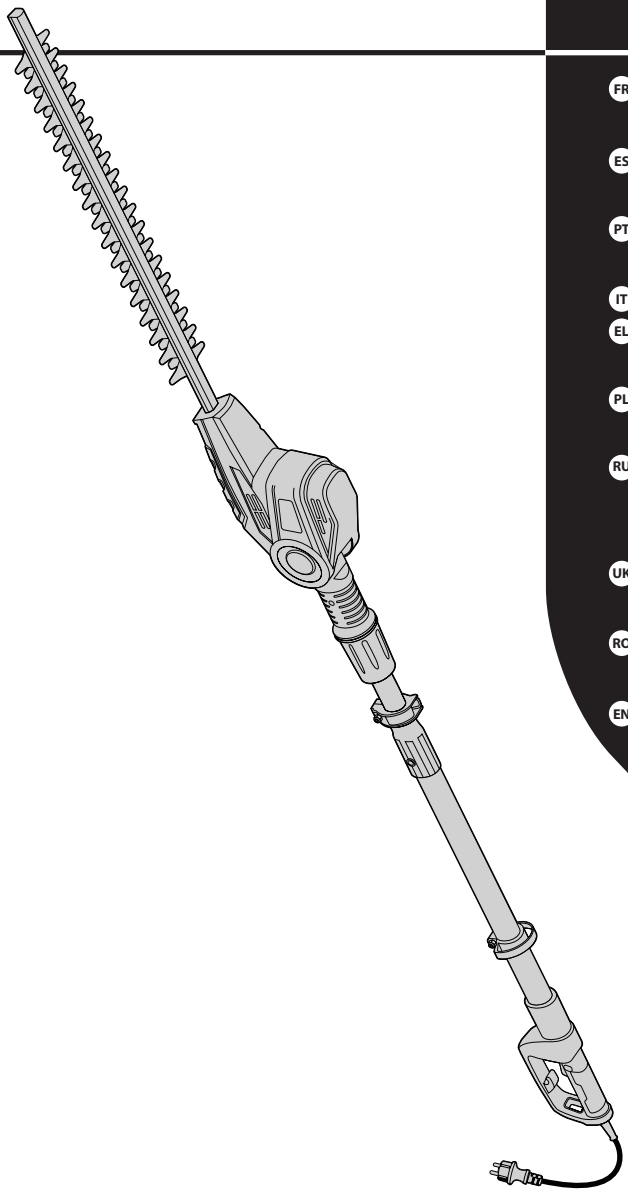

- FR **Mentions Légales & Consignes de Sécurité**
- ES **Instrucciones Legales y de Seguridad**
- PT **Avisos Legais e instruções de Segurança**
- IT **Istruzioni Legali e di Sicurezza**
- EL **Νομικό σημείωμα και οδηγίες ασφαλείας**
- PL **Uwagi Prawne i Instrukcja Bezpieczeństwa**
- RU **Руководство По Технике Безопасности и Правовым нормам**
- UK **Керівництво З Техніки Безпеки і Правовим нормам**
- RO **Manual privind siguranța și aspectele juridice**
- EN **Legal & Safety Instructions**



EAN CODE : 3276000242000

Traduction de la version originale du mode d'emploi-Tronçonneuse Électrique/ Traducción de las Instrucciones originales-Motosierra eléctrica de / Tradução das Instruções Originais-Moto-serra Eléctrica /Traduzione delle istruzioni originali-Elettrosega a catena / Μετάφραση των πρωτότυπων οδηγιών-Ηλεκτρικό αλυσοπρίονο / Tłumaczenie instrukcji oryginalnej-ELEKTRYCZNA PIŁA ŁAŃCUCHOWA O MOCY / Перевод оригинала инструкции-Электрическая цепная пила / Переклад оригінальної інструкції-Електрична ланцюгова пила / Traducerea instrucțiunilor originale -Ferăstrău electric cu lanț / Original Instructions-Electric Pole Hedge Trimmer

2016/09

SYMBOLES


Lisez le mode d'emploi.


Caution / Warning.


Portez une protection oculaire.
Portez une protection auditive
Portez un casque de protection.


Portez un masque antipoussières.


Portez des gants protecteurs.


Portez des chaussures protectrices antidérapantes.


Portez une tenue de protection moulante !


Éteignez et débranchez l'appareil avant de le ranger, de le transporter et d'effectuer toute manipulation de montage, de nettoyage, de réglage et d'entretien.


N'exposez pas le produit à la pluie ou à l'humidité.


N'approchez pas vos doigts du dispositif de coupe en mouvement !


Maintenez toutes les autres personnes éloignées.


Débranchez le câble s'il est endommagé ou emmêlé.. NE TOUCHEZ PAS LE CÂBLE AVANT D'AVOIR COUPÉ L'ALIMENTATION.



Avertissement ! Les lignes électriques aériennes représentent un danger ! Veillez à respecter une distance d'au moins 10 m.


Risque de choc électrique.


Classe II Double isolation.


Ce produit est conforme aux directives européennes applicables et une méthode d'évaluation de la conformité de ces directives a été appliquées.


Symbole DEEE. Les produits électriques usagés ne doivent pas être jetés avec les ordures ménagères. Recyclez-les là où des installations existent. Pour obtenir des conseils sur le recyclage, contactez votre mairie ou un magasin local.

INDEX

1.Domaine d'utilisation
2.Consignes de sécurité
3.Description de votre outil
4.Spécifications techniques
5.Dépannage
6.Mise au rebut et recyclage
7.Garantie
8.Vue éclatée et liste des pièces
9.Déclaration de conformité CE

1.DOMAINE D'UTILISATION

Ce taille-haie électrique ETHT2-50.3 est conçu avec une puisse nominale d'entrée de 500Watts.
Cet outil est conçu pour couper et tailler les haies, les buissons et les arbustes larges et de grande taille dans les jardins domestiques. Ne dépassez pas la capacité de coupe maximale. Ne coupez pas des branches dépassant la capacité maximale spécifiée.
Il est interdit d'utiliser ce produit en cas de pluie ou dans un environnement humide.
Par sécurité, lisez toujours intégralement la notice d'utilisation avant la première utilisation et respectez toujours respecter toutes les instructions qu'elle contient.
Cet outil est conçu exclusivement pour un usage domestique privé. Il n'est pas conçu pour un usage commercial ou marchand. Ne l'utilisez pas pour d'autres travaux que ceux décrits dans le mode d'emploi.

2. CONSIGNES DE SÉCURITÉ

Consignes de sécurité générales pour l'outil électrique

AVERTISSEMENT ! Lisez toutes les consignes et mises en garde de sécurité. Ne pas respecter les mises en garde et instructions peut provoquer un choc électrique, un incendie et/ou des blessures graves.

Conservez la notice d'utilisation et les mises en garde dans leur intégralité pour consultation ultérieure.

Le terme « outil électrique » utilisé dans les consignes de sécurité désigne votre outil électrique fonctionnant sur le secteur (filaire) ou sur batterie (sans fil).

Sécurité de l'espace de travail

1.Maintenez l'espace de travail propre et bien éclairé.Les aires de travail en désordre ou mal éclairées augmentent les risques d'accident.

2.N'utilisez pas les outils électriques en atmosphère explosive, par exemple en présence de liquides, gaz ou poussières inflammables. Les outils électriques génèrent des étincelles pouvant enflammer les poussières ou les vapeurs.

3.Maintenez les enfants et les autres personnes éloignés lors de l'utilisation d'un outil électrique.Un moment d'inattention peut vous faire perdre le contrôle de l'outil.

Sécurité électrique

1. La fiche du cordon d'alimentation de l'outil électrique doit être adaptée à la prise électrique. Ne modifiez jamais la fiche de quelque manière que ce soit. N'utilisez pas d'adaptateur de fiche avec les outils électriques disposant d'une mise à la terre ou à la masse. Les fiches non modifiées et les prises électriques appropriées réduisent le risque de

2.CONSIGNES DE SÉCURITÉ

décharge électrique.
2. Évitez tout contact physique avec des surfaces mises à la terre ou mises à la masse, telle que les tuyaux, les radiateurs, les fours et les réfrigérateurs.Le risque de décharge électrique augmente si votre corps est relié à la terre ou à la masse.
3. N'exposez pas les outils électriques à la pluie ou à l'humidité. Si de l'eau pénètre dans un outil électrique, le risque de décharge électrique est accru.
4. Prenez soin du cordon d'alimentation. Ne l'utilisez jamais pour porter, tirer ou débrancher l'outil électrique. Maintenez le cordon éloigné de la chaleur, de l'huile, des arêtes tranchantes ou des pièces mobiles. Un cordon d'alimentation endommagé ou emmêlé accroît le risque de décharge électrique.
5. Quand vous utilisez un outil électrique en extérieur, utilisez une rallonge électrique destinée à une utilisation en extérieur.L'utilisation d'une rallonge destinée à un usage en extérieur permet de réduire les risques d'électrocution.
6. Si vous êtes obligé d'utiliser un outil électrique dans un endroit humide, utilisez une alimentation protégée par un dispositif différentiel à courant résiduel (DDR).L'utilisation d'un DDR réduit les risques de décharge électrique.

Sécurité des personnes

1. Restez vigilant, soyez attentif à ce que vous faites et faites preuve de bon sens lors de l'utilisation d'un outil électrique. N'utilisez pas un outil électrique si vous êtes fatigué, sous l'emprise de l'alcool ou de drogues ou après avoir pris des médicaments. Un moment d'inattention lors de l'utilisation d'un outil électrique peut provoquer des blessures graves.
2. Utilisez des équipements de protection individuelle. Portez toujours une protection oculaire.Des équipements de protection appropriés,

tels qu'un masque anti-poussière, des chaussures de sécurité antidérapantes, un casque et un dispositif de protection auditive, réduisent les risques de blessures.

3. Évitez les démarrages accidentels. Assurez-vous que l'interrupteur est sur la position arrêt avant de brancher l'outil sur une prise électrique et/ou sur une batterie, de le saisir ou de le transporter.Transporter un outil électrique le doigt sur son interrupteur ou le brancher à une alimentation électrique avec son interrupteur sur la position marche augmente les risques d'accidents.
4. Retirez les clés de réglage et de serrage avant de mettre l'outil en marche.Une clé de réglage ou de serrage restée sur une pièce en rotation d'un outil électrique peut provoquer des blessures.
5. N'essayez pas d'atteindre des endroits difficiles d'accès. Restez toujours d'aplomb et gardez constamment un bon équilibre.Ceci permet de mieux contrôler l'outil électrique dans des situations inattendues.
6. Habillez-vous de manière appropriée. Ne portez pas de vêtements amples ni de bijoux. Veillez à ce que vos cheveux, vêtements et gants restent éloignés des pièces mobiles.Les vêtements amples, les bijoux et les cheveux longs peuvent se prendre dans les pièces mobiles.
7. Si un outil est conçu pour être utilisé avec des dispositifs d'extraction et de récupération de poussières, assurez-vous que ces dispositifs sont raccordés et correctement utilisés. L'utilisation de dispositifs de récupération des poussières permet de réduire les risques liés aux poussières.

Utilisation et entretien de l'outil électrique

1. Ne forcez pas un outil électrique. Utilisez l'outil électrique adapté au travail à effectuer.Un outil électrique adapté permet d'effectuer ce travail plus efficacement, avec une sécurité accrue, et au rythme pour lequel l'outil a été conçu.

2.CONSIGNES DE SÉCURITÉ

2. N'utilisez pas l'outil électrique si son interrupteur ne permet pas de le mettre sous tension et hors tension. Un outil électrique qui ne peut pas être contrôlé avec son interrupteur est dangereux et doit être réparé.
3. Débranchez le câble et/ou la batterie de l'outil électrique avant de procéder à des réglages, de changer des accessoires, ou de ranger l'outil. Cette mesure de sécurité permet de réduire les risques de démarrage accidentel de l'outil.
4. Rangez les outils électriques hors de portée des enfants. Ne laissez pas les personnes non familiarisées avec l'outil électrique ou avec ce manuel d'utilisation l'utiliser. Les outils électriques sont dangereux dans les mains de personnes inexpérimentées.
5. Entretenez les outils électriques. Vérifiez que les pièces mobiles ne sont pas grippées ou mal alignées, qu'aucune des pièces n'est cassée et qu'aucun autre problème ne peut affecter le bon fonctionnement de l'outil électrique. Si un outil électrique est endommagé, il doit être réparé avant d'être réutilisé. De nombreux accidents sont dus à des outils électriques mal entretenus.
6. Maintenez les accessoires de coupe affûtés et propres. Des accessoires de coupe bien entretenus et bien affûtés risquent moins de se coincer et sont plus faciles à contrôler.
7. Utilisez l'outil électrique, ses accessoires, ses mèches et embouts et toutes les autres pièces en respectant ces instructions et en tenant compte des conditions d'utilisation et du travail à effectuer. Utiliser l'outil électrique à d'autres fins que celles pour lesquelles il a été conçu peut provoquer des situations dangereuses.

Réparations

Faites réparer vos outils électriques par un réparateur qualifié qui ne doit utiliser que des pièces de rechange identiques. Cela garantit que l'outil électrique reste sûr.

Si le cordon d'alimentation doit être remplacé, ce remplacement doit être effectué par le fabricant ou un agent agréé afin d'éviter tout risque de sécurité.

Si les balais en carbone doivent être remplacés, faites faire cette opération par un réparateur qualifié (les deux balais doivent toujours être remplacés en même temps).

Mesures de sécurité pour taille-haie à long manche
IMPORTANT
Lisez attentivement le mode d'emploi avant d'utiliser l'appareil.
Conservez-le pour référence ultérieure
Méthodes de travail sécurisées

Apprentissage

Familiarisez-vous avec les instructions et consignes du manuel d'utilisation avant d'utiliser cet outil pour la première fois.

Mise en place

1. CETTE MACHINE PEUT CAUSER DE GRAVES BLESSURES. Lisez attentivement le manuel d'utilisation afin de savoir comment manipuler, préparer, entretenir, démarrer et arrêter correctement le taille-haie. Familiarisez-vous avec toutes les commandes et l'utilisation correcte du taille-haie.
2. Ne laissez jamais un enfant utiliser le taille-haie.
3. Faites attention aux lignes électriques à haute tension.
4. Évitez d'utiliser l'appareil à proximité d'autres personnes, notamment

2.CONSIGNES DE SÉCURITÉ

d'enfants.

5. Portez une tenue adaptée ! Ne portez pas de vêtements amples, ni de bijoux, car ceux-ci peuvent d'être happés par les pièces mobiles. Il est recommandé de porter des gants de travail, des lunettes de protection et des chaussures avec semelle antidérapante
6. Si la lame heurte un objet étranger ou si le taille-haie se met à vibrer ou à produire des bruits suspects, coupez l'alimentation et laissez-le s'arrêter complètement. Débranchez le cordon d'alimentation du secteur et suivez les étapes suivantes :

-- repérez les signes de dommages éventuels ;
-- repérez les pièces desserrées et resserrez-les, le cas échéant ;
-- faites remplacer ou réparer toutes les pièces endommagées par des pièces de spécifications identiques.

Utilisation

1. Ce produit ne doit pas utilisé à d'autres fins que celles décrites dans ces instructions. Suivez de près toutes les instructions.
2. Arrêtez le produit et débranchez le cordon d'alimentation de la source d'alimentation avant

- de nettoyer l'appareil, de débloquer la lame,
- de procéder à toute manipulation de réglage, d'entretien ou de contrôle,
- de modifier la position de la lame,
- et de laisser l'appareil sans surveillance.

3. Avant de lancer le produit, assurez-vous qu'il se trouve dans une position correcte, telle que définie dans le mode d'emploi. N'utilisez pas ce produit sur des marches ou une échelle.
4. L'utilisateur de l'appareil doit toujours travailler dans une position stable et sans danger.
5. N'utilisez pas l'appareil si la lame est endommagée ou trop abîmée.

2. CONSIGNES DE SÉCURITÉ

6. L'appareil ne doit en aucun cas être utilisé sans les poignées et les écrans de protection correctement montés. N'essayez jamais d'utiliser un outil incomplet ou modifié d'une manière non autorisée.
7. Tout appareil équipé de deux poignées doit être tenu à deux mains.
8. Restez vigilant et anticipez tous les dangers potentiels aux alentours de la zone de travail, dont vous pourriez ne pas avoir conscience du fait du bruit de l'appareil.

Entretien et stockage

1. Avant de ranger, réparer ou examiner l'appareil, éteignez-le, débranchez-le de l'alimentation et attendez l'arrêt complet des parties mobiles. Laissez le produit refroidir avant de l'inspecter, de le régler, etc.
2. Attendez toujours que le produit ait refroidi avant de le ranger.
3. Lors du transport ou du stockage du produit, placez toujours la protection de transport sur la lame.
4. Utilisez exclusivement les accessoires et pièces de rechange recommandés par le fabricant.
5. Inspectez et entretenez l'outil régulièrement. Faites réparer l'outil exclusivement par un centre de réparation agréé ou un spécialiste de qualification similaire.
6. Rangez l'outil hors de portée des enfants quand vous ne l'utilisez pas.

Mesures de sécurité supplémentaires pour taille-haie à long manche

1. Maintenez toujours en permanence vos mains et vos pieds éloignés de l'accessoire de coupe, notamment quand vous allumez l'outil.
2. N'essayez pas de saisir ou d'enlever les morceaux coupés quand l'outil est en fonctionnement. Retirez les morceaux coupés exclusivement quand l'outil est éteint et débranché de l'alimentation électrique.
3. Ayez toujours une position d'utilisation sûre et sécurisée pendant

2.CONSIGNES DE SÉCURITÉ

l'utilisation de l'outil. .

4.Inspectez régulièrement l'accessoire de coupe pour vérifier qu'il n'est pas endommagé et faites-le réparer immédiatement s'il est endommagé.

5.Ne mettez pas l'outil en surcharge.

6.Inspectez l'outil immédiatement s'il se met à vibrer anormalement. Des vibrations excessives peuvent provoquer des blessures.

7.Éteignez l'outil si l'accessoire de coupe se bloque. , débranchez-le et débloquez-le. Inspectez l'accessoire de coupe pour vérifier qu'il n'est pas endommagé avant de réutiliser l'outil.

8.Respectez les instructions d'entretien et de réparation de cet outil. N'apportez jamais aucune modification à l'outil. Des informations concernant l'entretien et les réparations sont fournies dans cette notice d'utilisation.

9.Vous devez savoir comment éteindre rapidement l'outil en cas d'urgence.

10.Ne pas exposer l'outil à la pluie. N'utilisez pas l'outil sur une haie mouillée.

11.Utilisez l'outil exclusivement à la lumière du jour ou sous une lumière artificielle suffisante.

12.L'utilisation prolongée de l'outil expose l'utilisateur à des vibrations pouvant provoquer des symptômes connus collectivement sous le nom de syndrome des vibrations du système main-bras, par exemple la décoloration des doigts qui deviennent blancs, ainsi que des maladies spécifiques, par exemple le syndrome du canal carpien.

- Pour réduire ce risque lors de l'utilisation de l'outil, portez toujours des gants protecteurs et maintenez vos mains chaudes.
- Les symptômes du syndrome des vibrations du système main-bras comprennent toute combinaison des symptômes suivants : picotements dans les doigts et engourdissement des doigts, ne pas

pouvoir sentir correctement les objets, perte de force dans les mains, doigts devenant blancs (décoloration) et rouges et douloureux pendant la récupération (notamment par temps humide et froid, et généralement d'abord uniquement dans le bout des doigts). Consultez immédiatement un médecin si vous présentez de tels symptômes.

13. N'utilisez les rallonges que pour une utilisation en extérieur, PVC d'usage ordinaire avec zone transversale d'au moins 1.5mm^2 pour rallonges allant jusqu'à 15 mètres et 2.5 mm2pour rallonges de plus de 15m mais de moins que 40m.

Réduction du bruit et des vibrations

Pour réduire l'impact des émissions sonores et vibratoires, limitez la durée d'utilisation, utilisez les modes de fonctionnement à vibrations et bruit réduits, et portez des équipements de protection individuelle.
Pour minimiser les risques liés à l'exposition aux vibrations et au bruit, prenez en compte les facteurs suivants :

1. Utilisez l'outil exclusivement tel que prévu par sa conception et cette notice d'utilisation.
2. Maintenez l'outil en bon état et bien entretenu.
3. Utilisez des accessoires appropriés avec l'outil et veillez à ce qu'ils soient en bon état.
4. Tenez fermement les poignées/surfaces de préhension.
5. Entretenez cet outil conformément à cette notice d'utilisation et veillez à ce qu'il reste bien lubrifié (si requis).
6. Si vous devez travailler avec un outil générant de fortes vibrations, planifiez votre travail pour l'étaler sur une durée plus longue.

2.CONSIGNES DE SÉCURITÉ

Urgences

Familiarisez-vous avec l'utilisation de cet outil à l'aide de cette notice d'utilisation. Mémorisez les consignes de sécurité et respectez-les scrupuleusement. Cela aide à prévenir les risques et les dangers.

1. Soyez toujours vigilant pendant l'utilisation de cet outil afin d'être à même d'identifier les risques suffisamment tôt et de pouvoir y faire face.La rapidité de réaction permet d'éviter les blessures corporelles et dommages matériels graves.
2. En cas de dysfonctionnement, éteignez l'outil et débranchez-le de l'alimentation électrique.Faites réviser l'outil par un professionnel qualifié et faites-le réparer si nécessaire avant de le réutiliser.

Risques résiduels

Même si vous utilisez cet outil conformément à toutes les exigences de sécurité, des risques potentiels de blessure et de dommage persistent. Les dangers suivants peuvent exister du fait de la structure et de la conception de cet outil :

1. Problèmes de santé dus aux émissions vibratoires si l'outil est utilisé pendant des durées longues ou s'il n'est pas correctement utilisé et entretenu.
2. Blessures corporelles et dommages matériels dus au bris des accessoires de coupe ou à l'impact soudain sur des objets non visibles pendant l'utilisation.
3. Danger de blessures corporelles et de dommages matériels dus à des objets volants.

3.DESCRIPTION DE VOTRE OUTIL

1. Lame
2. Ouvertures de ventilation
3. Bouton de verrouillage (réglage d'angle)
4. Support
5. Manchon de verrouillage
6. Rallonge du tube
7. Clip de verrouillage (réglage de longueur)
8. Surface de prise/du manche
9. Boucle
10. Bouton de verrouillage
11. Interrupteur marche/arrêt
12. Poignée arrière
13. Garde de sécurité
    a.Porte-câble
14. Câble et prise mâle
15. Harnais
    a.Clip de sécurité
16. Protège-lame

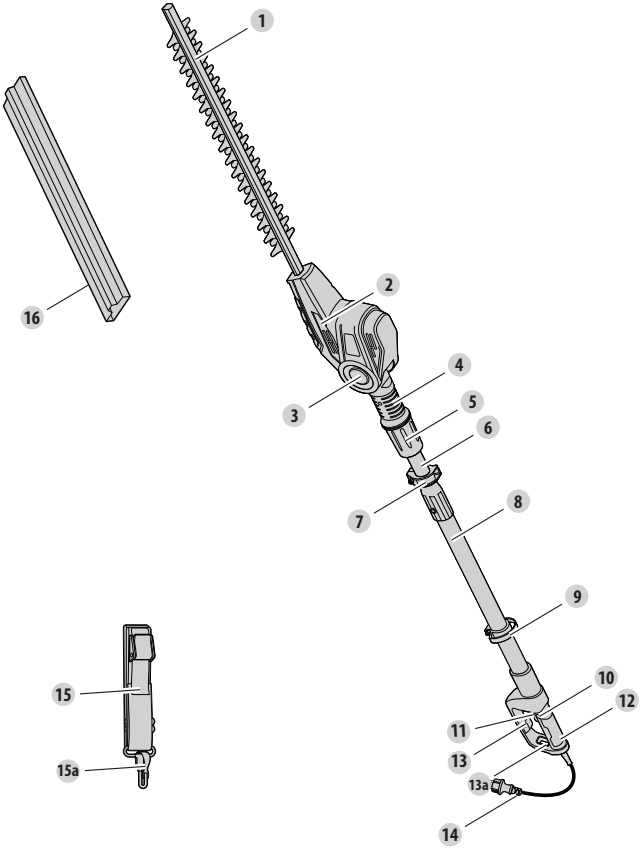

4.SPECIFICATIONS TECHNIQUES

Modèle	**ETHT2-50.3**
Tension, fréquence nominale	220-240V~50HZ
Puissance d'entrée nominale	500W
Vitesse nominale sans charge n0	3300/min
Longueur de coupe max.	384mm
Blade gap	22mm
Classe de protection	Classe II
Angle d'ajustement de la tête de coupe	-90°/-60° / -30° / 0° / 30° / 60°
Poids Env.	4.2 kg
Niveau de pression acoustiqueLpA	90.30dB(A)
Incertitude KpA	2.5 dB(A)
Niveau de puissance acoustique mesuré LWA	98dB(A)
Incertitude K(m/s2)	1.5m/s^2
Niveau de puissance acoustique garanti LWA	100dB(A)
Front handle (gripping surface) a_h	1.692m/s^2
Poignée arrièrea_h	1.5m/s^2
Incertitude K	1.5m/s^2

Les valeurs du bruit ont été déterminées conformément au standard de test du bruit de la norme EN ISO 10517 et conformément aux normes EN ISO 11094 et EN ISO 3744.

Le niveau d'intensité acoustique pour l'opérateur peut être supérieur à 80 dB(A) et il est nécessaire de prendre des mesures de protection auditive.

La valeur des vibrations déclarée a été mesurée selon une méthode de test standardisée (conforme à la norme EN 60745) et peut servir pour comparer les outils. La valeur des vibrations déclarée peut également servir pour effectuer une évaluation préliminaire de l'exposition.

AVERTISSEMENT !La valeur des émissions vibratoires pendant l'utilisation réelle de l'outil peut différer de la valeur déclarée selon les manières dont il est utilisé. Identifiez des mesures de sécurité pour protéger l'opérateur en vous basant sur une estimation de l'exposition dans les conditions réelles d'utilisation (en prenant en compte toutes les phases du cycle d'utilisation, telles que les moments où l'appareil est éteint, ceux où il fonctionne à vide et ceux où il est en charge).
La valeur des émissions vibratoires pendant l'utilisation réelle de l'outil est fonction de la manière dont il est utilisé et peut différer de la valeur totale déclarée ! Prenez des mesures appropriées pour vous protéger contre l'exposition aux vibrations ! Prenez en compte l'ensemble du processus de travail, y compris les moments où l'outil fonctionne à vide et ceux où il est éteint ! Les mesures appropriées comprennent entre autres l'entretien et la maintenance réguliers de l'outil et des accessoires de coupe, le maintien des mains au chaud, des pauses régulières et la planification appropriée du travail !

Utilisation

1. Réglez le manche à la longueur nécessaire comme décrit dans le manuel de montage.
2. Avant de tailler la haie, coupez et éliminez les branches
3. Tenez toujours l'appareil fermement avec les deux mains sur la surface de prise et la poignée. N'utilisez jamais cet appareil en le tenant d'une seule main.
4. Coupez les deux côtés de la haie, en coupant de bas en haut. Ceci permet d'éviter la chute des coupures dans la trajectoire de la lame.
5. Après les côtés, continuez avec le sommet.
6. Lorsque vous devez couper de larges haies avec la zone de coupe en vue, déplacez le dispositif de coupe à travers la surface de coupe d'un mouvement de balayage en suivant la forme de la haie ou de l'arbuste. Pour un meilleur résultat, il est recommandé d'incliner légèrement la lame vers le bas dans le sens de la coupe.
7. Manipulez le produit lentement vers l'avant pour couper les haies les plus hautes et les zones de coupe hors de vue.
8. Ne coupez pas trop vite et n'essayez pas de couper une trop grande quantité à la fois.
9. Divisez le travail en plusieurs étapes si la zone à couper est particulièrement longue ; vous obtiendrez un meilleur résultat, et d'autre part les petites coupures se prêtent davantage au compostage.

ENTRETIEN

1. Avant et après chaque utilisation, vérifiez que le produit et les accessoires (ou fixations) ne sont pas endommagés ou usés. Si nécessaire, remplacez-les par des nouveaux comme décrit dans ce manuel d'instruction. Respectez les exigences techniques.
2. Rangement et transport

Rangement

1. Éteignez le produit et débranchez-le de l'alimentation.
2. Nettoyez l'appareil comme décrit ci-dessus.
3. Remettez en place la protection de lame lorsque le produit n'est pas utilisé, p. ex. lors du rangement et du transport
4. Rangez le produit et ses accessoires dans un endroit sec, sombre, bien aéré et à l'abri du gel.
5. L'appareil doit toujours être rangé dans un endroit hors de portée des enfants. Dans l'idéal, la température de la pièce dans laquelle l'appareil est rangé doit être comprise entre 10°C et 30°C.
6. Nous vous recommandons de ranger l'appareil dans son emballage d'origine ou de le recouvrir avec un tissu ou une bâche afin de le protéger contre la poussière.

Transport

1. Éteignez le produit et débranchez-le de l'alimentation.
2. Fixez le protège-lame.
3. Tenez toujours l'appareil par la surface de prise et la poignée arrière.
4 Protégez l'outil des chocs et vibrations fortes auxquels il peut être soumis pendant son transport dans un véhicule.
5. Maintenez-le bien en place de manière à ce qu'il ne puisse ni glisser ni tomber.

⚠ Les dysfonctionnements supposés sont souvent dus à des problèmes que l'utilisateur peut régler lui-même. Par conséquent, inspectez l'outil à l'aide de ce chapitre. Dans la plupart des cas, le problème peut être résolu rapidement.

Problème	Cause possible	Solution
L'outil ne s'allume pas.	Il n'est pas branché dans une alimentation électrique.	Branchez-le dans une alimentation électrique.
	Le cordon d'alimentation ou la fiche est défectueux.	Le cordon d'alimentation ou la fiche est défectueux.
	Il y a un autre dysfonctionnement électrique de l'outil.	Faites réviser l'outil par un électricien spécialisé.
L'outil n'atteint pas sa pleine puissance.	La rallonge électrique ne convient pas à un usage avec cet outil.	Utilisez une rallonge électrique appropriée.
	La tension de l'alimentation électrique (par exemple un générateur) est trop basse.	Branchez l'outil dans une autre alimentation électrique.
	Les ouïes de ventilation sont bouchées.	Clean the air vents
Le résultat n'est pas satisfaisant.	La lame est usée/endommagée.	Remplacez-le par un nouveau,et envoyez -le au responsable du service après-vente pour remplacement.
	L'épaisseur des branches dépasse la capacité de l'outil.	Coupez exclusivement des branches conformes à la capacité de l'outil.
Bruit/vibrations excessifs.	La lame est endommagée.	Remplacez-le par un nouveau, etenvoyez-le au responsable du service après-vente pour remplacement.
	Les écrous/vis sont desserrés.	Resserrez les écrous/vis.

6. MISE AU REBUT ET RECYCLAGE



Le produit est fourni dans un emballage le protégeant des détériorations pendant son expédition. Conservez l'emballage tant que vous n'êtes pas sûr que toutes les pièces ont été livrées et que le produit fonctionne correctement. Puis recyclez l'emballage.

Les anciens produits sont potentiellement recyclables d'après la Directive sur les déchets des équipements électriques et électroniques (WEEE) (2012/19/UE) et ne relèvent, par conséquent, pas de vos déchets ménagers. Aidez-nous à protéger l'environnement et à préserver les ressources naturelles : Apportez cet appareil à un centre de récupération agréé s'il en existe un près de chez vous.

7.GARANTIE

1. Les produits STERWINS sont conçus selon les standards de qualité des produits grand public les plus exigeants. Les produits STERWINS offrent une garantie de 36 mois à compter de leur date d'achat. Cette garantie s'applique à tout défaut de fabrication ou de matériau qui surviendrait. Aucune autre réclamation n'est recevable, quelle qu'en soit la nature, qu'elle soit directe ou indirecte, qu'elle porte sur des personnes et/ou sur du matériel.
2. Dans l'éventualité d'un problème ou d'un défaut, vous devez toujours en premier lieu consulter votre distributeur STERWINS. Dans la plupart des cas, le distributeur STERWINS pourra résoudre le problème ou corriger le défaut.
3. Les réparations et les remplacements de pièces ne prolongent pas la durée de la garantie initiale.
4. Les pannes qui découlent de l'usure ou d'une utilisation impropre ne sont pas couvertes par la garantie. Cela comprend entre autres les interrupteurs, les coupe-circuit de protection et les moteurs, dans les cas d'usure.
5. Votre réclamation relative à la garantie ne peut être traitée que si :

- Vous pouvez fournir une preuve d'achat dûment datée sous la forme d'un reçu.
- Aucune réparation et/ou aucun changement de pièces n'ont été effectués par un tiers.
- L'outil n'a pas été soumis à un usage impropre (surcharge de l'outil ou utilisation d'accessoires non approuvés).
- Aucun dégât n'a été causé par des influences extérieures ou des corps étrangers, tels que sable ou pierres.
- Aucun dommage n'a été causé par le non-respect des consignes de sécurité et des instructions d'utilisation.

6. Les conditions de la garantie s'appliquent en se cumulant à nos conditions de livraison et de vente.
7. Les outils défectueux renvoyés à STERWINS par l'intermédiaire de votre distributeur STERWINS seront pris en charge par STERWINS uniquement s'ils sont correctement emballés. Les marchandises défectueuses envoyées directement à STERWINS par le client doivent être traitées uniquement si le consommateur a payé les frais d'expédition.
8. Les produits livrés mal emballés ne seront pas acceptés par STERWINS.

8.VUE ÉCLATÉE ET LISTE DES PIÈCES

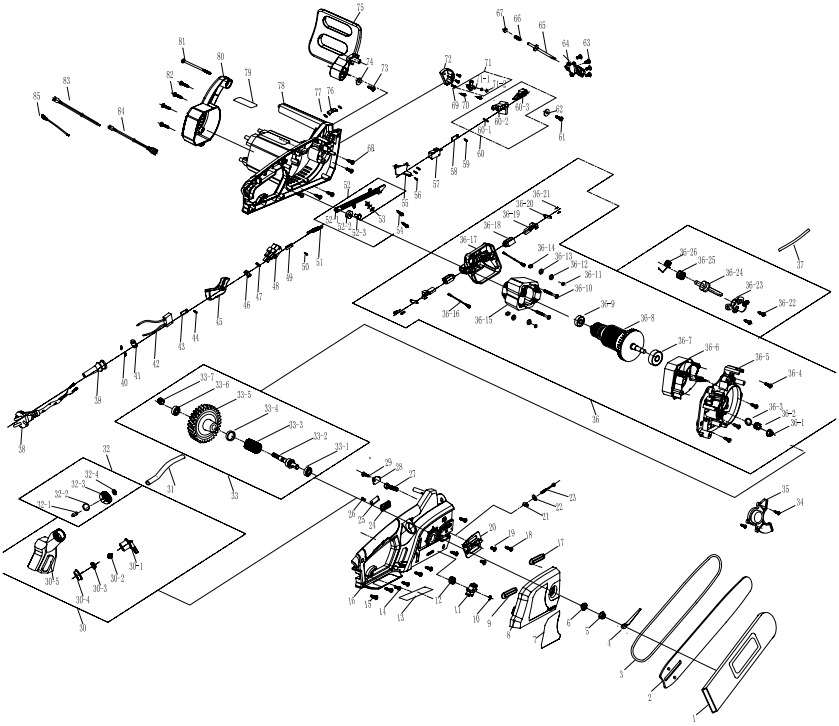

8.VUE ÉCLATÉE ET LISTE DES PIÈCES

N° de pièce	Description	N° de pièce	Description
1	Cordon d'alimentation	32	Bouton
2	Manchon de câble	33	Support moteur
3	Poignée soft grip	33.1	Vis
4	Bornier	33.2	Support de balai en carbone
5	Interrupteur	33.3	Carter du balai en carbone
6	Serre-câble	33.4	Douille
7	Ressort de réinitialisation	33.5	Balai en carbone
8	Bouton d'auto-verrouillage	33.6	Stator du carter du balai en carbone
9	Poignée gauche	33.7	Déflecteur d'air
10	Amortisseur	33.8	Roulement
11	Test de passant à anneaux	33.9	Rotor
11.1	Vis	33.10	Fin de la base des dents
11.2	Passant à anneaux	33.11	Vis
11.3	Tiran à tête hexagonale	33.12	Cadre en aluminium
11.4	Sangle	33.13	Pétrolifère
12	Garde montante	33.14	Vis
13	Manchon de tube	33.15	Déflecteur de pignon
14	Composants de la tige télescopique	33.16	Vis
14.1	Composants de la tige télescopique	33.17	Joint
14.2	Bague	33.18	Test de ligne de connexion
14.3	Étrier de jonction	33.19	Inductance
14.4	Goupille de positionnement	33.20	Inductance
14.5	Molette de serrage	34	Goupille cylindrique
14.6	Goupille cylindrique	35	Protège-lame
14.7	Bouton de réglage	36	Test de pignon
14.8	Vis	36.1	Arbre de sortie
15	Capacité	36.2	Grand pignon
16	Bobine	36.3	Trèfle
17	Vis	36.4	Test de la lame
18	Vis	36.5	Plateau
19	Poignée droite	36.6	Plateau
20	Ressort de commutation	36.7	Axe avec circlips
21	Interrupteur	36.8	Goupille
22	Capacité	37	Bloc fixe de roulement
23	Garde montante	38	Roulement
24	Test du gros tube connecteur	39	Partie droite du boîtier
25	Poignée auxiliaire droite	40	Ressort
26	Écrou autobloquant	41	Tubes de cire jaunes
27	Bouton	42	Tube thermo rétractable
28	Poignée auxiliaire gauche	43	Borne femelle
29	Joint		
30	Vis		
31	Partie gauche du boîtier		

9.DÉCLARATION DE CONFORMITÉ CE

ADEO Services

135 Rue Sadi Carnot - CS 00001

59790 RONCHIN - France

Déclarons que le produit désigné ci-dessous :
Taille-haie électrique à long manche
Modèle : ETHT2-50.3
Satisfait aux exigences des directives du Conseil :
2006/42/CE ----- Directive machines
2014/30/UE ---- Directive CME
2000/14/EC et 2005/88/EC
Niveau de puissance acoustique mesuré : 98 dB(A)
Niveau de puissance acoustique garanti : 100dB(A)
Directive RoHS (LdSD) 2011/65/UE
Et est conforme aux normes :
EN 60745-1 : 2009+A11
EN ISO 10517:2009+A1
EN 55014-1:2006/A2:2011
EN 55014-2:1997/A2:2008
EN 62321 : 2009
EN 61000-3-2:2014
EN 61000-3-3:2013
IEC 62321:2008
IEC 62321-5:2013

Fonction du signataire :

Bruno POTTIE
Directeur des achats
internationaux ADEO SERVICES

N° de série : Reportez-vous à la dernière page

Deux derniers chiffres de l'année d'apposition du marquage CE : 16

2016-09-30

ES

SÍMBOLOS


Lea el manual de instrucciones.


Precaución/advertencia.


Utilice protección ocular
Utilice protección auditiva
Utilice un casco de protección.


Utilice una máscara antipolvo.


Utilice guantes protectores.


Utilice calzado protector y antideslizante.


Utilice indumentaria protectora ceñida.


Apague el producto y desenchúfelo del suministro de corriente antes de realizar alguna tarea de montaje, limpieza, ajuste, mantenimiento, transporte o almacenamiento.


No deje el producto expuesto a condiciones de lluvia o humedad.


¡Mantenga los dedos alejados del elemento de corte en movimiento!


Mantenga a las personas alejadas.


Desenchufe el cable del suministro de corriente si se daña o enreda. NO TOQUE EL CABLE ANTES DE HABERLO DESENCHUFADO.



¡Advertencia! ¡Peligro con los cables aéreos de alta tensión! Mantenga una distancia mínima de 10 m.


Riesgo de electrocución.


Clase II. Doble aislamiento.


El producto cumple con las directivas europeas pertinentes y se ha llevado a cabo un método de evaluación para tal propósito.


Símbolo RAEE. Los productos electrónicos desechables no deben eliminarse con el resto de la basura doméstica. Por favor, recicle si dispone de este servicio. Consulte con la autoridad o el distribuidor local para obtener más información acerca del reciclaje.

ÍNDICE

1.Uso previsto
2.Medidas seguridad
3.Familiarícese con su producto
4.Datos técnicos
5.Resolución de problemas
6.Eliminación y reciclaje
7.Garantía
8.Plano de despiece con la lista de piezas
9.Declaración de conformidad CE

1.USO PREVISTO

Este cortasetos eléctrico ETHT2-50.3 tiene una potencia nominal de entrada de 500 W.
Este producto está diseñado para podar y recortar setos, arbustos y matorrales de jardines domésticos que tengan una altura o anchura considerables. No exceda la capacidad máxima de corte. No corte las ramas que excedan la capacidad máxima declarada.
Está prohibido utilizar este producto en entornos húmedos o bajo la lluvia.
Por motivos de seguridad, léase siempre el manual de instrucciones antes de utilizar el producto por primera vez y seguir todas sus instrucciones.
Este producto ha sido diseñado únicamente para uso doméstico y no está destinado a usos comerciales o profesionales. No se debe utilizar para fines distintos a los aquí descritos.

2. MEDIDAS SEGURIDAD

Advertencias generales sobre las herramientas eléctricas

¡ADVERTENCIA! Lea todas las instrucciones y advertencias de seguridad. El incumplimiento de las instrucciones o las advertencias puede dar lugar a incendios, descargas eléctricas o lesiones físicas de importancia.

Conserve todas las instrucciones y advertencias para futuras consultas.

El término «herramienta eléctrica» que aparece en las advertencias hace referencia tanto a herramientas que funcionan conectadas a la red eléctrica (con cable) como a otras que funcionan con baterías (sin cable).

Seguridad en el lugar de trabajo

1. Mantenga el área de trabajo limpia y bien iluminada. Los lugares desordenados o insuficientemente iluminados invitan a accidentes.
2. No use herramientas eléctricas en atmósferas explosivas, como aquellas donde haya polvos, líquidos o gases inflamables. Las herramientas eléctricas generan chispas que podrían actuar como detonante de vapores y partículas de polvo.
3. Mantenga a los niños y demás personas alejados cuando utilice una herramienta eléctrica. Cualquier distracción podría hacerle perder el control.

Seguridad eléctrica

1. Los enchufes de las herramientas eléctricas deben casar con la toma de corriente. Nunca modifique el enchufe en modo alguno. Nunca utilice enchufes adaptadores con herramientas eléctricas que cuenten con una puesta a tierra (conexión a tierra). Los enchufes sin modificar que casen con su correspondiente toma de corriente reducirán el riesgo de electrocución.
2. Evite el contacto corporal con superficies conectadas a tierra, tales como tuberías, radiadores, cocinas o frigoríficos. Existe un mayor riesgo de sufrir una electrocución si su cuerpo hace de conductor a tierra.
3. No deje las herramientas eléctricas expuestas a condiciones de lluvia o humedad. La entrada de agua en la herramienta eléctrica aumentará el riesgo de electrocución.
4. No abuse el cable de alimentación. Nunca transporte, arrastre o desenchufe la herramienta eléctrica desde el cable. Mantenga el cable apartado de las fuentes de calor, el aceite, los cantos afilados o las partes móviles. Los cables dañados o enredados aumentan el riesgo de electrocución.
5. Cuando use una herramienta eléctrica al aire libre, utilice un cable alargador apto para uso exterior. La utilización de un cable apto para uso exterior reducirá el riesgo de electrocución.
6. De no poderse evitar el uso de una herramienta eléctrica en un entorno húmedo, conéctela a una instalación eléctrica con un interruptor diferencial (ID). El uso de un interruptor diferencial reduce el riesgo de electrocución.

2. MEDIDAS SEGURIDAD

Seguridad personal

1. Manténgase alerta, preste atención a lo que está haciendo y use el sentido común cuando esté utilizando una herramienta eléctrica. No utilice herramientas eléctricas cuando esté cansado o se encuentre bajo los efectos de las drogas, el alcohol o los fármacos. Cualquier descuido cuando utiliza herramientas eléctricas podría ocasionarle lesiones graves.
2. Utilice un equipo de protección personal. Utilice siempre protección ocular. Los elementos de protección, tales como máscaras antipolvo, calzados de seguridad antideslizantes, cascos de seguridad, o protecciones auditivas, utilizados en las circunstancias que así lo requieran, reducirán el riesgo de sufrir lesiones.
3. Procure evitar la activación fortuita de la herramienta. Asegúrese de que el interruptor está en la posición de apagado antes de conectar la herramienta a la red eléctrica y/o acoplar la batería, o al coger o transportar la herramienta. Transportar las herramientas eléctricas con el dedo en el interruptor, o energizarlas con el interruptor en la posición de encendido, invita a accidentes.
4. Retire cualquier herramienta o útil de ajuste antes de poner en marcha la herramienta. Cualquier llave o útil sujeto a un elemento rotativo de la herramienta eléctrica podría ocasionar lesiones.
5. No adopte una postura forzada. Mantenga un buen apoyo y una postura equilibrada en todo momento. De esta manera tendrá un mejor control de la herramienta eléctrica en situaciones inesperadas.
6. Utilice una indumentaria apropiada. No use ropa holgada ni joyas. Mantenga el cabello, la ropa y los guantes apartados de las partes móviles. La ropa holgada, las joyas y el pelo largo podrían engancharse a las partes móviles.
7. De suministrarse elementos de conexión a dispositivos de extracción

y recogida del polvo, asegúrese de conectarlos y utilizarlos adecuadamente. La utilización de colectores de polvo puede reducir los peligros asociados al polvo.

Uso y cuidado de la herramienta eléctrica

1. No fuerce la herramienta eléctrica. Utilice la herramienta eléctrica adecuada para la tarea que vaya a realizar. La utilización de la herramienta correcta a la velocidad de funcionamiento para la que ha sido diseñada le ayudará a efectuar el trabajo de manera más fácil y segura.
2. No utilice la herramienta eléctrica si el interruptor no funciona correctamente. Cualquier herramienta que no pueda controlarse desde el interruptor es peligrosa y debe ser reparada antes de volver a utilizarse.
3. Desenchufe las herramientas eléctricas, o desinstale sus baterías, antes de realizar cualquier ajuste, cambiar de accesorios o guardarlas. Estas medidas de seguridad preventivas reducirán el riesgo de que la herramienta pueda activarse accidentalmente.
4. Guarde las herramientas eléctricas que no utilice en un lugar fuera del alcance de los niños y no permita que sean utilizadas por personas que no estén familiarizadas con las herramientas o con estas instrucciones. Las herramientas eléctricas son peligrosas en manos de personas inexpertas.
5. Mantenga las herramientas eléctricas en buen estado. Examine las herramientas eléctricas en busca de partes móviles desalineadas o dobladas, piezas rotas, u otra condición que pudiera afectar el funcionamiento de la herramienta. En caso de daños, haga reparar la herramienta eléctrica antes de volver a utilizarla. Muchos de los accidentes están causados por herramientas eléctricas mal cuidadas.
6. Mantenga las herramientas de corte limpias y afiladas. Las

herramientas de corte bien cuidadas y afiladas son menos propensas a trabarse y más fáciles de controlar.

7. Utilice la herramienta eléctrica, los accesorios, las brocas, etc., conforme a lo indicado en estas instrucciones y considerando las condiciones de trabajo y el trabajo a efectuar. El uso de la herramienta eléctrica para fines diferentes a aquellos para los que ha sido diseñada puede resultar peligroso.

Mantenimiento y reparación

Solicite la reparación de sus herramientas eléctricas a un técnico cualificado utilizando solamente piezas de repuesto idénticas. De este modo se conservará la seguridad de uso de la herramienta eléctrica.
Si es necesario sustituir el cable de alimentación, dicha operación deberá realizarla el fabricante o su distribuidor para evitar riesgos innecesarios.
Si las escobillas de carbón necesitan ser reemplazadas, encargue dicha tarea a un reparador cualificado (reemplace siempre ambas escobillas al mismo tiempo).

Medidas de seguridad sobre el cortasetos de pértiga eléctrico
IMPORTANTE
Lea detenidamente antes de usar
Conserve para futuras consultas
Prácticas seguras de uso

Entrenamiento

Familiarícese con el contenido del manual del usuario antes de intentar utilizar la herramienta.

2. MEDIDAS SEGURIDAD

Preparación

1. ESTE CORTASETOS PUEDE CAUSAR LESIONES GRAVES. Lea las instrucciones con detenimiento para una correcta manipulación, preparación, mantenimiento, arranque y detención del cortasetos. Familiarícese con los controles y con el uso apropiado del cortasetos.
2. Nunca permita que los niños utilicen este cortasetos.
3. Tenga cuidado con los cables aéreos de alta tensión.
4. No utilice la herramienta cuando otras personas –sobre todo niños– se encuentren cerca.
5. ¡Utilice una indumentaria apropiada! No use ropa holgada o joyas, dado que pueden quedar atrapadas en las piezas móviles. Se recomienda el uso de unos guantes robustos, un calzado antideslizante y unas gafas de seguridad.
6. Si el mecanismo de corte golpea algún objeto o el cortasetos empieza a producir ruidos o vibraciones inusuales, apáguelo inmediatamente y espere a que se detenga. Desenchufe el cable de alimentación y siga los siguientes pasos:

- Examine la unidad en busca de daños.
- Compruebe si hay partes aflojadas, y apriételas en su caso.
- Asegúrese de que cualquier pieza dañada sea sustituida o reparada utilizando piezas con especificaciones equivalentes.

Modo de empleo

1. Este producto no deberá utilizarse para ningún otro propósito que no se incluya en estas instrucciones. Siga atentamente todas las instrucciones dadas.
2. Detenga la unidad y desenchufe el cable de alimentación antes de:

- Limpiar o eliminar cualquier obstrucción en la herramienta.
- Revisar, llevar a cabo tareas de mantenimiento o trabajar con la unidad.

2. MEDIDAS SEGURIDAD

- Ajustar la posición del elemento de corte.
- Dejar la unidad desatendida.

3. Asegúrese de que la unidad está posicionada correctamente antes de arrancar el motor. No utilice esta unidad sobre una escalera o unos escalones.
4. Mientras trabaja con esta unidad, asegúrese de mantener una postura segura y firme.
5. No utilice la unidad si está dañada o el elemento de corte está demasiado desgastado.
6. Asegúrese siempre de que todas las empuñaduras y protecciones estén instaladas cuando se vaya a utilizar la unidad. Nunca utilice un producto que no tenga todos sus componentes instalados o haya sido modificado con elementos no autorizados.
7. Utilice siempre ambas manos cuando trabaje con una unidad que incorpore dos empuñaduras.
8. Preste atención a sus alrededores y esté alerta ante peligros de los que puede no ser consciente debido al ruido producido por la unidad.

Mantenimiento y almacenamiento

1. Cuando detenga la unidad para su mantenimiento, revisión o almacenamiento, siempre debe apagarla, desenchufarla del suministro de corriente y comprobar que todas las piezas móviles se hayan detenido. Espere a que la unidad se haya enfriado antes de llevar a cabo cualquier inspección, ajuste, etc.
2. Espere siempre a que la unidad se haya enfriado antes de guardarla.
3. Cuando transporte o guarde la unidad, asegúrese siempre de ponerle la funda a la cuchilla.
4. Utilice solamente las piezas de repuesto y los accesorios recomendamos por el fabricante.
5. Revise y mantenga el producto regularmente. Lleve el producto

a reparar a un servicio técnico autorizado o a un especialista de cualificación similar.

6. Guarde el producto en un lugar fuera del alcance de los niños cuando no lo utilice.

Medidas de seguridad adicionales sobre el cortasetos de pértiga eléctrico

1. Mantenga las manos y los pies alejados del elemento cortante en todo momento, y especialmente cuando encienda el producto.
2. No intente recoger o retirar los restos cortados cuando el producto está funcionando. Retire los restos cortados una vez que el producto esté apagado y desenchufado del suministro de corriente.
3. Mantenga siempre una postura segura y estable cuando utiliza el producto.
4. Revise con regularidad el elemento cortante en busca de daños y, de observarse alguno, repárelo inmediatamente.
5. No sobrecargue el producto.
6. Revise el producto inmediatamente si empieza producir vibraciones anómalas. Unas vibraciones excesivas pueden causar lesiones.
7. Apague el producto si el elemento cortante se traba. Desconéctelo de la fuente de alimentación y quite la obstrucción. Inspeccione el elemento cortante en busca de daños antes de volver a utilizarlo.
8. Siga las instrucciones de mantenimiento y reparación de este producto. Nunca lleve a cabo modificaciones en el producto. Este manual de instrucciones proporciona información sobre el mantenimiento y la reparación.
9. Aprenda a detener el producto con rapidez en situaciones de emergencia.
10. No lo deje expuesto a la lluvia. No utilice el producto con un seto mojado.
11. Utilice el producto solo a la luz del día o con una buena luz artificial.

2. MEDIDAS SEGURIDAD

12.El uso prolongado del producto expone al usuario a vibraciones que pueden causarle una serie de condiciones que se conocen colectivamente como el síndrome de hormigueo en brazos y manos (p. ej., dedos se tornan blancos, así como determinadas enfermedades como el síndrome de túnel carpiano).

- Para reducir dicho riesgo cuando utiliza el producto, use unos guantes protectores y mantenga las manos calientes.
- El síndrome de hormigueo de brazos y manos puede incluir una

Medidas de seguridad adicionales sobre el cortasetos de pértiga eléctrico

combinación de lo siguiente: hormigueo y entumecimiento de los dedos; falta de sensibilidad; pérdida de fuerza en las manos; los dedos se tornan blancos (blanqueamiento) y durante la recuperación se vuelvan rojos y dolorosos (sobre todo en condiciones de frío y humedad, y lo más probable que ocurra primero en las puntas). Solicite atención médica inmediatamente si experimenta dichos síntomas.

13. Solo se deben utilizar cables alargadores aptos para uso exterior con un revestimiento de PVC de resistencia normal y cuya sección transversal no tenga un área inferior a 1,5 mm2 en el caso de alargadores de hasta 15 m, o 2,5 mm2 en el caso de alargadores de entre 15 y 40 metros.

Atenuación de ruidos y vibraciones

Para reducir el impacto del ruido y las vibraciones, límite el tiempo de trabajo, use métodos de trabajo que generen bajas vibraciones y ruido, y vista un equipo de protección.

Considere los puntos a continuación para reducir los riesgos de exposición a las vibraciones y el ruido:

1. Utilice únicamente el producto de la manera prevista en función de su diseño y de lo indicado en estas instrucciones.
2. Procure cuidar bien del producto y mantenerlo en buen estado.

3. Utilice los accesorios apropiados con el producto y asegúrese de que estén en buen estado.
4. Agarre firmemente las empuñaduras o superficies de agarre.
5. Cuide del producto siguiendo estas instrucciones y manténgalo bien lubricado (según corresponda).
6. Planifique su horario de trabajo para distribuir el uso de la herramienta a niveles de vibraciones elevados en periodos de tiempo más largos.

Emergencia

Léase este manual de instrucciones detenidamente para familiarizarse con la utilización del producto. Memorice las medidas de seguridad y sígalas al pie de la letra. Esto ayudará a prevenir situaciones de peligro.

1. Esté siempre alerta cuando utilice este producto a fin de poder reconocer y anticipar los peligros. Una intervención rápida podrá evitar que se produzcan lesiones graves y daños materiales.
2. Apague y desenchufe de la red eléctrica si no funciona correctamente. Antes de volver a utilizar el producto, llévelo a un profesional cualificado para que lo revise y, si es necesario, efectúe las reparaciones necesarias.

2. MEDIDAS SEGURIDAD

Riesgos residuales

Incluso cuando se utiliza el producto cumpliendo con todas las medidas de seguridad, sigue existiendo el riesgo de sufrir lesiones físicas y daños materiales. Los riesgos siguientes pueden surgir en conexión a la estructura y el diseño de este producto:

1. Las vibraciones pueden tener efectos perjudiciales para la salud si el producto se utiliza por largos periodos de tiempo o no se mantiene adecuadamente.
2. Lesiones y daños a la propiedad causados por accesorios en mal estado o impactos repentinos con objetos ocultos durante su utilización.
3. Riesgo de sufrir lesiones y causar daños a la propiedad debido a la proyección de objetos.

3.FAMILIARÍCESE CON SU PRODUCTO

1. Cuchilla
2. Ranuras de ventilación
3. Botón de desbloqueo para ajustar el ángulo
4. Soporte
5. Portaherramientas
6. Barra de extensión
7. Abrazadera de ajuste de la longitud
8. Barra / Superficie de agarre
9. Aro
10. Botón de desbloqueo
11. Gatillo de accionamiento
12. Empuñadura trasera
13. Protección
    a. Gancho para el cable
14. Cable de alimentación con enchufe
15. Correa
    a. Anilla de sujeción
16. Funda de la cuchilla

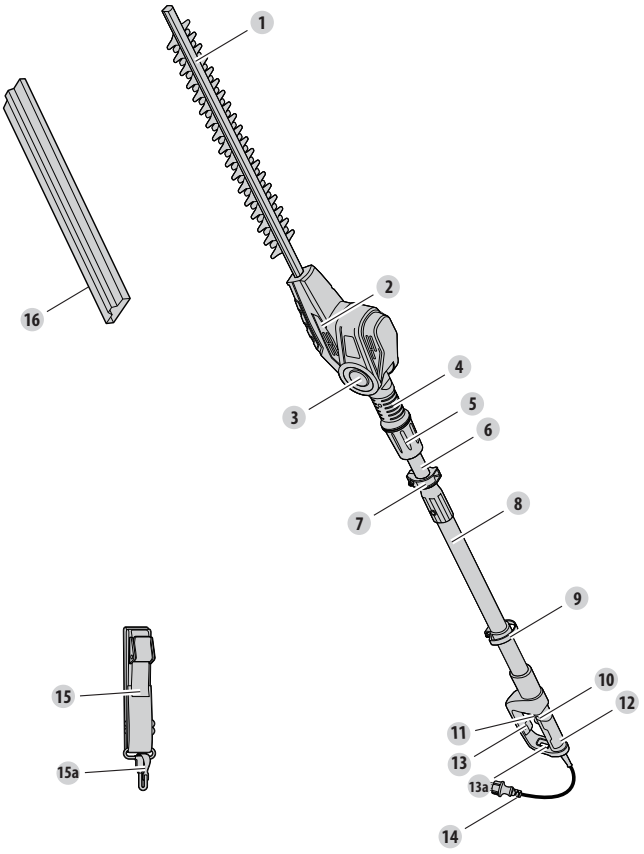

4.DATOS TÉCNICOS

Modelo	ETHT2-50.3
Voltaje nominal, frecuencia	220-240V~50HZ
Potencia nominal de entrada	500W
Velocidad nominal en vacío n^0	3300/min
Máx. longitud de corte	384mm
Espacio entre los dientes de la cuchilla	22mm
Grado de protección	Class II
Ángulos de ajuste de la espada	-90°/-60° / -30° / 0° / 30° / 60°
Peso aprox.	4,2 kg
Nivel de presión acústica	90.30dB(A)
Incertidumbre KpA	2.5 dB(A)
Nivel de potencia acústica medido LWA	98dB(A)
Incertidumbre K(m/s^2)	1.5m/s^2
Nivel de potencia acústica garantizado LWA	100dB(A)
Empuñadura frontal (superficie de agarre) ah	1.692m/s^2
Rear handlea_h	1.5m/s^2
Incertidumbre K	1.5m/s^2

Los valores acústicos se han determinado conforme al código de pruebas de ruido proporcionadas por EN ISO 10517, y utilizando las normas estándar EN ISO 11094 y EN ISO 3744.

La intensidad del sonido al que está expuesto el usuario puede exceder 80 dB(A), por lo que es necesario tomar medidas de protección.

El valor de la vibración declarado ha sido medido conforme a un método de ensayo estándar (según la norma EN 60745) y puede utilizarse para efectuar comparaciones entre herramientas. El valor total de vibraciones declarado también puede utilizarse para llevar a cabo una evaluación preliminar de exposición.

¡ADVERTENCIA! Las vibraciones producidas durante el uso real de la herramienta pueden diferir del valor total declarado en función de cómo se utilice la herramienta. Identifique las medidas de seguridad oportunas para proteger al usuario en base a una estimación de la exposición en condiciones reales de uso (considerando todas las acciones durante el uso de la herramienta, tales como los periodos que la herramienta está apagada, funcionando sin ser accionada, y accionada).
¡Los valores de las vibraciones pueden diferir respecto al total declarado en función del uso actual que se haga del producto! ¡Adopte las medidas apropiadas para protegerse de la exposición a las vibraciones! ¡Tenga en cuenta todo el proceso de trabajo, incluyendo las veces que el producto está funcionando en vacío o apagado! Entre otras medidas, cabe destacar el mantenimiento y cuidado periódico del producto y sus accesorios, mantener las manos calientes, efectuar descansos frecuentes y planificar bien el trabajo.

Modo de empleo

1. Ajuste la barra hasta la longitud requerida como se describe en el manual de ensamblaje.
2. Antes de cortar el seto, cercene y quite las ramas que excedan la capacidad de corte de este producto utilizando una podadora apropiada.
3. Sujete siempre la unidad con las manos en la empuñadura y la superficie de agarre. Nunca utilice esta unidad sujetándola con una sola mano.
4. Corte primero los lados del seto empezando por la parte inferior y terminando por la parte superior. De esta manera los trozos cortados no caerán por la zona que está aún por cortar.
5. Una vez cortados los lados, proceda a cortar la parte superior.
6. Al cortar setos anchos cuya área a cortar sea visible, mueva la cuchilla con ligereza por la superficie a cortar haciendo un movimiento de barrido y siguiendo la forma del seto o el arbusto. Se recomienda inclinar ligeramente la cuchilla hacia abajo en la dirección del movimiento para optimizar el corte.
7. Haga avanzar la unidad despacio cuando corte setos altos y el área a cortar no sea visible.
8. No trabaje con prisa y evite abarcar demasiado con un solo pase de la cuchilla.
9. Para obtener un mejor resultado, realice el corte en varias pasadas si el área a cortar es particularmente extensa; unos cortes más pequeños facilitarán la compostación.

ES

MANTENIMIENTO

1.Antes y después de cada uso, examine el producto y los accesorios (o acoplamientos) en busca de daños o desgaste. De requerirse, sustitúyalos por otros nuevos siguiendo las instrucciones de este manual. Respete los requisitos técnicos.
2.Almacenamiento y transporte

Almacenamiento

1)Apague y desenchufe el producto.
2)Limpie la unidad conforme a lo descrito anteriormente.
3)Póngale la funda a la cuchilla cuando la unidad no esté en uso (p. ej., durante su almacenamiento o transporte).
4)Guarde el producto y los accesorios en un lugar oscuro, seco, libre de heladas y con buena ventilación.
5)Almacene siempre el producto en un lugar al que no tengan acceso los niños. La temperatura ambiente ideal para almacenar el producto está entre 10 y 30 °C.
6)Se recomienda guardar el producto en su embalaje original, o cubrirlo con una caja o un paño apropiado para protegerlo del polvo.

Transporte

1)Apague y desenchufe el producto.
2)Póngale la funda a la cuchilla.
3)Transporte siempre la unidad sujetándola desde la superficie de agarre y la empuñadura trasera.
4)Proteja la unidad de posibles golpes o vibraciones fuertes que pudieran producirse mientras la transporta en algún vehículo.
5)Sujete la unidad de una manera segura para evitar que pueda resbalarse

⚠ Los supuestos fallos suelen deberse a causas que los usuarios pueden solucionar por su cuenta. Por este motivo, le pedimos que verifique el producto ateniéndose a las indicaciones incluidas en esta sección. En la mayoría de los casos, el problema puede resolverse con rapidez.

Problema	Posible causa	Solución
El producto no se enciende	No está conectado a la fuente de alimentación	Conéctelo a la fuente de alimentación
	El cable de alimentación o el enchufe están dañados	Solicite a un técnico electricista que lo examine
	Otros defectos eléctricos en el producto	Solicite a un técnico electricista que lo examine
El producto no alcanza su máxima potencia	Cable alargador no apto para usar con este producto	Use un alargador apropiado
	La fuente de alimentación (p. ej., generador) tiene un voltaje demasiado bajo	Conecte a otra fuente de alimentación
	Las ranuras de aire están bloqueadas	Limpie las ranuras de aire
Resultado insatisfactorio	Cuchilla desgastada o dañada	Reemplácela por otra nueva (debe ser enviada al servicio de postventa para que reemplazarla).
	El grosor de las ramas excede el máximo admitido	Corte solamente ramas que no superen el máximo admitido
Demasiadas vibraciones o ruido	La cuchilla está dañada	Reemplácela por otra nueva (debe ser enviada al servicio de postventa para que reemplazarla).
	Hay tornillos o tuercas aflojados	Apriete los tornillos y los pernos

6. ELIMINACIÓN Y RECICLAJE



El producto viene en un embalaje que lo protege de los daños durante el envío. Guarde el embalaje hasta estar seguro de haber recibido todas las piezas y de que el producto funciona correctamente. Recicle entonces el embalaje.

Los productos viejos puede que sean reciclables según la Directiva sobre Residuos de Aparatos Eléctricos y Electrónicos (RAEE; 2012/19/UE) y, por lo tanto, no deben ser arrojados con la basura doméstica. Deposite este aparato en un punto de recogida apropiado (si hay alguno disponible) para ayudarnos a ahorrar los recursos materiales y proteger el medioambiente

7.GARANTÍA

1.Los productos STERWINS están diseñados con los más altos estándares de calidad. STERWINS ofrece en todos sus productos una garantía de 36 meses a partir de su fecha de compra. Esta garantía cubre cualquier defecto de material o fabricación que pudiera surgir. No se admitirán reclamaciones de otra naturaleza, ya estén relacionadas directa o indirectamente con la mano de obra y/o los materiales.
2.En caso de observarse algún defecto o problema, siempre debe consultar primero con su distribuidor de productos STERWINS. En la mayoría de los casos, el distribuidor de productos STERWINS podrá resolver el problema o corregir el defecto.
3.Las reparaciones o la sustitución de piezas no extenderán el periodo original de la garantía.
4.Los defectos debidos al uso incorrecto o desgaste normal del producto no están cubiertos por la garantía. Entre otros, se hace referencia al desgaste de interruptores, interruptores de protección de circuitos y motores.
5.Su reclamación durante el periodo de garantía solo podrá procesarse si se cumplen los siguientes requisitos:
•Se presenta el recibo de caja como prueba válida de la fecha de compra del producto.
•No se han efectuado reparaciones y/o reemplazos en el producto por parte de terceros.
•No se ha efectuado un uso incorrecto de la herramienta (sobrecarga o instalación de accesorios no aprobados por el fabricante).
•No se han producido daños en el producto debido a factores externos o cuerpos extraños como arena o piedras.
•No se han producido daños en el producto debido al incumplimiento de las medidas de seguridad o las instrucciones de uso.
6.Las condiciones de la garantía se aplican en combinación con nuestras condiciones de venta y envío.
7.Las herramientas devueltas a STERWINS a través del concesionario STERWINS serán recogidas por STERWINS siempre y cuando el producto esté correctamente embalado. Los productos defectuosos enviados directamente a STERWINS solo serán procesados si el consumidor abona los costes de envío.
8.Los productos que se envíen mal embalados no serán aceptados por STERWINS.

8.PLANO DE DESPIECE CON LA LISTA DE PIEZAS

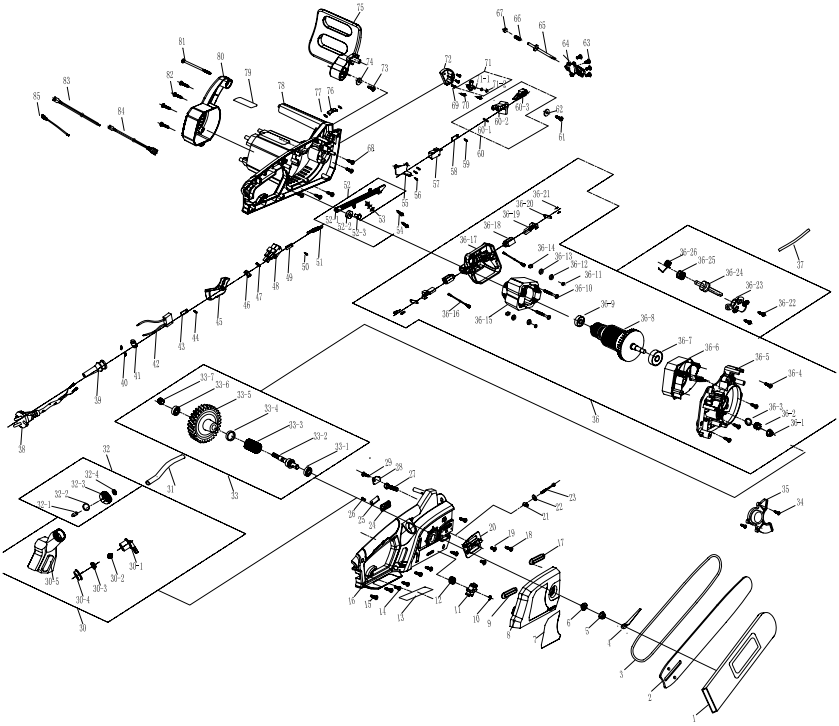

8.PLANO DE DESPIECE CON LA LISTA DE PIEZAS

Nº de parte	Descripción	Nº de parte	Descripción
1	Cable	32	Botón
2	Funda del cable	33	Abrazadera del motor
3	Asa de material blando	33.1	Tornillo
4	Conector	33.2	Soporte de las escobillas de carbón
5	Interruptor	33.3	Cubierta de la escobilla
6	Presilla del cable	33.4	Casquillo
7	Muelle de reinicio	33.5	Escobilla de carbón
8	Botón autoblocante	33.6	Estátor
9	Empuñadura izquierda	33.7	Deflector de aire
10	Almohadilla amortiguadora	33.8	Rodamiento
11	Conjunto del aro de la correa	33.9	Rotor
11.1	Tornillo	33.10	Extremo de la base dentada
11.2	Aro de la correa	33.11	Tornillo
11.3	Tuerca hexagonal	33.12	Carcasa de aluminio
11.4	Correa	33.13	Rodamiento del aceite
12	Gancho con resorte	33.14	Tornillo
13	Manguito del tubo	33.15	Engranaje reductor
14	Componentes de la barra telescópica	33.16	Tornillo
14.1	Componentes de la barra telescópica	33.17	Junta
14.2	Aro	33.18	Conjunto del cable de conexión
14.3	Abrazadera de conexión	33.19	Inductor
14.4	Pin de posicionamiento	33.20	Inductor
14.5	Tuerca blocante	34	Pin cilíndrico
14.6	Pin cilíndrico	35	Funda de la espada
14.7	Botón de ajuste	36	Conjunto de los engranajes
14.8	Perno	36.1	Eje de transmisión
15	Condensador	36.2	Engranaje grande
16	Bobina	36.3	Engranaje tambaleante
17	Tornillo	36.4	Conjunto de la cuchilla
18	Tornillo	36.5	Placa
19	Empuñadura derecha	36.6	Placa
20	Muelle del interruptor	36.7	Eje con anillos de seguridad
21	Botón del interruptor	36.8	Pin
22	Condensador eléctrico	37	Bloque fijo de rodamientos
23	Gancho con resorte	38	Rodamiento
24	Conector de la barra larga	39	Carcasa derecha
25	Empuñadura auxiliar derecha	40	Muelle
26	Tuerca autoblocante	41	Cilindros de cera amarillos
27	Botón	42	Tubo termoreducible
28	Empuñadura auxiliar izquierda	43	Hembra del terminal
29	Junta		
30	Tornillo		
31	Carcasa izquierda		

9.DECLARACIÓN DE CONFORMIDAD CE

ADEO Services

135 Rue Sadi Carnot - CS 00001

59790 RONCHIN - Francia

Declaramos que el producto descrito a continuación:
Cortasetos de pértiga eléctrico
Modelo: ETHT2-50.3
Satisface los requisitos de las Directivas del Consejo:
2006/42/EC -----Directiva sobre Maquinaria
2014/30/EU -----Directiva sobre Compatibilidad Electromagnética
2000/14/EC & 2005/88/EC
Nivel de potencia acústica medido: 98 dB(A)
Nivel de potencia acústica garantizado: 100dB(A)
Directiva RoHS 2011/65/UE
Y cumple con las normas:
EN 60745-1 : 2009+A11
EN ISO 10517:2009+A1
EN 55014-1:2006/A2:2011
EN 55014-2:1997/A2:2008
EN 62321 : 2009
EN 61000-3-2:2014
EN 61000-3-3:2013
IEC 62321:2008
IEC 62321-5:2013

Cargo del firmante:



Bruno POTTIE
Director de Compras
InternacionalesADEO SERVICES

N.º de serie: consulte la contraportada

Últimos dos dígitos del año de estampación del distintivo CE: 16

2016-09-30

SÍMBOLOS


Leia o manual de instruções.


Cuidados/Avisos.


Use proteção ocular.
Use proteção auditiva.
Use capacete.


Use máscara respiratória.


Use luvas de proteção.


Use calçado de proteção anti-derrapante.


Use roupa de proteção justa.


Desligue o produto e retire a ficha da tomada antes de montar, limpar, ajustar, proceder à manutenção, armazenamento e transporte.


Não exponha o aparelho à chuva ou a condições húmidas (humidade).


Mantenha os dedos afastados das lâminas de corte em movimento!


Mantenha terceiros afastados.


Retire a ficha da tomada se o fio ficar danificado ou preso. NÃO TOQUE NO FIO ANTES DE O DESLIGAR DA ALIMENTAÇÃO.



Aviso! Perigo devido a linhas elétricas por cima de si! Mantenha, pelo menos, 10 metros de distância.
Risco de choque elétrico.


Classe II. Duplo isolamento.


O produto encontra-se em conformidade com as diretivas europeias aplicáveis e foi feito um método de avaliação de conformidade destas diretivas.


Símbolo REEE. Os produtos elétricos residuais não deverão ser eliminados juntamente com o lixo doméstico comum. Por favor, recicle, se houver instalações adequadas para isso. Consulte as autoridades locais ou o seu revendedor quanto a conselhos de reciclagem.

CONTEÚDO

1. Utilização prevista
2. Instruções de segurança
3. Conheça o seu produto
4. Características técnicas
5. Resolução de Problemas
6. Eliminação e reciclagem
7. Garantia
8. Vista pormenorizada com lista de peças
9. Declaração CE de Conformidade

1.UTILIZAÇÃO PREVISTA

Este corta-sebes elétrico ETHT2-50.3 está desenhado com uma entrada de tensão nominal de 500 Watts.
Este produto foi criado para cortar e aparar sebes e arbustos altos e largos em jardins domésticos. Não exceda a capacidade máxima. Não corte ramos que excedam a capacidade máxima indicada.
A utilização deste produto à chuva ou humidade é proibida.
Por razões de segurança, leia sempre por completo este manual de instruções antes da primeira utilização, e siga todas as instruções apresentadas.
Este produto foi criado apenas para uma utilização doméstica privada e não para uso comercial. Não pode ser utilizado para qualquer outro fim que não os descritos.

2. INSTRUÇÕES DE SEGURANÇA

PT

Avisos de segurança gerais da ferramenta elétrica

AVISO: Leia todos os avisos de segurança e todas as instruções. O incumprimento das instruções e avisos de segurança pode ter como consequência a existência de perigo de incêndio, de choques elétricos e/ou de lesões graves.

Guarde todos os avisos e instruções para futuras referências.

O termo «ferramenta elétrica» nos avisos diz respeito à sua ferramenta alimentada pela rede (com fio) ou com bateria (sem fio).

Segurança na área de trabalho

1. Mantenha a área de trabalho limpa e bem iluminada. Áreas desarrumadas ou escuras são propícias a acidentes.
2. Não ligue ferramentas elétricas em atmosferas explosivas, tal como na presença de líquidos inflamáveis, gases ou pó. As ferramentas elétricas produzem faíscas que podem inflamar o pó ou fumos.
3. Mantenha as crianças e pessoas que passem afastadas enquanto trabalhar com uma ferramenta elétrica. As distrações podem fazer com que perca o controlo.

Segurança elétrica

1. As fichas da ferramenta elétrica têm de corresponder à tomada. Nunca modifique a ficha de algum modo. Não utilize qualquer adaptador com ferramentas elétricas com ligação à terra. Fichas não modificadas e tomadas correspondentes reduzirão o risco de choque elétrico.
2. Evite o contacto do corpo com superfícies ligadas à terra, tais como tubos, radiadores, bases e frigoríficos. Existe um risco acrescido de choque elétrico se o seu corpo estiver ligado à terra.

3. Não exponha as ferramentas elétricas à chuva ou a condições húmidas. A entrada da água na ferramenta elétrica aumentará o risco de choque elétrico.
4. Não force o fio. Nunca utilize o fio para transportar, puxar ou desligar a ferramenta elétrica. Mantenha o fio afastado do calor, óleo, arestas afiadas ou peças móveis. Fios danificados ou presos aumentam o risco de choque elétrico.
5. Quando estiver a trabalhar com uma ferramenta elétrica ao ar livre, utilize uma extensão adequada para a utilização no exterior. A utilização de um fio adequado ao exterior reduz o risco de choque elétrico.
6. Se for inevitável trabalhar com uma ferramenta elétrica num local húmido, use uma alimentação protegida por um dispositivo de corrente residual (DCR). A utilização de um DCR reduz o risco de choque elétrico.

Segurança pessoal

1. Mantenha-se alerta, observe o que está a fazer e use senso comum quando estiver a trabalhar com uma ferramenta elétrica. Não utilize uma ferramenta elétrica enquanto estiver cansado ou sob o efeito de drogas, álcool ou medicação. Um momento de falta de atenção enquanto trabalha com ferramentas elétricas pode resultar em lesões sérias.
2. Use equipamento pessoal de proteção. Utilize sempre proteção para os olhos. O equipamento de segurança, tal como máscara de pó, calçado de segurança antiderrapante, capacete de segurança, ou proteção para os ouvidos, utilizado nas condições adequadas reduzirá a hipótese de lesões.
3. Evite ligações sem intenção. Certifique-se de que o interruptor se encontra na posição de desligado antes de ligar a fonte de energia e/ou à bateria ao agarrar ou transportar a ferramenta. Transportar

ferramentas elétricas com o seu dedo no interruptor ou fornecer energia a ferramentas elétricas que tenham o interruptor na posição de ligado convida a acidentes.

4. Retire qualquer chave de ajuste ou chave de fendas antes de ligar a ferramenta. Uma chave de fendas ou uma chave deixada ligada a uma peça rotativa da ferramenta elétrica pode resultar em lesão.
5. Não se estique. Mantenha sempre a base e o equilíbrio adequados. Isso proporciona um melhor controlo da ferramenta elétrica em situações inesperadas.
6. Vista-se adequadamente. Não use roupas largas ou joalharia. Mantenha o cabelo, roupa e luvas afastados das partes móveis. Roupas largas, jóias ou cabelo comprido podem ser apanhados pelas peças em movimento.
7. Se forem fornecidos dispositivos para a ligação de extração de pó e facilidades de recolha, certifique-se de que estas estão ligadas e de que são devidamente utilizadas. A utilização destes dispositivos pode reduzir os perigos relacionados com o pó.

Utilização e cuidados da ferramenta elétrica

1. Não force a ferramenta elétrica. Utilize a ferramenta elétrica correta para a sua aplicação. A ferramenta elétrica correta fará o trabalho melhor e de forma mais segura ao ritmo para o qual foi concebida.
2. Não utilize a ferramenta elétrica se o interruptor não a ligar ou desligar. Qualquer ferramenta elétrica que não possa ser controlada pelo interruptor torna-se perigosa e tem de ser reparada.
3. Desligue a ficha da fonte de alimentação e/ou a bateria da ferramenta elétrica antes de fazer quaisquer ajustes, mudar de acessórios, ou guardar as ferramentas elétricas. Tais medidas de segurança preventiva ajudam a reduzir os riscos de ligar inadvertidamente a ferramenta elétrica.

4. Guarde ferramentas elétricas sem carga fora do alcance de crianças e não permita que pessoas estranhas às ferramentas elétricas ou a estas instruções trabalhem com a ferramenta elétrica. As ferramentas elétricas são perigosas nas mãos de utilizadores sem formação.
5. Proceda à manutenção das ferramentas elétricas. Verifique se existe desalinhamento ou colagem das peças móveis, quebra de peças e qualquer outra condição que possa afetar o funcionamento da ferramenta elétrica. Se estiver danificada, leve a ferramenta elétrica para ser reparada antes da utilização. Muitos acidentes são provocados pela fraca manutenção das ferramentas elétricas.
6. Mantenha as ferramentas de corte afiadas e limpas. Ferramentas devidamente mantidas com arestas de corte afiadas são menos fáceis de prender e mais fáceis de controlar.
7. Use a ferramenta elétrica, acessórios e brocas, etc., de acordo com estas instruções, tendo em conta as condições de trabalho e o trabalho a ser efetuado. A utilização da ferramenta elétrica para operações diferentes daquelas para que foi criada pode dar origem a uma situação perigosa.

Reparação

A manutenção da sua ferramenta elétrica deverá ser sempre efetuada por pessoas qualificadas, utilizando apenas peças de substituição idênticas. Tal irá assegurar que a segurança da ferramenta elétrica é mantida.
Se for necessário substituir o fio da alimentação, isso tem de ser feito pelo fabricante ou pelo seu agente, de modo a evitar perigos de segurança.
Se as escovas de carbono tiverem de ser substituídas, isso deverá ser feito por um técnico qualificado (substitua sempre as duas escovas em simultâneo).

2. INSTRUÇÕES DE SEGURANÇA

PT

Instruções de segurança do corta-sebes com haste
IMPORTANTE
Leia com atenção antes da utilização
Guarde-as para futuras referências
Práticas de funcionamento seguras

Treino

Familiarize-se com o manual de funcionamento antes de tentar utilizar este equipamento.

Preparação

1. ESTE CORTA-SEBES PODE CAUSAR LESÕES SÉRIAS. Leia com atenção as instruções para o correto manuseamento, preparação, manutenção, início e paragem do corta-sebes. Familiarize-se com todos os controlos e com a utilização correta do corta-sebes.
2. Nunca permita que crianças utilizem o corta-sebes.
3. Tenha cuidado com fios de eletricidade por cima.
4. Evite utilizá-lo com pessoas, especialmente crianças, por perto.
5. Use roupa adequada! Não utilize roupa folgada ou jóias, pois estas podem ficar presas nas peças em movimento. Recomendamos a utilização de luvas resistentes, calçado anti-deslizante e luvas de segurança.
6. Se o mecanismo de corte atingir um objeto estranho, ou se o corta-sebes começar a fazer ruídos estranhos ou vibração, desligue a fonte de alimentação e deixe o corta-sebes parar por completo. Desligue-o da alimentação e proceda aos seguintes passos:

- Verifique se existem danos.

- Verifique se existem peças desapertadas e aperte-as.
- As peças danificadas têm de ser substituídas ou reparadas por peças que tenham especificações equivalentes.

Funcionamento

1. Este produto não deverá ser utilizado com outros intuitos para além dos descritos nestas instruções. Siga atentamente todas as instruções.
2. Pare o produto e retire a ficha da tomada antes de:
- Limpar ou eliminar um bloqueio
- Verificar, efetuar a manutenção ou trabalhar na máquina
- Ajustar a posição de trabalho do dispositivo de corte
- Sempre que deixe o produto sem supervisão.
3. Certifique-se de que o produto está corretamente localizado na posição de trabalho designada antes de o ligar. Não use este produto em degraus ou escadas.
4. Durante o funcionamento do produto, certifique-se sempre de que a posição de trabalho é segura.
5. Não utilize a máquina com um dispositivo de corte danificado ou excessivamente gasto.
6. Certifique-se sempre de que todas as pegas e proteções estão colocadas quando usar o produto. Nunca tente usar um aparelho incompleto, ou que tenha uma modificação sem autorização.
7. Use sempre duas mãos para utilizar um produto que tenha duas pegas.
8. Tenha sempre em conta o que o rodeia e permaneça alerta quanto a possíveis perigos que pode não ouvir, devido ao ruído do produto.

2. INSTRUÇÕES DE SEGURANÇA

PT

Manutenção e arrumação

1. Quando parar o produto para reparar, inspecionar ou guardar, desligue-o, retire a ficha da tomada e certifique-se de que todas as peças móveis pararam por completo. Deixe o produto arrefecer antes de fazer quaisquer inspeções, ajustes, etc.
2. Deixe o produto arrefecer sempre antes de o guardar.
3. Quando transportar ou guardar o produto, coloque sempre a cobertura de transporte da lâmina.
4. Utilize apenas as peças e acessórios de substituição recomendados pelo fabricante.
5. Inspecione e proceda à manutenção regular do produto. Leve o seu produto para ser reparado apenas num centro de reparação autorizado ou um especialista qualificado semelhante.
6. Quando não usar o aparelho, guarde-o fora do alcance de crianças.

Avisos de segurança adicionais do corta-sebes com haste

1. Mantenha sempre as mãos e pés afastados do dispositivo de corte e especialmente quando ligar o aparelho.
2. Não tente segurar nem retirar restos cortados quando o produto ainda estiver a funcionar. Retire os restos apenas quando o produto estiver desligado e a ficha estiver retirada da tomada.
3. Certifique-se de que mantém sempre uma posição de trabalho segura enquanto usa o produto.
4. Verifique o dispositivo de corte regularmente quanto a danos e, se estiver danificado, repare-o imediatamente.
5. Não sobrecarregue o produto.
6. Se o produto começar a vibrar anormalmente, verifique imediatamente. A vibração excessiva pode causar lesões.

7. Desligue o produto quando o dispositivo de corte estiver bloqueado. Desligue-o da alimentação e retire o bloqueio. Inspecione o dispositivo de corte quanto a danos antes de voltar a usar o produto.
8. Siga as instruções de manutenção e reparação para este produto. Nunca efetue quaisquer modificações no produto. A informação quanto à manutenção e reparação é fornecida neste manual de instruções.
9. Aprenda a desligar rapidamente o aparelho em caso de emergência.
10. Não exponha a unidade à chuva. Não use o aparelho numa sebe molhada.
11. Utilize o produto apenas à luz do dia ou com boa luz artificial.
12. A utilização prolongada do produto expõe o utilizador a vibrações que podem causar várias condições conhecidas como síndrome da vibração mão-braço (SVMB), por ex., os dedos podem ficar brancos, bem como doenças específicas, como síndrome do túnel cárpico.

- Para reduzir este risco quando usar o produto, use sempre luvas de proteção e mantenha os seus braços quentes.
- Sintomas de SVMB incluem qualquer combinação do seguinte: Formigueiro e dedos entorpecidos; Não ser capaz de sentir as coisas adequadamente; Perda de força nas mãos; Dedos brancos e que ficam vermelhos e doridos ao recuperarem (especialmente quando está frio e humidade, e provavelmente, apenas nas pontas no início). Consulte imediatamente um médico se passar por tais sintomas.

13. Deverá usar apenas extensões para uso no exterior, PVC vulgar com uma área de secção cruzada nunca inferior a 1,5 mm^2 para extensões até 15 metros, e 2,5 mm^2 para extensões com mais de 15 metros, mas menos de 40 metros.

2. INSTRUÇÕES DE SEGURANÇA

Vibração e redução do ruído

Para reduzir o impacto do ruído e emissão de vibrações, limite o tempo de funcionamento, use modos de funcionamento com fraca vibração e pouco ruído, e use também equipamento de proteção pessoal.
Tenha em conta os seguintes pontos para minimizar os riscos de exposição à vibração e ao ruído:

1. Use os produtos conforme os intuitos para que foram criados, e de acordo com estas instruções.
2. Certifique-se de que o produto está em bom estado e é bem mantido.
3. Use os acessórios corretos para o aparelho e certifique-se de que estão em bom estado.
4. Segure bem as pegas.
5. Mantenha este produto de acordo com estas instruções e bem lubrificado (quando apropriado).
6. Planeie o seu trabalho, de modo a dividir a utilização de ferramentas com muita vibração por vários dias.

Emergência

Familiarize-se com a utilização deste produto, lendo o manual de instruções. Memorize as indicações de segurança e siga-as. Isto ajuda a prevenir riscos e perigos.

1. Esteja sempre alerta quando usar este produto, de modo a conseguir reconhecer e tratar dos riscos com antecedência. Uma intervenção rápida pode evitar lesões sérias e danos de propriedade.
2. Desligue e retire a ficha da tomada se reparar nalgum mau funcionamento. O produto deverá ser verificado por um especialista qualificado e reparado, se necessário, antes de voltar a utilizá-lo.

Riscos residuais

Mesmo que esteja a utilizar este produto de acordo com todos os requerimentos de segurança, continua a haver potenciais riscos de lesões ou danos. Os seguintes perigos podem ocorrer, devido à estrutura e design deste produto:

1. Problemas de saúde devido à emissão de vibrações, se o produto for usado durante um período de tempo grande ou não for devidamente manuseado e corretamente mantido.
2. Ferimentos e danos patrimoniais causados por ferramentas de aplicação danificadas ou pelo impacto súbito de objetos escondidos durante a utilização.
3. Perigo de lesões e danos de propriedade causados por objetos ressaltados.

3.CONHEÇA O SEU PRODUTO

PT

1. Lâmina
2. Orifícios de ventilação do ar
3. Ajuste do ângulo do botão de desbloqueio
4. Suporte
5. Manga de fixação
6. Haste de extensão
7. Ajuste do comprimento do clipe de fixação
8. Haste / Superfície de agarrar
9. Arco
10. Botão de desbloqueio
11. Interruptor de ligar/desligar
12. Pega traseira
13. Proteção de segurança
    a.Fixador do fio
14. Fio da alimentação e ficha
15. Arnês
    a.Clipe de fixação
16. Cobertura da lâmina

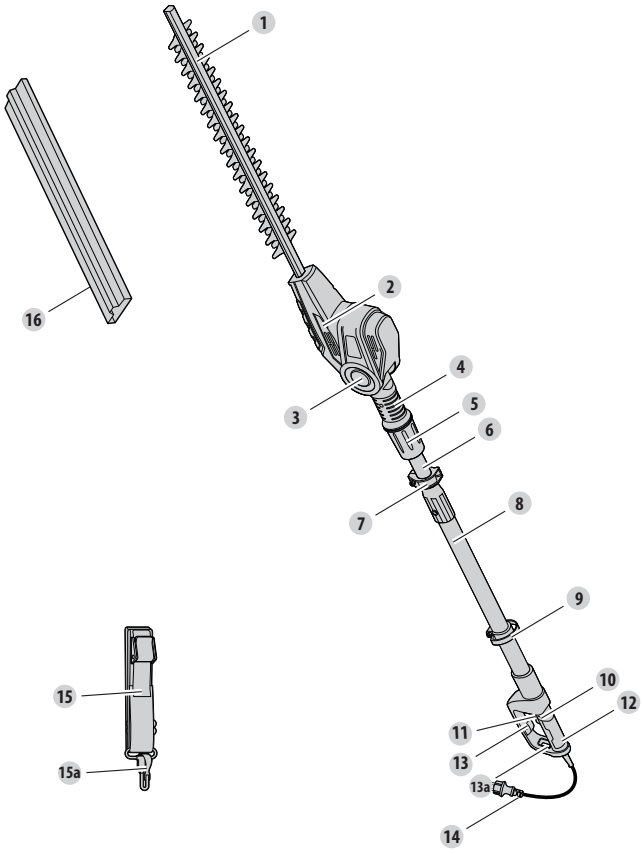

Modelo	ETHT2-50.3
Voltagem nominal, frequência	220-240V~50HZ
Entrada de potência nominal	500W
Velocidade nominal sem carga n0	3300/min
Max. cutting length	384mm
Folga da lâmina	22mm
Protection class	Classe II
Ajuste do ângulo da cabeça da lâmina	-90°/-60° / -30° / 0° / 30° / 60°
Peso Cerca de	4.2 kg
Nível de pressão sonora LpA	90.30dB(A)
Uncertainty KpA	2.5 dB(A)
Nível de potência do som medido LWA	98dB(A)
K de incerteza (m/s2)	1.5m/s^2
Nível de potência do som garantido LWA	100dB(A)
Pega dianteira (superfície de agarrar) ah	1.692m/s^2
Pega traseira ah	1.5m/s^2
K de incerteza	1.5m/s^2

Os valores do som foram determinados de acordo com o código do teste de ruído apresentado em EN ISO 10517, usando os padrões básicos EN ISO 11094 e EN ISO 3744.

O nível da intensidade do som para o operador pode exceder os 80 dB(A) e são necessárias medidas de proteção auditivas.

O valor declarado da vibração foi medido de acordo com um método de teste padrão (de acordo com EN 60745) e pode ser usado para comparar dois produtos. O valor declarado da vibração também pode ser usado numa avaliação preliminar da exposição.

AVISO! A emissão de vibrações durante a utilização atual da ferramenta elétrica pode diferir do valor total declarado, dependendo dos modos como a ferramenta é usada. Identifique as medidas de segurança para proteger o utilizador, com base numa estimativa da exposição nas condições atuais de utilização (tendo em conta todas as peças do ciclo de funcionamento, como as vezes em que a ferramenta é desligada e quando está a funcionar sem carga, para além do tempo em que o gatilho é premido).
Dependendo do uso do produto, os valores de vibração podem diferir do total declarado! Adote medidas adequadas para se proteger contra a exposição à vibração! Tenha em consideração todo o processo de trabalho, incluindo as vezes que o produto funciona sem carga ou é desligado! As medidas adequadas incluem, entre outras, a manutenção regular e cuidados com o produto e acessórios de corte, manter as mãos quentes, pausas periódicas e um planeamento adequado dos processos de trabalho.

Funcionamento

1. Ajuste a haste para o comprimento desejado, conforme descrito no manual de montagem.
2. Antes de cortar a sebe, corte e retire os ramos que excedam a capacidade de corte deste produto usando uma tesoura da poda adequada.
3. Segure sempre firmemente o produto com ambas as mãos na superfície de agarrar e pega. Nunca utilize este produto apenas com uma mão.
4. Corte ambos os lados do fundo, indo cortando até ao topo. Isto evita que as partes cortadas caiam na zona que ainda vai ser cortada.
5. Após cortar as partes laterais, proceda para o topo.
6. Quando cortar sebes largas com a área de corte à vista, mova ligeiramente a lâmina de corte através da superfície a ser cortada, num movimento a varrer, seguindo a forma da sebe ou arbusto. Recomendamos uma ligeira inclinação para baixo da lâmina de corte na direção do movimento para um ótimo desempenho de corte.
7. Mova ligeiramente o produto para a frente quando cortar uma sebe mais alta e tenha a área de corte fora da vista.
8. Não se apresse nem tente cortar demasiado com uma passagem da lâmina de corte.
9. Corte em várias fases se a área a ser cortada for particularmente comprida, para obter um melhor resultado. Se aparar aos poucos, permite a criação de um melhor adubo.

MANUTENÇÃO

1. Antes e após cada utilização, verifique o produto e acessórios quanto a desgaste e danos. Se necessário, substitua-os por uns novos, conforme descrito neste manual de instruções. Tenha em conta os requerimentos técnicos.
2. Armazenamento e transporte

Armazenamento

1) Desligue o produto e retire a ficha da tomada.
2) Limpe o aparelho como descrito acima.
3) Fixe sempre a cobertura da lâmina quando o produto não for usado, para o guardar e durante o transporte.
4) Guarde o produto e respetivos acessórios num local escuro, seco, sem gelo e bem ventilado.
3) Armazene sempre o produto num local que seja inacessível a crianças. A temperatura ideal de armazenamento encontra-se entre os 10 ºC e os 30 ºC.
6) Recomendamos a utilização da caixa original para guardar, ou cubra o produto com um pano adequado ou cobertura para o proteger contra o pó.

Transporte

1. Desligue o produto e retire a ficha da tomada.
2.Fixe a cobertura da lâmina.
3.Transporte sempre o produto pela superfície de agarrar e pega traseira.
4.Proteja o produto de impactos fortes ou vibrações fortes que possam ocorrer durante o transporte em veículos.
5.Fixe o produto para evitar que ele escorregue ou caia.

5.RESOLUÇÃO DE PROBLEMAS

⚠ A suspeita de avarias deve-se frequentemente a causas que os utilizadores conseguem solucionar por si próprios. Assim, verifique o produto, enquanto usa esta secção. Em grande parte dos casos, o problema pode ser resolvido rapidamente.

PT

Problema	Possíveis Causas	Solução
O produto não começa a funcionar.	Não está ligado à alimentação.	Ligue à alimentação.
	O fio da alimentação ou ficha está danificado(a).	Leve o produto a um eletricista especializado.
	Outro defeito elétrico no aparelho.	Leve o produto a um eletricista especializado.
O produto não atinge a potência máxima.	A extensão não é adequada para ser utilizada com este aparelho.	Use uma extensão adequada.
	A fonte de alimentação (ex: O gerador) tem uma voltagem muito baixa.	Ligue a outra fonte de alimentação.
	Entradas de ventilação bloqueadas.	Limpe as entradas de ventilação.
Resultado insatisfatório.	Lâmina gasta/danificada.	Leve-a para ser substituída por uma nova. Tem de a enviar para o agente de reparação pós-venda para que seja substituída.
	Porcas/parafusos soltos.	Corte apenas ramos em conformidade com a capacidade.
Vibração excessiva ou ruído.	Lâmina danificada.	Leve-a para ser substituída por uma nova. Tem de a enviar para o agente de reparação pós-venda para que seja substituída.
	Porcas/parafusos soltos.	Aperte as porcas/parafusos.

6.ELIMINAÇÃO E RECICLAGEM



O produto vem numa caixa que o protege contra danos durante o transporte. Guarde a caixa até se certificar de que todas as peças foram entregues e de que o produto funciona corretamente. Depois, recicle a caixa.

Produtos antigos são potencialmente recicláveis ao abrigo da diretiva dos Resíduos de Equipamento Elétrico e Eletrónico (REEE) (2012/19/UE) e não pertencem ao lixo doméstico comum. Pedimos que nos ajude e contribua para poupar recursos e proteger o ambiente, entregando este produto num centro de recolha equipado (se disponível).

7.GARANTIA

PT

1. Os produtos da STERWINS foram criados com as normas de qualidade mais elevadas. A STERWINS oferece uma garantia de 36 meses para os seus produtos, a partir da data da compra. Esta garantia aplica-se a todos os defeitos de material e de fabrico que possam aparecer. Não aceitamos quaisquer outras queixas, seja de que natureza forem, diretas ou indiretas, relacionadas com pessoas e/ou materiais.
2. No caso de um problema ou defeito, primeiro deve consultar sempre o seu revendedor da STERWINS. Em grande parte dos casos, o revendedor da STERWINS será capaz de resolver o problema ou corrigir o defeito.
3. As reparações ou substituição de peças não vão para além do período original da garantia.
4. Defeitos que tenham aparecido como resultado de uma utilização inadequada ou desgaste não são abrangidos pela garantia. Entre outras coisas, isto diz respeito a interruptores, interruptores do circuito de proteção e motores, no caso de desgaste.
5. A sua queixa dentro da garantia só pode ser processada se:
- Fornecer uma prova da data da compra na forma de recibo.
- Não tenham sido feitas reparações e/ou substituições por terceiros.
- A ferramenta não tenha sido sujeita a uma utilização inadequada (sobrecarga da máquina ou colocação de acessórios que não foram aprovados).
- Não haja danos causados por influências externas ou corpos estranhos, como areia ou pedras.
- Não haja danos causados pelo não seguimento das instruções de segurança e instruções de funcionamento.
6. Os termos da garantia são aplicáveis combinados com os nossos termos de venda e de entrega.
7. Ferramentas danificadas enviadas para STERWINS através do seu revendedor STERWINS serão recolhidas pela STERWINS, desde que o produto esteja devidamente empacotado. Bens defeituosos enviados diretamente para a STERWINS pelo consumidor só serão processados se o consumidor tiver pago os custos de transporte.
8. Produtos que sejam entregues em más condições de empacotamento não serão aceites pela STERWINS.

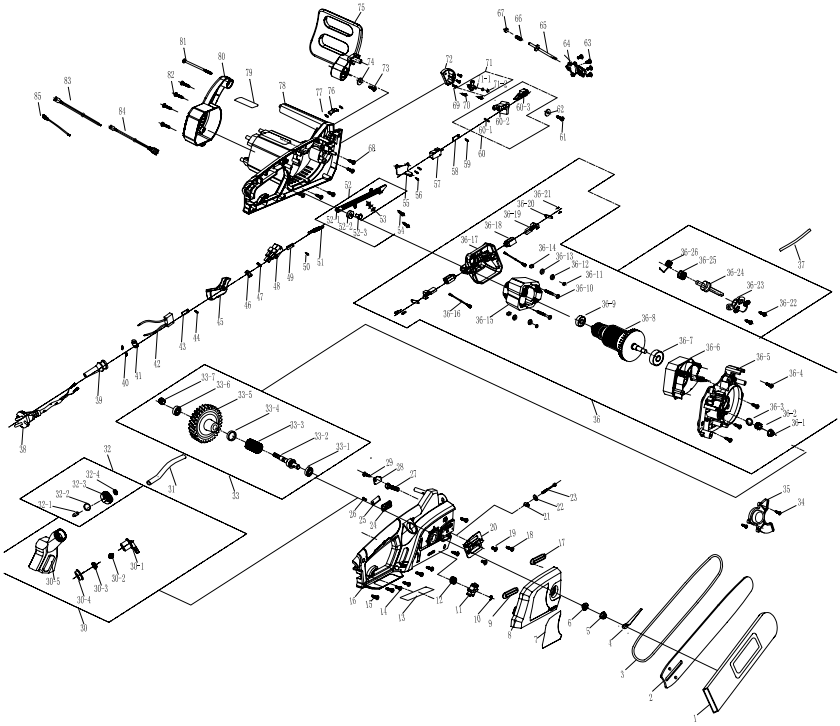

8.VISTA PORMENORIZADA COM LISTA DE PEÇAS

Peça nº	Descrição	Peça nº	Descrição
1	Fio	32	Botão
2	Manga do fio	33	Suporte do motor
3	Pega suave	33.1	Parafuso
4	Conetor	33.2	Suporte da escova de carbono
5	Interruptor	33.3	Cobertura da escova de carbono
6	Braçadeira do fio	33.4	Casquilho
7	Mola de reiniciar	33.5	Escova de carbono
8	Botão de bloqueio automático	33.6	Estator
9	Pega esquerda	33.7	Pára-brisas
10	Amortecedor	33.8	Rolamento
11	Conjunto da anilha da correia	33.9	Rotor
11.1	Parafuso	33.10	Extremidade da base dos dentes
11.2	Anilha da correia	33.11	Parafuso
11.3	Porca sextavada	33.12	Estrutura de alumínio
11.4	Correia	33.13	Rolamento do óleo
12	Linha da mola	33.14	Parafuso
13	Manga do tubo	33.15	Defletor da engrenagem
14	Componentes da haste telescópica	33.16	Parafuso
14.1	Componentes da haste telescópica	33.17	Junta
14.2	Anilha	33.18	Conjunto da linha de ligação
14.3	Suporte de ligação	33.19	Indutor
14.4	Cavilha de posicionamento	33.20	Indutor
14.5	Porca de fixação	34	Cavilha cilíndrica
14.6	Cavilha cilíndrica	35	Manga da barra de orientação
14.7	Botão de ajuste	36	Conjunto da engrenagem
14.8	Parafuso	36.1	Eixo de saída
15	Capacidade	36.2	Carreto grande
16	Bobina	36.3	Oscilador
17	Parafuso	36,4	Conjunto da lâmina
18	Parafuso	36,5	Placa
19	Pega direita	36.6	Placa
20	Mola do interruptor	36.7	Eixo com ilhós
21	Botão do interruptor	36.8	Cavilha
22	Capacitância	37	Bloco fixo dos rolamentos
23	Linha da mola	38	Rolamento
24	Conjunto do conetor do tubo grande	39	Estrutura direita
25	Pega auxiliar direita	40	Mola
26	Porca auto-fixadora	41	Tubos amarelos
27	Botão	42	Tubo do calor que encolhe
28	Pega auxiliar esquerda	43	Terminal fêmea
29	Junta		
30	Parafuso		
31	Estrutura esquerda		

9. DECLARAÇÃO CE DE CONFORMIDADE

ADEO Services

135 Rue Sadi Carnot - CS 00001

59790 RONCHIN - France

Declaramos que o produto apresentado abaixo:
Corta-sebes elétrico com haste
Modelo: ETHT2-50.3
Satisfaz os requerimentos das Diretivas do Conselho:
2006/42/CE - Diretiva Máquinas
Diretiva RoHS 2014/30/UE
2000/14/CE e 2005/88/CE
Nível de potência do som medido: 98 dB(A)
Nível de potência de som garantido: 100 dB(A)
Diretiva RoHS 2011/65/UE
E encontra-se em conformidade com as normas:
EN 60745-1 : 2009+A11
EN ISO 10517:2009+A1
EN 55014-1:2006/A2:2011
EN 55014-2:1997/A2:2008
EN 62321 : 2009
EN 61000-3-2:2014
EN 61000-3-3:2013
IEC 62321:2008
ICE 62321-5:2013

Posição do Signatário:



Bruno POTTIE
Director of International Buying
ADEO SERVICES
2016-09-30

N.º de série: Por favor, consulte as instruções quanto à eliminação.
Últimos dois números do ano aplicados na marca CE: 16

SIMBOLI


Leggere il manuale di istruzioni.


Attenzione / Avvertenza


Indossare dispositivi di protezione per gli occhi.
Indossare dispositivi di protezione per le orecchie.
Indossare dispositivi di protezione per la testa.


Indossare una maschera antipolvere.


Indossare guanti di protezione.


Indossare calzature robuste e antiscivolo.


Indossare indumenti di protezione aderenti.


Spegnere l'apparecchio e scollegarlo dalla rete elettrica prima delle operazioni di assemblaggio, pulizia, regolazione, manutenzione, conservazione e trasporto.


Non esporre il prodotto a pioggia o umidità.


Tenere le mani distanti dall'accessorio di taglio in movimento.


Tenere a distanza le altre persone.


Scollegare immediatamente dalla rete elettrica se il cavo di alimentazione subisce danni o rimane impigliato.. NON TOCCARE IL CAVO PRIMA DI AVERLO SCOLLEGATO DALLA RETE ELETTRICA.



Avvertenza! Fare attenzione ai fili elettrici sospesi. Mantenere una distanza di almeno 10 m.


Rischio di scossa elettrica.


Classe II. Doppio isolamento.


Questo prodotto è conforme a tutte le direttive europee applicabili, ed è stato effettuato un test di valutazione della conformità a tali direttive.


Simbolo RAEE. I prodotti elettrici non devono essere smaltiti insieme ai rifiuti domestici. Portarli presso gli appositi punti di riciclaggio. Contattare le autorità locali o il rivenditore per informazioni sul riciclaggio.

IT

INDICE

1. Destinazione d'uso
2. Avvertenze di sicurezza
3. Descrizione del prodotto
4. Specifiche tecniche
5. Risoluzione dei problemi
6. Smaltimento e riciclaggio
7. Garanzia
8. Vista esplosa ed elenco dei componenti
9. Dichiarazione di conformità CE

1.DESTINAZIONE D'USO

Il tagliasiepi telescopico elettrico ETHT2-50.3 è progettato per una potenza in ingresso nominale di 500 watt.
Questo prodotto è destinato al taglio e alla rifinitura di siepi alte e ampie, cespugli e arbusti di giardini domestici. Non superare la capacità di taglio massima. Non tagliare rami che superano la capacità massima.
È vietato l'uso dell'apparecchio in caso di pioggia o condizioni di umidità.
Per motivi di sicurezza, leggere tutto il manuale di istruzioni prima di usare il prodotto per la prima volta e rispettare tutte le istruzioni.
Questo prodotto è destinato al solo uso domestico privato, e non a usi commerciali o industriali.
Non deve essere usato per scopi diversi da quelli descritti.

2. AVVERTENZE DI SICUREZZA

Avvertenze di sicurezza comuni a tutti gli utensili elettrici

AVVERTENZA! Leggere tutte le avvertenze di sicurezza e le istruzioni. Il mancato rispetto delle avvertenze e delle istruzioni comporta il rischio di scossa elettrica, incendio e/o lesioni gravi.

Conservare tutte le avvertenze e le istruzioni per riferimento futuro.

Il termine «utensile elettrico» nelle avvertenze si riferisce a un utensile elettrico alimentato da presa di corrente (con cavo) o da batterie (senza cavo).

IT

Sicurezza dell'area di lavoro

1. L'area di lavoro deve essere pulita e ben illuminata. Il disordine e la scarsa illuminazione favoriscono gli incidenti.
2. Non usare l'utensile elettrico in atmosfere esplosive, ad esempio in presenza di liquidi, gas o polveri infiammabili. Gli utensili elettrici creano scintille che possono incendiare polveri o fumi.
3. Durante l'uso dell'utensile elettrico, tenere a distanza i bambini e le persone presenti. Le distrazioni possono far perdere il controllo dell'utensile.

Sicurezza dell'area di lavoro

1. L'area di lavoro deve essere pulita e ben illuminata. Il disordine e la scarsa illuminazione favoriscono gli incidenti.
2. Non usare l'utensile elettrico in atmosfere esplosive, ad esempio in presenza di liquidi, gas o polveri infiammabili. Gli utensili elettrici creano scintille che possono incendiare polveri o fumi.

3.Durante l'uso dell'utensile elettrico, tenere a distanza i bambini e le persone presenti. Le distrazioni possono far perdere il controllo dell'utensile.

Sicurezza elettrica

1. Le spine degli utensili elettrici devono essere adatte al tipo di presa. Non modificare la spina in alcun modo. Non usare adattatori con gli utensili elettrici dotati di messa a terra (collegati a massa). L'uso di spine originali corrispondenti al tipo di presa riduce il rischio di scossa elettrica.
2. Evitare il contatto fisico con superfici collegate a terra come tubi, radiatori, fornelli elettrici e frigoriferi. Il rischio di scossa elettrica aumenta se il proprio corpo è collegato a terra.
3. Non esporre gli utensili elettrici a pioggia o umidità. L'infiltrazione di acqua all'interno degli utensili elettrici aumenta il rischio di scossa elettrica.
4. Non utilizzare il cavo in modo improprio. Non usare il cavo per trasportare, tirare o scollegare l'utensile elettrico dalla presa di corrente. Tenere il cavo al riparo da calore, olio, bordi affilati o parti mobili. La presenza di cavi danneggiati o aggrovigliati aumenta il rischio di scossa elettrica.
5. Durante l'uso di un utensile elettrico all'aperto, utilizzare una prolunga idonea per usi esterni. L'utilizzo di un cavo idoneo per usi esterni riduce il rischio di scossa elettrica.
6. Se è necessario lavorare in un luogo umido, utilizzare un circuito elettrico dotato di interruttore differenziale (RCD). L'uso di un interruttore differenziale riduce il rischio di scossa elettrica.

2. AVVERTENZE DI SICUREZZA

Sicurezza personale

1. Durante l'uso di un utensile elettrico, prestare sempre la massima attenzione e utilizzare il buon senso. Non usare un utensile elettrico se si è stanchi o sotto l'effetto di droghe, alcol o farmaci. Un solo attimo di disattenzione durante l'uso dell'utensile elettrico può provocare gravi infortuni.
2. Indossare dispositivi di protezione individuale. Indossare sempre occhiali di protezione. I dispositivi di protezione individuale come maschere antipolvere, scarpe antiscivolo, elmetti e cuffie per le orecchie, se utilizzati quando le circostanze lo richiedono, riducono il rischio di infortuni.
3. Prevenire l'avvio accidentale. Assicurarsi che l'interruttore sia in posizione di spegnimento prima di sollevare, trasportare o collegare l'utensile elettrico alla presa di corrente e/o alla batteria. Per ridurre il rischio di incidenti, non trasportare gli utensili elettrici tenendo le dita sull'interruttore e non collegarli alla presa di corrente se l'interruttore è in posizione di accensione.
4. Rimuovere eventuali chiavi di regolazione o avvitamento prima di accendere l'utensile elettrico. Una chiave fissata a una parte mobile dell'utensile elettrico può causare infortuni.
5. Non sporgersi. Mantenere sempre un buon equilibrio evitando posizioni instabili. Ciò assicura un miglior controllo dell'utensile elettrico in situazioni impreviste.
6. Vestirsi in modo adeguato. Non indossare gioielli o abiti molto larghi. Tenere capelli, indumenti e guanti lontani dalle parti mobili. Indumenti ampi, gioielli e capelli lunghi possono impigliarsi nelle parti mobili.
7. Se sono disponibili dei dispositivi per l'estrazione e la raccolta delle polveri, assicurarsi che siano collegati e utilizzati correttamente. L'uso di tali dispositivi può ridurre i rischi derivanti dalla polvere.

Uso e manutenzione dell'utensile elettrico

1. Non forzare l'utensile elettrico. Utilizzare l'utensile più adatto al lavoro da svolgere. L'utensile elettrico è più sicuro ed efficace se utilizzato alla velocità per la quale è stato progettato.
2. Non utilizzare l'utensile elettrico se l'interruttore non funziona. Un utensile elettrico che non può essere controllato dall'interruttore è pericoloso e deve essere riparato.
3. Scollegare l'utensile elettrico dalla presa di corrente e/o dalla batteria prima di regolarlo, riporlo o sostituire gli accessori. Tali misure preventive riducono il rischio di avvio accidentale dell'utensile elettrico.
4. Riporre gli utensili elettrici fuori dalla portata dei bambini e non permetterne l'uso a persone che non hanno familiarità con l'apparecchio o con queste istruzioni. Gli utensili elettrici sono pericolosi se utilizzati da persone non competenti.
5. Mantenere gli utensili elettrici in buono stato. Verificare che le parti mobili non siano disallineate o piegate, che i componenti non siano danneggiati e che non siano presenti altri problemi che potrebbero pregiudicare il corretto funzionamento dell'utensile elettrico. Se l'utensile elettrico è danneggiato, farlo riparare prima di utilizzarlo nuovamente. Molti incidenti sono provocati da utensili elettrici in cattive condizioni.
6. Mantenere gli utensili di taglio puliti e affilati. Un'adeguata manutenzione degli accessori da taglio con bordi affilati riduce l'adesione del materiale alle lame e facilita il controllo dell'utensile elettrico.
7. Usare l'utensile elettrico, gli accessori, le punte ecc. conformemente a queste istruzioni, tenendo conto delle condizioni dell'area di lavoro e del tipo di lavoro da svolgere. L'uso dell'utensile elettrico per operazioni diverse da quelle per cui è stato progettato costituisce un pericolo.

2. AVVERTENZE DI SICUREZZA

Riparazioni

Affidare la riparazione dell'utensile a personale qualificato e utilizzare esclusivamente parti di ricambio identiche. Ciò garantisce la sicurezza dell'utensile elettrico.
Per motivi di sicurezza, se il cavo di alimentazione è danneggiato deve essere sostituito dal costruttore o da un suo agente incaricato.
Le spazzole di carbone devono essere sostituite da un tecnico specializzato (sostituire entrambe le spazzole contemporaneamente).

Avvertenze di sicurezza specifiche per tagliasiepi telescopici
IMPORTANTE!
Leggere attentamente prima dell'uso
Conservare per riferimento futuro

Norme operative di sicurezza

Formazione all'uso dell'apparecchio
Leggere attentamente il manuale prima di usare l'apparecchio.

Preparazione

1. QUESTO APPARECCHIO PUÒ CAUSARE GRAVI INFORTUNI. Leggere attentamente le istruzioni per le corrette procedure di uso, preparazione, manutenzione, avvio e arresto corretti dell'apparecchio. Familiarizzarsi con tutti i comandi e l'uso corretto dell'apparecchio.
2. Non permettere ai bambini di usare l'apparecchio.
3. Fare attenzione ai fili elettrici sospesi.
4. Evitare l'uso dell'apparecchio in prossimità di altre persone, soprattutto bambini.

5. Vestirsi in modo adeguato. Non indossare vestiti ampi o gioielli perché potrebbero rimanere impigliati nelle parti mobili dell'apparecchio. Si raccomanda di indossare guanti robusti, scarpe con suole antiscivolo e occhiali di protezione.
6. Se il meccanismo di taglio colpisce un oggetto, o se l'apparecchio inizia a produrre vibrazioni o suoni anomali, spegnere il motore e attendere l'arresto dell'apparecchio. Scollegare il cavo dalla presa elettrica e procedere come descritto di seguito:

- controllare se l'apparecchio ha subito danni;
- ispezionare e serrare eventuali parti allentate;
- fare sostituire o riparare le parti danneggiate con parti di ricambio equivalenti.

Funzionamento

1. L'apparecchio deve essere utilizzato esclusivamente per gli scopi descritti in queste istruzioni. Seguire tutte le istruzioni scrupolosamente.
2. Arrestare l'apparecchio e scollegarlo dalla rete elettrica prima di:

- eliminare un'ostruzione;
- effettuare qualsiasi operazione di controllo, manutenzione o riparazione sull'apparecchio;
- regolare la posizione dell'accessorio di taglio;
- lasciarlo incustodito.

3. Assicurarsi che l'apparecchio sia nella posizione di funzionamento appropriata prima di avviarlo. Non usare l'apparecchio su scale o scalini.
4. Durante l'uso dell'apparecchio, assicurarsi di mantenere una posizione di lavoro stabile e sicura.
5. Non utilizzare l'apparecchio se l'accessorio di taglio è danneggiato o molto usurato.

2. AVVERTENZE DI SICUREZZA

6. Durante l'uso dell'apparecchio, assicurarsi sempre che tutte le impugnature e i dispositivi di protezione siano installati correttamente. Non tentare di usare l'apparecchio se è incompleto o se è stato modificato senza l'autorizzazione del costruttore.
7. Utilizzare sempre entrambe le impugnature se l'apparecchio è dotato di due impugnature.
8. Controllare sempre l'area circostante e prestare attenzione a possibili pericoli coperti del rumore prodotto dall'apparecchio.

Manutenzione e conservazione

1. Prima di pulire, ispezionare o riporre l'apparecchio, spegnerlo, scollegarlo dalla rete elettrica e accertarsi che tutte le parti mobili si siano arrestate completamente. Attendere che l'apparecchio si raffreddi prima di qualsiasi operazione di ispezione, regolazione, ecc.
2. Attendere che l'apparecchio si raffreddi prima di riporlo.
3. Prima di trasportare o riporre l'apparecchio, coprire la lama con il coprilama.
4. Utilizzare esclusivamente parti di ricambio e accessori raccomandati dal costruttore.
5. Ispezionare l'apparecchio e sottoporlo a regolare manutenzione. Affidare la riparazione dell'apparecchio esclusivamente a un centro di assistenza autorizzato o a un tecnico qualificato.
6. Quando l'apparecchio non è in uso, riporlo fuori dalla portata dei bambini.

Ulteriori avvertenze di sicurezza specifiche per tagliasiepi telescopici

1. Tenere le mani e i piedi lontani dall'accessorio di taglio, in particolare durante l'accensione dell'apparecchio.
2. Non tentare di afferrare o rimuovere il materiale tagliato mentre l'apparecchio è in funzione. Rimuovere il materiale tagliato esclusivamente quando l'apparecchio è spento e scollegato dall'alimentazione.
3. Durante l'uso dell'apparecchio, mantenere sempre una posizione stabile e sicura. .
4. Controllare periodicamente che l'accessorio di taglio non sia danneggiato; in caso contrario, sostituirlo immediatamente.
5. Non sovraccaricare l'apparecchio.
6. In caso di vibrazioni anomale, controllare immediatamente l'apparecchio. Vibrazioni eccessive comportano il rischio di lesioni.
7. Spegnere l'apparecchio se l'accessorio di taglio si blocca. Scollegarlo dalla rete elettrica e rimuovere la causa dell'inceppamento. Controllare che l'accessorio di taglio non sia danneggiato prima di utilizzare nuovamente l'apparecchio.
8. Seguire le istruzioni per la manutenzione e la riparazione. Non apportare alcuna modifica all'apparecchio. Questo manuale di istruzioni contiene informazioni relative alla manutenzione e alla riparazione.
9. Imparare come spegnere velocemente l'apparecchio in caso di emergenza.
10. Non esporre alla pioggia. Non utilizzare l'apparecchio su siepi bagnate.
11. Usare l'apparecchio solo alla luce del giorno o con una buona illuminazione artificiale.
12. L'esposizione prolungata alle vibrazioni può causare una serie di condizioni collettivamente note come sindrome da vibrazioni mano-

braccio (HAVS), o «mano bianca», e patologie specifiche come la sindrome del tunnel carpale.

- Per ridurre tale rischio, indossare guanti e tenere le mani calde durante l'uso dell'apparecchio..
- I sintomi della HAVS includono qualsiasi combinazione dei seguenti: intorpidimento e formicolio delle dita; perdita della sensibilità agli oggetti; indebolimento delle mani; le dita diventano bianche, poi rosse e doloranti durante il recupero (in particolare in condizioni di freddo e umidità, e all'inizio solo a livello dei polpastrelli). Contattare immediatamente un medico se compaiono tali sintomi.

13. Utilizzare esclusivamente prolunghe elettriche omologate per uso in esterni e rivestite in PVC, con sezione trasversale non inferiore a 1,5 mm2 per prolunghe fino a 16 metri di lunghezza, e non inferiore a 2,5 mm2 per prolunghe di lunghezza superiore a 15 metri ma inferiore a 40 metri.

Riduzione delle vibrazioni e del rumore

Per ridurre l'impatto delle emissioni di rumore e vibrazioni, limitare la durata di utilizzo, utilizzare le modalità di funzionamento a basso rumore e bassa vibrazione e indossare attrezzatura di protezione. Rispettare le seguenti istruzioni per minimizzare i rischi di esposizione al rumore e alle vibrazioni.

1. Utilizzare l'apparecchio esclusivamente per gli scopi previsti e conformemente a queste istruzioni.
2. Verificare che l'apparecchio sia in buone condizioni e sottoposto a regolare manutenzione.
3. Utilizzare gli accessori corretti per l'apparecchio e verificare che siano in buone condizioni.
4. Mantenere una presa salda sulle impugnature o le superfici di presa.
5. Sottoporre l'apparecchio a regolare manutenzione come indicato in

queste istruzioni e lubrificarlo (se necessario).
6. Pianificare il lavoro in modo da utilizzare gli utensili con un alto livello di vibrazioni lungo un arco di diversi giorni.

Situazioni di emergenza

Familiarizzarsi all'uso di questo prodotto leggendo questo manuale di istruzioni. Memorizzare le istruzioni di sicurezza e rispettarle alla lettera per ridurre rischi e pericoli.
1. Rimanere sempre vigili durante l'uso dell'utensile, per poter riconoscere e affrontare i rischi tempestivamente. Un rapido intervento può prevenire gravi infortuni e danni.
2. Spegnere l'apparecchio e scollegarlo dalla rete elettrica in caso di malfunzionamenti. Affidare l'ispezione e l'eventuale riparazione dell'utensile a un tecnico qualificato prima di utilizzarlo nuovamente.

Rischi residui

Pur utilizzando il prodotto conformemente a tutte le istruzioni di sicurezza, permangono potenziali rischi di lesioni personali e danni materiali. In relazione alla struttura e alla progettazione del prodotto, sussistono i rischi descritti di seguito.
1. Danni alla salute dovuti alle vibrazioni, se si utilizza il prodotto per un lungo periodo oppure se il prodotto non viene impugnato correttamente o sottoposto a regolare manutenzione.
2. Lesioni personali e danni materiali a causa di accessori di taglio difettosi o all'impatto improvviso di oggetti nascosti durante l'uso.
3. Lesioni personali e danni materiali a causa di oggetti in sospensione.

3.DESCRIZIONE DEL PRODOTTO

IT

1. Lama
2. Aperture di ventilazione
3. Pulsante di regolazione dell'inclinazione
4. Supporto
5. Manicotto di bloccaggio
6. Asta telescopica
7. Fermaglio di regolazione della lunghezza
8. Asta / Superficie di presa
9. Anello
10. Pulsante di sbloccaggio
11. Interruttore di accensione/spegnimento
12. Impugnatura posteriore
13. Paramano
    a.Fermacavo
14. Cavo di alimentazione con spina
15. Tracolla
    a.Gancio di fissaggio
16. Coprilama

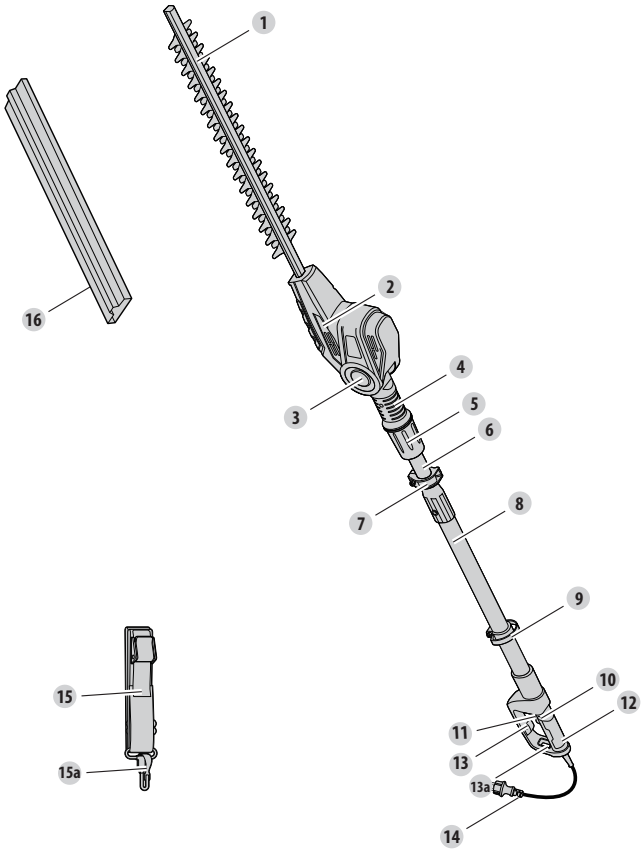

Modello	ETHT2-50.3
Tensione nominale, frequenza	220-240V~50HZ
Potenza in ingresso nominale	500W
Velocità a vuoto nominale n0	3300/min
Lunghezza di taglio max.	384mm
Passo lama	22mm
Classe di protezione	Classe II
Ajuste do ângulo da cabeça da lâmina	-90°/-60° / -30° / 0° / 30° / 60°
Peso Circa	4.2 kg
Livello di pressione sonora LpA	90.30dB(A)
Incertezza KpA	2.5 dB(A)
Livello di potenza sonora misurato LWA	98dB(A)
Incertezza K(m/s^2)	1.5m/s^2
Livello di potenza sonora garantito LWA	100dB(A)
Impugnatura anteriore (superficie di presa)	1.692m/s^2
Impugnatura posteriore ah	1.5m/s^2
Incertezza K	1.5m/s^2

I valori sonori sono stati determinati conformemente alle specifiche dei test del rumore imposti da EN ISO 10517, usando gli standard EN ISO 11094 e EN ISO 3744.

Poiché il livello di intensità sonora per l'operatore può superare gli 80 dB(A), si raccomanda di indossare dispositivi di protezione per le orecchie.

Il valore totale dichiarato delle vibrazioni è stato misurato con un metodo di valutazione standard (EN 60745) e può essere utilizzato per confrontare un utensile con un altro. Il valore totale dichiarato delle vibrazioni può anche essere utilizzato nella valutazione preliminare dell'esposizione.

AVVERTENZA! Le vibrazioni durante l'uso effettivo dell'utensile elettrico possono variare rispetto a quelle dichiarate, in base alla modalità d'uso dell'utensile. Adottare adeguate misure di sicurezza per proteggere l'operatore in base alla stima dell'esposizione nelle condizioni reali di utilizzo (tenendo in considerazione tutte le fasi del ciclo di utilizzo: tempo di arresto, di funzionamento a vuoto e di funzionamento). A seconda della modalità d'uso effettivo dell'utensile, il valore delle vibrazioni può differire dal valore totale dichiarato. Adottare adeguate misure per proteggersi dall'esposizione alle vibrazioni. Tenere in considerazione tutte le fasi del ciclo di utilizzo, inclusi i periodi in cui l'utensile funziona a vuoto o è spento. Esempi di misure cautelative: manutenzione periodica dell'apparecchio e degli accessori di taglio, mantenimento al caldo delle mani, pause regolari e adeguata pianificazione delle fasi di lavorazione.

Funzionamento

1. Regolare la lunghezza dell'asta come descritto nel manuale di assemblaggio.
2. Prima di regolare la siepe, tagliare e rimuovere i rami che superano la capacità dei taglio dell'apparecchio con un apposito potatore.
3. Impugnare l'apparecchio saldamente con entrambe le mani sull'impugnatura posteriore e sulla superficie di presa. Non usare l'apparecchio con una sola mano.
4. Tagliare entrambi i bordi della siepe dal basso verso l'alto. Ciò permette di evitare che le parti tagliate cadano nell'area ancora da tagliare.
5. Dopo aver tagliato i lati, passare alla parte superiore.
6. Durante il taglio di siepi ampie con l'area di taglio in vista, muovere la lama leggermente attraverso la superficie di taglio facendola dondolare seguendo la forma della siepe o del cespuglio. Per prestazioni di taglio ottimali, si raccomanda di inclinare leggermente la lama verso il basso in direzione del movimento.
7. Muovere l'apparecchio lentamente in avanti durante il taglio di siepi alte con l'area di taglio non in vista.
8. Non affrettarsi e non tentare di tagliare troppo materiale con una sola passata della lama.
9. Per un migliore risultato, tagliare in diverse passate se l'area di taglio è particolarmente lunga; tagli più piccoli facilitano il compostaggio.

MANUTENZIONE

1. Prima e dopo ogni utilizzo, controllare l'apparecchio e gli accessori per verificare che non siano usurati o danneggiati. Se necessario, sostituirli come descritto in questo manuale. Rispettare i requisiti tecnici.
2. Conservazione e trasporto

Conservazione

1) Spegnere l'apparecchio e scollegarlo dalla rete elettrica.
2) Pulire l'apparecchio come descritto in precedenza.
3) Installare il coprilama quando l'apparecchio non è in uso, ad es. durante il trasporto e lo stoccaggio.
4) Conservare l'apparecchio e i suoi accessori in un luogo buio, asciutto, ben ventilato e al riparo dal gelo.
5) Conservare il prodotto in un luogo non accessibile ai bambini. La temperatura di conservazione ideale è compresa tra 10°C e 30°C.
6) Si raccomanda di riporre l'apparecchio nella confezione originale o di coprirlo con una copertura adatta o una scatola per proteggerlo dalla polvere.

Trasporto

1. Spegnere l'apparecchio e scollegarlo dalla rete elettrica.
2.Istallare il coprilama.
3.Trasportare l'apparecchio afferrando l'impugnatura posteriore e la superficie di presa.
4) Proteggere l'apparecchio da forti urti o vibrazioni che potrebbero verificarsi durante il trasporto in veicoli.
4.Fissare l'apparecchio per evitare che scivoli o cada.

5. RISOLUZIONE DEI PROBLEMI

⚠ I malfunzionamenti sono spesso dovuti a cause che l'operatore può correggere da solo. Ispezionare il prodotto come descritto in questa sezione. In molti casi il problema può essere corretto rapidamente.

Problema	Possibile causa	Soluzione
L'apparecchio non si accende.	L'apparecchio non è collegato all'alimentazione.	Ligue à alimentação.
	Il cavo di alimentazione o la spina sono difettosi.	Fare controllare l'apparecchio da un elettricista.
	Altri problemi elettrici dell'apparecchio.	Fare controllare l'apparecchio da un elettricista.
L'apparecchio non raggiunge la piena potenza..	La prolunga elettrica non è adatta all'uso con questo apparecchio.	Utilizzare una prolunga adatta.
	La tensione della fonte di alimentazione (ad es. il generatore) è insufficiente.	Collegare l'apparecchio a un'altra fonte di alimentazione.
	Entradas de ventilação bloqueadas.	Pulire le aperture di ventilazione.
Risultati insoddisfacenti.	La lama è usurata/danneggiata.	Farla sostituire con una nuova presso il centro di assistenza autorizzato.
	Lo spessore dei rami eccede la capacità.	Tagliare solo i rami conformi alla capacità di taglio.
Vibrazioni o rumori eccessivi	La lama è danneggiata.	Farla sostituire con una nuova presso il centro di assistenza autorizzato.
	Dadi/bulloni allentati.	Serrare i bulloni/dadi.

6.SMALTIMENTO E RICICLAGGIO



L'utensile è imballato in una confezione che lo protegge dai danni durante il trasporto. Conservare l'imballaggio finché non si è certi che siano presenti tutte le parti e che l'utensile funzioni correttamente. Riciclare l'imballaggio.

I nostri apparecchi possono essere riciclati conformemente alla direttiva 2012/19/EU sui Rifiuti di apparecchiature elettriche ed elettroniche (RAEE); pertanto, non smaltirli insieme ai rifiuti domestici. Per contribuire alla protezione dell'ambiente e al recupero delle risorse, portare questo apparecchio per un apposito centro di raccolta (se disponibile).

7.GARANZIA

1. I prodotti STERWINS sono progettati con i più alti standard per il Fai da Te. STERWINS offre una garanzia di 36 mesi dalla data di acquisto dei suoi prodotti. La garanzia si applica a tutti gli eventuali difetti di materiali e fabbricazione. Non sono possibili ulteriori reclami, di alcuna natura, diretti o indiretti, relativi a persone e/o materiali.
2. Nel caso di problemi o difetti, consultare sempre innanzitutto il rivenditore STERWINS. Nella maggior parte dei casi il rivenditore STERWINS sarà in grado di risolvere il problema o correggere il difetto.
3. Le riparazioni e la sostituzione dei pezzi non estendono il periodo di garanzia originale.
4. I difetti derivanti da uso improprio o usura non sono coperti dalla garanzia. La presente clausola si riferisce anche agli interruttori di alimentazione, agli interruttori e ai motori del circuito di protezione, in caso di usura.
5. La richiesta di garanzia è valida solo se:

- viene fornita la prova della data di acquisto sotto forma di scontrino;
- non sono state effettuate riparazioni/sostituzioni da parte di terzi;
- l'utensile non è stato usato in modo improprio (sovraccarico della macchina o inserimento di accessori non approvati);
- non vengono rilevati danni causati da agenti o corpi esterni come sabbia o sassi;
- non risultano danni provocati dal mancato rispetto delle istruzioni di sicurezza e delle istruzioni d'uso.

6. I termini di garanzia sono applicabili in combinazione con i nostri termini di vendita e consegna.
7. I prodotti difettosi riconsegnati a STERWINS tramite il rivenditore STERWINS verranno accettati solo se correttamente confezionati. Le spese di spedizione dei prodotti difettosi inviati a STERWINS direttamente dal consumatore sono a carico di quest'ultimo.
8. I prodotti consegnati con confezione non adeguata non saranno accettati da STERWINS.

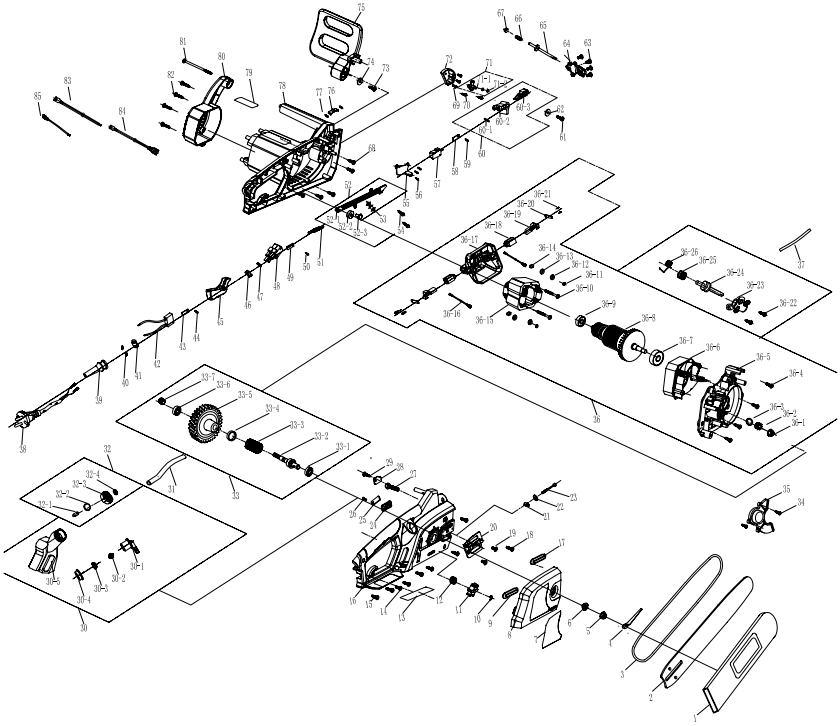

8.VISTA ESPLOSA ED ELENCO DEI COMPONENTI

N. parte	Descrizione	N. parte	Descrizione
1	Cavo	32	Manopola
2	Manicotto cavo	33	Supporto motore
3	Impugnatura morbida	33.1	Vite
4	Connettore	33.2	Supporto spazzola di carbone
5	Interruttore	33.3	Porta spazzola di carbone
6	Serracavo	33.4	Boccola
7	Molla di ripristino	33.5	Spazzola di carbone
8	Pulsante autobloccaggio	33.6	Statore
9	Impugnatura sinistra	33.7	Deflettore controvento
10	Cuscinetto paraurti	33.8	Cuscinetto
11	Gruppo anello tracolla	33.9	Rotore
11.1	Vite	33.10	Base denti
11.2	Anello per tracolla	33.11	Vite
11.3	Dado esagonale	33.12	Telaio alluminio
11.4	Tracolla	33.13	Cuscinetto olio
12	Traversino	33.14	Vite
13	Manicotto asta	33.15	Deflettore ingranaggio
14	Gruppo asta telescopica	33.16	Vite
14.1	Asta telescopica	33.17	Rondella
14.2	Anello	33.18	Gruppo linea collegamento
14.3	Raccordo	33.19	induttanza
14.4	Perno di posizionamento	33.20	induttanza
14.5	Controdado	34	Perno cilindrico
14.6	Perno cilindrico	35	Fodero barra guida
14.7	Rotella di regolazione	36	Gruppo ingranaggio
14.8	Bullone	36.1	Albero motore
15	Capacitore	36.2	Ingranaggio grande
16	Bobina	36.3	Wobbler
17	Vite	36.4	Gruppo lama
18	Vite	36.5	Piastra
19	Impugnatura destra	36.6	Piastra
20	Molla interruttore	36.7	Asse con anelli elastici
21	Pulsante interruttore	36.8	Perno
22	Capacitore	37	Blocco fisso cuscinetti
23	Traversino	38	Cuscinetto
24	Connettore asta	39	Copertura destra
25	Impugnatura ausiliaria destra	40	Molla
26	Dado autobloccante	41	Tubi cera gialla
27	Manopola	42	Tubo termoretraibile
28	Impugnatura ausiliaria sinistra	43	Terminale femmina
29	Rondella		
30	Vite		
31	Copertura sinistra		

ADEO Services

135 Rue Sadi Carnot - CS 00001

59790 RONCHIN - Francia

dichiara che il prodotto seguente:
Tagliasiepi telescopico elettrico
Modello: ETHT2-50.3
è conforme ai requisiti fissati dalle seguenti direttive:
2006/42/EC -----Direttiva Macchinari
2014/30/EU -----Direttiva EMC
2000/14/EC & 2005/88/EC
Livello di potenza sonora misurato: 98 dB(A)
Livello di potenza sonora garantito: 100 dB(A)
Direttiva RoHS 2011/65 EU

ed è inoltre conforme ai seguenti standard:
EN 60745-1 : 2009+A11
EN ISO 10517:2009+A1
EN 55014-1:2006/A2:2011
EN 55014-2:1997/A2:2008
EN 62321 : 2009
EN 61000-3-2:2014
EN 61000-3-3:2013
IEC 62321:2008
IEC 62321-5:2013

Carica del firmatario:

Bruno POTTIE
Direttore Acquisti Internazionali
ADEO SERVICES
2016-09-30

N. di serie: fare riferimento al retro della copertina
Ultimi due numeri del marchio CE applicati: 16

ΣΥΜΒΟΛΑ


Διαβάστε το εγχειρίδιο οδηγιών.


Προσοχή/Προειδοποίηση.


Φοράτε προστατευτικά γυαλιά
Φοράτε προστατευτικά ακοής
Φοράτε προστατευτικό κράνος.


Φοράτε μάσκα προστασίας από τη σκόνη.


Φοράτε προστατευτικά γάντια.


Φοράτε προστατευτικά, αντιολισθητικά υποδήματα.


Φοράτε εφαρμοστά προστατευτικά ρούχα.


Απενεργοποιήστε το προϊόν και αποσυνδέστε το από την πρίζα πριν από συναρμολόγηση, καθαρισμό, ρυθμίσεις, συντήρηση, αποθήκευση και μεταφορά.


Μην εκθέτετε το προϊόν σε βροχή ή υγρές συνθήκες (υγρασία).


Διατηρείτε τα δάχτυλα μακριά από κινούμενες συσκευές κοπής!


Κρατάτε μακριά τους παρευρισκομένους


Αποσυνδέστε από την πρίζα εάν το καλώδιο είναι φθαρμένο ή μπερδεμένο. ΜΗΝ ΑΓΓΙΖΕΤΕ ΤΟ ΚΑΛΩΔΙΟ ΠΡΙΝ ΤΟ ΑΠΟΣΥΝΔΕΣΕΤΕ ΑΠΟ ΤΗΝ ΤΡΟΦΟΔΟΣΙΑ ΡΕΥΜΑΤΟΣ.



Προειδοποίηση! Κίνδυνος από τα υπερκείμενα καλώδια ρεύματος! Διατηρείτε τουλάχιστον 10 μ. απόσταση.


Κίνδυνος ηλεκτροπληξίας.


Κατηγορία II. Διπλή μόνωση.


Το προϊόν συμφωνεί με τις απαιτήσεις των ισχυουσών Ευρωπαϊκών Οδηγιών και έχει χρησιμοποιηθεί μέθοδος αξιολόγησης της συμμόρφωσης προς αυτές τοις οδηγίες.


Σύμβολο ΑΗΗΕ (WEEE). Τα άχρηστα ηλεκτρικά προϊόντα δεν πρέπει να απορρίπτονται στα οικιακά απόβλητα. Πρέπει να ανακυκλώνονται στις κατάλληλες εγκαταστάσεις. Επικοινωνήστε με τις τοπικές αρχές ή το τοπικό κατάστημα για πληροφορίες σχετικά με την ανακύκλωση.

EL

ΠΕΡΙΕΧΟΜΕΝΑ

1. Ενδεδειγμένη χρήση
2. Οδηγίες ασφαλείας
3. Γνωρίστε το προϊόν σας
4. Τεχνικές προδιαγραφές
5. Αντιμετώπιση προβλημάτων
6. Απόρριψη και ανακύκλωση
7. Εγγύηση
8. Αναλυτική απεικόνιση με κατάλογο εξαρτημάτων
9. Δήλωση Συμμόρφωσης ΕΚ

1.ΕΝΔΕΔΕΙΓΜΕΝΗ ΧΡΗΣΗ

Το ηλεκτρικό κονταροψάλιδο μπορντούρας ETHT2-50.3 έχει σχεδιαστεί με μια ονομαστική είσοδο ισχύος 500 Watt.
Το προϊόν αυτό προορίζεται για κοπή και ξάκρισμα ψηλών και φαρδιών φρακτών από θάμνους και θάμνους σε οικιακούς κήπους. Μην υπερβαίνετε τη μέγιστη απόδοση κοπής. Μην κόβετε κλαδιά που υπερβαίνουν την αναφερόμενη μέγιστη απόδοση.
Η χρήση αυτού του προϊόντος σε περίπτωση βροχής ή υγρού περιβάλλοντος απαγορεύεται.
Για λόγους ασφάλειας διαβάζετε πάντα όλο το εγχειρίδιο οδηγιών πριν την πρώτη λειτουργία και λαμβάνετε υπόψη όλες τις οδηγίες σε αυτό.
Αυτό το προϊόν προορίζεται μόνο για ιδιωτική, οικιακή χρήση όχι για οποιαδήποτε εμπορική, επαγγελματική χρήση. Δεν πρέπει να χρησιμοποιείται για οποιουσδήποτε σκοπούς διαφορετικούς από τους περιγραφόμενους.

2. ΟΔΗΓΙΕΣ ΑΣΦΑΛΕΙΑΣ

Γενικές προειδοποιήσεις ασφαλείας για ηλεκτρικά εργαλεία

ΠΡΟΕΙΔΟΠΟΙΗΣΗ - Διαβάστε όλες τις προειδοποιήσεις ασφαλείας και όλες τις οδηγίες. Η μη τήρηση των προειδοποιήσεων και των οδηγιών μπορεί να έχει ως αποτέλεσμα ηλεκτροπληξία, πυρκαγιά ή/και σοβαρό τραυματισμό.

Φυλάξτε όλες τις προειδοποιήσεις και τις οδηγίες για μελλοντική αναφορά.

Ο όρος «ηλεκτρικό εργαλείο» στις προειδοποιήσεις αναφέρεται στο ηλεκτρικό σας εργαλείο που λειτουργεί είτε με σύνδεση στην πρίζα (με καλώδιο) είτε με μπαταρίες (χωρίς καλώδιο).

EL

Ασφάλεια στο χώρο εργασίας

1. Διατηρείτε την περιοχή εργασίας καθαρή και καλά φωτισμένη. Οι ακατάστατοι χώροι και οι χώροι με κακό φωτισμό ενισχύουν την πιθανότητα πρόκλησης ατυχημάτων.
2. Μη χρησιμοποιείτε ηλεκτρικά εργαλεία σε περιβάλλον με εύφλεκτη ατμόσφαιρα, όπως όταν υπάρχουν εύφλεκτα υγρά, αέρια ή σκόνη. Τα ηλεκτρικά εργαλεία προκαλούν σπινθηρισμούς, οι οποίοι είναι πιθανόν να αναφλέξουν τη σκόνη ή τις αναθυμιάσεις.
3. Κρατάτε τα παιδιά και τους παρευρισκόμενους μακριά κατά τη χρήση ενός ηλεκτρικού εργαλείου. Η απόσπαση της προσοχής σας μπορεί να σας κάνει να χάσετε τον έλεγχο του ηλεκτρικού εργαλείου.

Ηλεκτρική ασφάλεια

1. Το φις του ηλεκτρικού εργαλείου πρέπει να ταιριάζει με την πρίζα. Μην τροποποιήσετε το φις με κανένα τρόπο. Μη χρησιμοποιείτε κανενός είδους αντάπτορα με γειωμένα ηλεκτρικά εργαλεία. Τα μη τροποποιημένα φις και οι κατάλληλες πρίζες μειώνουν τον κίνδυνο ηλεκτροπληξίας.
2. Αποφεύγετε την επαφή του σώματός σας με γειωμένες επιφάνειες, όπως σωλήνες, θερμαντικά σώματα, εστίες και ψυγεία. Υπάρχει αυξημένος κίνδυνος ηλεκτροπληξίας αν το σώμα σας γειωθεί.
3. Μην εκθέτετε τα ηλεκτρικά εργαλεία σε βροχή ή συνθήκες υγρασίας. Αν εισχωρήσει νερό στο ηλεκτρικό εργαλείο θα αυξηθεί ο κίνδυνος ηλεκτροπληξίας.
4. Μην κακομεταχειρίζεστε το καλώδιο. Μη χρησιμοποιείτε ποτέ το καλώδιο για να μεταφέρετε, να τραβήξετε ή να αποσυνδέσετε το ηλεκτρικό εργαλείο από το ρεύμα. Κρατάτε το καλώδιο μακριά από ζέστη, λάδια, αιχμηρές γωνίες ή κινούμενα εξαρτήματα. Τα φθαρμένα ή μπερδεμένα καλώδια αυξάνουν τον κίνδυνο ηλεκτροπληξίας.
5. Όταν χρησιμοποιείτε ένα ηλεκτρικό εργαλείο σε εξωτερικό χώρο, χρησιμοποιήστε επέκταση καλωδίου κατάλληλη για χρήση σε εξωτερικό χώρο. Η χρήση καλωδίου που ενδείκνυται για χρήση σε εξωτερικό χώρο μειώνει τον κίνδυνο ηλεκτροπληξίας.
6. Αν η χρήση του ηλεκτρικού εργαλείου σε υγρό περιβάλλον είναι αναπόφευκτη, χρησιμοποιήστε διάταξη προστασίας ρεύματος διαρροής (RCD). Η χρήση διάταξης RCD μειώνει τον κίνδυνο ηλεκτροπληξίας.

2. ΟΔΗΓΙΕΣ ΑΣΦΑΛΕΙΑΣ

Προσωπική ασφάλεια

1. Να είστε σε εγρήγορση, να έχετε την προσοχή σας σε αυτό που κάνετε και να χρησιμοποιείτε κοινή λογική κατά τη χρήση ενός ηλεκτρικού εργαλείου. Μη χρησιμοποιείτε ηλεκτρικά εργαλεία όταν είστε κουρασμένοι ή κάτω από την επήρεια ναρκωτικών, αλκοόλ ή φαρμάκων. Μια στιγμή απροσεξίας κατά τη χρήση του ηλεκτρικού εργαλείου μπορεί να οδηγήσει σε σοβαρό ατομικό τραυματισμό.
2. Χρησιμοποιείτε ατομικό προστατευτικό εξοπλισμό. Φοράτε πάντα προστατευτικά γυαλιά. Ο προστατευτικός εξοπλισμός, όπως μάσκα σκόνης, αντιολισθητικά παπούτσια, κράνος ή ωτοπροστασία που χρησιμοποιείται στις κατάλληλες περιστάσεις μειώνει τον κίνδυνο ατομικών τραυματισμών.
3. Αποφεύγετε τυχαίο ξεκίνημα. Βεβαιώνεστε ότι ο διακόπτης βρίσκεται στη θέση απενεργοποίησης (OFF) πριν συνδέσετε το ηλεκτρικό εργαλείο στο ρεύμα ή/και στην μπαταρία, ή όταν σηκώνετε ή μεταφέρετε το εργαλείο. Η μεταφορά ηλεκτρικών εργαλείων με το δάχτυλο στο διακόπτη ενεργοποίησης ή σύνδεσή τους με την παροχή ηλεκτρικού ρεύματος με το διακόπτη ενεργοποίησης στο ON, ενισχύουν την πιθανότητα πρόκλησης ατυχημάτων.
4. Απομακρύνετε οποιοδήποτε εργαλείο ρύθμισης ή μηχανικό κλειδί που βρίσκεται πάνω στο εργαλείο, πριν το ενεργοποιήσετε. Τυχόν εργαλεία ρύθμισης ή μηχανικά κλειδιά σε κάποιο από τα κινούμενα τμήματα του ηλεκτρικού εργαλείου μπορούν να προκαλέσουν σωματικές βλάβες.
5. Μην τεντώνεστε. Πατάτε πάντα σταθερά και διατηρείτε την ισορροπία σας. Έτσι θα έχετε καλύτερο έλεγχο του ηλεκτρικού εργαλείου σε απρόβλεπτες καταστάσεις.
6. Ντύνεστε κατάλληλα. Μη φοράτε φαρδιά ρούχα ή κοσμήματα. Κρατάτε τα μαλλιά, τα ρούχα και τα γάντια σας μακριά από τα κινούμενα μέρη. Τα φαρδιά ρούχα, τα κοσμήματα και τα μακριά μαλλιά μπορεί να

εμπλακούν σε κινούμενα μέρη.

7. Αν παρέχονται συσκευές για σύνδεση στο σύστημα εξαγωγής ή συλλογής της σκόνης, φροντίστε να τις συνδέσετε και να τις χρησιμοποιήσετε σωστά. Η χρήση μέσου συλλογής σκόνης μπορεί να μειώσει τους κινδύνους που σχετίζονται με αυτή.

Χρήση και φροντίδα του ηλεκτρικού εργαλείου

1. Μην ασκείτε υπερβολική δύναμη στο ηλεκτρικό εργαλείο. Χρησιμοποιείτε το κατάλληλο ηλεκτρικό εργαλείο για την εργασία σας. Το σωστό ηλεκτρικό εργαλείο θα κάνει την εργασία καλύτερα και ασφαλέστερα στον ρυθμό για τον οποίο έχει σχεδιαστεί.
2. Μη χρησιμοποιείτε το ηλεκτρικό εργαλείο αν ο διακόπτης δεν μπορεί να το ενεργοποιήσει και να το απενεργοποιήσει. Οποιοδήποτε ηλεκτρικό εργαλείο που δεν μπορεί να ελεγχθεί με τον διακόπτη είναι επικίνδυνο και πρέπει να επισκευαστεί.
3. Αποσυνδέετε το φις από την πρίζα ή/και αφαιρείτε την μπαταρία πριν κάνετε οποιαδήποτε ρύθμιση, αλλάξετε εξαρτήματα ή αποθηκεύσετε το ηλεκτρικό εργαλείο. Αυτά τα προληπτικά μέτρα μειώνουν τον κίνδυνο τυχαίας ενεργοποίησης του ηλεκτρικού εργαλείου.
4. Αποθηκεύετε τα ηλεκτρικά εργαλεία που δεν χρησιμοποιείτε σε μέρος όπου δεν πλησιάζουν παιδιά και μην αφήνετε να χρησιμοποιηθούν από άτομα που δεν είναι εξοικειωμένα με αυτά ή με τις οδηγίες τους. Τα ηλεκτρικά εργαλεία αποτελούν κίνδυνο όταν χρησιμοποιούνται από ανεκπαίδευτους χρήστες.
5. Συντηρείτε σωστά τα ηλεκτρικά εργαλεία. Ελέγχετε για πιθανή κακή ευθυγράμμιση ή εμπλοκή των κινούμενων εξαρτημάτων, σπασμένα μέρη και οποιαδήποτε άλλη κατάσταση που μπορεί να επηρεάσει τη λειτουργία του ηλεκτρικού εργαλείου. Αν το ηλεκτρικό εργαλείο πάθει ζημιά, δώστε το για επισκευή πριν το χρησιμοποιήσετε πάλι. Πολλά

ατυχήματα προκαλούνται από κακώς συντηρημένα ηλεκτρικά εργαλεία.
6. Διατηρείτε τα κοπτικά εξαρτήματα αιχμηρά και καθαρά. Τα κοπτικά εργαλεία που έχουν συντηρηθεί σωστά και διαθέτουν αιχμηρές κόψεις είναι λιγότερο πιθανό να μπλοκάρουν, ενώ είναι ευκολότερα στο χειρισμό.
7. Χρησιμοποιείτε το ηλεκτρικό εργαλείο, τα εξαρτήματα, τις μύτες κλπ. σύμφωνα με αυτές τις οδηγίες, λαμβάνοντας υπόψη τις συνθήκες εργασίας και την προς εκτέλεση εργασία. Η χρήση ενός ηλεκτρικού εργαλείου για λειτουργίες διαφορετικές από αυτές για τις οποίες προορίζεται είναι πιθανόν να οδηγήσει σε επικίνδυνες καταστάσεις.

Σέρβις

Η συντήρηση του ηλεκτρικού εργαλείου σας πρέπει να γίνεται από εξειδικευμένο τεχνικό επισκευών, χρησιμοποιώντας μόνο τα ίδια ανταλλακτικά. Έτσι θα εξασφαλιστεί η διατήρηση της ασφάλειας του ηλεκτρικού εργαλείου.
Αν είναι αναγκαία η αντικατάσταση του καλωδίου τροφοδοσίας, αυτή πρέπει να γίνει από τον κατασκευαστή ή τον αντιπρόσωπό του, ώστε να αποφευχθεί κάθε κίνδυνος για την ασφάλεια.
Αν χρειάζεται να αντικατασταθούν τα καρβουνάκια, αυτό πρέπει να γίνει από εξειδικευμένο τεχνικό (πρέπει πάντα να αντικαθίστανται και τα δύο καρβουνάκια συγχρόνως).

Οδηγίες ασφαλείας για κονταροψάλιδα μπορντούρας
ΣΗΜΑΝΤΙΚΟ
Διαβάστε προσεκτικά πριν από τη χρήση
Φυλάξτε για μελλοντική χρήση
Πρακτικές ασφαλούς λειτουργίας

Εκπαίδευση

Εξοικειωθείτε με το εγχειρίδιο χρήσης πριν επιχειρήσετε να χρησιμοποιήσετε τη συσκευή.

Προετοιμασία

1. ΤΟ ΠΑΡΟΝ ΨΑΛΙΔΙ ΜΠΟΡΝΤΟΥΡΑΣ ΜΠΟΡΕΙ ΝΑ ΠΡΟΚΑΛΕΣΕΙ ΣΟΒΑΡΟΥΣ ΤΡΑΥΜΑΤΙΣΜΟΥΣ. Διαβάστε τις οδηγίες προσεκτικά για έναν σωστό χειρισμό, προετοιμασία, συντήρηση, έναρξη και σταμάτημα του ψαλιδιού μπορντούρας. Εξοικειωθείτε με τα χειριστήρια και την ορθή χρήση του ψαλιδιού μπορντούρας.
2. Ποτέ μην επιτρέπετε σε παιδιά να χρησιμοποιούν το ψαλίδι μπορντούρας.
3. Προσέχετε για τυχόν υπερυψωμένα καλώδια ρεύματος.
4. Να αποφεύγετε τη λειτουργία του εργαλείου όταν υπάρχουν κοντά άνθρωποι και ιδιαιτέρως παιδιά.
5. Ντύνεστε κατάλληλα! Μη φοράτε χαλαρά ρούχα ή κοσμήματα, τα οποία μπορεί να εμπλακούν σε κινούμενα μέρη. Συνιστάται να χρησιμοποιείτε ανθεκτικά γάντια, αντιολισθητικά παπούτσια και προστατευτικά γυαλιά.
6. Αν το κοπτικό εξάρτημα χτυπήσει πάνω σε ένα ξένο αντικείμενο ή αν το θαμνοκοπτικό όταν τεθεί σε λειτουργία βγάζει έναν ασυνήθιστο θόρυβο, απενεργοποιήστε την τροφοδοσία του ρεύματος και περιμένετε να σταματήσει το μηχάνημα. Αποσυνδέστε το καλώδιο τροφοδοσίας από την πρίζα και ακολουθήστε τα εξής βήματα:

-- ελέγξτε για ζημιά,
-- ελέγξτε και σφίξτε τυχόν χαλαρά εξαρτήματα,
-- ζητήστε την αντικατάσταση ή επισκευή τυχόν φθαρμένων ή χαλασμένων εξαρτημάτων με άλλα αντίστοιχων προδιαγραφών

2. ΟΔΗΓΙΕΣ ΑΣΦΑΛΕΙΑΣ

Λειτουργία

1. Αυτό το προϊόν δεν πρέπει να χρησιμοποιείται για άλλο σκοπό από τον περιγραφόμενο σε αυτές τις οδηγίες. Τηρείτε επακριβώς τις παρεχόμενες οδηγίες.
2. Σταματήστε το προϊόν και αποσυνδέστε το καλώδιο τροφοδοσίας από την τροφοδοσία ρεύματος προτού
- διεξάγετε καθαρισμό ή αφαιρέσετε μια εμπλοκή,
- Ελέγξετε, διεξάγετε συντήρηση ή εργαστείτε στο προϊόν,
- κάνετε ρύθμιση της θέσης εργασίας του κοπτικού εργαλείου,
- αφήσετε το προϊόν ανεπιτήρητο.

3. Εξασφαλίστε ότι το προϊόν βρίσκεται σε ασφαλή τοποθεσία σε καθορισμένη σε θέση εργασίας προτού το εκκινήσετε. Μη χρησιμοποιείτε αυτό το προϊόν σε σκαλοπάτια ή σκάλα.
4. Κατά τη λειτουργία του προϊόντος, εξασφαλίζετε πάντα ότι η θέση λειτουργίας είναι ασφαλής και με σταθερότητα.
5. Μη θέτετε σε λειτουργία το μηχάνημα όταν το κοπτικό εξάρτημα έχει πάθει βλάβη ή είναι υπερβολικά φθαρμένο.
6. Εξασφαλίζετε πάντα ότι όλες οι λαβές και τα προστατευτικά είναι τοποθετημένα κατά τη χρήση του προϊόντος. Μην επιχειρήσετε ποτέ να χρησιμοποιήσετε ένα ατελές προϊόν ή ένα εργαλείο στο οποίο έχει πραγματοποιηθεί μη εξουσιοδοτημένη τροποποίηση.
7. Να χρησιμοποιείτε πάντα και τα δύο χέρια για τη λειτουργία ενός προϊόντος το οποίο διαθέτει δύο λαβές.
8. Να γνωρίζετε πάντα το περιβάλλον σας και να είστε σε εγρήγορση για πιθανούς κινδύνους τους οποίους μπορεί να μην γνωρίζετε λόγω θορύβου του προϊόντος.

Συντήρηση και αποθήκευση

1. Όταν το προϊόν είναι σταματημένο για συντήρηση, έλεγχο ή αποθήκευση, απενεργοποιείτε τον διακόπτη ισχύος, αποσυνδέετε την τροφοδοσία ρεύματος και σιγουρεύεστε ότι όλα τα κινούμενα μέρη έχουν ακινητοποιηθεί πλήρως. Επιτρέπετε το προϊόν να κρυώνει προτού κάνετε ελέγχους, ρυθμίσεις κ.λπ.
2. Αφήνετε πάντα το προϊόν να κρυώσει πριν από την αποθήκευση.
3. Όταν μεταφέρετε ή αποθηκεύετε το προϊόν, τοποθετείτε πάντοτε το προστατευτικό μεταφοράς στη λεπίδα.
4. Χρησιμοποιείτε μόνο τα ανταλλακτικά και αξεσουάρ που συνιστώνται από τον κατασκευαστή.
5. Ελέγχετε και συντηρείτε τακτικά το προϊόν. Το προϊόν πρέπει να επισκευάζεται μόνο από ένα εξουσιοδοτημένο κέντρο σέρβις ή από παρόμοιο εξειδικευμένο άτομο.
6. Όταν δεν χρησιμοποιείτε το προϊόν, αποθηκεύετέ το σε μέρος όπου δεν πλησιάζουν παιδιά.

Επιπρόσθετες προειδοποιήσεις ασφαλείας για κονταροψάλιδα

μπορντούρας

1. Κρατάτε τα χέρια και τα πόδια σας πάντα μακριά από τις συσκευές κοπής, και ιδιαίτερα όταν ενεργοποιείτε το προϊόν.
2. Μην προσπαθείτε να πιάνετε ή απομακρύνετε κομμένα τεμάχια όταν λειτουργεί το προϊόν. Αφαιρείτε κομμένα τεμάχια μόνο όταν το προϊόν είναι απενεργοποιημένο και αποσυνδεδεμένο από την τροφοδοσία ισχύος.
3. Βεβαιώνεστε πάντα για μια ασφαλή θέση λειτουργίας ενώ χρησιμοποιείτε το προϊόν. .
4. Ελέγχετε τη συσκευή κοπής τακτικά για ζημιές και εάν έχει ζημιές επιτρέπετε αμέσως την επισκευή.

2. ΟΔΗΓΙΕΣ ΑΣΦΑΛΕΙΑΣ

5. Μην υπερφορτώνετε το προϊόν.
6. Κάντε αμέσως έλεγχο εάν το μηχάνημα αρχίσει να δονείται αφύσικα. Υπερβολικές δονήσεις μπορεί να προκαλέσουν τραυματισμό.
7. Απενεργοποιήστε το προϊόν εάν έχει μπλοκαριστεί η διάταξη κοπής. Αποσυνδέστε από την παροχή ρεύματος και αφαιρέστε αμέσως το μπλοκάρισμα. Επιθεωρείτε τη διάταξη κοπής για ζημιές πριν χρησιμοποιήσετε εκ νέου το προϊόν.
8. Τηρείτε τις οδηγίες συντήρησης και επισκευής για αυτό το προϊόν. Ποτέ μη διεξάγετε τροποποιήσεις στο προϊόν. Πληροφορίες σχετικά με τη συντήρηση και την επισκευή παρέχονται σε αυτό το εγχειρίδιο οδηγιών.
9. Πρέπει να γνωρίζετε πώς θα σταματήσετε το προϊόν γρήγορα σε περίπτωση επείγουσας ανάγκης.
10. Μην εκθέτετε το εργαλείο στη βροχή. Μη χειρίζεστε το προϊόν σε βρεγμένο φράχτη θάμνων.
11. Χρησιμοποιείτε το προϊόν μόνο με το φως της ημέρας ή με καλό τεχνητό φως.
12. Παρατεταμένη χρήση του προϊόντος εκθέτει το χρήστη σε δονήσεις, οι οποίες μπορεί να προκαλέσουν μια σειρά καταστάσεων που είναι γενικά γνωστές ως σύνδρομο κραδασμού χεριού-βραχίονα (HAVS), π.χ. τα δάχτυλα ασπρίζουν καθώς και διάφορες ασθένειες όπως το σύνδρομο καρπιαίου σωλήνα.

- Για να μειώσετε αυτούς τους κινδύνους κατά τη χρήση του προϊόντος, φοράτε πάντα προστατευτικά γάντια και διατηρείτε τα χέρια σας ζεστά.
- Τα συμπτώματα του HAVS περιλαμβάνουν οποιονδήποτε από τους ακόλουθους συνδυασμούς: μυρμήγκιασμα και μούδιασμα στα δάχτυλα, απώλεια σωστής αίσθησης των αντικειμένων, απώλεια δύναμης στα χέρια, τα δάχτυλα ασπρίζουν (λεύκανση) και όταν επανέρχονται κοκκινίζουν και πονάνε (ειδικά σε κρύο και υγρό καιρό και πιθανώς μόνο στις άκρες στην αρχή). Αναζητήστε ιατρική βοήθεια αμέσως εάν έχετε τέτοια συμπτώματα.

13. Χρησιμοποιείτε μόνο τα καλώδια προεκτάσεις για εξωτερική χρήση, από πολυβινυλοχλωρίδιο, για κανονική χρήση με μια διατομή όχι μικρότερη από 1,5mm2 για καλώδιο προέκταση έως 15 μέτρα και 2,5 mm2 για καλώδιο προέκταση πάνω από 15 μέτρα αλλά λιγότερα από 40 μέτρα.

Μείωση των δονήσεων και του θορύβου

Για να μειώσετε την επίδραση εκπομπών θορύβου και δονήσεων, περιορίστε το χρόνο λειτουργίας, χρησιμοποιείτε καταστάσεις λειτουργίας χαμηλών δονήσεων και θορύβου και φοράτε επίσης μέσα ατομικής προστασίας.
Λαμβάνετε υπόψη τα ακόλουθα σημεία ώστε να ελαχιστοποιείτε τους κινδύνους από έκθεση σε δονήσεις και θόρυβο:

1. Χρησιμοποιείτε το προϊόν μόνο όπως προορίζεται από το σχεδιασμό και από αυτές τις οδηγίες.
2. Διασφαλίζετε ότι το εργαλείο είναι σε καλή κατάσταση και καλά συντηρημένο.
3. Χρησιμοποιείτε σωστά προσαρτήματα για κάθε προϊόν και διασφαλίζετε ότι είναι σε καλή κατάσταση.
4. Κρατάτε σφιχτά από τις χειρολαβές/την επιφάνεια λαβής.
5. Συντηρείτε αυτό το προϊόν σύμφωνα με αυτές τις οδηγίες και διατηρείτε το καλά λιπασμένο (κατά περίπτωση).
6. Προγραμματίζετε την εργασία σας έτσι ώστε να κατανέμεται ο υψηλός αριθμός δονήσεων κατά την εργασία σε μια μεγαλύτερη χρονική διάρκεια.

2. ΟΔΗΓΙΕΣ ΑΣΦΑΛΕΙΑΣ

Έκτακτη ανάγκη

Εξοικειωθείτε με τη χρήση αυτού του προϊόντος με τη βοήθεια αυτού του εγχειριδίου οδηγιών. Απομνημονεύστε τις οδηγίες ασφάλειας και τηρείτε τις επακριβώς. Έτσι θα εμποδίζετε κινδύνους.

1. Να είστε πάντα σε εγρήγορση κατά τη χρήση αυτού του προϊόντος, έτσι ώστε να μπορείτε να αναγνωρίσετε και να χειριστείτε έγκαιρα τους κινδύνους. Μια γρήγορη παρέμβαση μπορεί να εμποδίσει σοβαρό τραυματισμό και ζημιά στην ιδιοκτησία.
2. Εάν υπάρχει δυσλειτουργία απενεργοποιήστε και αποσυνδέστε από την τροφοδοσία ρεύματος. Επιτρέψτε τον έλεγχο και ενδεχομένως την επισκευή του προϊόντος από έναν ειδικό επαγγελματία προτού το θέσετε πάλι σε λειτουργία.

Υπολειπόμενοι κίνδυνοι

Ακόμα και εάν χειρίζεστε αυτό το προϊόν σε συμφωνία με όλες τις απαιτήσεις ασφάλειας, παραμένουν πιθανοί κίνδυνοι τραυματισμών και ζημιών. Οι ακόλουθοι κίνδυνοι μπορεί να προκύψουν σε συνδυασμό με τη δομή και το σχέδιο αυτού του προϊόντος:

1. Προβλήματα στην υγεία ως αποτέλεσμα των κραδασμών αν το προϊόν χρησιμοποιείται για παρατεταμένα συνεχόμενα διαστήματα ή αν δεν έχει χρησιμοποιηθεί ή/και συντηρηθεί σωστά.
2. Τραυματισμοί και ζημιές στην ιδιοκτησία λόγω σπασμένων προσαρτημάτων κοπής ή ξαφνικής κρούσης σε κρυμμένα αντικείμενα κατά τη χρήση.
3. Κίνδυνος τραυματισμού και ζημιές στην ιδιοκτησία από αντικείμενα που ίπτανται.

1 Λεπίδα
2 Ανοίγματα αερισμού
3 Κουμπί απασφάλισης ρύθμισης γωνίας
4 Υποστήριξη
5 Χιτώνιο ασφάλισης
6 Επέκταση κονταριού
7 Κλιπ ασφάλισης ρύθμισης μήκους
8 Κοντάρι/Επιφάνεια πιασίματος
9 Θηλιά
10 Κουμπί ασφάλισης
11 Διακόπτης on/off
12 Πίσω λαβή
13 Προστατευτικό ασφάλειας
a.Συγκρατητής καλωδίου
14 Καλώδιο ρεύματος με βύσμα
15 Ιμάντας πρόσδεσης
a.Κλιπ ασφάλισης
16 Κάλυμμα λεπίδας

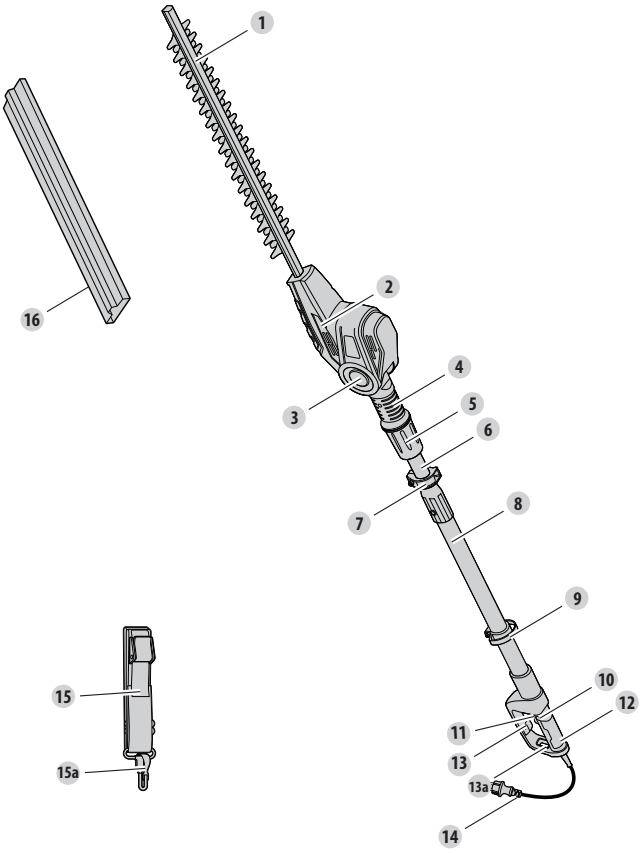

EL

4.ΤΕΧΝΙΚΕΣ ΠΡΟΔΙΑΓΡΑΦΕΣ

Μοντέλο	**ETHT2-50.3**
Ονομαστική τάση, συχνότητα	220-240V~50HZ
Ονομαστική ισχύς εισόδου	500W
Ονομαστική ταχύτητα χωρίς φορτίο n0	3300/min
Μεγ. μήκος κοπής	384 χιλ.
Κενό λεπίδας	22 χιλ
Κατηγορία προστασίας	Κατηγορία II
Ρύθμιση γωνίας κεφαλής λεπίδας	-90°/-60° / -30° / 0° / 30° / 60°
Βάρος περ.	4.2 κιλά
Στάθμη ηχητικής πίεσης LpA	90.30dB(A)
Αβεβαιότητα KpA	2.5 dB(A)
Μετρημένη στάθμη ηχητικής ισχύος LwA	98dB(A)
Αβεβαιότητα K(m/s²)	1.5m/s²
Εγγυημένη στάθμη ηχητικής ισχύος LWA	100dB(A)
Μπροστινή λαβή (επιφάνεια πιασίματος) ah	1.692m/s²
Πίσω λαβήah	1.5m/s²
Αβεβαιότητα K	1.5m/s²

Οι τιμές ήχου έχουν καθοριστεί σύμφωνα με τον κωδικό ελέγχου θορύβου που παρέχεται στο EN ISO 10517, με τη χρήση των βασικών προτύπων EN ISO 11094 και EN ISO 3744.

Τα επίπεδα ηχητικής έντασης για το χειριστή μπορεί να ξεπεράσουν τα 80 dB(A) και απαιτούνται μέτρα ωτοπροστασίας.

Η αναφερόμενη τιμή δόνησης έχει μετρηθεί σύμφωνα με την πρότυπη μέθοδο ελέγχου (σύμφωνα με το EN 60745) και μπορεί να χρησιμοποιηθεί για τη σύγκριση ενός προϊόντος με κάποιο άλλο. Η αναφερόμενη τιμή δόνησης μπορεί να χρησιμοποιηθεί επίσης για την προκαταρκτική αξιολόγηση της έκθεσης.

ΠΡΟΕΙΔΟΠΟΙΗΣΗ! Η τιμή εκπομπής δόνησης κατά την πραγματική χρήση του εργαλείου είναι πιθανό να διαφέρει από την αναφερόμενη συνολική τιμή, ανάλογα με τη χρήση του εργαλείου. Προσδιορίστε μέτρα ασφαλείας για την προστασία του χειριστή, τα οποία βασίζονται σε μια εκτίμηση της τιμής έκθεσης υπό πραγματικές συνθήκες χρήσης (λαμβάνοντας υπόψη όλα τα τμήματα του κύκλου λειτουργίας, όπως πόσες φορές διακόπτεται η λειτουργία του εργαλείου και πότε λειτουργεί στο ρελαντί, επιπλέον του χρόνου ενεργοποίησης της σκανδάλης).
Ανάλογα με την πραγματική χρήση του προϊόντος οι τιμές δόνησης μπορεί να διαφέρουν από το δηλωθέν σύνολο! Υιοθετείτε τα σωστά μέτρα για την προστασία του εαυτού σας έναντι έκθεσης σε δονήσεις! Λαμβάνετε υπόψη το σύνολο της διαδικασίας εργασίας, συμπεριλαμβανομένων και των διαδικασιών λειτουργίας χωρίς φορτίο ή σε κατάσταση απενεργοποίησης! Τα σωστά μέτρα περιλαμβάνουν μεταξύ άλλων την τακτική συντήρηση και φροντίδα του προϊόντος και των εργαλείων εφαρμογής, τη διατήρηση της θερμοκρασίας των χεριών, περιοδικά διαλείμματα και σωστό προγραμματισμό των διαδικασιών εργασίας!

Λειτουργία

1. Ρυθμίστε το κοντάρι στο απαιτούμενο μήκος όπως περιγράφεται στο εγχειρίδιο συναρμολόγησης.
2. Πριν την κοπή του φράχτη, κόψτε και απομακρύνετεκλαδιά που υπερβαίνουν την απόδοση κκοπής αυτού του προϊόντος, χρησιμοποιώντας ένα αντίστοιχο κλαδευτήρι.
3. Κρατάτε πάντα το προϊόν σφιχτά και με τα δύο χέρια στην επιφάνεια λαβής και στη λαβή. Μη χρησιμοποιείτε ποτέ το προϊόν πιάνοντάς το μόνο με το ένα σας χέρι.
4. Κόψτε και τις δύο πλευρές από κάτω κόβοντας προς τα επάνω στο άνω μέρος. Έτσι δεν πέφτουν κομμένα κομμάτια στη διαδρομή του τομέα που πρέπει ακόμα να κοπεί.
5. Αφότου κόψετε τα πλαϊνά, προχωρήστε στο άνω μέρος.
6. Όταν κόβετε φαρδιούς φράχτες θάμνων και έχετε οπτική επαφή με τον τομέα κοπής, να κινείτε την λεπίδα κοπής ελαφρά μέσα από την επιφάνεια κοπής με κίνηση σάρωσης ακολουθώντας το σχήμα του φράχτη ή του θάμνου. Συστήνεται μια ελαφριά κλίση προς τα κάτω της λεπίδας κοπής στην κατεύθυνση της κίνησης για βέλτιστη απόδοση

κοπής.
7. Κινείτε το προϊόν αργά προς τα εμπρός όταν κόβετε ψηλότερο φράχτη και ο τομέα κοπής είναι εκτός οπτικού πεδίου.
8. Μην βιάζεστε και μην προσπαθείτε να κόβετε πολύ με μια κίνηση της λεπίδας κοπής.
9. Κόβετε βαθμιδωτά εάν ο τομέα που κόβεται είναι ιδιαίτερα μακρύς, ώστε να επιτύχετε ένα καλύτερο αποτέλεσμα. Μικρότερες κοπές θα διευκολύνουν πιο εύκολη κομποστοποίηση.

ΣΥΝΤΗΡΗΣΗ

1. Πριν και μετά από κάθε χρήση ελέγχετε το προϊόν και τα αξεσουάρ (ή τα προσαρτήματα) για φθορές και ζημιές. Εάν απαιτείται, αντικαταστήστε τα με νέα όπως περιγράφεται στο παρόν εγχειρίδιο οδηγιών. Προσέχετε τις τεχνικές απαιτήσεις.
2. Αποθήκευση και μεταφορά

Αποθήκευση

1) Απενεργοποιήστε το προϊόν και αποσυνδέστε το από την παροχή ρεύματος.
2) Καθαρίζετε το προϊόν όπως περιγράφηκε παραπάνω.
3)Επανατοποθετείτε το κάλυμμα λεπίδας όταν το προϊόν δεν χρησιμοποιείται, π.χ. κατά την αποθήκευση και μεταφορά
4) Αποθηκεύστε το προϊόν και τα αξεσουάρ του σε έναν σκοτεινό, στεγνό καλά αεριζόμενο χώρο.
5) Αποθηκεύετε πάντα το προϊόν σε μέρος όπου δεν πλησιάζουν παιδιά. Η ιδανική θερμοκρασία αποθήκευσης είναι μεταξύ 10°C και 30°C.
6) Συστήνουμε τη χρήση της γνήσιας συσκευασίας για την αποθήκευση ή την επικάλυψη του προϊόντος με ένα κατάλληλο πανί ή περίβλημα για την προστασία από τη σκόνη.

Μεταφορά

1 Απενεργοποιήστε το προϊόν και αποσυνδέστε το από την παροχή ρεύματος.
2)Προσαρτήστε το κάλυμμα λεπίδας.
3)Μεταφέρετε πάντα το προϊόν από την επιφάνεια πιασίματος και την πίσω λαβή.
4) Προστατεύετε το προϊόν από δυνατά χτυπήματα ή κραδασμούς που μπορεί να προκύψουν κατά τη μεταφορά σε οχήματα.
4)Ασφαλίζετε το προϊόν ώστε να εμποδίζετε ολίσθηση ή πτώση του.

5. ΑΝΤΙΜΕΤΩΠΙΣΗ ΠΡΟΒΛΗΜΑΤΩΝ

⚠ Πιθανές δυσλειτουργίες οφείλονται συχνά σε αιτίες που μπορούν να διορθώσουν οι ίδιοι οι χρήστες. Γι' αυτό ελέγχετε το προϊόν χρησιμοποιώντας αυτό το απόσπασμα. Στις περισσότερες περιπτώσεις το πρόβλημα λύνεται γρήγορα

Πρόβλημα	Πιθανή αιτία	Λύση
Το προϊόν δεν ξεκινά	Δεν είναι συνδεδεμένο στο ρεύμα	Συνδέστε στην τροφοδοσία ρεύματος
	Το καλώδιο ρεύματος ή το βύσμα είναι ελαττωματικά	Επιτρέψτε τον έλεγχο από έναν ειδικό ηλεκτρολόγο
	Άλλο ηλεκτρικό ελάττωμα στο προϊόν	Επιτρέψτε τον έλεγχο από έναν ειδικό ηλεκτρολόγο
Το προϊόν δεν φτάνει στην πλήρη ισχύ	Το καλώδιο προέκτασης δεν είναι κατάλληλο για αυτό το προϊόν	Χρησιμοποιήστε ένα σωστό καλώδιο επέκταση
	Η τάση πηγής ισχύος (π.χ. γεννήτρια) είναι πολύ χαμηλή	Συνδέστε σε άλλη πηγή ρεύματος
	Τα ανοίγματα εξαερισμού είναι φραγμένα	Καθαρίστε τις οπές αερισμού
Μη ικανοποιητικό αποτέλεσμα	Η λεπίδα έχει φθαρεί/έχει ζημιά	Αντικαταστήστε με νέο ή αποστείλετε στο τμήμα εξυπηρέτησης πελατών για αντικατάσταση.
	Το πάχος των κλαδιών υπερβαίνει την ικανότητα του προϊόντος	Κόβετε μόνο κλαδιά που αντιστοιχούν στην ικανότητα του προϊόντος
Υπερβολικοί κραδασμοί ή θόρυβος	Η λεπίδα έχει ζημιά	Αντικαταστήστε με νεοήαποστείλετε στο τμήμα εξυπηρέτησης πελατών για αντικατάσταση.
	Τα μπουλόνια/παξιμάδια είναι λασκαρισμένα	Σφίξτε τα μπουλόνια/παξιμάδια

6.ΑΠΟΡΡΙΨΗ ΚΑΙ ΑΝΑΚΥΚΛΩΣΗ



Το προϊόν παρέχεται σε συσκευασία που το προστατεύει έναντι ζημιάς κατά την αποστολή. Φυλάτε τη συσκευασία έως ότου εξασφαλίσετε ότι όλα τα εξαρτήματα έχουν παραδοθεί και το προϊόν λειτουργεί σωστά. Κατόπιν ανακυκλώστε τη συσκευασία.

Σύμφωνα με την Οδηγία της ΕΕ για τα απόβλητα είδη ηλεκτρικού και ηλεκτρονικού εξοπλισμού (ΑΗΗΕ) (2012/19/EU) τα παλαιά προϊόντα αποτελούν δυνητικά ανακυκλώσιμα είδη και συνεπώς δεν ανήκουν στα οικιακά απορρίμματα. Παρακαλούμε όπως μας υποστηρίξετε στη συνεισφορά μας στην εξοικονόμηση πόρων και την προστασία του περιβάλλοντος παραδίδοντας αυτή τη συσκευή σε ένα αντίστοιχο κέντρο συλλογής (εφόσον υπάρχει διαθέσιμο).

7.ΕΓΓΥΗΣΗ

1. Τα προϊόντα STERWINS έχουν σχεδιαστεί σύμφωνα με τα σημερινά, υψηλότερα πρότυπα ποιότητας. Η STERWINS προσφέρει για τα προϊόντα της 36 μήνες εγγύηση από την ημερομηνία της αγοράς τους. Αυτή η εγγύηση ισχύει για όλα τα υλικά και τα κατασκευαστικά ελαττώματα που πιθανόν να παρουσιαστούν. Δεν είναι δυνατές κάποιες περαιτέρω απαιτήσεις που σχετίζονται με άτομα ή/και υλικά, οποιασδήποτε φύσης, άμεσες ή έμμεσες.
2. Σε περίπτωση κάποιου προβλήματος ή ελαττώματος, ανατρέχετε πάντα πρώτα στον έμπορο της STERWINS. Ο έμπορος της STERWINS μπορεί τις περισσότερες φορές να σας εξυπηρετήσει και να επιλύσει το πρόβλημα ή να επιδιορθώσει το ελάττωμα.
3. Η επισκευή ή η αντικατάσταση εξαρτημάτων δεν παρατείνει τη διάρκεια της εγγύησης.
4. Τα ελαττώματα που παρουσιάζονται εξαιτίας ακατάλληλης χρήσης ή φυσιολογικής φθοράς δεν καλύπτονται από την εγγύηση. Αυτό αφορά μεταξύ άλλων τη φυσιολογική φθορά των διακοπτών, των διακοπτών του κυκλώματος προστασίας και των μοτέρ.
5. Οποιαδήποτε απαίτησή σας επί της εγγύησης θα ισχύει εφόσον:
   • Μπορείτε να προσκομίσετε αποδεικτικό της ημερομηνίας αγοράς του προϊόντος προσκομίζοντας την απόδειξη αγοράς
   • Δεν έχουν εκτελεστεί από τρίτους εργασίες επισκευής ή/και αντικαταστάσεις εξαρτημάτων
   • Το εργαλείο δεν έχει υποστεί ακατάλληλη χρήση (υπερφόρτωση του μηχανήματος ή τοποθέτηση μη εγκεκριμένων εξαρτημάτων).
   • Δεν έχει προκληθεί καμία ζημιά από εξωτερικούς παράγοντες ή ξένα σώματα, όπως άμμος ή πέτρες.
   • Δεν έχει προκληθεί καμία ζημιά εξαιτίας της μη τήρησης των υποδείξεων ασφαλείας και των οδηγιών λειτουργίας.
6. Οι όροι της εγγύησης ισχύουν σε συνδυασμό με τους όρους μας πωλήσεων και παράδοσης.
7. Τα ελαττωματικά προϊόντα επιστρέφονται στη STERWINS από τον έμπορο της και γίνονται αποδεκτά από τη STERWINS, μόνο εφόσον τα προϊόντα έχουν συσκευαστεί κατάλληλα. Τα ελαττωματικά προϊόντα που αποστέλλονται απευθείας στην STERWINS από τον καταναλωτή θα παραλαμβάνονται μόνο εάν ο καταναλωτής έχει καταβάλει τα έξοδα αποστολής.
8. Τα προϊόντα που παραδίδονται κακώς συσκευασμένα δεν θα γίνονται αποδεκτά από τη STERWINS.

8.ΑΝΑΛΥΤΙΚΗ ΑΠΕΙΚΟΝΙΣΗ ΜΕ ΚΑΤΑΛΟΓΟ ΕΞΑΡΤΗΜΑΤΩΝ

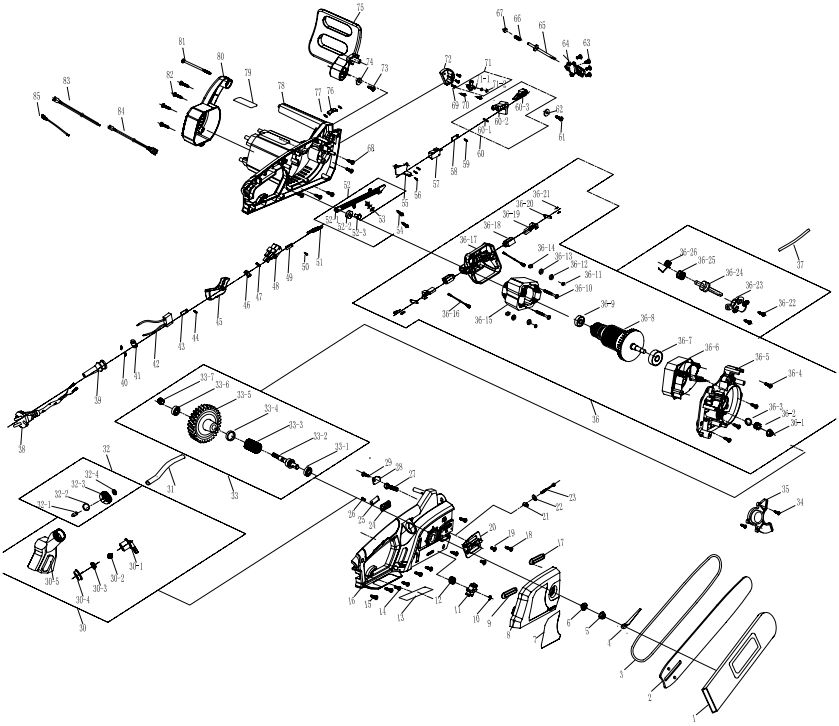

8.ΑΝΑΛΥΤΙΚΗ ΑΠΕΙΚΟΝΙΣΗ ΜΕ ΚΑΤΑΛΟΓΟ ΕΞΑΡΤΗΜΑΤΩΝ

Αρ. εξαρτήματος	Περιγραφή	Αρ. εξαρτήματος	Περιγραφή
1	Καλώδιο	32	Κουμπί
2	Χιτώνιο καλωδίου	33	Στήριγμα μοτέρ
3	Μαλακή λαβή	33.1	Βίδα
4	Σύνδεσμος	33.2	Υποστήριξη ψήκτρας άνθρακα (καρβουνάκι)
5	Διακόπτης	33.3	Περίβλημα ψήκτρας
6	Σφιγκτήρας καλωδίου	33.4	Κολάρο
7	Ελατήριο επαναφοράς	33.5	Καρβουνάκι
8	Κουμπί αυτασφάλισης	33.6	Περίβλημα ψήκτρας στάτορα
9	Αριστερή χειρολαβή	33.7	Εκτροπέας ανέμου
10	Απορρόφηση δονήσεων	33.8	Ρουλεμάν
11	Συγκρότημα δακτυλίου ιμάντα	33.9	Ρότορας
11.1	Βίδα	33.10	Άκρο βάσης οδόντωσης
11.2	Δακτύλιος ιμάντα	33.11	Βίδα
11.3	Εξάγωνο παξιμάδι	33.12	Αλουμινένιο πλαίσιο
11.4	Ζώνη	33.13	Έδρανο ελαίου
12	Γραμμή ελατηρίου	33.14	Βίδα
13	Χιτώνιο σωλήνα	33.15	Εκτροπέας οδοντωτροχού
14	Τηλεσκοπικά στοιχεία ράβδου	33.16	Βίδα
14.1	Τηλεσκοπικά στοιχεία ράβδου	33.17	Στεγανοποίηση
14.2	Δακτύλιος	33.18	Συγκρότημα γραμμής σύνδεσης
14.3	Στήριγμα σύνδεσης	33.19	Επαγωγική αντίσταση
14.4	Πείρος τοποθέτησης	33.20	Επαγωγική αντίσταση
14.5	Ασφάλεια παξιμαδιού	34	Κυλινδρικός πείρος
14.6	Κυλινδρικός πείρος	35	Χιτώνιο οδηγητικής μπάρας
14.7	Κουμπί ρύθμισης	36	Συγκρότημα οδοντωτροχού
14.8	Βίδα	36.1	Άξονας εξόδου
15	Πυκνωτής	36.2	Μεγάλη ταχύτητα
16	Στοιχείο	36.3	Διάταξη ταλάντωσης
17	Βίδα	36.4	Συγκρότημα λεπίδας
18	Βίδα	36.5	Εναλλάκτης
19	Δεξιά χειρολαβή	36.6	Εναλλάκτης
20	Ελατήριο διακόπτη	36.7	Άξονας με κυκλικά γκριπ
21	Κουμπί διακόπτη	36.8	Πείρος
22	Πυκνωτής	37	Σταθερό μπλοκ ρουλεμάν
23	Γραμμή ελατηρίου	38	Ρουλεμάν
24	Συγκρότημα συνδέσμου μεγάλου σωλήνα	39	Δεξιό περίβλημα
25	Δεξιά βοηθητική λαβή	40	Ελατήριο
26	Παξιμάδι αυτασφάλισης	41	Κίτρινοι σωλήνες
27	Κουμπί	42	Θερμοσυστελλόμενος σωλήνας
28	Αριστερή βοηθητική λαβή	43	Τερματικό θηλυκό
29	Στεγανοποίηση		
30	Βίδα		
31	Αριστερό περίβλημα		

ADEO Services

135 Rue Sadi Carnot - CS 00001

59790 RONCHIN - France

Δηλώνουμε ότι το προϊόν που περιγράφεται παρακάτω:
Ηλεκτρικό κονταροψάλιδο μπορντούρας
Μοντέλο: ETHT2-50.3
Ικανοποιεί τις απαιτήσεις των Οδηγιών του Συμβουλίου:
2006/42/ΕΚ-----Οδηγία περί μηχανολογικού εξοπλισμού
2014/30/ΕΕ----Οδηγία περί ηλεκτρομαγνητικής συμβατότητας (EMC)
2000/14/ΕΚ & 2005/88/ΕΚ
Μετρημένη στάθμη ισχύος ήχου: 98 dB(A)
Εγγυημένη στάθμη ηχητικής ισχύος: 100dB(A)
Οδηγία RoHS της ΕΕ 2011/65/EU
και είναι συμβατό με τα πρότυπα:
EN 60745-1 : 2009+A11
EN ISO 10517:2009+A1
EN 55014-1:2006/A2:2011
EN 55014-2:1997/A2:2008
EN 62321 : 2009
EN 61000-3-2:2014
EN 61000-3-3:2013
IEC 62321:2008
IEC 62321-5:2013

Θέση του υπογράφοντος:

Bruno POTTIE
Διευθυντής διεθνών αγορών της ADEO SERVICES
2016-09-30

Αρ. σειράς: Παρακαλούμεανατρέξτεστοοπισθόφυλλο
Τα δύο τελευταία ψηφία του έτους πιστοποίησης CE: 16

EL

SYMBOLE


Przeczytaj instrukcję obsługi.


Ostrożnie/Ostrzeżenie.


Noś okulary ochronne.
Noś ochronniki słuchu.
Noś kask ochronny.


Noś maskę przeciwpyłową.


Noś rękawice ochronne.


Noś obuwie ochronne z podeszwami antypoślizgowymi.


Noś dopasowaną odzież ochroną.


Przed montażem, czyszczeniem, regulacją, czynnościami konserwacyjnymi, przechowywaniem i transportem wyłącz urządzenie i odłącz je od zasilania.


Urządzenie należy chronić przed deszczem i wodą (wilgocią).


Trzymaj palce z dala od poruszającego się narzędzia tnącego!


Osoby postronne trzymaj z dala od siebie.


Jeżeli przewód ulegnie uszkodzeniu lub zaplącze się, wyjmij wtyczkę przewodu zasilającego z kontaktu. PRZED ODŁĄCZENIEM ZASILANIA NIE WOLNO DOTYKAĆ KABLA.



Ostrzeżenie! Niebezpieczeństwo spowodowane napowietrznymi liniami elektroenergetycznymi! Zachowaj odległość co najmniej 10 m.


Ryzyko porażenia prądem.


Klasa II. Podwójna izolacja.


Urządzenie spełnia stosowne dyrektywy Unii Europejskiej i zostało przetestowane pod kątem zgodności z dyrektywami unijnymi.


Symbol WEEE. Zużytych urządzeń elektrycznych nie należy wyrzucać razem ze zwykłymi odpadami domowymi. Jeśli istnieje odpowiednia infrastruktura, urządzenie należy oddać do recyklingu. Informacje o recyklingu można uzyskać u władz lokalnych lub w miejscowym sklepie.

PL

SPIS TREŚCI

1. Przeznaczenie
2. Instrukcje dotyczące bezpieczeństwa
3. Poznaj swoje urządzenie
4. Specyfikacja techniczna
5. Rozwiązywanie problemów
6. Utylizacja i recykling
7. Gwarancja
8. Rysunek rozstrzelony z listą części
9. Deklaracja zgodności WE

1.PRZEZNACZENIE

Znamionowa moc wejściowa elektrycznych nożyc do żywopłotu ETHT2-50.3 wynosi 500 watów.
Urządzenie jest przeznaczone do przycinania i strzyżenia wysokich i szerokich żywopłotów, krzewów i krzaków w ogrodach przydomowych. Nie należy przekraczać maksymalnej średnicy cięcia. Nie wolno ciąć gałęzi o grubości przekraczającej podane ograniczenie.
Zabrania się używania urządzenia podczas deszczu lub w warunkach dużej wilgotności.
Z uwagi na bezpieczeństwo, należy przed pierwszym użyciem przeczytać całą instrukcję oraz zawsze stosować się do podanych w niej wskazówek.
Urządzenie jest przeznaczone wyłącznie do prywatnego użytku domowego. Nie jest przeznaczone do zastosowań komercyjnych lub handlowych. Zabrania się używać go do jakichkolwiek celów innych niż opisano.

2. INSTRUKCJE DOTYCZĄCE BEZPIECZEŃSTWA

Ogólne ostrzeżenia dotyczące elektronarzędzi

OSTRZEŻENIE Prosimy przeczytać wszystkie ostrzeżenia i instrukcje. Niestosowanie się do ostrzeżeń i instrukcji może doprowadzić do porażenia prądem, pożaru i/lub poważnych obrażeń.
Wszystkie ostrzeżenia i instrukcje należy zachować na przyszłość.
Termin „elektronarzędzie" występujący w ostrzeżeniach dotyczy narzędzia elektrycznego o zasilaniu sieciowym (przewodowego) lub akumulatorowym (bezprzewodowego).

Bezpieczeństwo w miejscu pracy

1. Należy dbać o czystość i dobre oświetlenie w miejscu pracy. Bałagan i złe oświetlenie sprzyjają wypadkom.
2. Nie należy używać elektronarzędzi w miejscach zagrożonych wybuchem, np. w obecności łatwopalnych cieczy, gazów lub pyłu. Elektronarzędzia wytwarzają iskry, które mogą zapalić opary lub pył.
3. W czasie pracy elektronarzędzie należy trzymać z dala od dzieci i osób postronnych. Chwila nieuwagi może spowodować utratę kontroli nad urządzeniem.

Bezpieczeństwo elektryczne

1. Wtyczki elektronarzędzi muszą pasować do gniazdek. Nigdy w jakikolwiek sposób nie wolno przerabiać wtyczki. Do elektronarzędzi wymagających uziemienia nie należy używać przejściówek. Oryginalne wtyczki i pasujące do nich gniazdka zmniejszają ryzyko porażenia prądem.
2. Należy unikać dotykania ciałem powierzchni uziemionych, takich jak np. rury, kaloryfery, kuchenki i lodówki. Uziemienie ciała zwiększa

ryzyko porażenia prądem.

3. Elektronarzędzia należy chronić przed deszczem i wilgocią. Woda dostająca się do wnętrza elektronarzędzia zwiększa ryzyko porażenia prądem.
4. Nie należy nadwyrężać przewodu. Nigdy nie należy używać przewodu do noszenia lub ciągnięcia elektronarzędzia; nie wolno chwytać za przewód, aby wyjąć wtyczkę z kontaktu. Przewód należy chronić przed gorącem, olejem, ostrymi krawędziami i poruszającymi się częściami. Zaplątane lub uszkodzone przewody zwiększają ryzyko porażenia prądem.
5. Podczas używania elektronarzędzia na dworze należy stosować przedłużacz nadający się do używania na dworze. Używanie przewodu przeznaczonego do stosowania na dworze zmniejsza ryzyko porażenia prądem.
6. Jeżeli użycie elektronarzędzia w miejscu o dużej wilgotności jest nieuniknione, należy stosować zasilanie zabezpieczone wyłącznikiem różnicowoprądowym. Używanie wyłącznika różnicowoprądowego zmniejsza ryzyko porażenia prądem.

Bezpieczeństwo osobiste

1. Podczas pracy narzędziem należy zachowywać czujność, patrzeć, co się robi i kierować się zdrowym rozsądkiem. Nie należy używać elektronarzędzia, gdy użytkownik jest zmęczony, albo jest pod wpływem narkotyków, alkoholu lub leków. Chwila nieuwagi w czasie posługiwania się narzędziami elektrycznymi może spowodować poważne obrażenia.
2. Należy używać środków ochrony osobistej. Należy zawsze nosić okulary ochronne. Stosowanie w odpowiednich warunkach sprzętu ochronnego takiego jak np. maska przeciwpyłowa, obuwie ochronne z podeszwami

antypoślizgowymi, kask lub ochronniki słuchu zmniejszy ewentualne obrażenia.

3. Nie należy dopuszczać do przypadkowego włączenia. Należy pilnować, aby przed podłączeniem narzędzia do zasilania i/lub baterii akumulatorowej oraz przed podniesieniem i przenoszeniem przełącznik był ustawiony w pozycji „wyłączone". Trzymanie palca na przełączniku w czasie przenoszenia narzędzi elektrycznych lub podłączanie ich do zasilania, gdy przełącznik jest ustawiony w pozycji „włączone" może doprowadzić do wypadku.
4. Przed włączeniem elektronarzędzia należy usunąć wszystkie klucze regulacyjne i inne narzędzia. Klucz zaczepiony o obracającą się część narzędzia elektrycznego może spowodować obrażenia.
5. Nie należy sięgać za daleko. Należy zawsze dbać o utrzymanie równowagi i pewne podparcie nóg. W nieprzewidzianych sytuacjach zapewnia to lepszą kontrolę nad elektronarzędziem.
6. Należy nosić odpowiednią odzież. Nie należy nosić luźnych ubrań lub biżuterii. Włosy, odzież i rękawice należy trzymać z dala od poruszających się części. Luźne ubrania, biżuteria lub długie włosy mogą zaczepić się o poruszające się części.
7. Jeżeli urządzenie jest wyposażone w przystawkę do odsysania i zbierania pyłu, należy pilnować, aby była ona podłączona i właściwie stosowana. Używanie systemów służących do pochłaniania pyłu może zmniejszyć zagrożenia związane z pyłem.

Używanie i konserwowanie elektronarzędzi

1. Elektronarzędzia nie należy forsować. Należy używać narzędzia dostosowanego do wykonywanej pracy. Odpowiednie narzędzie elektryczne wykona pracę lepiej i bezpieczniej, gdy pozwoli mu się pracować z prędkością/obrotami do jakich zostało zaprojektowane.
2. Nie należy używać elektronarzędzia, jeżeli przełącznik zasilania nie

włącza go lub nie wyłącza. Narzędzie, którego nie da się kontrolować przełącznikiem, jest potencjalnie niebezpieczne i wymaga naprawy.
3. Przed jakąkolwiek regulacją, wymianą akcesoriów lub schowaniem elektronarzędzia należy wyjąć wtyczkę z gniazdka i/lub odłączyć od narzędzia akumulator. Tego typu zapobiegawcze środki ostrożności zmniejszają ryzyko przypadkowego włączenia się elektronarzędzia.
4. Nieużywane elektronarzędzia należy przechowywać w miejscu niedostępnym dla dzieci. Osobom, które nie zapoznały się z instrukcją i narzędziem nie należy pozwalać obsługiwać go. W rękach nieprzeszkolonych użytkowników narzędzia elektryczne mogą stanowić zagrożenie.
5. Elektronarzędzia należy utrzymywać w dobrym stanie. Należy kontrolować, czy części ruchome nie są odchylone od osi, nie zacinają się i nie są pęknięte lub uszkodzone w inny sposób, który mógłby wpłynąć na działanie elektronarzędzia. W razie uszkodzenia, przed użyciem należy oddać narzędzie do naprawy. Wiele wypadków wynika ze złej konserwacji elektronarzędzi.
6. Należy dbać o czystość i naostrzenie narzędzi tnących. Odpowiednio utrzymane narzędzia tnące z ostrymi krawędziami tnącymi są mniej narażone na zakleszczanie się i łatwiej jest je kontrolować.
7. Elektronarzędzi, akcesoriów, wierteł, bitów, itp. należy używać zgodnie z niniejszą instrukcją, z uwzględnieniem warunków i rodzaju wykonywanej pracy. Korzystanie z elektronarzędzi niezgodnie z przeznaczeniem może prowadzić do niebezpiecznych sytuacji.

Serwisowanie

Serwisowanie elektronarzędzi należy powierzyć wykwalifikowanemu serwisantowi, a do naprawy używać wyłącznie części zamiennych identycznych z oryginalnymi. Zapewni to bezpieczeństwo eksploatacji narzędzia elektrycznego.

2. INSTRUKCJE DOTYCZĄCE BEZPIECZEŃSTWA

Jeżeli wymiana przewodu zasilającego jest konieczna, aby uniknąć niebezpiecznych sytuacji, musi jej dokonać producent lub przedstawiciel jego serwisu.
Jeżeli szczotki węglowe wymagają wymiany, wykonanie tej czynności należy zlecić wykwalifikowanemu serwisantowi (należy zawsze wymieniać obie szczotki jednocześnie).

Instrukcje bezpieczeństwa dotyczące nożyc do żywopłotu na wysięgniku
WAŻNE
Przeczytaj uważnie przed użyciem
Zachowaj na przyszłość
Zalecenia dotyczące bezpiecznego użytkowania

Szkolenie

Przed podjęciem próby użycia urządzenia należy zapoznać się z instrukcją użytkownika.

PL

Przygotowanie

1. NOŻYCE DO ŻYWOPŁOTU MOGĄ SPOWODOWAĆ POWAŻNE OBRAŻENIA. Prosimy uważnie przeczytać instrukcję w celu opanowania metod właściwej obsługi, przygotowania, konserwacji, włączania i wyłączania nożyc do żywopłotu. Należy zapoznać się z wszystkimi elementami sterującymi i sposobami prawidłowego użytkowania urządzenia.
2. Nigdy nie należy pozwalać dzieciom używać nożyc do żywopłotu.
3. Należy uważać na napowietrzne linie wysokiego napięcia.
4. Należy unikać używania narzędzia, gdy w pobliżu znajdują się ludzie, a zwłaszcza dzieci.
5. Należy nosić odpowiednią odzież! Nie powinno się nosić luźnych ubrań lub biżuterii, ponieważ mogą one zostać wciągnięte przez poruszające

się części. Zaleca się używanie solidnych rękawic, obuwia z podeszwą antypoślizgową i okularów ochronnych.

6. Jeżeli mechanizm tnący uderzy w jakąś przeszkodę lub nożyce zaczną w nietypowy sposób hałasować lub drgać, należy wyłączyć zasilanie i pozwolić, aby urządzenie zatrzymało się. Następnie należy wyłączyć wtyczkę z kontaktu i wykonać następujące czynności:

-- sprawdzić pod kątem uszkodzeń;
-- sprawdzić i dokręcić części, które się poluzowały;
-- uszkodzone części wymienić lub naprawić z użyciem części o specyfikacji równoważnej jak dla części oryginalnych.

Użytkowanie

1. Urządzenia nie należy używać do celów innych niż opisano w niniejszej instrukcji. Należy ściśle stosować się do wszystkich instrukcji.
2. W następujących sytuacjach należy wyłączyć urządzenie i wyjąć wtyczkę z kontaktu:

- przed czyszczeniem lub odblokowywaniem zapchanego urządzenia,
- przed kontrolą, czynnościami konserwacyjnymi lub wykonywaniem prac przy urządzeniu,
- przed regulacją położenia roboczego elementu tnącego,
- gdy urządzenie zostaje pozostawione bez nadzoru.

3. Przed włączeniem urządzenia należy dopilnować, aby urządzenie było prawidłowo ustawione w pozycji pracy. Urządzenia nie należy używać na schodach lub na drabinie.
4. Podczas używania urządzenia należy zawsze ustawiać się w bezpiecznej pozycji roboczej.
5. Nie należy używać urządzenia z uszkodzonym lub nadmiernie zużytym elementem tnącym.
6. Podczas używania należy zawsze upewnić się, że wszystkie uchwyty i osłony są założone na miejsce. Nigdy nie należy próbować używać

urządzenia niekompletnego lub takiego, w którym wprowadzone zostały niedozwolone modyfikacje.

7. Urządzenia z dwoma uchwytami powinny być zawsze obsługiwane oburącz.
8. Należy mieć zawsze świadomość swojego otoczenia, być czujnym i zdawać sobie sprawę z ewentualnych zagrożeń, których można nie słyszeć z uwagi na hałas powodowany przez urządzenie.

Konserwacja i przechowywanie

1. Gdy urządzenie zostaje wyłączone na czas serwisowania, kontroli lub przechowywania, należy zawsze wyłączyć zasilanie, wyjąć wtyczkę z kontaktu i upewnić się, że wszystkie poruszające się części całkowicie się zatrzymały. Przed dokonaniem kontroli, regulacji itp. należy odczekać, aż urządzenie ostygnie.
2. Przed schowaniem należy zawsze pozwolić, aby urządzenie ostygło.
3. Na czas transportowania lub przechowywania urządzenia należy zawsze zakładać osłonę transportową na ostrze.
4. Należy używać wyłącznie części zamiennych i akcesoriów zalecanych przez producenta.
5. Narzędzie należy regularnie kontrolować i serwisować. Wykonanie napraw należy powierzać wyłącznie autoryzowanym centrom serwisowym lub specjalistom o podobnych kwalifikacjach.
6. Gdy urządzenie nie jest używane, należy je przechowywać w miejscu niedostępnym dla dzieci.

Dodatkowe ostrzeżenia dotyczące nożyc do żywopłotu na wysięgniku

1. Ręce i stopy należy zawsze trzymać w bezpiecznej odległości od elementów tnących, zwłaszcza podczas włączania urządzenia.
2. W czasie pracy urządzenia nie należy próbować chwytać lub usuwać

ścinek. Ścinki można usuwać tylko wtedy, gdy urządzenie jest wyłączone i odłączone od zasilania.

3. Podczas używania urządzenia, należy zawsze stać w bezpiecznej pozycji pracy.
4. Element tnący należy regularnie kontrolować pod kątem uszkodzenia, a jeśli jest uszkodzony, należy go natychmiast naprawić.
5. Nie należy przeciążać wyrobu.
6. Jeżeli urządzenie zacznie nietypowo drgać, należy je natychmiast skontrolować. Nadmierne drgania mogą powodować obrażenia.
7. Gdy element tnący zablokuje się, należy wyłączyć urządzenie, wyjąć wtyczkę z kontaktu i usunąć to, co blokuje urządzenie. Przed ponownym użyciem urządzenia należy skontrolować element tnący pod kątem uszkodzenia.
8. Prosimy przestrzegać instrukcji dotyczących konserwacji i naprawy tego urządzenia. Nigdy nie należy dokonywać jakichkolwiek przeróbek urządzenia. Informacje na temat konserwacji i naprawy podano w niniejszej instrukcji.
9. Użytkownik musi wiedzieć, jak szybko wyłączyć urządzenie w nagłych wypadkach.
10. Chronić przed deszczem. Urządzenia nie należy używać do strzyżenia mokrego żywopłotu.
11. Urządzenia należy używać wyłącznie przy świetle dziennym lub przy dobrym oświetleniu sztucznym.
12. Długotrwałe używanie urządzenia naraża użytkownika na drgania, które mogą prowadzić do różnych chorób znanych łącznie jako choroba wibracyjna (HAVS) np. blednięcie palców; jak również do specjalnych schorzeń takich jak zespół cieśni kanału nadgarstka (CTS).

- Aby zmniejszyć tego typu ryzyko, należy podczas używania produktu nosić rękawice ochronne i dbać o ciepło dłoni.
- Do symptomów HAVS należą objawy podane na poniższej liście

występujące w dowolnej kombinacji: drętwienie i mrowienie w palcach, utrata czucia, utrata siły w dłoniach; blednięcie palców oraz bolesne zaczerwienienie po ustąpieniu objawu (w szczególności, gdy jest zimno i mokro, z początku prawdopodobnie tylko w zakresie czubków palców). W przypadku wystąpienia tego typu objawów, należy natychmiast zasięgnąć porady lekarza.

13. Należy używać wyłącznie przedłużaczy przeznaczonych do używania na dworze, w osłonie z PCW, o przekroju żył nie mniejszym niż 1,5 mm2 w przypadku przedłużaczy o długości do 15 metrów lub 2,5 mm2 w przypadku przedłużaczy o długości od 15 do 40 metrów.

Ograniczanie drgań i hałasu

Aby zmniejszyć poziom emisji drgań i hałasu, należy ograniczyć czas pracy, używać trybów pracy niski poziom drgań i niski poziom hałasu oraz nosić sprzęt ochrony osobistej.

Aby zminimalizować ryzyko związane z drganiami i hałasem, prosimy wziąć pod uwagę następujące zalecenia:

1. Urządzenia należy używać wyłącznie do celów określonych w niniejszej instrukcji i wynikających z konstrukcji urządzenia.
2. Należy dbać o to, aby urządzenie było w dobrym stanie i aby było właściwie utrzymane.
3. W urządzeniu należy używać osprzętu odpowiedniego typu. Konieczne jest dopilnowanie, aby był on w pełni sprawny.
4. Rękojeści i uchwyty należy mocno trzymać.
5. Czynności konserwacyjne przy urządzeniu należy wykonywać zgodnie z zaleceniami niniejszej instrukcji, ze zwróceniem uwagi na właściwe smarowanie (w stosownych przypadkach).
6. Prace należy planować w taki sposób, aby czynności wymagające używania narzędzi powodujących silne drgania były rozłożone na dłuższy przedział czasu.

2. INSTRUKCJE DOTYCZĄCE BEZPIECZEŃSTWA

Nagły wypadek

Prosimy zapoznać się ze sposobem użytkowania urządzenia i w tym celu

przeczytać instrukcję obsługi. Należy zapamiętać ostrzeżenia i zalecenia dotyczące bezpieczeństwa, a potem ściśle przestrzegać ich i stosować się do nich. Takie postępowanie zapobiega powstawaniu niebezpiecznych i ryzykownych sytuacji.

1. Podczas używania urządzenia należy być zawsze czujnym, aby móc z wyprzedzeniem rozpoznać zagrożenia i zapobiec im. Szybka interwencja pozwala zapobiec poważnym urazom i stratom materialnym.
2. W przypadku usterek należy wyłączyć urządzenie i odłączyć zasilanie. Przed ponownym użyciem, urządzenie należy oddać do przeglądu i naprawy, którą powinien wykonać wykwalifikowany specjalista.

Ryzyka szczątkowe

Nawet jeśli urządzenie jest używane zgodnie z wszystkimi zasadami bezpieczeństwa, nadal występuje potencjalne ryzyko urazów i uszkodzeń. Z uwagi na konstrukcję i własności urządzenia, wystąpić mogą następujące zagrożenia:

1. Używanie urządzenia przez zbyt długi czas, nieodpowiednie wykorzystywanie oraz brak właściwej konserwacji może prowadzić do schorzeń będących następstwem emisji drgań.
2. Urazy i straty materialne spowodowane ułamaniem się elementów tnących lub nagłym uderzeniem, w czasie użytkowania, w ukryte przeszkody.
3. Ryzyko obrażeń i strat materialnych spowodowanych odłamkami wyrzuconymi w powietrze.

3.POZNAJ SWOJE URZĄDZENIE

1. Ostrze
2. Otwory wentylacyjne
3. Przycisk odblokowujący (regulacja kąta)
4. Wspornik
5. Tuleja blokująca
6. Przedłużenie wysięgnika
7. Klips blokujący (regulacja długości)
8. Wysięgnik / Powierzchnia uchwytu
9. Pętelka
10. Przycisk odblokowujący
11. Przełącznik wł./wył.
12. Uchwyt tylny
13. Osłona zabezpieczająca
    a.Zaczep na sznur
14. Przewód zasilający z wtyczką
15. Uprząż
    a.Klips mocujący
16. Osłona na ostrze

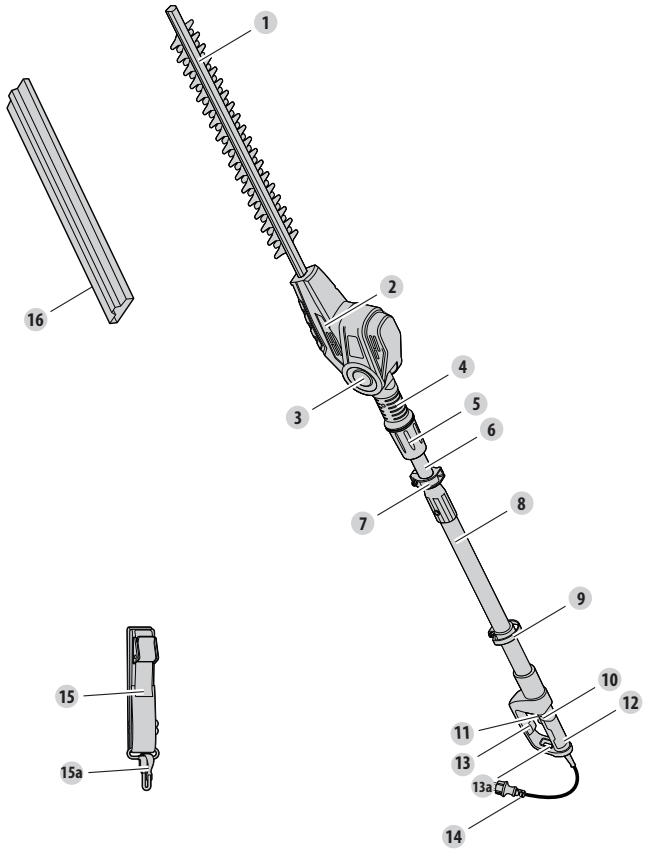

PL

Model	ETHT2-50.3
Znamionowe napięcie i częstotliwość	220-240V~50HZ
Znamionowa moc wejściowa	500W
Znamionowa prędkość bez obciążenia n0	3300/min
Maks. długość cięcia	384mm
Odstęp ostrza	22mm
Klasa ochrony	Klasa II
Regulacja kąta głowicy ostrza	-90°/-60° / -30° / 0° / 30° / 60°
Waga ok	4.2 kg
Poziom ciśnienia akustycznego LpA	90.30dB(A)
Niepewność KpA	2.5 dB(A)
Zmierzony poziom mocy akustycznej LWA	98dB(A)
Niepewność K (m/s^2)	1.5m/s^2
Gwarantowany poziom mocy akustycznej LWA	100dB(A)
Uchwyt przedni (powierzchnia do chwytania) ah	1.692m/s^2
Uchwyt tylnyah	1.5m/s^2
Niepewność K	1.5m/s^2

PL

Poziomy hałasu ustalono zgodnie z procedurą testowania podaną w normie EN ISO 10517, z zastosowaniem podstawowych norm EN ISO 11094 i EN ISO 3744.

Poziom natężenia dźwięku dla operatora może przekraczać 80 dB(A). Noszenie ochraniaczy słuchu jest konieczne.

Deklarowana wartość drgań została zmierzona zgodnie ze standardową metodą testowania (zgodnie z normą EN 60745) i może służyć do porównywania różnych narzędzi. Deklarowana wartość drgań może również służyć do wstępnej oceny narażenia na drgania.

OSTRZEŻENIE! W zależności od sposobu eksploatacji, emisja drgań podczas faktycznego użytkowania narzędzia może się różnić od wartości deklarowanej. Na podstawie szacunkowej oceny ekspozycji (z uwzględnieniem wszystkich części cyklu pracy, takich jak np. czas wyłączenia narzędzia i czas działania bez obciążenia obok czasu włączania) należy ustalić środki bezpieczeństwa potrzebne do zabezpieczenia operatora.
W zależności od faktycznego sposobu użytkowania urządzenia, wartości drgań mogą odbiegać od zadeklarowanej wartości całkowitej! Aby zabezpieczyć się przed drganiami, należy podjąć odpowiednie środki! Należy uwzględnić wszystkie etapy pracy, łącznie z czasem działania urządzenia bez obciążenia oraz czasem wyłączenia! Odpowiednie środki to m.in. dbanie o urządzenie i regularne konserwowanie urządzenia wraz z osprzętem, dbałość o ciepło dłoni, robienie co pewien czas przerw i właściwe planowanie pracy!

Użytkowanie

1. Wyregulować wysięgnik na odpowiednią długość tak, jak opisano w instrukcji montażu.
2. Przed strzyżeniem żywopłotu należy przyciąć odpowiednim sekatorem i usunąć gałęzie o średnicy przekraczającej maksymalną średnicę cięcia urządzenia.
3. Urządzenie należy zawsze mocno trzymać oburącz za powierzchnię do chwytania i uchwyt. Nigdy nie należy używać urządzenia jedną ręką.
4. Oba boki żywopłotu należy strzyc od dołu do góry. W ten sposób ścinki nie będą spadały w miejsca, które mają być jeszcze przycięte.
5. Po przycięciu boków należy przystrzyc górę.
6. Podczas strzyżenia szerokich żywopłotów, w których strefa cięcia jest widoczna, należy lekko przesuwać ostrze tnące po powierzchni strzyżenia ruchami przemiatającymi, zgodnie z kształtem żywopłotu lub krzewu. Aby uzyskać optymalną wydajność strzyżenia, zaleca się lekkie nachylenie ostrza tnącego w dół w kierunku ruchu.
7. Podczas strzyżenia wyższych żywopłotów i miejsc, które nie są bezpośrednio widoczne, urządzenie należy powoli przesuwać do przodu.
8. Nie należy się spieszyć ani próbować przyciąć za dużo gałęzi jednym pociągnięciem ostrza tnącego na raz.
9. Jeśli przycinany fragment jest szczególnie długi, należy ciąć w kilku etapach, da to lepsze efekty, a mniejsze ścinki łatwiej będzie usunąć na kompoście.

KONSERWACJA

1. Przed użyciem i po użyciu urządzenie i jego akcesoria (lub osprzęt) należy każdorazowo sprawdzić pod kątem zużycia i uszkodzenia. W razie potrzeby należy je wymienić w sposób opisany w niniejszej

instrukcji. Należy stosować się do podanych wymogów technicznych.
2. Przechowywanie i transport

Przechowywanie

1) Wyłączyć urządzenie i odłączyć je od zasilania.
2) Wyczyścić urządzenie, tak jak opisano powyżej.
3) Gdy narzędzie nie będzie używane, np. podczas przechowywania i transportu, należy założyć z powrotem osłonę ostrza.
4) Urządzenie i jego akcesoria należy przechowywać w ciemnym, suchym i przewiewnym miejscu zabezpieczonym przed przymrozkami.
5) Urządzenie należy zawsze przechowywać w miejscu niedostępnym dla dzieci. Idealna temperatura przechowywania wynosi 10-30°C.

Do przechowywania zaleca się używanie oryginalnego opakowania, ewentualnie wyrób można przykryć szmatką lub włożyć do pudła o odpowiedniej wielkości w celu zabezpieczenia urządzenia przed kurzem.

Transport

1)Wyłączyć urządzenie i odłączyć je od zasilania.
2)Założyć osłonę ostrza.
3)Urządzenie należy zawsze nosić za jego powierzchnie do chwytania i uchwyt tylny.
4)Wyrób należy chronić przed wszelkimi silnymi uderzeniami lub drganiami, które mogłyby wystąpić w transporcie pojazdem.
5)Aby nie dopuścić do ześlizgnięcia się lub spadnięcia, urządzenie należy zamocować.

5.ROZWIĄZYWANIE PROBLEMÓW

⚠ Podejrzewane usterki są często spowodowane problemami, które użytkownik jest w stanie usunąć samodzielnie. Prosimy więc skontrolować produkt według poniższych wskazówek. W większości przypadków problem da się szybko usunąć.

Problem	Możliwa przyczyna	Rozwiązanie
Urządzenie nie włącza się.	Urządzenie nie jest podłączone do zasilania	Podłączyć do zasilania
	Uszkodzony przewód zasilający lub uszkodzona wtyczka	Oddać do sprawdzenia specjaliście elektrykowi
	Inna usterka elektryczna urządzenia	Oddać do sprawdzenia specjaliście elektrykowi
Urządzenie nie osiąga swojej pełnej mocy	Przedłużacz nie nadający się do używania z tym urządzeniem	Używać przedłużacza odpowiedniego typu
	Zbyt niskie napięcie źródła zasilania (np. generatora)	Podłączyć urządzenie do innego źródła zasilania
	Zapchane otwory wentylacyjne	Wyczyścić otwory wentylacyjne
Niezadowalające efekty	Uszkodzone/zużyte ostrze	Wymienić je na nowe i wysłać je do punktu obsługi posprzedażowej w celu dokonania wymiany.
	Grubość gałęzi przekracza możliwości urządzenia	Przycinać tylko takie gałęzie, które nie przekraczają maksymalnej dopuszczalnej grubości
Nadmierne drgania lub hałas	Uszkodzone ostrze	Wymienić je na nowe i wysłać je do punktu obsługi posprzedażowej w celu dokonania wymiany.
	Poluzowane śruby/nakrętki	Dokręcić śruby/nakrętki

PL

6.UTYLIZACJA I RECYKLING



Wyrób jest dostarczony w opakowaniu, które zabezpiecza go przed uszkodzeniem podczas przewozu. Opakowanie należy zachować do momentu, aż użytkownik upewni się, że wszystkie części zostały dostarczone i że wyrób działa poprawnie. Następnie opakowanie należy poddać recyklingowi.

Stare urządzenia potencjalnie nadają się do recyklingu w ramach dyrektywy w sprawie zużytego sprzętu elektrycznego i elektronicznego (WEEE) (dyrektywa 2012/19/UE). Dlatego też nie należy ich wyrzucać razem ze zmieszanymi odpadami komunalnymi (zwykłymi śmieciami z gospodarstw domowych). Prosimy o wspieranie ochrony zasobów naturalnych i pomoc w ochronie środowiska naturalnego: oddaj urządzenie do punktu zbiórki odpadów (o ile jest dostępny).

7.GWARANCJA

1. Produkty firmy STERWINS zostały zaprojektowane zgodnie z najwyższymi normami jakości przewidzianymi dla narzędzi dla majsterkowiczów. Firma STERWINS udziela na swoje produkty 36-miesięcznej gwarancji liczonej od daty zakupu. Gwarancja obejmuje wszystkie ewentualne wady materiałowe i produkcyjne. Jakiekolwiek inne roszczenia, bezpośrednie lub pośrednie, dotyczące osób i/lub materiałów, nie będą uwzględniane, niezależnie od ich rodzaju.
2. W razie wystąpienia problemu lub usterki należy zawsze najpierw skonsultować się ze swoim sprzedawcą produktów firmy STERWINS. W większości przypadków dystrybutor firmy STERWINS będzie w stanie rozwiązać problem lub naprawić usterkę.
3. Naprawy lub wymiana części nie powodują przedłużenia pierwotnego okresu gwarancyjnego.
4. Gwarancja nie obejmuje usterek powstałych w wyniku niewłaściwego użytkowania lub zwykłego zużycia. Dotyczy to m.in. przełączników, wyłączników obwodu zabezpieczającego i silnika (w przypadku zużycia).
5. Roszczenie gwarancyjne może być rozpatrzone tylko pod następującymi warunkami:
   - Dostarczenie, w postaci paragonu kasowego, dowodu poświadczającego datę zakupu.
   - W urządzeniu nie były wykonywane przez strony trzecie jakiekolwiek naprawy i/lub wymiany.
   - Narzędzie nie było niewłaściwie użytkowane (przeciążanie maszyny, zakładanie akcesoriów niezatwierdzonych przez producenta).
   - Brak uszkodzeń spowodowanych czynnikami lub przedmiotami zewnętrznymi, np. piaskiem lub kamieniami.
   - Brak uszkodzeń spowodowanych nieprzestrzeganiem instrukcji dotyczących bezpieczeństwa i użytkowania.
6. Warunki gwarancji obowiązują w połączeniu z naszymi warunkami sprzedaży i dostawy.
7. Uszkodzone narzędzie należy zwrócić do firmy STERWINS za pośrednictwem dystrybutora firmy. Narzędzie zostanie odebrane przez firmę STERWINS pod warunkiem jego odpowiedniego zapakowania. W przypadku wysłania przez klienta uszkodzonych towarów bezpośrednio do firmy STERWINS, producent rozpatrzy roszczenie tylko pod warunkiem opłacenia kosztów przesyłki przez klienta.
8. Firma STERWINS odmówi przyjęcia produktów, których opakowanie będzie niewłaściwe lub w złym stanie.

8.RYSUNEK ROZSTRZELONY Z LISTĄ CZĘŚCI

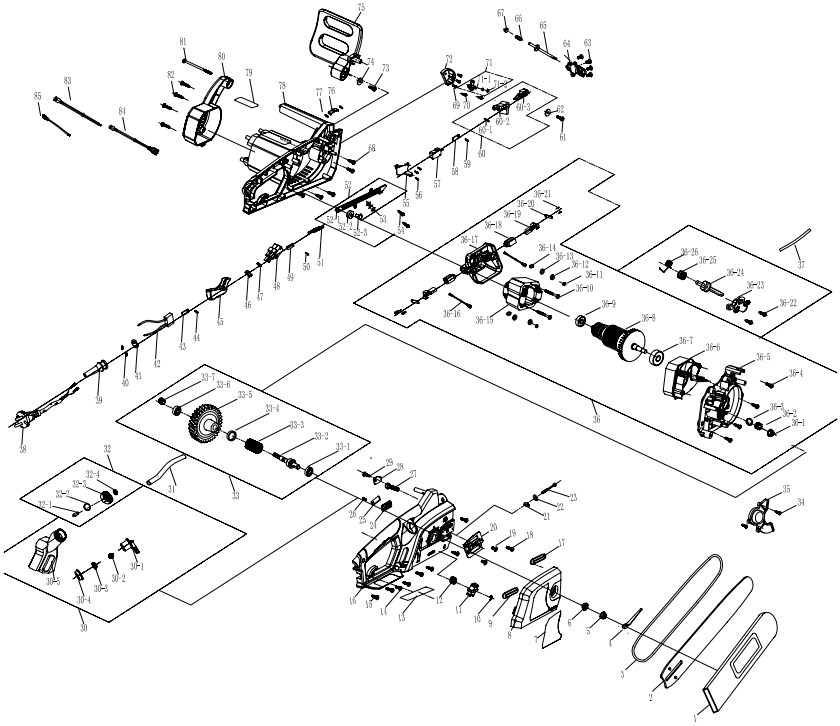

PL

8.RYSUNEK ROZSTRZELONY Z LISTĄ CZĘŚCI

Nr części	Opis	Nr części	Opis
1	Kabel	32	Przycisk
2	Tuleja kabla	33	Wspornik silnika
3	Miękki uchwyt	33.1	Śruba
4	Łączówka	33.2	Wspornik szczotek węglowych
5	Przełącznik	33.3	Obudowa szczotek węglowych
6	Zacisk do kabla	33.4	Tuleja
7	Sprężyna	33.5	Szczotka węglowa
8	Przycisk autoblokady	33.6	Obudowa szczotek węglowych
9	Uchwyt – część lewa	33.7	Osłona kierująca
10	Wkładka amortyzująca	33.8	Łożysko
11	Pierścień paska (zespół)	33.9	Wirnik
11.1	Śruba	33.10	Koniec podstawy ząbkowanej
11.2	Pierścień paska	33.11	Śruba
11.3	Nakrętka sześciokątna	33.12	Rama aluminiowa
11.4	Pasek	33.13	Panewka olejowa
12	Linka sprężynująca	33.14	Śruba
13	Tuleja	33.15	Osłona przekładni
14	Elementy trzonka teleskopowego	33.16	Śruba
14.1	Elementy trzonka teleskopowego	33.17	Uszczelka
14.2	Pierścień	33.18	Linka łącząca (zespół)
14.3	Wspornik połączeniowy	33.19	Induktancja
14.4	Bolec pozycjonujący	33.20	Induktancja
14.5	Nakrętka blokująca	34	Sworzeń cylindryczny
14.6	Sworzeń cylindryczny	35	Osłona prowadnicy
14.7	Pokrętło regulacyjne	36	Przekładnia (zespół)
14.8	Śruba	36.1	Wałek napędowy
15	Kapacytancja	36.2	Tarcza przekładni duża
16	Uzwojenie	36.3	Tarcza
17	Śruba	36.4	Ostrze (zespół)
18	Śruba	36.5	Płytka
19	Uchwyt – część prawa	36.6	Płytka
20	Sprężyna przełącznika	36.7	Oś z pierścieniami zabezpieczającymi
21	Przełącznik	36.8	Sworzeń
22	Kondensator	37	Blok łożysk
23	Linka sprężynująca	38	Łożysko
24	Łączówka (zespół)	39	Obudowa – część prawa
25	Uchwyt pomocniczy – część prawa	40	Sprężyna
26	Nakrętka samokontrująca	41	Żółte rurki woskowane
27	Przycisk	42	Rurka termokurczliwa
28	Uchwyt pomocniczy – część lewa	43	Końcówka żeńska
29	Uszczelka		
30	Śruba		
31	Obudowa – część lewa		

ADEO Services

135 Rue Sadi Carnot - CS 00001

59790 RONCHIN - Francja

oświadcza, że produkt wyszczególniony poniżej:
elektryczne nożyce do żywopłotu na wysięgniku
model: ETHT2-50.3
spełnia wymagania określone w następujących dyrektywach Rady:
2006/42/WE ----- Dyrektywa maszynowa
2014/30/UE ----- Dyrektywa w sprawie kompatybilności elektromagnetycznej (EMC)
Dyrektywy 2000/14/WE i 2005/88/WE
Zmierzony poziom mocy akustycznej: 98 dB(A)
Gwarantowany poziom mocy akustycznej: 100 dB(A)
Dyrektywa w sprawie RoHS 2011/65/UE

oraz spełnia normy:
EN 60745-1 : 2009+A11
EN ISO 10517:2009+A1
EN 55014-1:2006/A2:2011
EN 55014-2:1997/A2:2008
EN 62321:2009
EN 61000-3-2:2014
EN 61000-3-3:2013
IEC 62321:2008
IEC 62321-5:2013

Stanowisko podpisującego:

Bruno POTTIE
Dyrektor ds. zakupów międzynarodowych ADEO SERVICES

2016-09-30

Nr seryjny: Patrz okładka tylna

Ostatnie 2 cyfry roku zastosowanego oznaczenia CE: 16

PL

УСЛОВНЫЕ ОБОЗНАЧЕНИЯ


Прочитайте инструкцию.


Внимание или предупреждение.


Используйте защитные очки.
Используйте средства защиты органов слуха.
Используйте защитную каску.


Используйте респиратор.


Используйте защитные перчатки.


Используйте прочную нескользкую защитную обувь.


Используйте плотно облегающую защитную одежду.


Перед сборкой, чисткой, настройкой, техническим обслуживанием, хранением и транспортировкой выключите устройство и отсоедините вилку от сети питания.


Не подвергайте электроинструмент воздействию дождя или влажности.


Держите пальцы подальше от движущегося режущего элемента!


Не позволяйте другим людям подходить близко.


Отсоедините устройство от сети, если кабель поврежден или перекручен. НЕ ПРИКАСАЙТЕСЬ К КАБЕЛЮ ПИТАНИЯ, КОГДА ОН НАХОДИТСЯ ПОД НАПРЯЖЕНИЕМ.



Предупреждение!
Остерегайтесь воздушных линий электропередач!
Держитесь от них на расстоянии не менее 10 м.


Риск поражения электрическим током.


Classe II. Doppio isolamento.


Устройство соответствует действующим европейским директивам и было оценено в соответствии с данными директивами.


Символ WEEE (утилизация электрического и электронного оборудования). Неисправные электрические устройства нельзя выбрасывать вместе с бытовым мусором. Сдавайте их на переработку там, где это доступно. Получите информацию о переработке в местных органах власти или у торгового представителя.

RU

СОДЕРЖАНИЕ

1. Назначение
2. Инструкция по технике безопасности
3. Части устройства
4. Технические характеристики
5. Устранение неполадок
6. Утилизация и переработка
7. Гарантия
8. Изображение в разобранном виде и список частей устройства
9. Декларация соответствия нормам ЕС

1.НАЗНАЧЕНИЕ

Электрический кусторез ETHT2-50.3 имеет номинальную мощность 500 Вт.
Данное устройство предназначено для обрезки и стрижки высоких и широких живых изгородей, кустов и густой растительности в домашних садах. Не превышайте максимально допустимую нагрузку. Не пытайтесь обрезать ветки, толщина которых превышает допустимую.
Запрещается использовать устройство во время дождя или в условиях повышенной влажности.
В целях безопасности важно прочитать все инструкции по эксплуатации перед первым использованием и всегда соблюдать их.
Это устройство предназначено только для применения в быту, а не для коммерческого использования. Его нельзя использовать в целях, не указанных в данной инструкции.

2.ИНСТРУКЦИЯ ПО ТЕХНИКЕ БЕЗОПАСНОСТИ

Общие предупреждения по безопасности при работе с электроинструментами

ВНИМАНИЕ! Прочитайте все предупреждения по технике безопасности и все инструкции. Несоблюдение этих предупреждений и инструкций может привести к поражению электрическим током, пожару и (или) тяжелым травмам.

Сохраните все предупреждения и инструкции для использования в будущем.

Термин «электроинструмент» в предупреждениях означает электрический инструмент с питанием от сети (с кабелем) или электрический инструмент с питанием от аккумулятора (без кабеля).

Безопасность рабочего места

1.Обеспечьте чистоту и освещенность рабочего места. Загроможденные и плохо освещенные места служат причиной несчастных случаев.

2.Не используйте электроинструменты во взрывоопасных местах, например вблизи горючих жидкостей, газов или пыли. Электроинструменты генерируют искры, которые могут воспламенить пыль или испарения.

3.Не позволяйте детям и посторонним находиться вблизи работающего электроинструмента. Отвлекающие факторы могут привести к потере контроля.

RU

2.ИНСТРУКЦИЯ ПО ТЕХНИКЕ БЕЗОПАСНОСТИ

Электротехническая безопасность

1. Вилка электроинструмента должна соответствовать розетке. Никогда не переделывайте вилку. Не используйте никакие переходники для вилок инструментов с заземлением. Использование оригинальных вилок и соответствующих им розеток уменьшает риск поражения электрическим током.
2. Избегайте прикосновений к заземленным объектам, таким как трубы, радиаторы, плиты и холодильники. Риск поражения электрическим током выше, когда тело заземлено.
3. Не подвергайте электроинструменты воздействию дождя или влаги. При попадании воды в электроинструмент увеличивается риск поражения электрическим током.
4. Обращайтесь с кабелем аккуратно. Никогда не переносите, не тяните и не выключайте электроинструмент за кабель. Держите кабель подальше от источников тепла, масла, острых предметов или движущихся частей. Поврежденные или запутанные кабели повышают опасность поражения электрическим током.
5. Для работы с электроинструментом вне помещения используйте предназначенный для этого удлинительный кабель. Использование кабеля, подходящего для использования вне помещения, снижает риск поражения электрическим током.
6. Если использование электроинструмента в сыром помещении неизбежно, подключайте его через устройство защитного отключения (УЗО). Использование УЗО снижает риск поражения электрическим током.

2.ИНСТРУКЦИЯ ПО ТЕХНИКЕ БЕЗОПАСНОСТИ

Личная безопасность

1. При использовании электроинструмента будьте бдительны, следите за своими действиями и следуйте здравому смыслу. Не пользуйтесь электроинструментом, если вы устали или находитесь под воздействием наркотиков, алкоголя или медикаментов. Даже кратковременная невнимательность при работе с электроинструментом может привести к тяжелым травмам.
2. Используйте средства индивидуальной защиты. Всегда используйте защитные средства для глаз. Использование защитных средств, таких как респиратор, нескользкая защитная обувь, каска или средства защиты органов слуха в соответствующих условиях уменьшает риск получения травм.
3. Не допускайте непредвиденных запусков. Перед подключением инструмента к сети питания (или аккумулятору) и перед его переноской убедитесь, что выключатель находится в выключенном положении. Не держите палец на выключателе при переноске электроинструментов и не включайте вилку в розетку, если электроинструмент включен. Это может привести к несчастному случаю.
4. Перед включением электроинструмента снимите с него регулировочные инструменты и гаечные ключи. Регулировочный инструмент или гаечный ключ, оставленный на вращающейся части электроинструмента, может стать причиной травмы.
5. Не перенапрягайтесь. Всегда сохраняйте устойчивое положение и равновесие. Это позволит лучше контролировать электроинструмент в непредвиденных ситуациях.
6. Одевайтесь надлежащим образом. Не надевайте свободную одежду и украшения. Держите волосы, одежду и перчатки подальше от движущихся частей. Свободная одежда, украшения и

длинные волосы могут попасть в движущиеся части.

7. При наличии пылеулавливающих устройств убедитесь в том, что они подключены и правильно работают. Использование пылеулавливающих устройств снижает вред, причиняемый пылью.

Использование и обслуживание электроинструмента

1. Не прикладывайте к электроинструменту чрезмерных усилий. Используйте подходящий для ваших задач электроинструмент. Правильно выбранный электроинструмент более эффективен и безопасен при номинальной нагрузке.
2. Не используйте электроинструмент, если его выключатель неисправен. Электроинструменты с неисправным выключателем опасны и подлежат ремонту.
3. Перед регулировкой, сменой аксессуаров или хранением отключите электроинструмент от сети питания и/или аккумуляторов. Такие меры предосторожности уменьшают риск случайного запуска электроинструмента.
4. Храните неиспользуемые электроинструменты в местах, недоступных для детей, и не доверяйте электроинструмент лицам, не знакомым с ним и с этими инструкциями. Электроинструменты опасны в руках неподготовленных пользователей.
5. Выполняйте техническое обслуживание электроинструментов. Проверьте выравнивание и сцепление подвижных деталей, наличие поломок и прочие условия, которые могут повлиять на работу электроинструмента. Если электроинструмент поврежден, перед использованием его необходимо отремонтировать. Недостаточный уход за электроинструментом является причиной многих несчастных случаев.

6. Храните режущие инструменты в чистоте и заточенном состоянии. Правильно обслуживаемые и хорошо заточенные режущие инструменты меньше заклинивают и лучше контролируются.
7. Используйте электроинструмент, аксессуары, насадки и т. п. в соответствии с этими инструкциями, учитывая условия и специфику выполняемой работы. Использование электроинструмента для выполнения непредусмотренных операций может привести к опасным ситуациям.

Ремонт

Ремонт электроинструмента должен производиться квалифицированным специалистом с использованием только идентичных запасных частей. Это обеспечит безопасную работу электроинструмента.
Чтобы предотвратить возникновение опасной ситуации, замену кабеля питания должен выполнять производитель или его представитель.
Если угольные щетки необходимо заменить, это должен сделать квалифицированный специалист по ремонту (всегда заменяйте две щетки одновременно).
Дополнительные правила безопасности при использовании

вертикального кусторeза
ВАЖНО
Внимательно прочитайте перед использованием.
Сохраните для использования в будущем.
Рекомендации по безопасной эксплуатации

2.ИНСТРУКЦИЯ ПО ТЕХНИКЕ БЕЗОПАСНОСТИ

Обучение

Прежде чем приступать к эксплуатации оборудования, ознакомьтесь с руководством пользователя.

Подготовка

1. ДАННОЕ УСТРОЙСТВО МОЖЕТ НАНЕСТИ СЕРЬЕЗНЫЕ ТРАВМЫ. Внимательно прочитайте инструкцию для правильного использования, подготовки к работе, обслуживания, запуска и остановки кустореза. Ознакомьтесь со всеми элементами управления и научитесь правильному использованию кустореза.
2. Не позволяйте детям использовать кусторез.
3. Остерегайтесь воздушных линий электропередач.
4. Не используйте устройство, если рядом находятся люди, особенно дети.
5. Одевайтесь надлежащим образом. Не надевайте свисающую одежду или украшения, так как они могут попасть в движущиеся части. Рекомендуется использовать прочные перчатки, нескользкую обувь и защитные очки.
6. Если в режущем механизме застрял посторонний предмет либо в случае появления посторонних шумов или вибрации отключите двигатель и дождитесь, пока кусторез остановится. Отключите вилку от розетки электросети и выполните следующие действия:

– проверьте на наличие повреждений;
– проверьте наличие плохо закрепленных частей и при необходимости затяните их;
– убедитесь, что для замены или ремонта поврежденных частей использовались детали с аналогичными характеристиками.

2.ИНСТРУКЦИЯ ПО ТЕХНИКЕ БЕЗОПАСНОСТИ

Использование

1. Устройство нельзя использовать в целях, не указанных в данной инструкции. Строго соблюдайте все инструкции.
2. Отключайте устройство и отсоединяйте кабель от источника электропитания в следующих случаях:
- перед очисткой или устранением посторонних предметов;
- перед проверкой, обслуживанием или выполнением работ, связанных с устройством;
- перед регулировкой рабочего положения режущего инструмента;
- перед тем, как оставить устройство без присмотра.
3. Перед запуском устройства убедитесь, что оно находится в правильном рабочем положении. Не используйте устройство на ступенях или на лестнице.
4. Во время работы всегда следите за тем, чтобы устройство находилось в безопасном положении.
5. Не используйте устройство, если режущий инструмент поврежден или слишком изношен.
6. При использовании устройства всегда проверяйте, надежно ли закреплены рукоятки и защитные ограждения. Не используйте частично собранный или модифицированный без разрешения инструмент.
7. Во время работы всегда держите инструмент двумя руками за соответствующие рукоятки.
8. Всегда следите за происходящими вокруг вас событиями и помните о возможности возникновения опасных ситуаций, которые можно не заметить по причине шумной работы инструмента.

2.ИНСТРУКЦИЯ ПО ТЕХНИКЕ БЕЗОПАСНОСТИ

Обслуживание и хранение

1. Прежде чем выполнять обслуживание или осмотр устройства либо поместить его на хранение, выключите устройство, отсоедините от источника электропитания и убедитесь, что все движущиеся части неподвижны. Перед выполнением какой-либо проверки, настройки или т.п. дождитесь, пока устройство остынет.
2. Перед помещением устройства на хранение всегда дожидайтесь, пока оно остынет.
3. Во время транспортировки или хранения на режущий элемент должен быть надет транспортировочный чехол.
4. Используйте только запасные части и дополнительные приспособления, рекомендованные производителем.
5. Регулярно проверяйте и обслуживайте устройство. Ремонт устройства должен выполняться только в авторизованном сервисном центре или другим квалифицированным специалистом.
6. Если инструмент не используется, храните его в недоступном для детей месте.Дополнительные правила безопасности при использовании

Дополнительные правила безопасности при использовании вертикального кусторeза

1. Руки и ноги должны находиться на безопасном расстоянии от режущего элемента, особенно при включении инструмента.
2. Не пытайтесь брать или удалять обрезки во время работы устройства. Удаляйте обрезки, только когда устройство выключено и отключено от источника питания.
3. Во время использования устройства следите за тем, чтобы ваше положение было устойчивым и безопасным.
4. Регулярно проверяйте режущий элемент на наличие

повреждений. При наличии немедленно их устраните.
5. Не перегружайте устройство.
6. Если устройство чрезмерно вибрирует, немедленно проверьте его. Чрезмерная вибрация может нанести травмы.
7. Если режущий элемент заблокирован, выключите кусторез. Отключите его от источника питания и удалите засорение. Перед повторным использованием кустореза проверьте режущий элемент на наличие повреждений.
8. Следуйте инструкциям в разделе о выполнении обслуживания в данном руководстве. Не пытайтесь вносить какие-либо изменения в конструкцию устройства. Информация о выполнении обслуживания и ремонта приведена в данном руководстве по эксплуатации.
9. Заранее ознакомьтесь с правилами экстренного отключения устройства при возникновении непредвиденных ситуаций.
10. Не оставляйте под дождем. Не используйте устройство для резки влажных живых изгородей и кустов.
11. Используйте устройство только при дневном свете или хорошем искусственном освещении.
12. При длительном использовании производимые устройством вибрации могут вызвать у оператора ряд синдромов, известных как вибрационная болезнь (например, побеление пальцев), а также определенные заболевания, такие как синдром запястного канала.

- Чтобы уменьшить риск подобных заболеваний, всегда надевайте защитные перчатки и держите руки в тепле во время использования устройства.
- К симптомам вибрационной болезни относятся: покалывание и онемение в пальцах, частичная потеря осязания, ослабевание рук, побеление пальцев (побледнение), затем пальцы становятся

красными и болезненно восстанавливаются (особенно на холоде и в воде, обычно сначала только на кончиках). В случае появления таких симптомов немедленно обратитесь за медицинской помощью.

13. Удлинительные кабели, используемые для данного устройства, должны быть предназначены для использования вне помещений, иметь оболочку из ПВХ стандартной прочности и площадь сечения не менее 1,5 мм2 при длине до 15 м и не менее 2,5 мм2 при длине от 15 до 40 м.

Снижение уровней вибрации и шума

Чтобы снизить воздействие шума и вибрации, ограничьте время эксплуатации, используйте режимы с низким уровнем вибрации и шума и носите средства индивидуальной защиты.
Учтите следующие рекомендации, чтобы свести к минимуму риск воздействия вибрации и шума.

1. Используйте устройство только по назначению, согласно его конструкции и настоящим инструкциям.
2. Убедитесь, что устройство находится в надлежащем состоянии и хорошо обслуживается.
3. Используйте для инструмента правильные насадки и проверяйте их состояние.
4. Прочно держите рукоятки и поверхности захвата.
5. Обслуживайте инструмент в соответствии с данными инструкциями и хорошо смазывайте (при необходимости).
6. Планируйте рабочий график так, чтобы распределить использование инструментов с высокой вибрацией на длительное время.

2.ИНСТРУКЦИЯ ПО ТЕХНИКЕ БЕЗОПАСНОСТИ

Чрезвычайные ситуации

Ознакомьтесь с правилами использования этого устройства в настоящем руководстве. Запомните инструкции по технике безопасности и точно соблюдайте их. Это поможет предотвратить риск и опасные ситуации.

1. При использовании этого устройства будьте внимательны, чтобы своевременно определить и устранить риски. Быстрое вмешательство может предотвратить серьезные травмы или нанесение материального ущерба.
2. При любой неисправности выключайте инструмент и отсоединяйте его от источника питания. Поручите проверку устройства квалифицированному специалисту и при необходимости отремонтируйте до повторного ввода в эксплуатацию.

Остаточные риски

Даже при эксплуатации данного устройства с соблюдением всех требований безопасности остаются потенциальные риски получения травм и ущерба. Далее перечислены опасные ситуации, которые могут возникнуть в связи с конструкцией и назначением данного устройства.

1. Нарушения здоровья в связи с вибрацией, если устройство используется длительное время или неправильно управляется или обслуживается.
2. Травмы и повреждения имущества, связанные с поломками режущих частей инструмента или с непредвиденным воздействием других объектов во время использования.
3. Опасность получения травм и повреждения имущества от отбрасываемых устройством предметов.

1. Режущий элемент
2. Вентиляционные отверстия
3. Кнопка блокировки регулятора угла
4. Упор
5. Стопорная муфта
6. Удлинитель штанги
7. Фиксатор регулировки длины
8. Штанга / Поверхность захвата
9. Петля
10. Кнопка блокировки
11. Выключатель
12. Задняя рукоятка
13. Защитная скоба
    а.Держатель кабеля
14. Кабель питания с вилкой
15. Ременная обвязка
    а.Крепежный карабин
16. Чехол режущего элемента

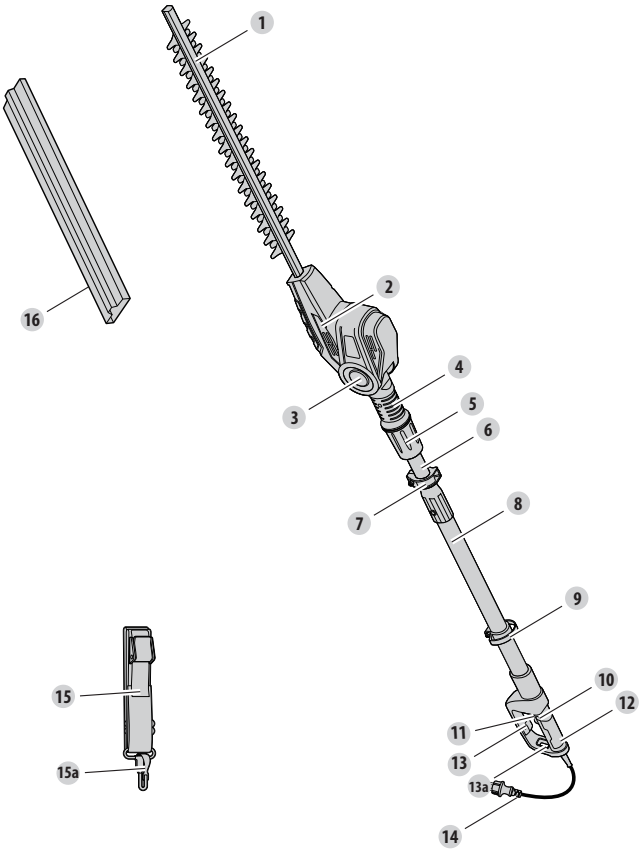

4.ТЕХНИЧЕСКИЕ ХАРАКТЕРИСТИКИ

Модель	**ETHT2-50.3**
Номинальное напряжение, частота	220-240V~50HZ
Номинальная потребляемая мощность	500 Вт
Номинальная скорость без нагрузки n0	3300 мин$^{-1}$
Макс. длина резания	384 мм
Зазор между лезвиями	22мм
Класс защиты	Класс II
Угол регулировки режущего элемента	-90°/-60° / -30° / 0° / 30° / 60°
Масса прибл.	4.2 кг
Уровень звукового давления LpA	90.30 дБ (A)
Погрешность KpA	2.5 дБ (A)
Измеренный уровень звуковой мощности LWA	98 дБ (A)
Погрешность K (м/с^2)	K=1.5 м/с^2
Гарантированный уровень звуковой мощности LWA	100 дБ (A)
Передняя рукоятка (поверхность захвата) ah	1.692 м/с^2
Задняя рукоятка ah	1.5 м/с^2
Погрешность K	1.5 м/с^2

RU

Показатели уровня шума определены в соответствии с кодом проверки шума, указанным в стандарте EN ISO 10517, с использованием основных нормативов EN ISO 11094 и EN ISO 3744.

Уровень интенсивности звука для оператора может превышать 80 дБ (A), поэтому необходимы средства защиты органов слуха.

Указанное значение вибрации определено в соответствии со стандартным методом испытаний (EN 60745) и может использоваться для сравнения одного устройства с другим. Указанное значение вибрации также может использоваться для предварительной оценки уровня воздействия.

ПРЕДУПРЕЖДЕНИЕ! Реальное вибрационное воздействие при использовании инструмента может отличаться от заявленного в зависимости от способа использования инструмента. Необходимо определить меры безопасности для защиты оператора на основе оценки воздействия в реальных условиях использования (учитывая все периоды рабочего цикла — время, когда инструмент выключен и когда он работает вхолостую, а также время запуска).
В зависимости от фактического использования оборудования показатели вибрации могут отличаться от заявленных. Принимайте надлежащие меры для защиты от воздействия вибрации. Принимайте в расчет весь процесс работы, включая время, когда устройство работает на холостом ходу или выключено. К надлежащим мерам относится плановое техническое обслуживание и уход за инструментом и принадлежностями, поддержание рук в тепле, периодические перерывы и надлежащее планирование технологического процесса.

Использование

1. Отрегулируйте штангу до необходимой длины, как указано в инструкции по сборке.
2. Перед началом работы обрежьте с помощью подходящего секатора и удалите ветки, толщина которых превышает допустимую для данного устройства.
3. Всегда крепко держите устройство обеими руками за поверхности захвата и рукоятку. Запрещается использовать устройство, удерживая его только одной рукой!
4. Сначала постригите растительность по бокам в направлении снизу вверх. Это предотвратит падение обрезков на поверхность, которая будет обработана далее.
5. После обработки боковых поверхностей перейдите к верхней части.
6. При обрезке широких живых изгородей, когда обрабатываемая область находится в зоне видимости, плавно перемещайте лезвие колебательными движениями, следуя форме живой изгороди или кустарника. Для оптимальной производительности рекомендуется слегка наклонять лезвие вниз в направлении движения.

7. При обрезке высоких изгородей и в условиях недостаточной видимости обрабатываемого участка медленно перемещайте устройство вперед.
8. Не спешите и не пытайтесь обрезать слишком большой объем за один проход.
9. Если обрабатываемая поверхность слишком длинная, выполняйте обрезку поэтапно; мелкие обрезки облегчают изготовление компоста.

ОБСЛУЖИВАНИЕ

1. Перед каждым использованием и после него проверяйте инструмент и принадлежности (или насадки) на предмет износа и повреждений. При необходимости заменяйте их на новые согласно описанию в этом руководстве по эксплуатации. Соблюдайте технические требования.
2. Хранение и транспортировка

Хранение

1) Выключите устройство и отсоедините его от источника питания.
2) Очистите устройство, как описано выше.
3) Закройте режущий элемент чехлом.
4) Храните устройство и принадлежности к нему в темном, сухом, проветриваемом месте, не подверженном воздействию низкой температуры.
5) Всегда храните устройство в недоступном для детей месте. Идеальная температура хранения — от 10 до 30°C.
6) Рекомендуется использовать для хранения оригинальную упаковку или накрывать устройство подходящей тканью или чехлом для защиты от пыли.

Транспортировка

1) Выключите устройство и отсоедините его от источника питания.
2) Закройте режущий элемент чехлом.
3) Всегда переносите устройство за поверхность захвата и заднюю рукоятку.
4) Защищайте устройство от сильных воздействий или вибраций, которые могут возникнуть при перевозке транспортными средствами.
5) Закрепите устройство, чтобы предотвратить соскальзывание или падение.

5.УСТРАНЕНИЕ НЕПОЛАДОК

⚠ Типичные неполадки пользователи часто могут определить и устранить сами. Поэтому проверьте устройство с помощью данного раздела. В большинстве случаев проблему можно быстро решить. проблему можно быстро решить.

Проблема	Возможная причина	Решение
Устройство не запускается.	Устройство не подключено к источнику питания.	Подсоедините к источнику питания.
	Неисправность кабеля питания или вилки.	Обратитесь к специалисту-электрику.
	Другая электрическая неисправность устройства.	Обратитесь к специалисту-электрику.
Устройство не достигает полной мощности.	Удлинитель не предназначен для работы с этим устройством.	Используйте подходящий удлинитель.
	Источник питания (например, генератор) дает слишком низкое напряжение.	Подключите устройство к другому источнику питания.
	Вентиляционные отверстия заблокированы.	Подключите устройство к другому источнику питания.
Неудовлетворительный результат.	Режущий элемент изношен или поврежден.	Замените его на новый. Замену должен выполнить специалист авторизованного сервисного центра.
	Толщина веток превышает возможности устройства.	Обрезайте только ветки, соответствующие возможностям устройства.
Сильная вибрация или шум.	Режущий элемент поврежден.	Замените его на новый. Замену должен выполнить специалист авторизованного сервисного центра.
	Болты или гайки ослабли.	Затяните болты и гайки.

RU

6.УТИЛИЗАЦИЯ И ПЕРЕРАБОТКА



Устройство поставляется в упаковке, защищающей его от повреждений во время транспортировки. Сохраняйте упаковку до тех пор, пока не убедитесь, что все детали устройства имеются в наличии и устройство функционирует должным образом. После этого сдайте упаковку на переработку.

Отслужившие устройства подлежат переработке в соответствии с требованиями директивы 2012/19/EU к утилизации отходов электрического и электронного оборудования (WEEE) и поэтому их нельзя выбрасывать вместе с бытовыми отходами. Просим помочь нам и внести свой вклад в экономию ресурсов и защиту окружающей среды. Передайте данное устройство в специальный центр переработки (если таковой имеется поблизости).

7.ГАРАНТИЯ

1. Продукция компании STERWINS разработана в соответствии с высшими стандартами качества для бытовых инструментов. Компания STERWINS предоставляет на свои продукты 36-месячную гарантию со дня приобретения. Эта гарантия распространяется на все дефекты материалов и производства, которые могут возникнуть. Никакие другие претензии любого вида, прямые или косвенные, относящиеся к людям или материалам, не могут быть удовлетворены.
2. В случае возникновения проблемы или обнаружения дефекта необходимо прежде всего обратиться к дилеру компании STERWINS. В большинстве случаев дилер компании STERWINS может решить проблему или устранить дефект.
3. Ремонт или замена деталей не продлевают изначальный срок гарантии.
4. Гарантия не распространяется на дефекты, возникшие вследствие износа или неправильного обращения. Кроме прочего, это касается неисправностей, связанных с износом выключателей, защитных цепей и двигателей.
5. Претензия в рамках гарантийных обязательств может быть принята только при следующих условиях.

• Имеется подтверждение даты покупки в виде чека.
• Никакой ремонт и/или замена частей устройства не проводились третьими лицами.
•Инструмент использовался должным образом (не перегружался и на него не устанавливались комплектующие сторонних производителей).
• Нет следов повреждений вследствие внешних воздействий, таких как песок или камни.
•Нет следов повреждений вследствие несоблюдения инструкций по технике безопасности и правил эксплуатации.

6. Условия гарантийного обслуживания включают наши правила продажи и поставки.
7. Неисправные инструменты, подлежащие возврату в компанию STERWINS через дилера STERWINS, компания STERWINS принимает при условии надлежащей упаковки изделия. При возврате товаров непосредственно в компанию STERWINS они принимаются только при условии оплаты покупателем расходов на транспортировку.
8. Компания STERWINS не принимает продукцию, не упакованную должным образом.

RU

8.ИЗОБРАЖЕНИЕ В РАЗОБРАННОМ ВИДЕ И СПИСОК ЧАСТЕЙ УСТРОЙСТВА

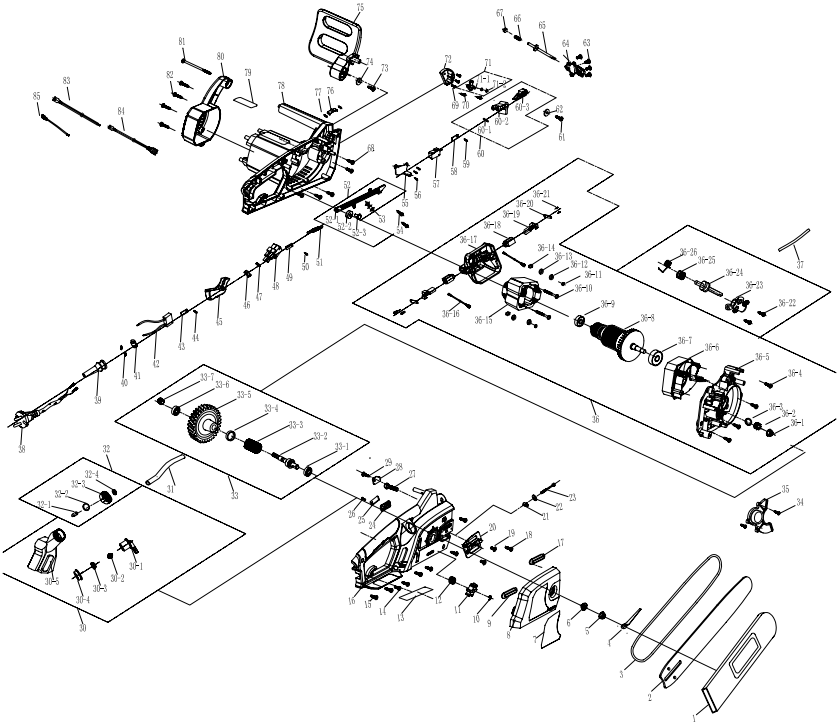

RU

8.ИЗОБРАЖЕНИЕ В РАЗОБРАННОМ ВИДЕ И СПИСОК ЧАСТЕЙ УСТРОЙСТВА

Номер детали	Описание	Номер детали	Описание
1	Кабель	32	Кнопка
2	Муфта кабеля	33	Опора двигателя
3	Мягкая рукоятка	33,1	Винт
4	Соединитель	33.2	Опора угольной щетки
5	Переключатель	33.3	Корпус угольной щетки
6	Зажим кабеля	33.4	Вкладыш
7	Возвратная пружина	33.5	Угольная щетка
8	Самоблокирующаяся кнопка	33.6	Статор корпуса угольной щетки
9	Левая рукоятка	33.7	Ветрозащитный экран
10	Амортизирующий элемент	33.8	Подшипник
11	Кольцо ремня в сборе	33.9	Ротор
11.1	Винт	33.10	Конец основания зубцов
11.2	Кольцо ремня	33.11	Винт
11.3	Шестигранная гайка	33.12	Алюминиевый каркас
11.4	Ремень	33.13	Масляный подшипник
12	Пружинное соединение	33.14	Винт
13	Муфта трубки	33.15	Дефлектор редуктора
14	Компоненты телескопической штанги	33.16	Винт
14.1	Компоненты телескопической штанги	33.17	Уплотнитель
14.2	Кольцо	33.18	Соединительная линия в сборе
14.3	Соединительная скоба	33.19	Катушка индуктивности
14.4	Установочный штифт	33.20	Катушка индуктивности
14.5	Стопорная гайка	34	Цилиндрический штифт
14.6	Цилиндрический штифт	35	Чехол режущего элемента
14.7	Кнопка регулировки	36	Редуктор в сборе
14.8	Болт	36.1	Выходной вал
15	Конденсатор	36.2	Большая шестерня
16	Кольцо	36.3	Эксцентрик
17	Винт	36.4	Режущий элемент в сборе
18	Винт	36.5	Панель
19	Правая рукоятка	36.6	Панель
20	Пружина переключателя	36.7	Ось с пружинным кольцом
21	Кнопка переключателя	36.8	Шплинт
22	Конденсатор	37	Блок фиксации подшипников
23	Пружинное соединение	38	Подшипник
24	Большой трубный соединитель в сборе	39	Правая часть корпуса
25	Правая вспомогательная рукоятка	40	Пружина
26	Самоконтрящаяся гайка	41	Желтые смазочные трубки
27	Кнопка	42	Термоусадочная трубка
28	Левая вспомогательная рукоятка	43	Гнездовой контакт
29	Уплотнитель		
30	Винт		
31	Левая часть корпуса		

9.ДЕКЛАРАЦИЯ СООТВЕТСТВИЯ НОРМАМ ЕС

ADEO Services
135 Rue Sadi Carnot — CS 00001
59790 RONCHIN — France (Франция)

Заявляем, что нижеуказанное изделие:
Электрический вертикальный кусторез
Модель: ETHT2-50.3
Удовлетворяет требованиям директив Совета:
2006/42/EC — Директива о механическом оборудовании
2014/30/EU — Директива по электромагнитной совместимости
2000/14/EC и 2005/88/EC
Измеренный уровень звуковой мощности: 98 дБ (A)
Гарантированный уровень звуковой мощности: 100 дБ(A)
Директива ЕС об ограничении использования некоторых вредных веществ в электрическом и электронном оборудовании 2011/65/EU
А также соответствует следующим нормам:
EN 60745-1 : 2009+A11
EN ISO 10517:2009+A1
EN 55014-1:2006/A2:2011
EN 55014-2:1997/A2:2008
EN 62321: 2009
EN 61000-3-2:2014
EN 61000-3-3:2013
IEC 62321:2008
IEC 62321-5:2013

Должность подписавшего:



Bruno POTTIE
Директор по
международным закупкам
ADEO SERVICES

2016-09-30

Серийный номер: см. на задней странице обложки.

Две последние цифры года присвоения маркировки CE: 16

RU

УМОВНІ ПОЗНАЧЕННЯ


Прочитайте інструкцію з експлуатації.


Увага / Попередження


Надягайте захисні окуляри.
Надягайте засоби захисту органів слуху.
Надягайте шолом-каску.


Користуйтесь респіратором.


Надягайте засоби захисту органів слуху.


Надягайте захисне, нековзне взуття.


Надягайте одяг, який щільно облягає тіло.


Перед складанням, чищенням, регулюванням, обслуговуванням, зберіганням та транспортуванням вимкніть інструмент і вийміть вилку з розетки.


Бережіть електроінструмент від дощу та вологи.


Тримайте пальці подалі від ріжучого приладдя, що рухаються!


Стороннім забороняється перебувати поруч.
Вийміть вилку з розетки, якщо шнур живлення пошкоджений або заплутаний. НЕ ТОРКАЙТЕСЯ ШНУРА ДО ВІДКЛЮЧЕННЯ ВІД МЕРЕЖІ ЖИВЛЕННЯ.





Попередження! Небезпека від повітряних ліній електропередачі! Тримайте мінімальну дистанцію 10 м.


Ризик ураження електричним струмом.


Клас II Подвійна ізоляція.


Виріб відповідає спеціальним Європейським директивам; проведена нормативна процедура оцінки відповідності.


Символ WEEE. Не викидайте відпрацьовані електричні вироби разом з побутовими відходами. Віддавайте на вторинну переробку у відповідні заклади. Зверніться за порадою щодо утилізації до місцевих органів влади або роздрібних продавців.

UK

ЗМІСТ

1. Використання за призначенням
2. Правила техніки безпеки
3. Знайомство з інструментом
4. Технічні характеристики
5. Усунення несправностей
6. Утилізація та переробка
7. Гарантія
8. Зображення в розібраному виді та список деталей
9. Декларація про відповідність стандартам ЄС

1.ВИКОРИСТАННЯ ЗА ПРИЗНАЧЕННЯМ

Цей електричний кущоріз ETHT2-50.3 має номінальну споживану потужність 500 Вт.
Цей продукт призначений для різання та обрізання високих і широких живоплотів, кущів і чагарників в домашніх садах. Не перевищуйте максимальну потужність різання: Забороняється різати гілки з потужністю інструмента, що перевищує вказану.
Забороняється використовувати кущоріз під час дощу або в умовах підвищеної вологи.
В цілях безпеки перед першим використанням обов'язково прочитайте цю інструкцію з експлуатації та дотримуйтесь її.
Цей продукт призначений для приватного домашнього використання, не для комерційних цілей. Забороняється використовувати інструмент для будь-яких інших цілей, крім описаних.

2.ПРАВИЛА ТЕХНІКИ БЕЗПЕКИ

Загальні попередження щодо безпеки в роботі з електроінструментами

ПОПЕРЕДЖЕННЯ Прочитайте всі вказівки щодо безпеки й інструкції. Недотримання попереджень та інструкцій може призвести до ураження електричним струмом, пожежі та/або серйозним травмам.

Зберігайте всі попередження та інструкції для подальшого використання.

Термін «електроінструмент» у попередженнях стосується електричного інструмента, що працює від електромережі (через шнур) або від акумулятора (без шнура).

Безпека робочої зони

1. Тримайте робочу зону чистою та добре освітленою. Неприбрана або погано освітлена робоча зона може стати причиною нещасного випадку.
2. Не працюйте з інструментом у вибухонебезпечному середовищі, наприклад за наявності легкозаймистих рідин, газів або пилу. Під час роботи електроінструмента утворюються іскри, від яких можуть зайнятися пил або випари.
3. Дітям і стороннім особам заборонено перебувати поруч з електроінструментом, що працює. Це може відволікати вас і призвести до втрати контролю.

UK

2.ПРАВИЛА ТЕХНІКИ БЕЗПЕКИ

Електробезпека

1. Штепсельні вилки електроінструмента повинні підходити до розеток. Заборонено модифікувати вилку будь-яким чином. Не використовуйте жодні перехідники для роботи із заземленими електроінструментами. Вилки та розетки, в які не вносилися зміни, зменшують ризик ураження електричним струмом.
2. Уникайте контакту частин тіла із заземленими поверхнями, такими як труби, батареї, решітки й холодильники. У разі заземлення тіла збільшується ризик ураження електричним струмом.
3. Бережіть електроінструмент від дощу та вологи. Вода, що потрапила в електроінструмент, підвищує ризик ураження електричним струмом.
4. Не використовуйте шнур живлення з порушенням норм експлуатації. Не використовуйте його для перенесення чи перетягування інструмента та виймання штепселя з розетки. Бережіть шнур живлення від дії тепла, мастил, гострих країв та рухомих частин. Пошкоджені або заплутані шнури живлення підвищують ризик ураження електричним струмом.
5. Під час роботи з електроінструментом надворі використовуйте подовжувач, який призначений для зовнішніх робіт. Використання шнура, призначеного для зовнішніх робіт, зменшує ризик ураження електричним струмом.
6. Якщо роботи з електроінструментом у вологому середовищі не уникнути, скористайтеся пристроєм захисного вимкнення (ПЗВ). Використання такого пристрою зменшує ризик ураження електричним струмом.

2.ПРАВИЛА ТЕХНІКИ БЕЗПЕКИ

Індивідуальна техніка безпеки

1. Під час роботи з електроінструментом будьте уважними, слідкуйте за своїми діями та мисліть розсудливо. Не працюйте з електроінструментом, якщо ви втомлені, перебуваєте під дією наркотичних засобів, алкоголю чи медикаментів. Навіть миттєва втрата пильності під час роботи з електроінструментами може стати причиною важкої травми.
2. Використовуйте засоби особистого захисту. Завжди надягайте захисні окуляри. Використання у відповідних умовах таких захисних засобів як протипиловий респіратор, нековзне захисне взуття, шолом-каска і навушники допоможе зменшити ризик травмування.
3. Уникайте випадкового запуску мотора. Переконайтесь, що перемикач знаходиться у положенні «вимк.» перед підключенням до джерела живлення та/або акумулятора, підняттям та перенесенням інструменту. Якщо переносити електроінструмент, тримаючи палець на перемикачі живлення, або підключати його до джерела живлення, коли перемикач живлення перебуває в положенні «увімкнено», це може призвести до травмування.
4. Перш ніж вмикати електроінструмент приберіть всі регулювальні клинці або гайкові ключі. Якщо залишити такий ключ на рухомій частині електроінструмента, це може призвести до травмування.
5. Не дотягуйтесь. Завжди міцно стійте на ногах і втримуйте рівновагу. Це дозволяє краще керувати електроінструментом у разі виникнення непередбачуваних ситуацій.
6. Одягайтеся належним чином. Не носіть вільний одяг або біжутерію. Ваші волосся, одяг та рукавиці мають знаходитись на безпечній відстані від рухомих частин. Вільний одяг, біжутерія чи довге волосся можуть потрапити в рухомі частини.

7. Якщо пристрої обладнано системою видалення пилу, перевірте, чи правильно її підключено, і чи ви використовуєте її належним чином. Використання пристрою для збору пилу може зменшити небезпеку, пов'язану з пилом.

Користування та догляд за електроінструментом

1. Не застосовуйте силу до електроінструмента. Використовуйте належний електроінструмент відповідно до потреби. Правильно підібраний електроінструмент допоможе краще і безпечніше зробити роботу із швидкістю, яка для нього передбачена.
2. Не використовуйте електроінструмент, якщо перемикач не вмикає або не вимикає його. Усі електроінструменти, якими неможливо керувати за допомогою перемикача, становлять небезпеку й підлягають ремонту.
3. Перш ніж проводити будь-які налаштування, замінювати приладдя, а також перед зберіганням вийміть вилку з розетки або акумулятор з інструмента. Такі запобіжні заходи техніки безпеки зменшують ризик випадкового запуску електроінструмента.
4. Тримайте інструменти, що не використовуються, подалі від дітей і не дозволяйте особам, які не мають досвіду роботи з такими інструментами або не знайомі з цими інструкціями, користуватись електроінструментом. Електроінструменти становлять небезпеку в руках недосвідчених користувачів.
5. Виконуйте належне технічне обслуговування електроінструментів. Перевіряйте його на предмет розладнання чи блокування рухомих частин, а також будь-яких обставин, які можуть вплинути на роботу інструмента. У разі пошкоджень електроінструмент слід здати в ремонт, перш ніж користуватися ним. Часто нещасні випадки трапляються внаслідок неналежного технічного

обслуговування електроінструментів.

6. Тримайте ріжучі інструменти гострими й чистими. Належним чином доглянуті ріжучі інструменти з гострими краями рідше блокуються, їх легше контролювати.
7. Користуйтеся електроінструментом, аксесуарами та насадками для інструмента згідно з цією інструкцією, зважаючи на робочі умови та роботу, яку слід виконати. Використання електроінструмента всупереч призначенню може стати причиною виникнення небезпечних ситуацій.

Обслуговування

Обслуговування електроінструментів повинен виконувати кваліфікований ремонтник з використанням лише ідентичних запасних частин. Це забезпечить нормальну роботу інструмента. Якщо необхідно замінити шнур живлення, слід звернутись до виробника або його представника для того, щоб уникнути небезпеки Якщо вугільні щітки необхідно замінити, це має робити кваліфікований фахівець з ремонту (завжди замінюйте одночасно обидві щітки).

Додаткові попередження щодо безпеки роботи із штанговим кущорізом

ВАЖЛИВО

Прочитайте уважно перед використанням

Зберігайте для подальшого використання

Практика безпечної експлуатації

2.ПРАВИЛА ТЕХНІКИ БЕЗПЕКИ

Навчання

Перед першим використанням цього інструмента ознайомтеся з інструкцією для користувача.

Підготовка

1. КУЩОРІЗ МОЖЕ ЗАВДАТИ СЕРЙОЗНОЇ ТРАВМИ. Уважно прочитайте інструкції для правильного поводження, підготовки, обслуговування, запуску і зупинки інструмента. Ознайомтесь з усіма засобами керування та правилами належного користування інструментом.
2. Не дозволяйте дітям користуватися кущорізом.
3. Остерігайтеся повітряних ліній електропередачі.
4. Не приступайте до роботи, коли поруч знаходяться люди, особливо діти.
5. Одягайтеся належним чином! Не носіть вільний одяг і біжутерію, вони можуть потрапити в рухомі деталі. Рекомендується надягати міцні рукавички, нековзне взуття і захисні окуляри.
6. Якщо різальний механізм наштовхується на будь-які сторонні предмети або якщо кущоріз видає незвичні звуки чи вібрує, відключіть джерело живлення та дайте інструменту зупинитися. Вийміть вилку з розетки та дійте таким чином:

- огляньте інструмент на наявність пошкоджень;
- перевірте та закріпіть деталі, якщо є незакріплені;
- відремонтуйте або замініть пошкоджені частини на запасні з такими самими характеристиками.

2.ПРАВИЛА ТЕХНІКИ БЕЗПЕКИ

Експлуатація

1. Забороняється використовувати цей інструмент для цілей, крім описаних в цій інструкції. Дотримуйтесь всіх інструкцій.
2. Зупиніть інструмент і вийміть вилку з розетки перед
- чищенням або усуненням засмічення;
- перевіркою, техобслуговуванням або роботою з кущорізом;
- регулюванням робочого ріжучого приладдя;
- тим, як залишити інструмент без нагляду.

3. Перед запуском мотора переконайтесь, що кущоріз правильно розташований у спеціально розробленому робочому положенні. Не використовуйте цей інструмент на східцях або драбині.
4. Під час роботи з кущорізом слідкуйте за тим, щоб робоче положення було стійким і безпечним.
5. Ніколи не використовуйте інструмент, в якого пошкоджений або надмірно зношений ріжучий пристрій.
6. Під час використання інструмента завжди перевіряйте, чи встановлені всі ручки та захисні щитки. Ніколи не намагайтесь користуватись некомплектним інструментом або таким, у який внесено непогоджені модифікації.
7. Під час роботи з кущорізом тримайте його двома руками за дві ручки.
8. Завжди контролюйте оточення й будьте готові до можливих небезпек, яких можете не почути через шум інструмента.

Технічне обслуговування та зберігання

1. Коли ви зупиняєте кущоріз для обслуговування, огляду або зберігання, вимкніть інструмент, вийміть вилку з розетки і переконайтесь, що всі рухомі частини зупинились. Перед проведенням огляду, налаштувань тощо дайте інструменту

охолонути.
2. Завжди дайте інструменту охолонути перед тим як покласти на зберігання.
3. Для транспортування або зберігання зажди надягайте транспортний захист ріжучого приладдя.
4. Використовуйте лише рекомендовані виробником запасні деталі та приладдя.
5. Регулярно оглядайте та виконуйте обслуговування кущоріза. Ремонтуйте інструмент тільки в авторизованому сервісному центрі або у спеціаліста аналогічної кваліфікації.
6. Коли інструмент не використовується, зберігайте його у недоступному для дітей місці.

Додаткові попередження щодо безпеки роботи із штанговим кущорізом

1. Завжди тримайте руки та ноги подалі від ріжучого приладдя, особливо при увімкненні інструмента.
2. Не ловіть і не прибирайте обрізки, коли інструмент працює. Прибирайте обрізки тільки тоді, коли інструмент вимкнений та відключений від джерела живлення.
3. Під час роботи з кущорізом ваше робоче положення має бути безпечним. .
4. Регулярно перевіряйте ріжуче приладдя на наявність пошкодження, у разі виявлення такого пошкодження його слід негайно здати в ремонт.
5. Не перевантажуйте інструмент.
6. Негайно перевірте інструмент, якщо він починає незвичайно вібрувати. Надмірна вібрація може призвести до травми.
7. Якщо ріжуче полотно було заблоковано, негайно вимкніть інструмент. Вийміть вилку з розетки і усуньте причину блокування.

2.ПРАВИЛА ТЕХНІКИ БЕЗПЕКИ

Перед подальшим використанням інструмента перевірте ріжуче полотно на наявність пошкоджень.

8. Дотримуйтесь інструкцій з технічного обслуговування та ремонту для цього інструмента. Ніколи не модифікуйте інструмент. Інформація щодо технічного обслуговування та ремонту наведена в цій інструкції з експлуатації.
9. Вивчіть, як швидко зупинити інструмент у разі надзвичайної ситуації.
10. Не використовувати під час дощу. Не обрізуйте інструментом вологі кущі.
11. Використовуйте інструмент тільки при денному світлі або при гарному штучному освітленні.
12. При тривалому використанні інструмента на користувача діє вібрація, яка може викликати стан, відомий як вібраційне захворювання, наприклад, біліють пальці, а також специфічне захворювання, наприклад, тунельний синдром зап'ястка.

- Зоб зменшити цей ризик при використанні інструмента, завжди надягайте захисні рукавиці та тримайте руки в теплі.
- Симптоми вібраційного захворювання включають в себе будь-яку комбінацію з наступних: поколювання та оніміння в пальцях рук; втрата відчування речей належним чином; втрата сили в руках; пальці біліють (збліднення шкіри), а потім при відновленні стають червоними і болять (особливо на холоді та при вологості, та, ймовірно, спочатку тільки на кінчиках). Якщо з'явилися такі симптоми, негайно зверніться до лікаря.

13. Використовуйте тільки ПВХ-подовжувачі для зовнішнього використання з площею поперечного перерізу не менше 1,5 мм^2 для подовжувача довжиною до 15 метрів і 2,5 мм^2 для подовжувача довжиною від 15 до 40 метрів.

Зменшення вібрації та шуму

Для зменшення впливу шуму та вібрації обмежте час роботи, використовуйте режими роботи з низьким рівнем шуму та вібрації і надягайте засоби індивідуального захисту.
Візьміть до відома наступне, щоб звести до мінімуму ризики впливу вібрації та шуму.

1. Використовуйте інструмент тільки відповідно до його призначення та цієї інструкції.
2. Переконайтесь, що інструмент знаходиться у гарному стані та гарно обслуговується.
3. Використовуйте правильне приладдя для інструмента і переконайтесь, що воно знаходиться у гарному стані.
4. Міцно тримайте інструмент за ручку/поверхню захоплення
5. Обслуговуйте цей інструмент згідно з цією інструкцією та гарно змазуйте його (у разі потреби).
6. Плануйте свій робочий графік, щоб у випадку впливу високої вібрації ви мали більше часу на відпочинок.

Непередбачувана ситуація

Ознайомтесь з використанням цього інструмента за допомогою цього посібника з експлуатації. Запам'ятайте інструкції з техніки безпеки і точно дотримуйтесь їх. Це допоможе запобігти ризикам і небезпеці.

1. Завжди будьте напоготові при використанні цього інструмента, щоб ви заздалегідь змогли розпізнати і справитись з ризиками. Швидке втручання може запобігти серйозним травмам і пошкодженню майна.
2. Якщо є будь-які несправності, відключіть інструмент та від'єднайте його від джерела живлення. Перед новим

використанням інструмент повинен перевірити кваліфікований спеціаліст і відремонтувати його у разі потреби.

Залишкові ризики

Навіть якщо ви використовуєте цей інструмент у відповідності з усіма вимогами з техніки безпеки, залишається потенційний ризик отримання травм і пошкодження майна. У зв'язку з конструкцією і дизайном інструмента можуть виникнути наступні загрози:

1. Шкода здоров'ю внаслідок вібрації, якщо інструмент використовується протягом тривалого періоду часу або управляється не адекватно або обслуговується не належним чином.
2. Травми і пошкодження майна через зламане ріжуче полотно або раптовий співудар о приховані об'єкти під час експлуатації.
3. Небезпека отримання травми і матеріального збитку через предмети, що відлітають.

3.ЗНАЙОМСТВО З ІНСТРУМЕНТОМ

1. Полотно ножа
2. Вентиляційні отвори
3. Кнопка-фіксатор регулятора кута
4. Опора
5. Стопорна втулка
6. Подовжувач штанги
7. Стопорний затискач регулятор довжини
8. Штанга / поверхня захоплення
9. Петля
10. Кнопка розблокування
11. Перемикач On/Off (Увімк./Вимк.)
12. Задня ручка
13. Захисна ручка
    a.Фіксатор шнура живлення
14. Шнур живлення з вилкою
15. Ремінь
    a.Стопорний хомут
16. Чохол для ножа

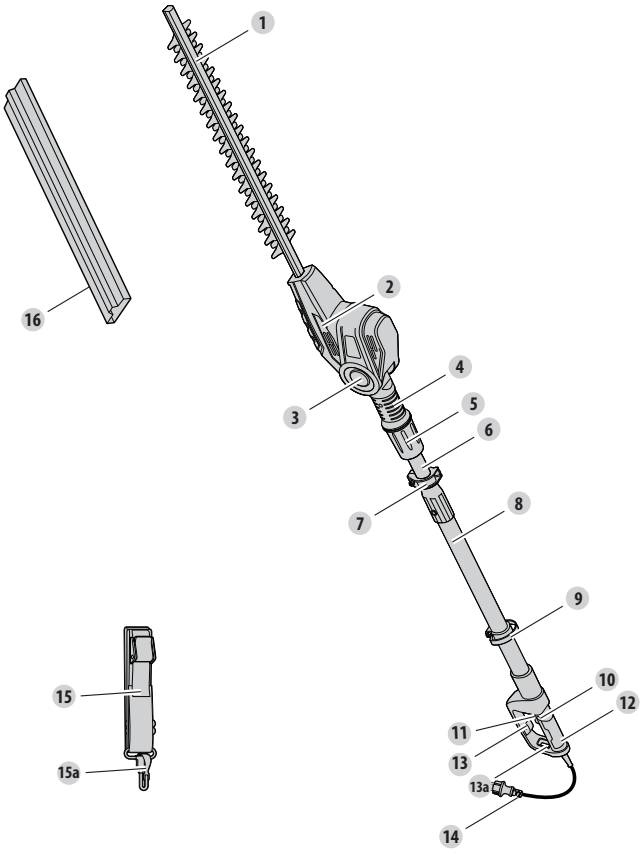

UK

4. ТЕХНІЧНІ ХАРАКТЕРИСТИКИ

Модель	**ETHT2-50.3**
Номінальна напруга / частота	220 – 240 В~ 50 Гц
Номінальна споживана потужність	500 Вт
Швидкість холостого ходу n0	3300 хв-1
Макс. довжина різання	384 мм
Зазор між лезами	22 мм
Клас захисту	Клас II
Регулювання кута головки ножа	-90°/-60° / -30° / 0° / 30° / 60°
Маса бл.	4.2 кг
Рівень акустичного тиску LpA	90.30 дБ(A)
Похибка KpA	2.5 дБ(A)
Livello di potenza sonora misurato LWA	98dB(A)
Похибка K (м/с²)	K=1.5 м/с²
Гарантований рівень звукової потужності LwA	100 дБ (A)
Передня ручка (поверхня захоплення) ah	1.692м/с²
Задня ручка ah	1.5 м/с²
Похибка K	1.5 м/с²

Значення рівня шуму визначається залежно від норм контролю рівня шуму, що наведені у EN ISO 10517, з використанням основних стандартів EN ISO 11094 і EN ISO 3744.

Рівень звукової інтенсивності для оператора може перевищувати 80 дБ(A), і захист слуху необхідний.

Заявлене значення вібрації було вимірюване згідно із стандартним методом (відповідно до EN 60745) та може використовуватись для порівняння одного продукту з іншим. Вказане значення вібрації можна також використовувати для попередньої оцінки дії.

ПОПЕРЕДЖЕННЯ! Значення емісії вібрації під час фактичного використання електроінструмента може відрізнятись від вказаного значення залежно від способів використання інструмента. Потрібно визначити заходи безпеки для захисту користувача на основі оцінки піддавання небезпеці у фактичних умовах використання (з огляду на усі етапи робочого циклу, такі як час, протягом якого інструмент вимкнений, і протягом якого він працює в холосту на додаток до часу запуску).
В залежності від фактичного використання інструмента значення вібрації можуть відрізнятися від заявлених! Прийміть належні заходи для свого захисту від впливу вібрації! Враховуйте весь процес роботи, у тому числі час, коли інструмент на холостому ході або відключений! Поміж іншого належні заходи охоплюють регулярне технічне обслуговування і догляд за інструментом та прикладними засобами, тримання рук в теплі, періодичні перерви та правильний процес роботи!

Експлуатація

1. Відрегулюйте необхідну довжину штанги, як описано в інструкції зі складання.
2. Перед обрізанням живоплотів, різанням та прибиранням гілок, що перевищують ріжучу здатність інструмента, використовуйте придатний секатор.
3. Завжди тримайте інструмент обома руками за ручки і поверхню захоплення. Ніколи не працюйте кущорізом однією рукою.
4. Обрізуйте спочатку з обох боків знизу вверх. Це поможе запобігти падінню гілок в зону, яка ще буде обрізатись.
5. Після обрізання боків переходьте до вершини.
6. При обрізанні широких живоплотів із зоною обрізання в полі зору переміщайте кущоріз легко через площу обрізання широким рухом, зберігаючи форму живоплоту або чагарнику. Для оптимальної продуктивності різання рекомендується трохи нахилити кущоріз вниз в напрямку руху.
7. Повільно переміщайте інструмент вперед при обрізанні високих живоплотів, і коли зона обрізання знаходиться поза поля зору.
8. Не поспішайте і не намагайтесь обрізати занадто багато одним рухом.
9. Обрізуйте кількома етапами, якщо гілки достатньо довгі, для

отримання найкращого результату; невеликі обрізки легко компостувати.

ТЕХНІЧНЕ ОБСЛУГОВУВАННЯ

1. До і після кожного використання перевірте інструмент і приладдя (наприклад, прикладні засоби) на наявність зношення і пошкодження. У разі потреби, замініть їх на нові відповідно до цієї інструкції. Дотримуйтесь технічних вимог.
2. Зберігання і транспортування

Зберігання

1) Вимкніть інструмент і відключіть його від живлення.
2) Почистіть інструмент як описано вище.
3)Якщо інструмент не використовується, наприклад, при зберіганні або транспортуванні, слід надіти на ніж чохол.
4) Зберігайте інструмент та його приладдя в темному, сухому, теплому і добре провітрюваному місці.
5) Завжди зберігаєте інструмент у недоступному для дітей місці. Ідеальна температура для зберігання становить від 10 до 30°C.
6) Для зберігання ми радимо використовувати оригінальну упаковку або накрити інструмент придатною тканиною або коробкою, щоб захистити його від пилу.

Транспортування

1) Вимкніть інструмент і відключіть його від живлення.
2) Зніміть з ножа чохол.
3) Завжди переносьте інструмент за поверхню захоплення і задню ручку.
4) Захистить інструмент від важких ударів або сильних вібрацій, які можуть виникнути під час перевезення у транспортному засобі.
4) Зафіксуйте інструмент, щоб запобігти його падінню або зісковзуванню.

5.УСУНЕННЯ НЕСПРАВНОСТЕЙ

⚠ Suspected malfunctions are often due to causes that the users can fix themselves. Therefore check the product using this section. In most cases the problem can be solved quickly.

Проблема	Можлива причина	Рішення
Інструмент не вмикається.	Не підключений до джерела живлення.	Підключіть до джерела живлення.
	Пошкоджені шнур живлення або вилка.	Віддати на перевірку кваліфікованому електрику.
	Інше електричне пошкодження інструмента.	Віддати на перевірку кваліфікованому електрику.
Інструмент не досягає повної потужності	Подовжувач не підходить для експлуатації з інструментом.	Utilizzare una prolunga adatta.
	Джерело живлення (наприклад, генератор) має занадто низьку напругу.	Використовуйте відповідний подовжувач
	Заблоковані вентиляційні отвори.	Почистіть вентиляційні отвори.
Незадовільний результат.	Ніж пошкоджено або зношено.	Замініть на новий. Відправте для заміни в сервісний центр.
	Товщина гілок перевищує потужність інструмента.	Обрізуйте гілки відповідно потужності інструмента
Надмірна вібрація або шум.	Ніж пошкоджено.	Замініть на новий. Відправте для заміни в сервісний центр.
	Ослаблені болти або гайки.	Затягніть болти або гайки.

6.УТИЛІЗАЦІЯ ТА ПЕРЕРОБКА



Цей інструмент постачається в упаковці, яка захищає його від пошкоджень під час транспортування. Зберігайте упаковку, поки ви не переконаєтесь, що всі деталі були доставлені, а інструмент працює належним чином. Після цього утилізуйте упаковку.

Старі вироби потенційно підлягають вторинній переробці відповідно Директиві про відходи електричного і електронного обладнання (WEEE) (2012/19/EU), і тому не слід викидати їх разом з побутовими відходами. Просимо Вас допомогти нам і внести свій внесок в справу економії ресурсів і захисту навколишнього середовища шляхом передачі цього інструмента у відповідний центр збору (якщо такий є).

7.ГАРАНТІЯ

1. Вироби STERWINS розроблені у відповідності до найвищих стандартів DIY. Компанія STERWINS надає 36-місячну гарантію на свої вироби, починаючи з дати придбання. Ця гарантія стосується всіх дефектів матеріалу та виробництва, які можуть бути виявлені. Жодні інші претензії будь-якого характеру, як прямі, так і непрямі, які стосуються людей та/або матеріалів, не приймаються.
2. В разі виникнення проблеми або виявлення дефекту необхідно спочатку звернутися до дилера STERWINS. У більшості випадків саме він зможе вирішити проблему чи усунути дефект.
3. Ремонт чи заміна частин не подовжують початкового гарантійного терміну.
4. Гарантія не поширюється на дефекти, які виникли внаслідок неналежного використання чи зношення. Серед іншого це стосується зношення вимикачів, захисних вимикачів і моторів.
5. Вимоги за гарантією розглядаються лише за таких умов:
   - Наявне підтвердження дати придбання у вигляді чеку.
   - Жодні сторонні особи не проводили ремонту та/або заміни деталей.
   - Інструмент не використовувався неналежним чином (перевантаження, встановлення комплектуючих іншого виробника).
   - Відсутні пошкодження внаслідок дії зовнішніх факторів чи сторонніх предметів, зокрема піску чи каміння.
   - Немає пошкоджень від недотримання правил техніки безпеки та інструкцій щодо використання.
6. Умови гарантії застосовуються у поєднанні з нашими умовами продажу й доставки.
7. Несправний інструмент підлягає поверненню в компанію STERWINS через дилера STERWINS; компанія STERWINS приймає інструмент за умови належного упакування. Якщо повернення до компанії STERWINS виконує покупець, компанія зможе виконати обслуговування таких товарів за умови, що покупець оплачує витрати за доставку.
8. Компанія STERWINS не приймає продукцію, яку не було упаковано належним чином.

8.ЗОБРАЖЕННЯ В РОЗІБРАНОМУ ВИДІ ТА СПИСОК ДЕТАЛЕЙ

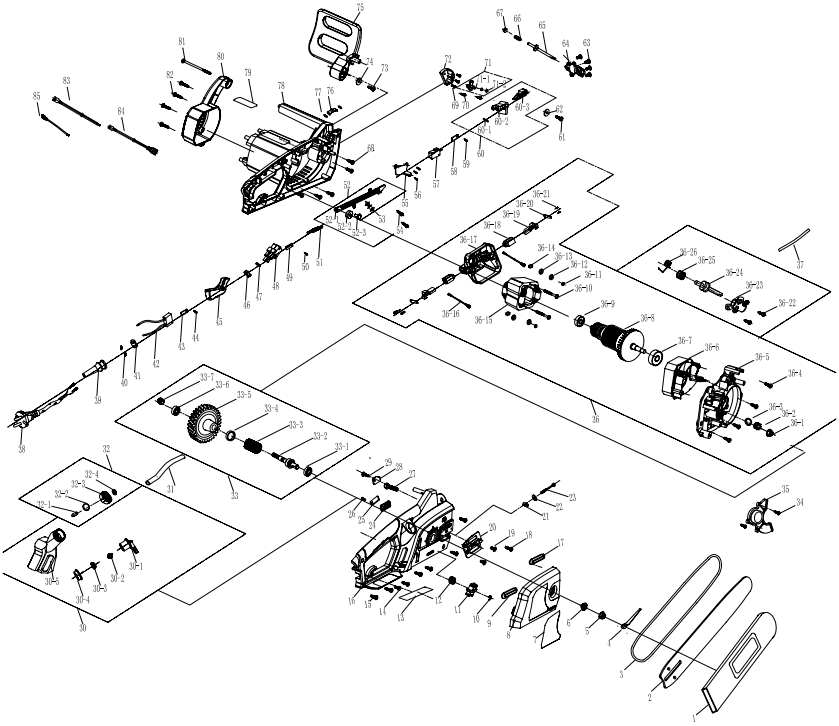

8.ЗОБРАЖЕННЯ В РОЗІБРАНОМУ ВИДІ ТА СПИСОК ДЕТАЛЕЙ

№ частини	Опис	№ частини	Опис
1	Шнур живлення	32	Кнопка
2	Муфта шнура живлення	33	Опора мотора
3	М'який затискач	33.1	Гвинт
4	З'єднувач	33.2	Опора вугільної щітки
5	Перемикач	33.3	Корпус вугільної щітки
6	Фіксатор шнура живлення	33.4	Вкладень
7	Зворотна пружина	33.5	Вугільна щітка
8	Самозатискна кнопка	33.6	Статор
9	Ліва ручка	33.7	Вітровий щиток
10	Амортизувальна прокладка	33.8	Підшипник
11	Кільце для ременя в зборі	33.9	Ротор
11.1	Гвинт	33.10	Кінцева частина основи зубців
11.2	Кільце ременя	33.11	Гвинт
11.3	Шестигранна гайка	33.12	Алюмінієва рама
11.4	Ремінь	33.13	Мастильний підшипник
12	Пружина	33.14	Гвинт
13	Втулка труби	33.15	Бар'єр зубчастої передачі
14	Елементи телескопічної штанги	33.16	Гвинт
14.1	Елементи телескопічної штанги	33.17	Защільник
14.2	Кільце	33.18	З'єднувальний провід в зборі
14.3	З'єднувальний кронштейн	33.19	Індукційна котушка
14.4	Установний штифт	33.20	Індукційна котушка
14.5	Контргайка	34	Циліндрична шпилька
14.6	Циліндрична шпилька	35	Муфта напрямної
14.7	Кнопка регулювання	36	Зубчаста передача в зборі
14.8	Болт	36.1	Вихідний вал
15	Ємність конденсатора	36.2	Великий триб
16	Обмотка	36.3	Ексцентрик
17	Гвинт	36.4	Ніж в зборі
18	Гвинт	36.5	Пластина
19	Права ручка	36.6	Пластина
20	Пружина перемикання	36.7	Осі з прежинними кільцями
21	Кнопка перемикання	36.8	Штифт
22	Ємність конденсатора	37	Обойма підшипника
23	Пружина	38	Підшипник
24	Трубний з'єднувач в зборі	39	Правий корпус
25	Права додаткова ручка	40	Пружина
26	Самоконтрна гайка	41	Трубки з жовтого парафіну
27	Кнопка	42	Термоусадна муфта
28	Ліва додаткова ручка	43	Гніздовий контакт
29	Защільник		
30	Гвинт		
31	Лівий корпус		

9.ДЕКЛАРАЦІЯ ПРО ВІДПОВІДНІСТЬ СТАНДАРТАМ ЄС

ADEO Services

135 Rue Sadi Carnot - CS 00001

59790 RONCHIN - Франція

заявляємо, що описаний нижче виріб:
Електричний штанговий кущоріз
Модель: ETHT2-50.3
задовольняє вимоги Директив ради, а саме:
2006/42/EC – Директива ЄС про машини, механізми і машинне обладнання
2014/30/EU – Директива EMC
2000/14/EC & 2005/88/EC
Виміряний рівень акустичної потужності: 98 дБ(А)
Гарантований рівень акустичної потужності 100 дБ (А)
Директива RoHS 2011/65/EU
та відповідає таким нормам:
EN 60745-1 : 2009+A11
EN ISO 10517:2009+A1
EN 55014-1:2006/A2:2011
EN 55014-2:1997/A2:2008
EN 62321 : 2009
EN 61000-3-2:2014
EN 61000-3-3:2013
IEC 62321:2008
IEC 62321-5:2013

Посада особи, що підписалася:

Bruno POTTIE
Директор відділу
міжнародних закупівель
компанії ADEO SERVICES
2016-09-30

Серійний номер: дивіться на задній сторінці обкладинки
Дві останні цифри року присвоєння маркування CE: 16

UK

SIMBOLURI


Citiți manualul de instrucțiuni.


Atenție / Avertisment.


Purtați echipament de protecție oculară
Purtați echipament de protecție auditivă
Purtați cască de protecție.


Purtați mască de praf.


Purtați mănuşi de protecție.


Purtați încălțăminte de protecție, antiderapantă.


Purtați îmbrăcăminte de protecție adecvată cât mai strânsă pe corp.


Opriți produsul și deconectați-l de la alimentare înainte de a asambla, curăța, ajusta, efectua operațiuni de întreținere, de a-l depozita și de a-l transporta.


Nu expuneți produsul la ploaie sau la condiții umede (umezeală).


Țineți-vă degetele la distanță de dispozitivul de tăiere!


Țineți trecătorii la distanță


Deconectați ștecherul de la priză în cazul în care cablul de alimentare este deteriorat sau încâlcit. NU ATINGEȚI CABLUL DE ALIMENTARE ÎNAINTE DE A-L DECONECTA DE LA PRIZĂ.



Avertisment! Pericol de la liniile de înaltă tensiune! Păstrați o distanță de cel puțin 10m.


Pericol de electrocutare.


Clasă II. Izolație dublă.


Produsul corespunde cerințelor Directivelor europene aplicabile şi unei metodei de evaluare a conformității cu aceste directive.


Simbol DEEE. Deşeurile produselor electrice nu trebuie să fie eliminate împreună cu deşeurile menajere. Vă rugăm să reciclați acolo unde există facilități. Luați legătura cu autoritățile dumneavoastră locale sau magazinul de desfacere pentru a obține informații privind reciclarea.

CUPRINS

1. Scopul utilizării
2. Instrucțiuni privind siguranța
3. Descrierea produsului
4. Specificații tehnice
5. Depanarea
6. Eliminarea şi reciclarea
7. Garanția
8. Vedere în spațiu şi lista pieselor componente
9. Declarație de Conformitate CE

RO

1.SCOPUL UTILIZĂRII

Acest trimmer electric de tuns gardul viu ETHT2-50.3 este conceput cu o tensiune nominală de intrare de 500 Waţi.
Acest produs este destinat tăierii şi toaletării gardului viu înalt şi lat, tufişurilor şi arbuştilor din grădinile domestice. Nu depăşiţi capacităţile maxime de tăiere. Nu tăiaţi crengile care depăşesc capacitatea maximă menţionată.
Este interzisă utilizarea acestui produs în caz de ploaie sau în mediu umed.
Din motive de siguranţă întotdeauna citiţi întreg manualul de instrucţiuni înainte de a utiliza produsul pentru prima dată şi respectaţi toate instrucţiunile incluse în acesta.
Acest produs este destinat numai uzului casnic, a nu se utiliza în scop comercial. Produsul nu poate fi utilizat în alt scop decât cel descris.

2.INSTRUCȚIUNI PRIVIND SIGURANȚA

Instrucțiuni generale de siguranță privind sculele electrice

AVERTISMENT Citiți toate avertizările de siguranță şi instrucțiunile. Nerespectarea avertismentelor şi instrucțiunilor poate duce la electrocutare, incendiu şi/sau accidente grave.
Păstrați toate avertizările şi instrucțiunile pentru consultare ulterioară.
Termenul «sculă electrică» din avertismente se referă la scula dumneavoastră electrică operată de la priză (cu fir) sau cea operată cu baterie (fără fir).

Siguranța zonei de lucru

1. Păstrați zona de lucru curată şi bine iluminată. Zonele dezordonate şi întunecoase predispun la accidente.
2. Nu puneți în funcțiune sculele electrice în atmosfere explozive, cum ar fi în prezența lichidelor, gazelor sau prafurilor inflamabile. Sculele electrice creează scântei, care pot aprinde pulberile sau gazele.
3. Țineți copiii şi persoanele prezente la distanță atunci când operați o sculă electrică. Distragerea atenției vă poate face să pierdeți controlul.

Siguranța electrică

1. Ştecherele sculelor electrice trebuie să corespundă cu priza de rețea electrică. Nu modificați niciodată ștecherul în vreun fel. Nu utilizați adaptoare de priză cu scule electrice împământate. Ştecherele nemodificate şi prizele adecvate vor reduce riscul de electrocutare.
2. Evitați contactul corpului cu suprafețele legate la împământare, cum sunt țevile, caloriferele, maşinile de gătit şi frigiderele. Riscul de electrocutare este sporit în cazul care corpul dumneavoastră este

împământat.

3. Nu expuneți sculele electrice la ploaie sau condiții de umiditate. Pătrunderea apei într-o sculă electrică va creşte riscul de electrocutare.
4. Nu folosiți în mod abuziv cablul de alimentare. Nu utilizați niciodată cordonul de alimentare pentru a transporta, a trage sau a scoate din priză scula electrică. Țineți cablul de alimentare departe de căldură, ulei, margini tăioase sau piese în mişcare. Cablurile electrice deteriorate sau încâlcite cresc riscul de electrocutare.
5. Când utilizați o sculă electrică în aer liber utilizați un cablu prelungitor adecvat pentru utilizarea în aer liber. Utilizarea unui cablu adecvat pentru utilizare în aer liber reduce riscul de electrocutare.
6. Dacă utilizarea unei scule electrice într-o zonă umedă este inevitabilă, utilizați o sursă de alimentare protejată cu un întrerupător pentru curent rezidual (DCR). Utilizarea unui DCR reduce riscul de electrocutare.

Siguranța personală

1. Păstrați-vă vigilența, urmăriți ceea ce faceți şi apelați la bunul simț când utilizați o sculă electrică. Nu utilizați o sculă electrică când sunteți obosit sau sub influența drogurilor, a alcoolului sau a medicamentelor. Un moment de neatenție în timp ce utilizați sculele electrice se poate solda cu vătămări grave.
2. Utilizați echipamente de protecție personală. Purtați întotdeauna echipament de protecție oculară. Echipamentele de protecție, cum ar fi masca de praf, bocancii de protecție antiderapanți, casca sau protecțiile auditive utilizate în condiții corespunzătoare, vor reduce vătămările corporale.
3. Preveniți pornirea accidentală. Asigurați-vă că întrerupătorul este în poziția oprit înainte de a conecta la o sursă de alimentare şi/sau set de acumulatori, înainte de a ridica sau transporta scula. Transportarea

sculelor electrice cu degetul pe întrerupător sau alimentarea sculelor electrice cu întrerupătorul pornit favorizează accidentele.
4. Îndepărtați orice cheie de reglare sau cheie fixă înainte de a porni scula electrică. O cheie reglabilă sau una fixă lăsată într-o piesă rotativă a sculei electrice poate duce la accidente.
5. Nu vă întindeți excesiv. Păstrați-vă întotdeauna o poziție stabilă a picioarelor şi echilibrul. Astfel veți avea un mai bun control asupra sculei electrice în situații neașteptate.
6. Îmbrăcați-vă corespunzător. Nu purtați îmbrăcăminte largă sau bijuterii. Păstrați-vă părul, îmbrăcămintea şi mănuşile departe de componentele în mişcare. Îmbrăcămintea largă, bijuteriile sau părul lung se pot prinde în piesele în mişcare.
7. Dacă sunt furnizate dispozitive pentru conectarea sistemelor de extragere şi colectare a prafului, asigurați-vă că acestea sunt conectate şi utilizate corespunzător. Utilizarea acestor dispozitive poate reduce pericolele legate de praf.

Utilizarea şi îngrijirea sculelor electrice

1. Nu forțați scula electrică. Utilizați scula electrică corespunzătoare pentru aplicația dumneavoastră. Scula electrică corectă va face o treabă mai bună şi mai sigură când este utilizată conform specificațiilor pentru care a fost concepută.
2. Nu utilizați scula electrică dacă întrerupătorul nu comută pe pozițiile pornit şi oprit. Orice sculă electrică ce nu poate fi controlată cu întrerupătorul este periculoasă şi trebuie reparată.
3. Deconectați ştecherul de la sursa de alimentare şi/sau setul de acumulatori de scula electrică înainte de efectuarea oricăror reglaje, schimbări de accesorii sau înainte de depozitarea sculelor electrice. Astfel de măsuri preventive de siguranță reduc riscul de pornire accidentală a sculei electrice.

4. Depozitați sculele electrice într-un loc inaccesibil copiilor şi nu permiteți utilizarea sculei electrice de persoane nefamiliarizate cu aceasta sau cu aceste instrucțiuni. Sculele electrice sunt periculoase în mâna utilizatorilor neinstruiți.
5. Întrețineți sculele electrice. Verificați dacă există abateri de la coaxialitate sau îndoiri ale pieselor în mişcare, avarii ale pieselor şi orice altă situație care poate afecta funcționarea sculelor electrice. În caz de deteriorare, reparați scula electrică înainte de utilizare. Multe accidente sunt cauzate de sculele electrice prost întreținute.
6. Mențineți sculele de tăiere ascuțite şi curate. Sculele de tăiere întreținute corespunzător şi cu muchii de tăiere ascuțite riscă mai puțin să se îndoaie şi sunt mai uşor de controlat.
7. Utilizați scula electrică, accesoriile şi capetele sculei în conformitate cu aceste instrucțiuni, ținând cont de condițiile de lucru şi lucrarea de efectuat. Utilizarea sculei electrice pentru operații diferite de cele intenționate s-ar putea solda cu o situație periculoasă.

Operațiile de service

Apelați numai la o persoană calificată pentru a vă repara scula electrică utilizând numai piese de schimb identice. Acest lucru va asigura menținerea siguranței sculei electrice.
Dacă este necesară înlocuirea cablului de alimentare, aceasta trebuie efectuată de producător sau de reprezentantul său, pentru evitarea oricărui pericol.
Dacă periile de cărbune trebuie să fie înlocuite, această operație trebuie efectuată de o persoană calificată în reparații (se vor înlocui întotdeauna ambele perii în acelaşi timp).

2.INSTRUCȚIUNI PRIVIND SIGURANȚA

Instrucțiuni suplimentare de siguranță privind de trimmerul cu tijă de gard viu

IMPORTANT
Citiți cu atenție înainte de utilizare
A se păstra pentru consultări viitoare
Metode de utilizare în siguranță

Instruirea

Familiarizați-vă cu manualul de instrucțiuni înainte de a încerca să utilizați echipamentul.

Pregătirea

1. ACEST TRIMMER DE GARD VIU POATE CAUZA VĂTĂMĂRI GRAVE. Citiți cu atenție instrucțiunile pentru manevrare, pregătire, întreținere, pornire şi oprire corectă a trimmerului de gard viu. Familiarizați-vă cu toate comenzile şi cu utilizarea corectă a trimmerului de gard viu.
2. Nu permiteți niciodată copiilor să utilizeze trimmerul de gard viu.
3. Feriți-vă de liniile de înaltă tensiune.
4. Evitați utilizarea maşinii când sunt persoane, mai ales copii, în apropiere.
5. Îmbrăcați-vă corespunzător! Nu purtați îmbrăcăminte lejeră sau bijuterii care pot fi prinse în piesele aflate în mişcare. Se recomandă utilizarea de mănuşi rezistente, bocanci antiderapanți şi ochelari de protecție.
6. Dacă mecanismul de tăiere loveşte orice obiect străin sau dacă trimmerul de tăiat gard viu începe să facă vreun zgomot neobişnuit sau să vibreze, opriți motorul şi lăsați trimmerul să se oprească. Deconectați cablul de alimentare de la priză şi parcurgeți următoarele etape:

--inspectați pentru depistarea deteriorărilor;

--verificați dacă există piese slăbite care trebuie strânse şi strângeți-le;
--în cazul pieselor defecte, înlocuiți-le sau reparați-le cu piese de schimb cu specificații echivalente

Utilizarea

1. Acest produs nu trebuie utilizat în alt scop în afara celor descrise în aceste instrucțiuni. Respectați cu strictețe toate instrucțiunile furnizate.
2. Opriți produsul și deconectați cablul de alimentare de la sursa de alimentare înainte
- de curățarea sau de eliminarea unui blocaj,
- de verificarea, întreținerea sau orice intervenție adusă trimmerului de gard viu,
- de reglarea poziției de lucru a dispozitivului de tăiere,
- de lăsarea produsului nesupravegheat.

3. Asigurați-vă că trimmerul de gard viu este amplasat corect într-o poziție de lucru desemnată, înainte de a porni produsul. Nu utilizați acest produs pe trepte sau pe o scară.
4. În timp ce utilizați acest produs, întotdeauna asigurați-vă că poziția de utilizare este sigură.
5. Nu utilizați produsul cu un dispozitiv de tăiere deteriorat sau uzat excesiv.
6. Întotdeauna asigurați-vă că toate mânerele și apărătorile sunt montate atunci când folosiți produsul. Nu încercați să utilizați un produs incomplet sau unul echipat cu modificări neautorizate.
7. Utilizați întotdeauna două mâini pentru a folosi un produs echipat cu două mânere.
8. Fiți întotdeauna conştient de împrejurimi şi fiți atent la pericolele posibile pe care puteți să nu le auziți din cauza zgomotului produsului.

2.INSTRUCȚIUNI PRIVIND SIGURANȚA

Întreținerea și depozitarea

1. Când produsul este oprit pentru întreținere, inspectare sau depozitare, întotdeauna opriți-l, deconectați-l de la sursa de alimentare de la rețea şi asigurați-vă că toate piesele în mişcare s-au oprit. Lăsați produsul să se răcească înainte de a efectua orice verificări, reglaje, etc.
2. Lăsați întotdeauna produsul să se răcească înainte de a-l depozita.
3. Când transportați sau depozitați produsul, instalați întotdeauna teaca de transport pe lamă.
4. Utilizați numai piese de schimb şi accesorii recomandate de producător.
5. Inspectați şi efectuați întreținerea produsului cu regularitate. Apelați numai la un centru de service autorizat sau la un specialist cu calificări similare pentru repararea produsului.
6. Când nu este utilizat, depozitați produsul într-un loc inaccesibil copiilor.

Avertismente suplimentare de siguranță privind de trimmerul cu tijă de gard viu

1. Țineți mâinile şi picioarele la distanță de dispozitivul de tăiere în permanență şi mai ales când puneți produsul în funcțiune.
2. Nu încercați să apucați sau să îndepărtați resturile de gard viu când aparatul este în funcțiune. Îndepărtați resturile de gard viu numai când produsul este oprit și deconectat de la rețeaua electrică.
3. Întotdeauna asigurați-vă că aveți o poziție sigură și stabilă de utilizare în timpul folosirii acestui produs. .
4. Verificați periodic dispozitivul de tăiere pentru depistarea avariilor și reparați-l imediat dacă este avariat.
5. Nu supraîncărcați produsul.
6. Verificați imediat dacă produsul începe să vibreze anormal. Vibrațiile excesive pot cauza răniri.

RO

7. Opriți produsul când dispozitivul de blocare este blocat. Deconectați-l de la sursa de alimentare electrică și îndepărtați blocajul. Inspectați dispozitivul de tăiere pentru a depista avariilor înainte de a reutiliza produsul.
8. Respectați instrucțiunile privind întreținerea și reparațiile pentru acest produs. Nu modificați niciodată acest produs. Informații despre întreținere și reparații sunt furnizate în acest manual de instrucțiuni.
9. Învățați cum se oprește produsul rapid în caz de urgență.
10. A nu se expune la ploaie. Nu utilizați produsul pe un gard viu ud.
11. Utilizați produsul numai pe timp de zi sau în condiții de lumină artificială bună.
12. Utilizarea îndelungată a produsului expune utilizatorul la vibrații care pot cauza o gamă de afecțiuni cunoscută ca și sindromul de vibrații mână-braț (SVMB) de exemplu albirea degetelor; precum și boli specifice ca de exemplu sindromul de tunel carpian.

- Pentru a reduce acest risc când utilizați produsul, întotdeauna purtați mănuși de protecție și păstrați-vă mâinile calde.
- Simptomele SVMB includ oricare combinație dintre cele de mai jos: Tremurat și amorțire a degetelor; Imposibilitatea de a simți corect obiectele; Pierderea puterii în mâini; Albirea degetelor (înălbirea) și înroșirea acestora acompaniată de durere la revenire (în special în condiții de temperaturi scăzute și umezeală și probabil, la început, afectând numai vârfurile degetelor). Consultați imediat un medic la apariția acestor simptome.

13. Utilizați numai prelungitoare pentru uz în aer liber, cu înveliș de PVC obișnuit și o secțiune de minim 1,5mm^2 pentru prelungitoaredepână la 15 metri și 2,5 mm^2 pentru prelungitoarele de peste 15 metri dar mai scurte de 40 de metri.

2.INSTRUCȚIUNI PRIVIND SIGURANȚA

Vibrațiile și reducerea nivelului sonor

Pentru a reduce impactul emisiilor sonore și a vibrațiilor, utilizați moduri de operare cu nivele joase de vibrații și de sunete și purtați echipament de protecție.
Respectați următoarele instrucțiuni pentru minimizarea riscurilor datorate expunerii la vibrații și la zgomot:

1. Utilizați produsul numai în scopul desemnat prin designul său și instrucțiunile de operare.
2. Asigurați-vă că produsul este în stare bună și bine întreținut.
3. Utilizați accesoriile corespunzătoare pentru produs și asigurați-vă că acestea sunt în stare bună de funcționare.
4. Mențineți cu fermitate mânerele/suprafețele de apucat.
5. Întrețineți acest produs în conformitate cu aceste instrucțiuni și lubrifiați-l în permanență (unde este cazul).
6. Planificați-vă programul de lucru astfel încât să nu vă expuneți o durată prea îndelungată vibrațiilor mari.

În caz de urgență

Familiarizați-vă cu modul de utilizare al acestui produs cu ajutorul acestui manual de instrucțiuni. Memorați instrucțiunile de siguranță și respectați-le cu strictețe. Acest lucru va ajuta la prevenirea riscurilor și a pericolelor.

1. Fiți în permanență alert când utilizați acest produs pentru a putea recunoaște și gestiona din timp riscurile. Intervențiile rapide pot preveni rănirile serioase și daunele.
2. Opriți produsul și deconectați-l de la sursa de alimentare în caz de orice defecțiune. Apelați la un profesionist cu calificările necesare pentru a verifica și repara produsul, dacă este nevoie, înainte de a-l reutiliza.

2.INSTRUCȚIUNI PRIVIND SIGURANȚA

Riscuri reziduale

În ciuda operării acestui produs în conformitate cu toate normele de siguranță, riscuri de răniri sau de cauzare a pagubelor rămân. Următoarele pericole pot apărea în legătură cu structura și concepția produsului:

1. Afectarea sănătății de către vibrațiile emise dacă utilajul este utilizat timp îndelungat sau nu este manevrat și întreținut corespunzător.
2. Răniri și pagube datorate accesoriilor de tăiere stricate sau a impactului brusc cu obiecte ascunse în timpul utilizării.
3. Pericol de rănire și de daune cauzate de obiecte zburătoare.

3.DESCRIEREA PRODUSULUI

1. Lamă
2. Fante de aerisire
3. Buton de blocare a unghiului
4. Suport
5. Manşon de blocare
6. Extensie tijă
7. Clemă de blocare a lungimii
8. Tijă/Suprafață de apucare
9. Inel
10. Buton de blocare
11. Întrerupător On/Off (pornit/oprit)
12. Mâner posterior
13. Apărătoare
    a.Ancoșă pentru cablu
14. Cablu de alimentare cu ștecher
15. Ham
    a.Clemă de siguranțare
16. 16.Teacă lamă

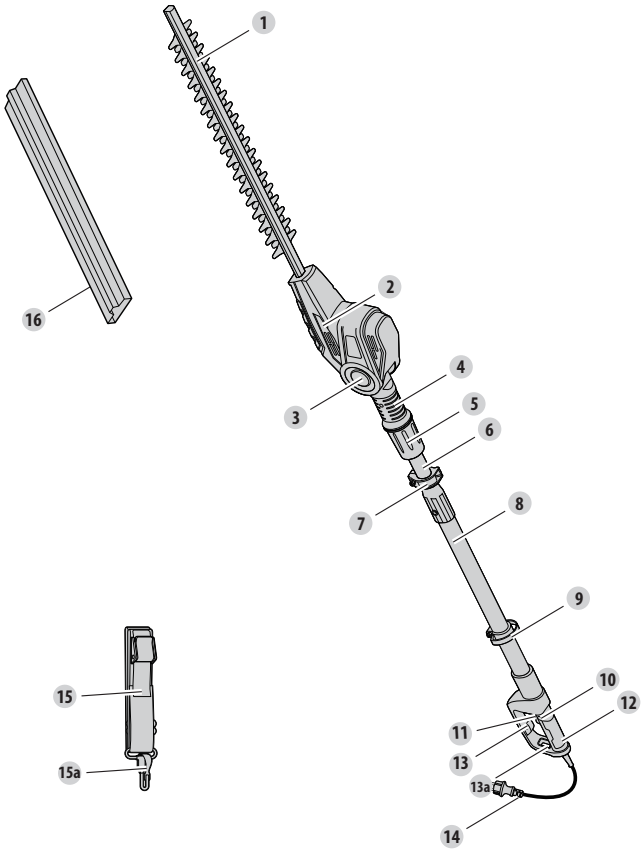

RO

Model	ETHT2-50.3
Tensiune nominală, frecvență	220-240V~50HZ
Putere nominală consumată	500W
Viteză nominală fără sarcină n0	3300/min
Lungime maximă de tăiere	384mm
Distanță lamă	22mm
Clasă de protecție	Class II
Unghi de ajustare a capului de tăiere	-90°/-60° / -30° / 0° / 30° / 60°
Greutate aprox.	4.2 kg
Nivel presiune sonoră LpA	90.30dB(A)
Incertitudine KpA,	2.5 dB(A)
Nivel de putere sonoră măsurat LWA	98dB(A)
Incertitudine K(m/s^2)	1.5m/s^2
Nivel de putere sonoră garantat LWA	100dB(A)
Mâner frontal (suprafață de apucare) ah	1.692m/s^2
Mâner posteriorah	1.5m/s^2
Incertitudine K	1.5m/s^2

Valorile intensității sonore au fost determinate în conformitate cu codul testului de zgomot oferit de ISO 10517, utilizând standardele de bază EN ISO 11094 şi EN ISO 3744.

Nivelul intensității sonore pentru operator poate depăşi 80 dB(A) şi sunt necesare măsuri de protecție auditive.

Valoarea totală de vibrații declarată a fost măsurată în conformitate cu o metodă standard de testare (conform cu EN 60745) şi poate fi utilizată pentru compararea uneltelor între ele; Valoarea declarată poate fi utilizată în evaluarea preliminară a expunerii.

AVERTISMENT! Valoarea vibrațiilor emise în timpul utilizării efective a sculei electrice pot diferi față de valoarea declarată în funcție de modurile de utilizare a sculei. Identificați măsurile de siguranță pentru a proteja operatorul în funcție de estimarea expunerii în condițiile reale de utilizare (luând în considerare toate elementele ciclului de operare precum timpii de oprire ai sculei şi când aceasta funcționează în gol plus momentul declanşării).
În funcție de utilizarea efectivă a produsului, valoarea vibrațiilor poate fi diferită de valoarea totală declarată! Adoptați măsuri adecvate pentru a vă proteja împotriva expunerii la vibrații! Luați în considerare întregul proces de lucru, inclusiv durata de mers în gol a produsului sau durata când acesta este oprit! Măsurile corespunzătoare includ, printre altele, întreținerea şi îngrijirea regulată a produsului şi a accesoriilor, menținerea caldă a mâinilor, pauze periodice şi programarea corespunzătoare a proceselor de lucru!

Utilizarea

1. Ajustați tija la lungimea necesară conform instrucțiunilor descrise în manualul de asamblare.
2. Înainte de a tunde gardul viu, tăiați și îndepărtați crengile care depășesc capacitatea de tăiere a produsului, utilizând un foarfece adecvat de grădină.
3. Întotdeauna țineți produsul ferm, cu ambele mâini pe mânerul posterior și pe suprafața de apucare. Nu operați niciodată produsul utilizând o singură mână.
4. Tăiați ambele laturi ale gardului viu, începând de jos și urcând înspre partea de sus. Astfel veți preveni căderea crengilor tăiate în cale porțiunii care rămâne de tăiat.
5. După tăierea laturilor, continuați cu partea de sus.
6. Când tăiați garduri vii late, cu porțiunea de tăiat la vedere, deplasați lama ușor prin suprafața de tăiat cu o mișcare de baleiere urmând forma tufișului sau a boschetului. O înclinare ușoară în jos a lamei de tăiere în direcția mișcării se recomandă pentru rezultate de tăiere optime.
7. Deplasați produsul încet înainte când tăiați garduri mai înalte și nu vedeți suprafața de tăiere.
8. Nu vă grăbiți și nu încercați să tăiați prea mult dintr-o singură mișcare a lamei.
9. Tăiați în mai multe etape dacă suprafața ce trebuie tăiata este deosebit de lungă pentru a obține rezultate mai bune; crenguțele tăiate la dimensiuni mai mici vor fi mai ușor de transformat în compost.

ÎNTREȚINEREA

1. Înainte și după fiecare utilizare verificați produsul și accesoriile (sau componentele) pentru depistarea urmelor de uzură și de deteriorare.

Dacă este nevoie, înlocuiți-le cu unele noi urmând instrucțiunile din manualul de utilizare. Respectați cerințele tehnice.

2. Depozitarea și transportul

Depozitarea

1) Opriți produsul și deconectați-l de la sursa de alimentare.
2) Curățați produsul conform instrucțiunilor de mai sus.
3) Repuneți teaca peste lamă când produsul nu este instalat, d ex. este depozitat sau transportat
4) Păstrați produsul și accesoriile acestuia într-un loc întunecat, uscat, ferit de îngheț bine aerisit.
5) Întotdeauna depozitați produsul într-un loc inaccesibil copiilor. Temperatura ideală de păstrare este între 10 și 30°C.
6) Vă recomandăm să utilizați ambalajul original pentru depozitare sau să acoperiți produsul cu un material textil adecvat sau cutie pentru a-l proteja de praf.

Transportarea

1) Opriți produsul și deconectați-l de la sursa de alimentare.
2) Repuneți la loc teaca lamei.
3) Întotdeauna transportați produsul apucându-l de suprafețele de apucat și de mânerul posterior.
4) Protejați produsul de impacturile violente sau vibrațiile puternice care pot avea loc în timpul transportării cu un vehicul.
5) Siguranțați produsul pentru a preveni alunecarea sau răsturnarea acestuia.

5.DEPANAREA

⚠ Potențialele funcționări defectuoase au în general cauze care pot fi rezolvate de către utilizator. De aceea, verificați mai întâi produsul referindu-vă la acest capitol. În majoritatea cazurilor problema poate fi rezolvată rapid.

Problemă	Cauză posibilă	Soluție
Produsul nu pornește	Nu este conectat la o sursă de alimentare	Conectați la sursa de alimentare
	Cablul electric sau ștecherul sunt defecte	Apelați la un electrician autorizat pentru verificări
	Alte defecțiuni electrice ale produsului	Apelați la un electrician autorizat pentru verificări
Produsul nu atinge putere maximă	Cablul prelungitor nu este adecvat pentru utilizarea cu acest produs	Utilizați un cablu prelungitor adecvat
	Sursa de alimentare (de ex. generatorul) are o tensiune prea mică	Conectați la altă sursă de alimentare
	Fantele de aerisire sunt blocate	Curățați fantele de aerisire
Rezultate nesatisfăcătoare	Lamă de tăiere este uzată/ deteriorată	Înlocuiți-o cu una nouă și pentru înlocuire, trimiteți produsul la un agent de service post-vânzări.
	Grosimea crengilor depășește capacitatea	Tăiați numai crengile care se încadrează cu capacitatea
Vibrații sau zgomot excesive	Lama este avariată	Înlocuiți-o cu una nouă,și pentru înlocuire, trimiteți produsul la un agent de service post-vânzări.
	Bolțurile/piulițele sunt slăbite	Strângeți bolțurile/piulițele

RO

6.ELIMINAREA ȘI RECICLAREA



Produsul este livrat într-un ambalaj care îl protejează de avarii în timpul transportului. Păstrați ambalajul până când sunteți siguri că toate componentele au fost livrate și că produsul funcționează corect. După care, reciclați ambalajul.

Produsele vechi au potențialul de afi reciclabile conform Directivei Deșeurile echipamentelor electrice și electronice (DEEE) (2012/19/UE) și de aceea, ele nu trebuie amestecate cu deșeurile dumneavoastră menajere. Vă rugăm să ne sprijiniți și să contribuiți împreună cu noi la conservarea resurselor și la protejarea mediului, predând acest produs la un centru de colectare echipat corespunzător (dacă acesta există).

7.GARANȚIA

1. Produsele STERWINS sunt concepute la cele mai înalte standarde de calitate în materie de bricolaj. STERWINS oferă o garanție de 36 de luni pentru produse, de la data achiziției. Această garanție se aplică tuturor defectelor de material şi de fabricație care pot apărea. Nu sunt posibile alte pretenții, de nicio natură, directe sau indirecte, cu privire la persoane şi/ sau materiale.
2. În cazul unei probleme sau defecțiuni, întotdeauna consultați mai întâi distribuitorul dumneavoastră STERWINS. În majoritatea cazurilor, distribuitorul STERWINS va putea să rezolve problema sau să remedieze defecțiunea.
3. Reparațiile sau înlocuirea pieselor nu vor prelungi perioada de garanție inițială.
4. Defectele care apărute ca urmare a utilizării necorespunzătoare sau a uzurii nu sunt acoperite de garanție. Printre altele, acest lucru se referă la întrerupătoare, comutatoare de protecție a circuitelor şi motoare, în cazul uzurii.
5. Pretenția dumneavoastră cu privire la garanție poate fi procesată numai dacă:
   - Puteți oferi dovada datei de achiziție sub forma unei chitanțe
   - Nu s-au efectuat reparații şi/sau înlocuiri de către terți
   - Scula nu a fost utilizată necorespunzător (supra-solicitarea uneltei sau utilizarea de accesorii neaprobate).
   - Nu există daune cauzate de influențe externe sau corpuri străine cum ar fi nisipul sau pietrele.
   - Nu există daune cauzate de nerespectarea instrucțiunilor de siguranță şi a celor de utilizare.
6. Termenii garanției se aplică împreună cu termenii noştri referitori la vânzare şi la livrare.
7. Sculele defecte ce trebuie returnate la STERWINS printr-un distribuitor STERWINS vor fi colectate de STERWINS atât timp cât produsul este ambalat corespunzător. Produsele defecte trimise direct la STERWINS vor putea fi procesate numai dacă clientul suportă costurile de transport.
8. Produsele care au fost livrate într-un ambalaj necorespunzător nu vor fi acceptate de STERWINS.

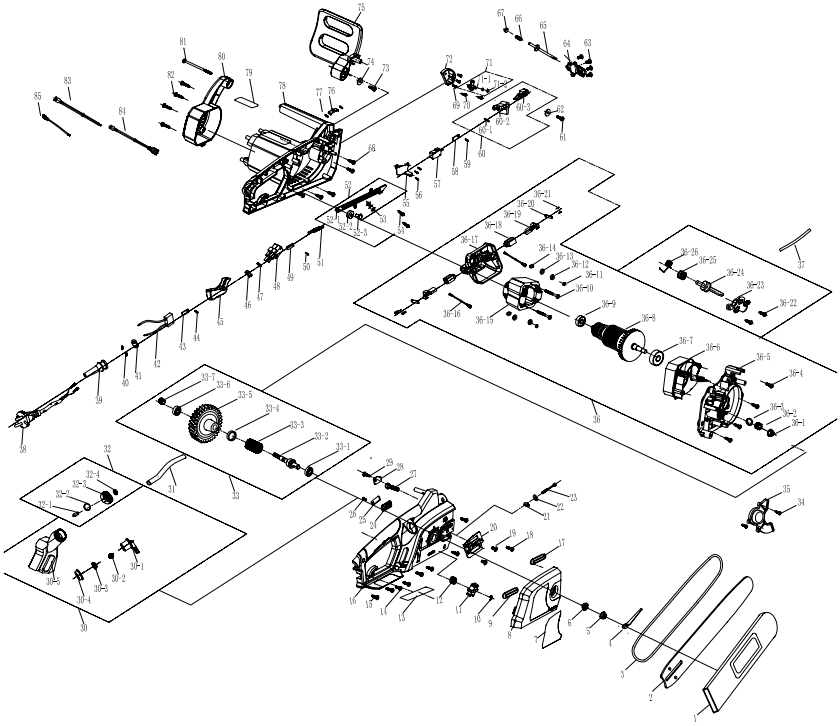

8.VEDERE ÎN SPAȚIU ŞI LISTA PIESELOR COMPONENTE

Nr. piesă	Descriere	Nr. piesă	Descriere
1	Cablu	32	Buton
2	Manșon cablu	33	Suport de prindere motor
3	Mâner moale	33.1	Înșurubați
4	Conector	33.2	Suport perii de cărbune
5	Întrerupător	33.3	Carcasă perie de cărbune
6	Clemă de cablu	33.4	Bucșă
7	Arc de resetare	33.5	Perie de cărbune
8	Buton autoblocant	33.6	Stator
9	Mâner stâng	33.7	Paravânt
10	Amortizor	33.8	Rulment
11	Ansamblu curea-inel	33.9	Rotor
11.1	Șurub	33.10	Capătul bazei dinților
11.2	Inel curea	33.11	Șurub
11.3	Piuliță hexagonală	33.12	Cadru de aluminiu
11.4	Curea	33.13	Rulment de ungere
12	Linie arc	33.14	Șurub
13	Manșon tub	33.15	Deflector angrenaj
14	Componente tijă telescopică	33.16	Șurub
14.1	Componente tijă telescopică	33.17	Garnitură
14.2	Inel	33.18	Ansamblu linie de conectare
14.3	Suport de conectare	33.19	inductanță
14.4	Știft de poziționare	33.20	inductanță
14.5	Contrapiuliță	34	Știft cilindric
14.6	Știft cilindric	35	Teacă șină de ghidare
14.7	Buton de reglare	36	Ansamblu angrenaj
14.8	Bolț	36.1	Ax de ieșire
15	Capacitanță	36.2	Roată dințată mare
16	Bobină	36.3	Disc
17	Șurub	36.4	Ansamblu lamă
18	Șurub	36.5	Plăcuță
19	Mâner drept	36.6	Plăcuță
20	Arc întrerupător	36.7	Ax cu șaibă arcuită
21	Întrerupător	36.8	Știft
22	capacitanță	37	Bloc de fixare rulmenți
23	Linie arc	38	Rulment
24	Ansamblu conector tub mare	39	Carcasă dreapta
25	Mâner auxiliar dreapta	40	Arc
26	Piuliță autoblocantă	41	Tuburi galbene de ceară
27	Buton	42	Tub micșorabil de la căldură
28	Mâner auxiliar stânga	43	Terminal mamă
29	Garnitură		
30	Șurub		
31	Carcasă stânga		

RO

9.DECLARAȚIE DE CONFORMITATE CE

ADEO Services
135 Rue Sadi Carnot - CS 00001
59790 RONCHIN - Franța

Declarăm că produsul specificat mai jos:
Trimmer electric cu tijă de tuns gardul viu
Model: ETHT2-50.3
Satisface cerințele Directivelor Consiliului:
2006/42/CE ------Directiva privind funcționarea mașinilor
2014/30/CE -----Directiva privind compatibilitatea electromagnetică
2000/14/CE & 2005/88/CE
Nivel de putere acustică măsurat: 98 dB(A)
Nivel de putere acustică garantat: 100dB(A)
Directiva 2011/65/UE privind restricțiile de utilizare a anumitor substanțe periculoase în echipamentele electrice şi electronice

și este în conformitate cu standardele:
EN 60745-1 : 2009+A11
EN ISO 10517:2009+A1
EN 55014-1:2006/A2:2011
EN 55014-2:1997/A2:2008
EN 62321 : 2009
EN 61000-3-2:2014
EN 61000-3-3:2013
IEC 62321:2008
IEC 62321-5:2013

Poziție parte semnatară:



Bruno POTTIE
Director de achiziții internaționale ADEO SERVICES
2016-09-30

Nr. de serie: Vă rugăm consultați coperta de pe verso
Ultimele două cifre ale anului în care s-a aplicat marcaj CE: 16

RO

SYMBOLS


WARNING - To reduce the risk of injury, user must read instruction manual.


Caution / Warning.


Wear eye protection

Wear ear protection

Always wear head protection


Wear face protection!


Wear protective gloves.


Wear protective shoes.


Wear tight-fitted protective clothes.


Switch the product off and disconnect it from the power supply before assembly, cleaning, adjustments, maintenance, storage and transportation.


Do not expose the product to rain or wet conditions (moisture).


Keep fingers away from moving cutting device!


Keep bystanders away


Disconnect from the mains plug if the cord is damaged or entangled. DO NOT TOUCH THE CORD BEFORE DISCONNECTING THE SUPPLY.



Warning! Danger from overhead electric-power lines! Keep at least 10 m distance.


Risk of electric shock


Class II. Double insulation.


The product complies with the applicable European directives and an evaluation method of conformity for these directives was done.


WEEE symbol. Waste electrical products should not be disposed of with household waste. Please recycle where facilities exist. Check with your Local Authority or local store for recycling advice.

CONTENTS

1. Intended use
2. Safety instructions
3. Know your product
4. Technical specifications
5. Troubleshooting
6.Disposal and recycling
7. Warranty
8. Exploded view with parts list
9. CE declaration of conformity

1.INTENDED USE

This electric hedge trimmerETHT2-50.3 is designated with a rated power input of 500Watts.
This product is intended for cutting and trimming of high and wide hedges, bushes and shrubs in domestic gardens. Do not exceed the maximum cutting capacity. Do not cut branches exceeding the stated maximum capacity.
The use of this product in case of rain or humid environment is prohibited.
For safety reasons, always read the entire instruction manual before first operation and observe all the instructions therein.
This product is intended for private domestic use only, not for any commercial trade use. It must not be used for any purposes other than those described.

2. SAFETY INSTRUCTIONS

General Power Tool Safety Warnings

WARNING!Read all safety warnings and all instructions. Failure to follow the warnings and instructions may result in electric shack, fire and/or serious injury.

Save all warnings and instructions for future reference.

The term ″power tool″ in the warnings refers to your mains-operated (corded) power tool or battery-operated (cordless) power tool.

Work area safety

1.Keep work area clean and well lit. Cluttered or dark areas invite accidents.

2.Do not operate power tools in explosive atmospheres, such as in the presence of flammable liquids, gases or dust. Power tools create sparks which may ignite the dust or fumes.

3.Keep children and bystanders away while operating a power tool. Distractions can cause you to lose control.

Electrical safety

1. Power tool plugs must match the outlet. Never modify the plug in any way. Do not use any adapter plugs with earthed (grounded) power tools. Unmodified plugs and matching outlets will reduce risk of electric shock.

2. Avoid body contact with earthed or grounded surfaces, such as pipes, radiators, ranges and refrigerators. There is an increased risk of electric shock if your body is earthed or grounded.

3. Do not expose power tools to rain or wet conditions. Water entering a power tool will increase the risk of electric shock.

4. Do not abuse the cord. Never use the cord for carrying, pulling or unplugging the power tool. Keepcord away from heat, oil, sharp edges or moving parts. Damaged or entangled cords increase the risk of electric

shock.
5. When operating a power tool outdoors, use an extension cord suitable for outdoor use. Use of a cord suitable for outdoor use reduces the risk of electric shock.
6. If operating a power tool in a damp location is unavoidable, use a residual current device (RCD) protected supply. Use of an RCD reduces the risk of electric shock.

Personal safety

1. Stay alert, watch what you are doing and use common sense when operating a power tool. Do not use a power tool while you are tired or under the influence of drugs, alcohol or medication. A moment of inattention while operating power tools may result in serious personal injury.
2. Use personal protective equipment. Always wear eye protection. Protective equipment such as dust mask, non-skid safety shoes, hard hat, or hearing protection used for appropriate conditions will reduce personal injuries.
3. Prevent unintentional starting. Ensure the switch is in the off-position before connecting to power source and/or battery pack, picking up or carrying the tool. Carrying power tools with your finger on the switch or energising power tools that have the switch on invites accidents.
4. Remove any adjusting key or wrench before turning the power tool on. A wrench or a key left attached to a rotating part of the power tool may result in personal injury.
5. Do not overreach. Keep proper footing and balance at all times. This enables better control of the power tool in unexpected situations.
6. Dress properly. Do not wear loose clothing or jewellery. Keep your hair, clothing and gloves away from moving parts. Loose clothes, jewellery or long hair can be caught in moving parts.

7. If devices are provided for the connection of dust extraction and collection facilities, ensure these are connected and properly used. Use of dust collection can reduce dust-related hazards.

Power tool use and care

1. Do not force the power tool. Use the correct power tool for your application. The correct power tool will do the job better and safer at the rate for which it was designed.
2. Do not use the power tool if the switch does not turn it on and off. Any power tool that cannot be controlled with the switch is dangerous and must be repaired.
3. Disconnect the plug from the power source and/or the battery pack from the power tool before making any adjustments, changing accessories, or storing power tools. Such preventive safety measures reduce the risk of starting the power tool accidentally.
4. Store idle power tools out of the reach of children and do not allow persons unfamiliar with the power tool or these instructions to operate the power tool. Power tools are dangerous in the hands of untrained users.
5. Maintain power tools. Check for misalignment or binding of moving parts, breakage of parts and any other condition that may affect the power tool's operation. If damaged, have the power tool repaired before use. Many accidents are caused by poorly maintained power tools.
6. Keep cutting tools sharp and clean. Properly maintained cutting tools with sharp cutting edges are less likely to bind and are easier to control.
7. Use the power tool, accessories and tool bits etc. in accordance with these instructions, taking into account the working conditions and the work to be performed. Use of the power tool for operations different from those intended could result in a hazardous situation.

Service

Have your power tools serviced by a qualified repair person using only identical replacement parts. This will ensure that safety of the power tool is maintained.
If the replacement of the supply cord is necessary, this has to be done by the manufacturer or his agent in order to avoid a safety hazard.
If the carbon brushes need to be replaced, have this done by a qualified repair person (always replace the two brushes at the same time).

Pole hedge trimmer safety instructions
IMPORTANT
Read carefully before use
Keep for future reference
Safe operating practices

Training

Become familiar with the owner's manual before attempting to operate the equipment.

Preparation

1. **THIS HEDGE TRIMMER CAN CAUSE SERIOUS INJURIES.** Read the instructions carefully for the correct handling, preparation, maintenance, starting and stopping of the hedge trimmer. Become familiar with all controls and the proper use of the hedge trimmer.
2. Never allow children to use the hedge trimmer.
3. Beware of overhead power lines.
4. Avoid operating while people, especially children, are nearby.
5. Dress properly! Do not wear loose clothing or jewellery, which can

be caught in moving parts. Use of sturdy gloves, non-skid footwear and safety glasses is recommended.
6. If the cutting mechanism strikes any foreign object or the hedge trimmer starts making any unusual noise or vibration, shut off the power source and allow the hedge trimmer to stop. Disconnect the supply cord from main and take the following steps:
--inspect for damage;
--check for, and tighten, any loose parts;
--have any damaged parts replaced or repaired with parts having equivalent specifications

Operation

1. This product shall not be used for any other purpose as described within these instructions. Follow all given instructions closely.
2. Stop the product and disconnect the supply cord from the power supply before
•cleaning or when clearing a blockage,
•checking, carrying out maintenance or working on the product,
•adjusting the working position of the cutting device,
•leaving the product unattended.
3. Ensure that the product is correctly located in a designated working position before starting the product. Do not use this product on steps or a ladder.
4. While operating the product, always ensure that the operating position is safe and secure.
5. Do not operate the product with a damaged or excessively worn cutting device.
6. Always ensure that all handles and guards are fitted when using the product. Never attempt to use an incomplete product or one fitted with an unauthorized modification.

7. Always use two hands to operate a product fitted with two handles.
8. Always be aware of your surroundings and stay alert for possible hazards of which you may not be aware due to the noise of the product.

Maintenance and storage

1.When the product is stopped for servicing, inspection or storage, switch the product off, disconnect it from the power supply and make sure all moving parts have come to a stop. Allow the product to cool before making any inspections, adjustments, etc.
2.Always allow the product to cool down before storing.
3.When transporting or storing the product, always fit the transport guard to the blade.
4.Use only the manufacturer's recommended replacement parts and accessories.
5.Inspect and maintain the product regularly. Have the product repaired only by an authorized service centre or similar qualified specialist.
6.When not in use, store the product out of the reach of children.

Pole hedge trimmer additional safety warnings

1.Keep hands and feet away from the cutting devices at all times and especially when switching the product on.
2.Do not try to grasp or remove trimmings when the product is running. Only remove trimmings when the product is switched off and disconnected from the power supply.
3.Always be sure of a safe and secure operating position, whilst using the product. .
4.Check cutting device regularly for damage, and if damaged repair immediately.
5.Do not overload the product.

2. SAFETY INSTRUCTIONS

6.Check immediately if the product starts to vibrate abnormally. Excessive vibration can cause injury.
7.Switch the product off when the cutting device is blocked. Disconnect from power supply and remove the blockage. Inspect the cutting device for damage before using the product again.
8.Follow the maintenance and repair instructions for this product. Never carry out any modifications of the product. Information about maintenance and repair is provided in this instruction manual.
9.Know how to stop the product quickly in an emergency.
10.Do not expose to rain. Do not operate the product on a wet hedge.
11.Use the product only in daylight or good artificial light.
12.Prolonged use of the product exposes the user to vibrations that can cause a range of conditions collectively known as hand-arm vibration syndrome (HAVS) e.g. fingers going white; as well as specific diseases such as carpal tunnel syndrome.
- To reduce this risk when using the product, always wear protective gloves and keep your hands warm.
- The symptoms of HAVS include any combination of the following: Tingling and numbness in the fingers; Not being able to feel things properly; Loss of strength in the hands; Fingers going white (blanching) and becoming red and painful on recovery (particularly in the cold and wet, and probably only in the tips at first). Seek medical advice immediately if such symptoms are experienced.

13. Only use the extension cords for outdoor use, PVC ordinary duty with a cross sectional area not less than 1.5mm^2 for extension cord up to 15 meters and 2.5 mm^2 for extension over 15 meters but less than 40 meters.

Vibration and noise reduction

To reduce the impact of noise and vibration emission, limit the time of

operation, use low-vibration and low-noise operating modes as well as wear personal protective equipment.
Take the following points into account to minimise the vibration and noise exposure risks:

1. Only use the product as intended by its design and these instructions.
2. Ensure that the product is in good condition and well maintained.
3. Use correct attachments for the product and ensure they are in good condition.
4. Keep tight grip on the handles/grip surface.
5. Maintain this product in accordance with these instructions and keep it well lubricated (where appropriate).
6. Plan your work schedule to spread any high vibration tool use across a longer period of time.

Emergency

Familiarise yourself with the use of this product by means of this instruction manual. Memorise the safety directions and follow them to the letter. This will help to prevent risks and hazards.

1. Always be alert when using this product, so that you can recognise and handle risks early. Fast intervention can prevent serious injury and damage to property.
2. Switch off and disconnect from the power supply if there are malfunctions. Have the product checked by a qualified professional and repaired, if necessary, before you operate it again.

2. SAFETY INSTRUCTIONS

Residual risks

Even if you are operating this product in accordance with all the safety requirements, potential risks of injury and damage remain. The following dangers can arise in connection with the structure and design of this product:

1. Health defects resulting from vibration emission if the product is being used over long periods of time or not adequately managed and properly maintained.
2. Injuries and damage to property due to broken cutting attachments or the sudden impact of hidden objects during use.
3. Danger of injury and property damage caused by flying objects.

1. Blade
2. Air vents
3. Lock-off button angle adjustment
4. Support
5. Locking sleeve
6. Pole extension
7. Locking clip length adjustment
8. Pole / Gripping surface
9. Loop
10. Lock-off button
11. On/off switch
12. Rear handle
13. Safe Guard
    a.Cord retainer
14. Power cord with plug
15. Harness
    a.Securing clip
16. Blade cover

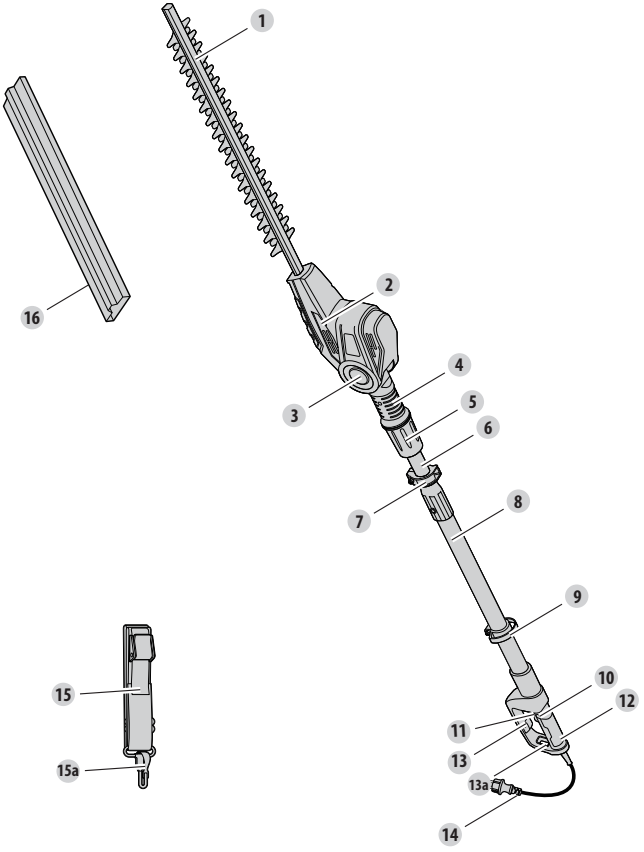

4.TECHNICAL SPECIFICATIONS

Model	ETHT2-50.3
Rated voltage, frequency	220-240V~50HZ
Rated input power	500W
Rated no-load speed	3300/min
Max. cutting length	384mm
Blade gap	22mm
Protection class	Class II
Angle adjustment of blade head	-90°/-60° / -30° / 0° / 30° / 60°
Weight approx	4.2 kg
Sound pressure level LpA	90.30dB(A)
Uncertainty KpA	2.5 dB(A)
Measured sound power level LWA	98dB(A)
Uncertainty K	1.5m/s^2
Guaranteed sound power level LWA	100dB(A)
Front handle (gripping surface) a_h	1.692m/s^2
Rear handlea_h	1.5m/s^2
Uncertainty K	1.5m/s^2

The sound values have been determined according to noise test code given in EN ISO 10517, using the basic standards EN ISO 11094 and EN ISO 3744.

The sound intensity level for the operator may exceed 80 dB(A) and ear protection measures is necessary.

The declared vibration value has been measured in accordance with a standard test method (according to EN 60745) and may be used for comparing one product with another. The declared vibration value may also be used in a preliminary assessment of exposure.

WARNING!The vibration emission value during actual use of the tool can differ from the declared value depending on the ways in which the tool is used. Identify safety measures to protect the operator that are based on an estimation of exposure in the actual conditions of use (taking account of all parts of the operating cycle such as the times when the tool is switched off and when it is running idle in addition to the trigger time). Depending on the actual use of the product the vibration values can differ from the declared total! Adopt proper measures to protect yourself against vibration exposures! Take the whole work process including times the product is running under no load or switched off into consideration! Proper measures include among others regular maintenance and care of the product and application tools, keeping hands warm, periodical breaks and proper planning of work processes!

Operation

1. Adjust the pole to required length as described in the assembly manual.
2. Before trimming the hedge, cut and remove branches exceeding the cutting capacity of this product using a proper pruner.
3. Always hold the product firmly with both hands on gripping surface and handle. Never operate this product using only one hand.
4. Cut both sides from the bottom cutting upwards to the top. This will prevent any of the cuttings falling into the path of the area still to be cut.
5. After cutting the sides proceed to the top.
6. When cutting wide hedges with the cutting area in sight, move the cutting blade lightly through the cutting surface in a sweeping motion following the shape of the hedge or shrub. A slight tilt downwards of the cutting blade in the direction of motion is recommended for optimum cutting performance.
7. Move the product slowly forward when cutting higher hedge and the cutting area out of sight.
8. Do not rush and do not attempt to cut too much with one stroke of the cutting blade.
9. Cut in a number of stages if the area being cut is particularly long to achieve a better result; smaller cuttings will allow for easy composting.

MAINTENANCE

1. Before and after each use, check the product and accessories (or attachments) for wear and damage. If required, exchange them for new ones as described in this instruction manual. Observe the technical requirements.
2. Storage and Transportation

Storage

1.Switch the product off and disconnect it from the power supply.
2.Clean the product as described above.
3.Refit the blade cover when the product is not in use, e.g. storage and transportation
4.Store the product and its accessories in a dark, dry, frost-free, well-ventilated place.
5. Always store the product in a place that is inaccessible to children. The ideal storage temperature is between 10°C and 30°C.
6. We recommend using the original package for storage or covering the product with a suitable cloth or enclosure to protect it against dust.

Transportation

1.Switch the product off and disconnect it from the power supply.
2.Attach the blade cover.
3.Always carry the product by its gripping surface and rear handle.
4.Protect the product from any heavy impact or strong vibrations which may occur during transportation in vehicles.
4.Secure the product to prevent it from slipping or falling over.

⚠ Suspected malfunctions are often due to causes that the users can fix themselves. Therefore check the product using this section. In most cases the problem can be solved quickly.

Problems	Possible cause	Solution
Product does not start	Not connected to power supply	Connect to power supply
	Power cord or plug is defective	Check by a specialist electrician
	Other electrical defect to the product	Check by a specialist electrician
Product does not reach full power	Extension cord not suitable for operation with this product	Use a proper extension cord
	Power source (e.g. generator) has too low voltage	Connect to another power source
	Air vents are blocked	Clean the air vents
Unsatisfactory cutting performance	Blade is worn/damaged	Have it replaced with new one,and need to sent it to after sales service agent for replacing.
	Thickness of branches exceeds capacity	Only cut branches complying with the capacity
Excessive vibration/noise	Blade is damaged	Have it replaced with new one,and need to sent it to after sales service agent for replacing.
	Bolts/nuts are loosen	Tighten bolts/nuts

6. DISPOSAL AND RECYCLING



The product comes in a package that protects it against damage during shipping. Keep the package until you are sure that all parts have been delivered and the product operates properly. Recycle the package afterwards.

Old products are potentially recyclable under the Waste Electrical and Electronic Equipment (WEEE) Directive (2012/19/EU) and do not, therefore, belong in your Household rubbish. You are requested to assist us and our contribution to saving Resources and protecting the environment by handing in this appliance at an equipped collection center (if there is one available).

1. STERWINS products are designed to highest DIY quality standards. STERWINS offers a 36-month warranty for its products, from the date of purchase. This warranty applies to all material and manufacturing defects which may arise. No further claims are possible, of whatever nature, direct or indirect, relating to people and/or materials.
2. In the event of a problem or defect, always refer initially to your STERWINS dealer. In most cases, the STERWINS dealer will be able to solve the problem or correct the defect.
3. Repairs or the replacement of parts will not extend the original warranty period.
4. Defects which have arisen as a result of improper use or wear are not covered by the warranty. Amongst other things, this relates to switches, protective circuit switches and motors, in the event of wear.
5. Your claim upon the warranty can only be processed if:
- Proof of the purchase date can be provided in the form of a receipt
- No repairs and/or replacements have been carried out by third parties
- The tool has not been subjected to improper use (overloading of the machine or fitting non-approved accessories).
- There is no damage caused by external influences or foreign bodies such as sand or stones.
- There is no damage caused by non-observance of the safety instructions and operating instructions.
6. Warranty terms are applicable combined with our sales and delivery terms.
7. Faulty tools to be returned to STERWINS via your STERWINS dealer will be collected by STERWINS provided the product is properly packaged. Faulty goods sent directly to STERWINS by the consumer shall be processed only if the consumer has paid the shipping costs.
8. Products which are delivered in a poorly packaged condition will not be accepted by STERWINS.

8.EXPLODED VIEW WITH PARTS LIST

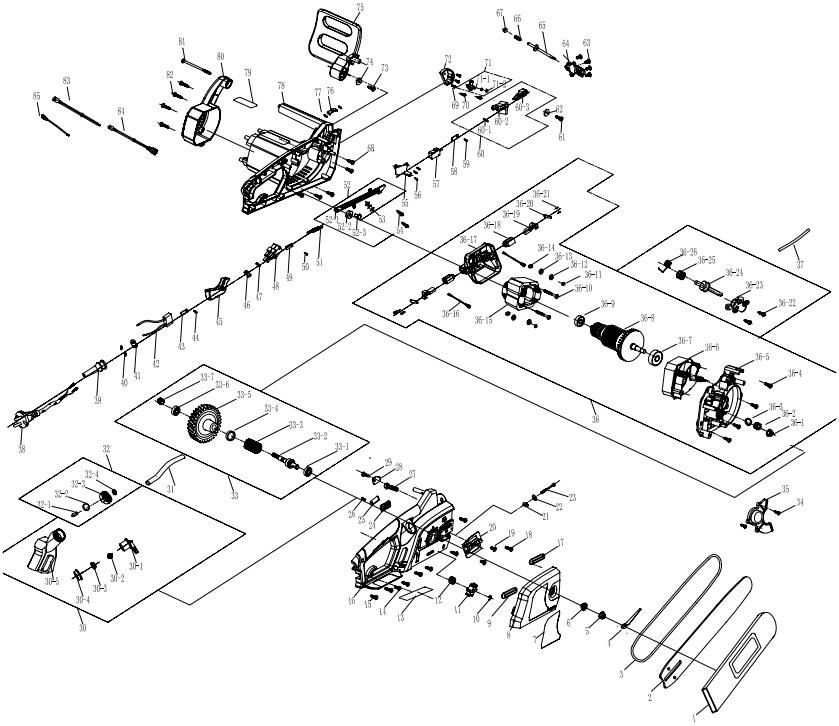

8.EXPLODED VIEW WITH PARTS LIST

Part no.	Description	Part no.	Description
1	Cable	32	Button
2	Cable sleeve	33	Motor bracket
3	Soft grip	33.1	Screw
4	Connector	33.2	Carbon brush support
5	Switch	33.3	Carbon brush casing
6	Cable clamp	33.4	Bush
7	Reset spring	33.5	Carbon brush
8	Self-locking button	33.6	Stator
9	Left handle	33.7	Wind deflector
10	Shock pad	33.8	Bearing
11	Belt-ring assay'	33.9	Rotor
11.1	Screw	33.10	End of teeth base
11.2	Belt-ring	33.11	Screw
11.3	Hexagon nut	33.12	Aluminum frame
11.4	Belt	33.13	Oil bearing
12	Spring line	33.14	Screw
13	Tube sleeve	33.15	Gear baffle
14	Telescopic rod components	33.16	Screw
14.1	Telescopic rod components	33.17	Gasket
14.2	Ring	33.18	The connecting line assay'
14.3	Connecting bracket	33.19	inductance
14.4	The positioning pin	33.20	inductance
14.5	Lock nut	34	Cylindrical pin
14.6	Cylindrical pin	35	Guide bar sleeve
14.7	Adjustment button	36	Gear assay'
14.8	Bolt	36.1	Output shaft
15	Capacitance	36.2	Big gear
16	Coil	36.3	Wobbler
17	Screw	36.4	Blade assay'
18	Screw	36.5	Plate
19	Right handle	36.6	Plate
20	Switch spring	36.7	Axis with circlips
21	Switch button	36.8	Pin
22	capacitance	37	Bearings fixed block
23	Spring line	38	Bearing
24	The big tube connector assay'	39	Right housing
25	Right auxiliary handle	40	Spring
26	Self-locking nut	41	Yellow wax tubes
27	Button	42	Heat shrinkable tube
28	Left auxiliary handle	43	Female terminal
29	Gasket		
30	Screw		
31	Left housing		

9.CE DECLARATION OF CONFORMITY

ADEO Services
135 rue Sadi Carnot
CS 00001
59790 Ronchin - France

Declare that the product detailed below:
Electric pole hedge trimmer
Model: ETHT2-50.3

Satisfies the requirement of the Council Directives:
2006/42/EC -----Machinery Directive
2014/30/EU -----EMC Directive
2000/14/EC & 2005/88/EC
Measured Sound Power Level: 98 dB(A)
Guaranteed Sound Power Level: 100dB(A)
The RoHS directive 2011/65/EU
and conforms with the standards:
EN 60745-1 : 2009+A11
EN ISO 10517:2009+A1
EN 55014-1:2006/A2:2011
EN 55014-2:1997/A2:2008
EN 62321 : 2009
EN 61000-3-2:2014
EN 61000-3-3:2013
IEC 62321:2008
IEC 62321-5:2013

Position of Signatory:



Bruno POTTIE
Director of International Buying
ADEO SERVICES
2016-09-30

Serial No.: Please refer to the back cover page
Last two numbers of the year CE marking applied: 16



FR ADEO Services
135 Rue Sadi Carnot
CS 00001
59790 RONCHIN - France

RU ООО ЛЕРУА МЕРЛЕН ВОСТОК,
141031, Московская область,
Мытищинский район, г. Мытищи,
Осташковское шоссе, д.1, РОССИЯ

UK ТОВ «Леруа Мерлен Україна»,
вул. Полярна 17а, м. Київ
04201, Україна

Made In P. R.C. 2016

N° de série/N.º de serie/N.º de série/N. di serie/Αρ. σειράς/
Nr seryjny/ Серийный номер/Серійний №/Nr. de serie/
Serial No.: 203384 01 111016 01 000000

* Garantie 3 ans / 3 años de garantía / Garantia de 3 anos / Garanzia 3 Anni / Εγγύηση 3 ετών / Gwarancja 3-letnia / Гарантия 3 года / Гарантія 3 років / Garanție 3 ani / 3-year guarantee