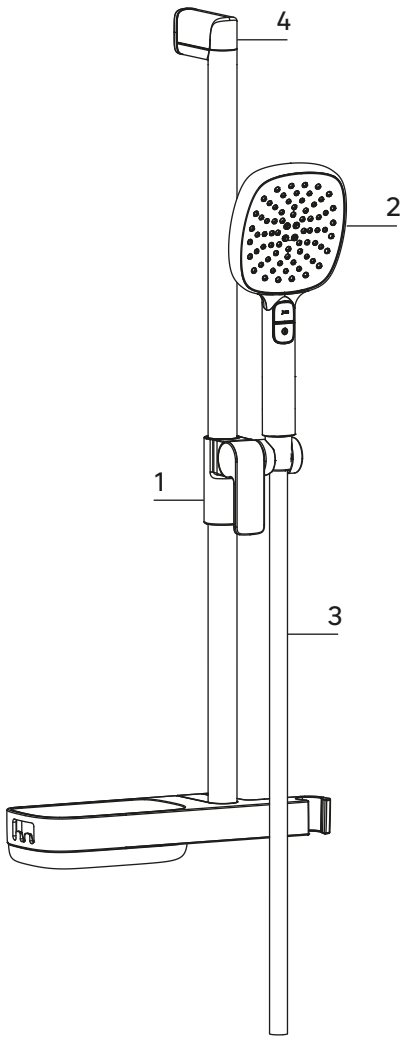


| N° | DESCRIPTION | EAN CODE | REMARK | QTY |
|---|---|---|---|---|
| 1 | Slider | 3276007909883 | Chrome | 1 |
| | | 3276007909890 | Black | |
| 2 | Handshower | 3276007909906 | Chrome | 1 |
| | | 3276007909913 | Black | |
| 3 | Shower hose 175 cm | 3276007909920 | Chrome | 1 |
| | | 3276007909937 | Black | |
| 4 | Upper cover | 3276007909944 | Chrome | 1 |
| | | 3276007909951 | Black | |

**FR** Se référer au livret de garantie pour plus d'information.
**ES** Consulte el manual de garantía para más información.
**PT** Consulte o manual de garantia para mais informações.
**IT** Consultare il libretto di garanzia per ulteriori informazioni.
**EL** Ανατρέξτε στο φυλλάδιο της εγγύησης για περισσότερες πληροφορίες.
**PL** Patrz karcie gwarancyjnej, aby uzyskać więcej informacji.
**UA** Зверніться до гарантійного талону для отримання додаткової інформації.
**RO** Vezi broșura de garanție pentru mai multe informații.
**BR** Favor consultar o folheto de garantia para mais informações.
**EN** Refer to the warranty booklet for more information.

# REMIX

**EAN:** 3276007873948
3276007873931

Sensea

2024/10 - V02