TORKE®

AGRICULTURE

RACHADOR DE LENHA HORIZONTAL

E-5TON

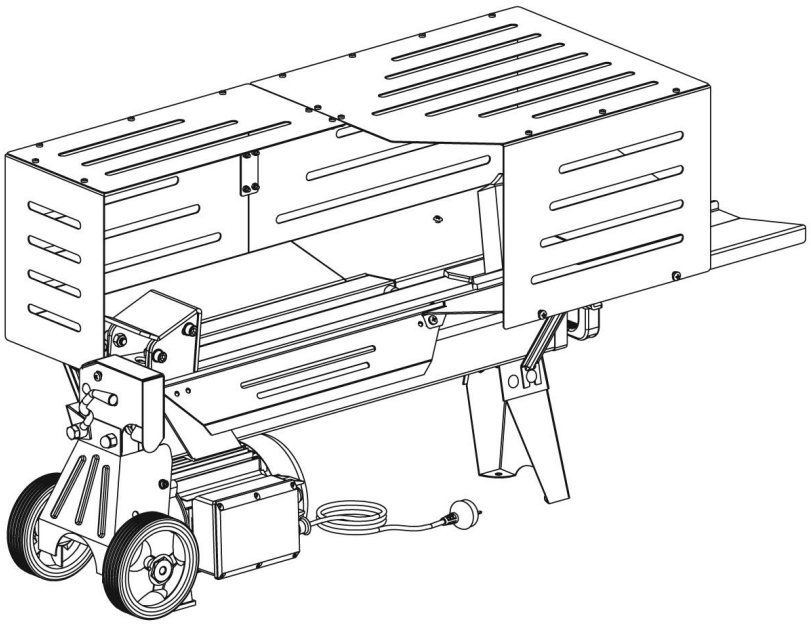

CE

5

Toneladas

MANUAL DE INSTRUÇÕES

PARA SUA SEGURANÇA

LEIA COM ATENÇÃO ESTE MANUAL E CERTIFIQUE-SE QUE O COMPREENDEU ANTES DE TRABALHAR COM A MÁQUINA

Nº de Série: _____

O modelo e o nº de série podem ser encontrados no rótulo principal.
Deve registar ambos em local seguro para utilização futura.

Guarde este manual para consultar sempre que necessário

ÍNDICE

INTRODUÇÃO 2
SÍMBOLOS 3
SEGURANÇA 4
AVISOS E INSTRUÇÕES DE SEGURANÇA 4
ADVERTÊNCIAS E INSTRUÇÕES ESPECIAIS 6
ESPECIFICAÇÕES 7
REQUISITOS ELÉCTRICOS 7
CONTEÚDO FORNECIDO 8
MONTAGEM 9
CONHECER A MÁQUINA 12
TRANSPORTE 13
UTILIZAÇÃO DO RACHADOR 14
LIBERTAR UM TRONCO ENCRAVADO 16
SUBSTITUIR O ÓLEO HIDRÁULICO 17
AFIAR A CUNHA 18
RESOLUÇÃO DE PROBLEMAS 18
DECLARAÇÃO DE CONFORMIDADE CE 19

INTRODUÇÃO

O seu novo rachador irá mais do que satisfazer as suas expectativas. Ele foi fabricado sob rigorosos padrões de qualidade para atender a critérios de desempenho superiores. O utilizador descobrirá que este equipamento é fácil e seguro de operar e, com os devidos cuidados, oferecerá muitos anos de serviço confiável.



Leia atentamente todo o manual de instruções antes de usar o rachador. Tome especial atenção aos símbolos de cuidado e aviso.

MEIO AMBIENTE



Recicle materiais indesejados em vez de descartá-los como resíduos. Todas as ferramentas, mangueiras e embalagens devem ser utilizadas, levadas para o centro de reciclagem local e descartadas de forma ambientalmente segura.

SÍMBOLOS

A sua máquina apresenta alguns símbolos. Estes representam informações importantes sobre o produto ou instruções sobre a sua utilização.



Leia estas instruções na totalidade antes de usar a máquina.



Use calçado de segurança!



Use luvas de proteção!



Use proteção para os olhos!
Use proteção auditiva!



Não remova ou adultere qualquer proteção ou dispositivos de segurança.



Descarte o óleo usado de maneira ecologicamente correta.



Não utilize à chuva.



Perigo! Mantenha-se afastado de peças móveis!



Não remova os troncos atolados com as mãos.



Aviso! Afaste-se de peças móveis!



Antes de iniciar qualquer manutenção ou limpeza, desconecte sempre a energia.



Mantenha os espectadores longe da área de trabalho.

SEGURANÇA

AVISOS E INSTRUÇÕES DE SEGURANÇA

- **COMPREENDA O SEU RACHADOR**

Leia este manual com atenção e assegure-se que o compreendeu, bem como a todos os rótulos afixados no rachador. Perceba bem as suas aplicações e limitações bem como perigos potenciais decorrentes da sua utilização.

- **DROGAS, ÁLCOOL E MEDICAÇÃO**

Nunca trabalhe com o rachador debaixo da influência de drogas, álcool e qualquer medicamento que possa afectar a sua capacidade para trabalhar correctamente.

- **EVITE CONDIÇÕES DE TRABALHO PERIGOSAS**

Coloque o rachador numa mesa de trabalho robusta, plana e nivelada e a uma altura de cerca de 72-85cm. Assegure-se que existe espaço suficiente à volta para manejar à vontade o rachador e ajudar o operador a manter-se alerta. Aparafuse o rachador à superfície de trabalho se existir tendência para escorregar. Trabalhe numa área limpa e bem iluminada. Áreas sujas e desorganizadas propiciam acidentes. Não utilize o rachador em áreas molhadas nem o exponha à chuva. Não trabalhe em áreas onde os vapores de pinturas, solventes ou líquidos inflamáveis possam constituir um perigo.

- **INSPECCIONE O SEU RACHADOR**

Verifique sempre o seu rachador antes de o pôr a trabalhar. Mantenha as protecções no seu sítio e em boas condições para trabalhar. Habitue-se a verificar se as ferramentas de ajuste se encontram na área de trabalho e em caso positivo remova-as dessa área. Substitua qualquer componente danificado ou em falta antes de trabalhar.

- **USE ROUPA APROPRIADA**

Não vista roupas demasiado largas, luvas, colares, relógios, anéis ou outras peças do mesmo tipo. Podem ser apanhadas pelos componentes em movimento quando a máquina trabalha.
Luvas de protecção não condutoras de electricidade e calçado antiderrapante são recomendados durante o trabalho. Use uma touca de protecção no caso de ter cabelos longos, que poderão eventualmente ser apanhados pelo rachador durante o trabalho.

- **PROTEJA A VISTA E A CARA**

Qualquer rachador pode projectar pequenos objectos para a vista. Isto pode causar ferimentos sérios e permanentes na vista. Use sempre óculos de protecção. Os óculos de utilização diária apenas têm lentes relativamente resistentes a impactos. Não são óculos de protecção. Não coloque o rachador no solo para trabalhar. Esta posição é perigosa pois o operador terá de colocar a cara perto da máquina e aumentar o risco de ser atingido por aparas de madeira ou outros pequenos objectos projectados.

- **CABOS ELÉCTRICOS DE EXTENSÃO**

O uso inadequado de extensões eléctricas pode provocar o trabalho deficiente do rachador o que levará a sobreaquecimento. Assegure-se de que a extensão não tem mais de 10m de comprimento nem menos de 2,5mm^2 de secção, de forma a permitir um fluxo de electricidade adequado.
Não utilize material eléctrico danificado ou que não seja devidamente isolado e preparado para uso no exterior.

- **EVITE OS CHOQUES ELÉCTRICOS**

Verifique se o circuito eléctrico está devidamente protegido e que corresponde à potência, voltagem e frequência do motor. Certifique-se que existe ligação à terra e um diferencial de protecção.
Ligue o rachador à terra. Evite o contacto do corpo com superfícies ligadas à terra: radiadores, canos, caixas de frigoríficos, etc.
Nunca abra a caixa do interruptor. No caso de tal ser necessário contacte um técnico qualificado.
Não toque nos pinos de metal da ficha quando ligar ou desligar o rachador da tomada.

- **MANTENHA TERCEIROS E CRIANÇAS AFASTADOS DA ÁREA DE TRABALHO**

O rachador deve ser utilizado apenas por uma pessoa. Outras pessoas e crianças devem-se manter a uma distância segura da área de trabalho, especialmente quando o rachador está a rachar. Nunca peça a terceiros para o ajudarem a retirar um tronco encravado.

- **INSPECCIONE OS TRONCOS**

Certifique-se de que não há pregos ou outros objectos estranhos no tronco a ser rachado. Os topos dos troncos devem ser cortados planos. Os ramos devem de ser cortados do tronco antes de rachar.

- **NÃO PASSE OS LIMITES**

Não trabalhe em piso derrapante. Mantenha sempre o equilíbrio. Nunca se ponha em cima do rachador. Ferimentos sérios podem ocorrer se a ferramenta for inclinada ou se a ferramenta de corte for involuntariamente contactada. Nunca coloque nada em cima ou próximo do rachador onde possa ser atingido pela cunha.

- **EVITE FERIMENTOS DERIVADOS DE ACIDENTES INESPERADOS**

Esteja sempre atento ao movimento da cunha. Nunca tente colocar um tronco no rachador com a cunha em movimento. Tenha sempre as suas mãos e braços afastados das partes móveis.

- **PROTEJA AS SUAS MÃOS**

Proteja as mãos de aparas, farpas ou fendas que surjam ao rachar o tronco; Elas podem fechar-se subitamente e esmagar ou amputar as suas mãos. Não remova os troncos encravados com as mãos.

- **NÃO FORCE A MÁQUINA**

Fará um trabalho melhor e mais seguro dentro da capacidade do rachador. Nunca tente rachar troncos maiores que o indicado no quadro de especificações. Pode ser perigoso e danificar a máquina. Nunca use o rachador para um trabalho para o qual não foi concebido.

- **NUNCA DEIXE A MÁQUINA A TRABALHAR SEM SUPERVISÃO**

Nunca perca de vista a cunha até à sua completa paragem.

- **DESLIGUE DA CORRENTE**

Desligue da corrente quando não está a usar a máquina, antes de fazer quaisquer ajustes, mudar peças, limpar ou trabalhar no rachador. Consulte o manual de instruções antes de qualquer manutenção.

- **PROTEJA O AMBIENTE**

Entregue o óleo usado num ponto de recolha autorizado ou siga as normas pertinentes do país onde utiliza o rachador. Não despeje para os esgotos, solo ou água.

- **TRATE O SEU RACHADOR COM CUIDADO**

Mantenha o rachador sempre limpo para um desempenho melhor e mais seguro.

- **TORNE O SEU LOCAL DE TRABALHO À PROVA DE CRIANÇAS**

Feche à chave. Desligue os disjuntores principais. Arrume o rachador fora do alcance de crianças ou de pessoas não qualificadas para a sua utilização.

ADVERTÊNCIAS E INSTRUÇÕES ESPECIAIS

→ ***O rachador foi concebido para ser utilizado por uma pessoa. Embora exista a possibilidade de operadores adicionais poderem trabalhar com a máquina (por exemplo, para carga e descarga), apenas um operador deve ativar as alavancas;***

→ ***A máquina não deve ser usada por crianças;***

→ ***Descrição dos testes funcionais da máquina;***

→ ***Os requisitos de instalação e manutenção, incluindo uma lista desses dispositivos, por ex. dispositivo de controle bimanual que deve ser verificado, com que frequência a verificação deve ser realizada e por qual método;***

→ ***Não remova os troncos atolados com as suas mãos. Nunca peça a outra pessoa para ajudá-lo a liberar um tronco atolado. Abaixe a cunha até que o tronco seja dividido e abrir.***

→ ***Apenas uma pessoa qualificada pode montar a máquina.***

ESPECIFICAÇÕES

Modelo		E-5TON
Motor		220-240V ~50Hz, 2200W, S3 25%, 9.6A
Tronco	**Diâmetro**	50 ~ 250 mm
	Comprimento	200 ~ 520 mm
Força de rachamento		5 Ton.
Pressão hidráulica		20,6 Mpa (206 bar)
Capacidade de óleo hidráulico		3,5 L
Nível de pressão acústica (LpA)		78,8 dbA sem carga; 89,8 dbA sob carga total
Vibrações		< 2,5 m/s^2
Dimensões	**Comprimento**	116 cm
	Largura	42,5 cm
	Altura	61 cm
Curso do pistão		85 cm
Peso		55 kg

- *S6 40%, serviço periódico de operação contínua: tempo de um ciclo de carga é de 10 minutos, tempo de operação em carga constante é de 4 minutos, tempo de operação sem carga é de 6 minutos.*
- *S3 25%, serviço periódico de operação intermitente: tempo de um ciclo de carga é de 10 minutos, tempo de operação em carga constante é de 2,5 minutos, desenergizado e em repouso é de 7,5 minutos.*
- *O diâmetro do tronco é indicativo - um pequeno tronco pode ser difícil de rachar quando tem nós ou fibras particularmente resistentes. Por outro lado, não deverá ser difícil rachar troncos com fibras regulares.*

REQUISITOS ELÉCTRICOS

Com o motor de 230V /50Hz, o rachador deve ser ligado a uma tomada padrão de 230V ± 10% (50Hz ± 1Hz) que tenha protecções contra a subvoltagem, sobrevoltagem, sobre intensidade bem como para correntes residuais com uma corrente residual máxima de 0,03 A.

Se a máquina estiver equipada com uma ficha aprovada BSI ou SEV, o grau de proteção da ficha e da tomada deverá ser pelo menos de IP44.

CONTEÚDO FORNECIDO

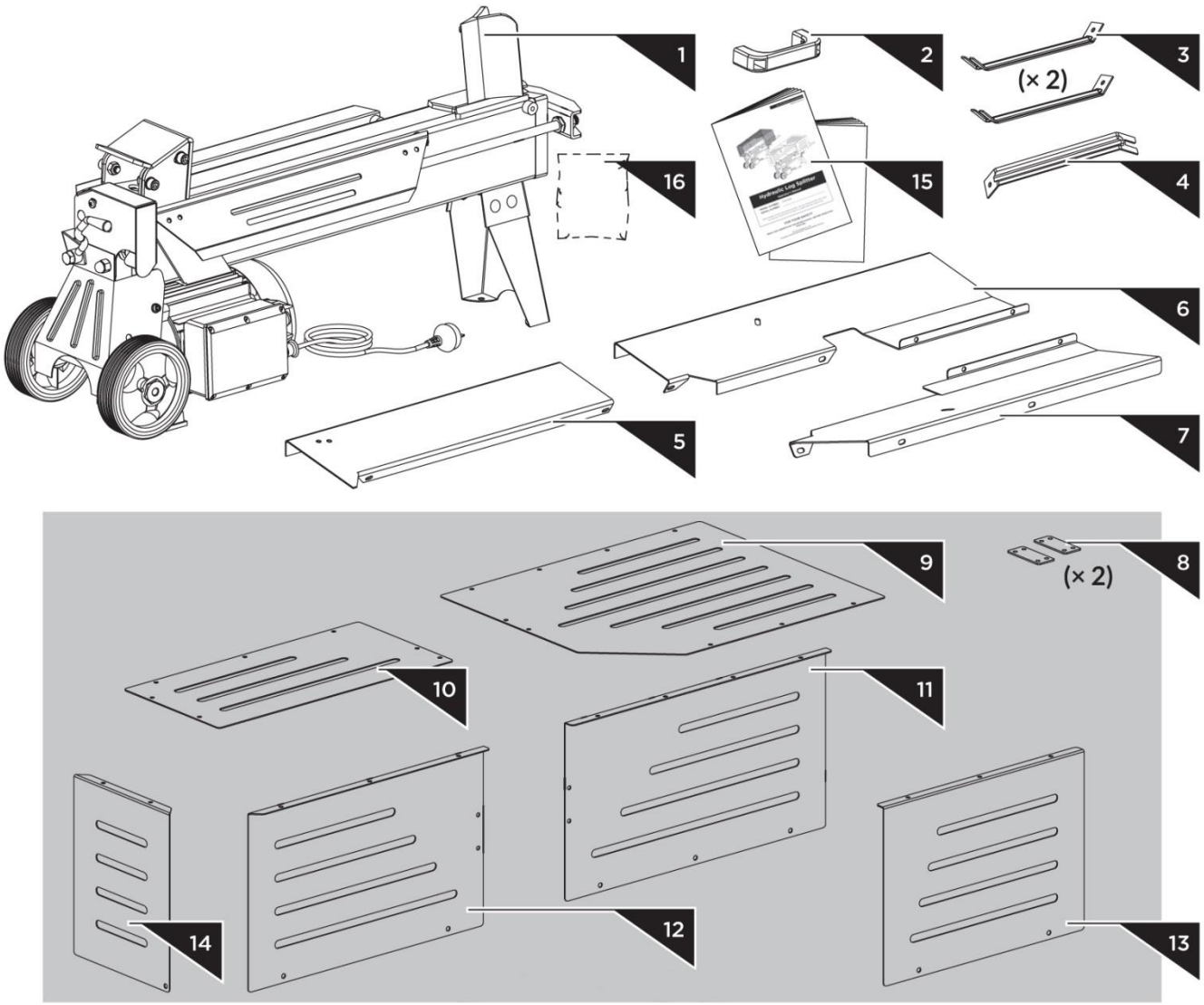

1. Estrutura do rachador
2. Pega de transporte
3. Suporte da estrutura 1 (2 pares)
4. Suporte da estrutura 2
5. Placa de proteção inferior
6. Bandeja de tronco 1
7. Bandeja de tronco 2
8. Placa conectora
9. Placa de proteção superior 1
10. Placa de proteção superior 2
11. Placa de proteção traseira 1
12. Placa de proteção traseira 2
13. Placa de proteção frontal
14. Placa de proteção esquerda
15. Manual de instruções
16. Saco de parafusos, incluindo:

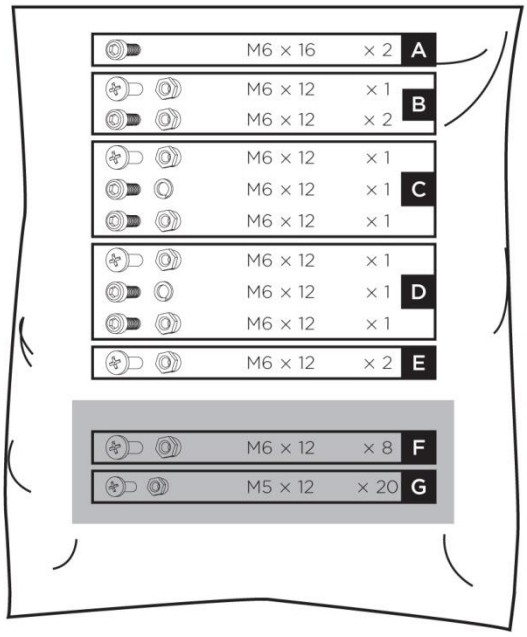

MONTAGEM

PEGA DE ELEVAÇÃO

Monte a pega de elevação no suporte em U com dois parafusos M6 × 16.

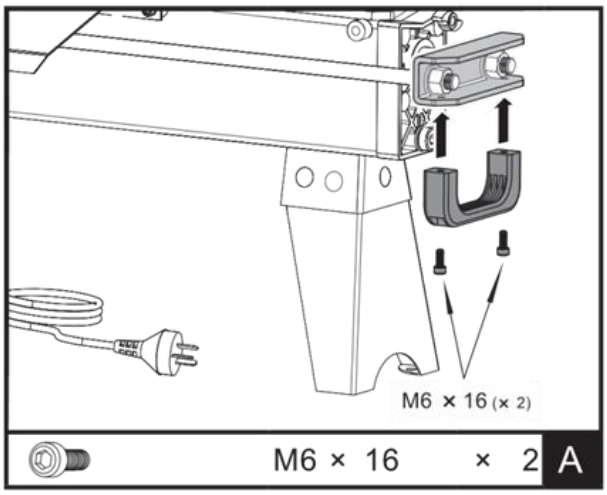

BANDEJA DO TRONCO

1. Monte a placa de proteção inferior na placa da guia traseira e fixe-a com dois parafusos de cabeça sextavada M6×12 e contraporcas.
   Desaperte o parafuso e a anilha grande no suporte da roda, insira a extremidade aberta do suporte 2 entre a anilha grande e o suporte da roda e aperte o parafuso.
   Conecte a extremidade superior do suporte 2 à placa de proteção inferior com o parafuso M6×12 e a contraporca M6 e depois aperte-o.

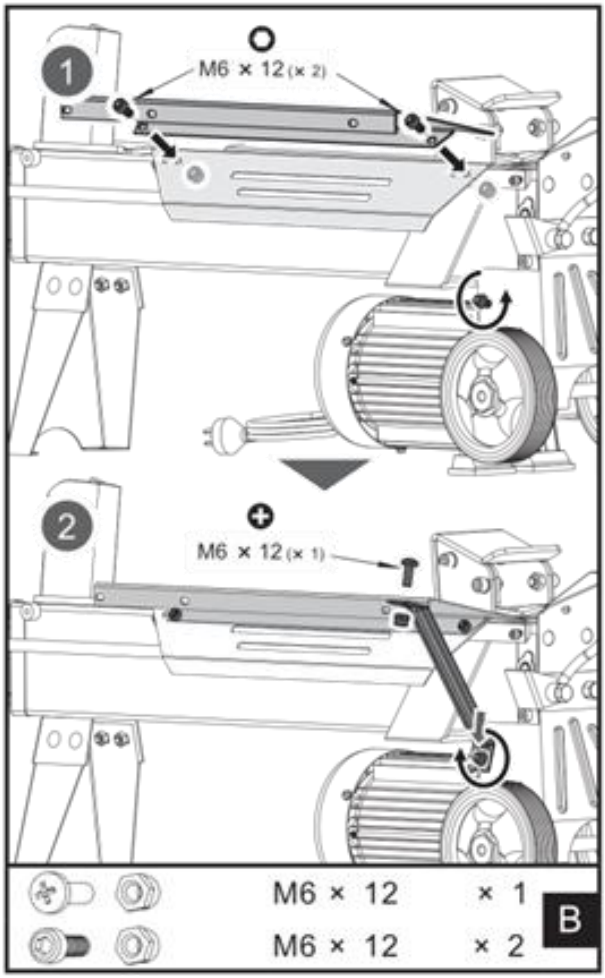

2. Alinhe os dois furos de montagem da bandeja do tronco 1 nos orifícios na parte traseira do rachador. Insira um parafuso M6×12 e uma anilha de pressão 6 no orifício de montagem no lado esquerdo e o outro parafuso M6×12 e contraporca M6 no lado direito e aperte firmemente ambos.

   Desaperte o parafuso e a porca no lado esquerdo da perna dianteira, insira a extremidade aberta do suporte 1 no parafuso e aperte a porca. Conecte a extremidade superior do suporte 1 à bandeja do tronco 1 com o parafuso de cabeça sextavada M6×12 e a contraporca M6 e, em seguida, aperte-o.

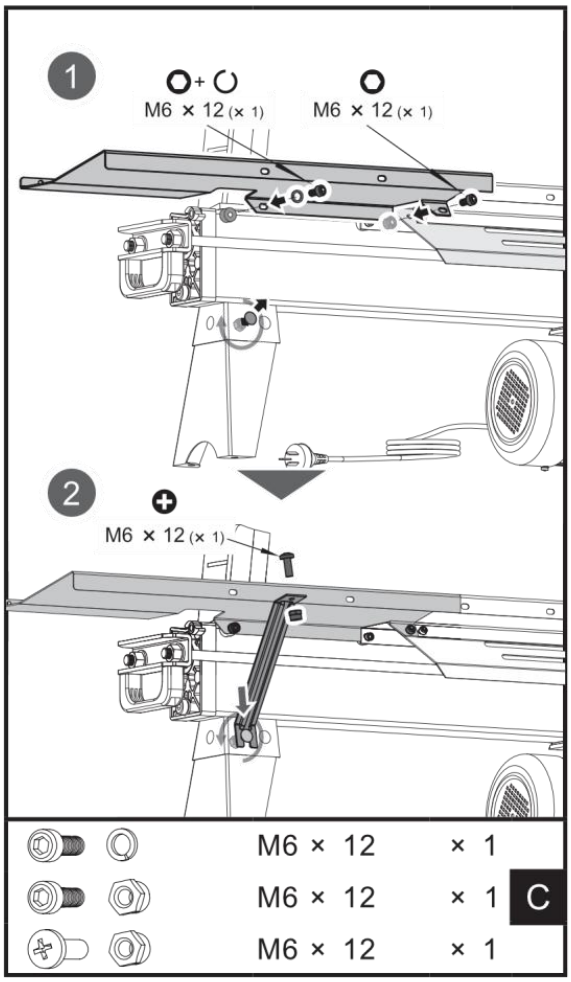

3. Alinhe os dois furos de montagem da bandeja do tronco 2 aos furos na parte da frente do rachador. Insira um parafuso M6×12 e anilha de pressão 6 no orifício de montagem no lado direito e um parafuso M6×12 e contraporca M6 no lado esquerdo e aperte firmemente ambos.

   Desaperte o parafuso e a porca no lado esquerdo da perna dianteira, insira a extremidade aberta do suporte 1 no parafuso e aperte a porca. Conecte a extremidade superior do suporte 1 à bandeja do tronco 2 com o parafuso de cabeça sextavada M6×12 e a contraporca M6 e, em seguida, aperte-o.

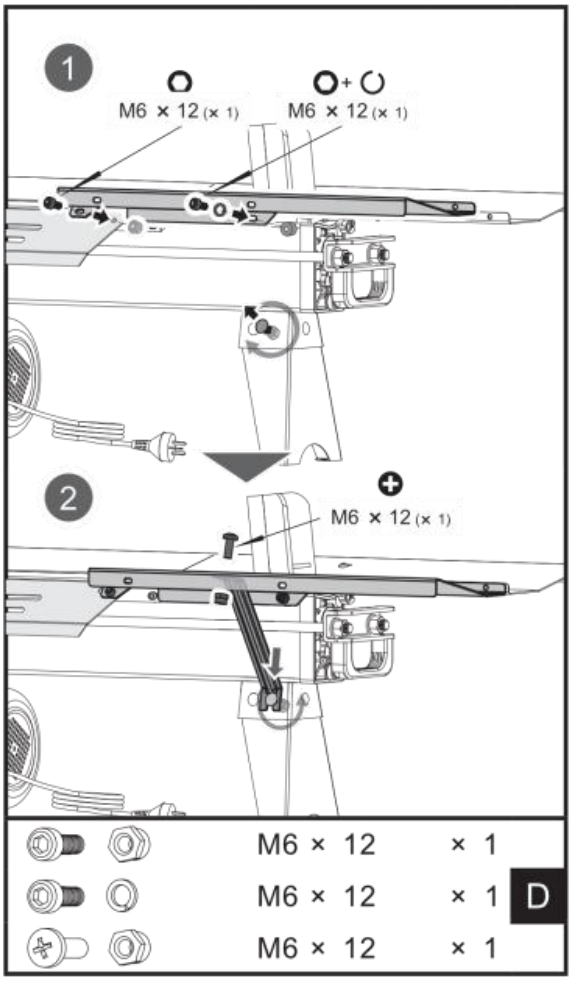

4. Conecte a bandeja do tronco 1 e a bandeja do tronco 2 com dois parafusos M6×12 e as contraporcas.

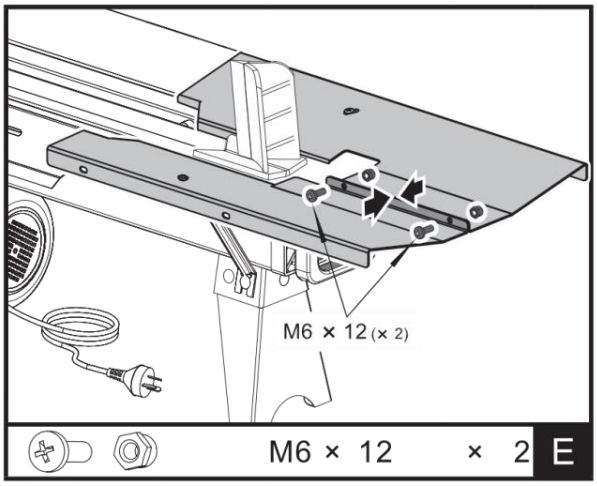

5. Afixe a placa de proteção frontal, placa de proteção esquerda e as duas placas de proteção traseira à bandeja do tronco e à placa inferior com os parafusos e porcas M6×12.

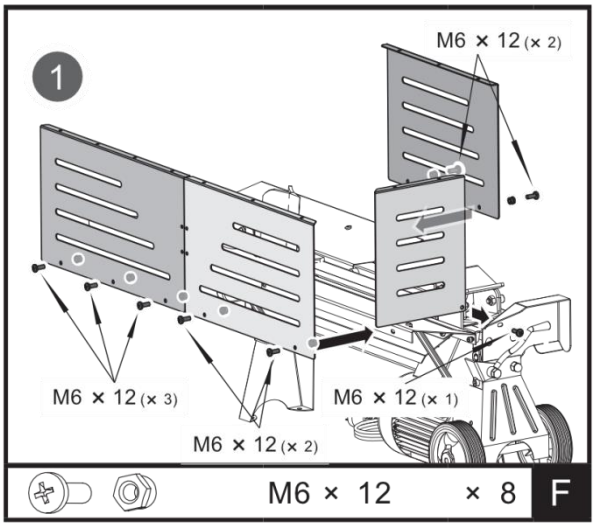

6. Monte as duas placas de proteção superior nas placas verticais com os parafusos e porcas M5×12.

7. Conecte as duas placas de proteção superior / placas de proteção traseira com os conectores das placas e os parafusos e porcas M5×12.

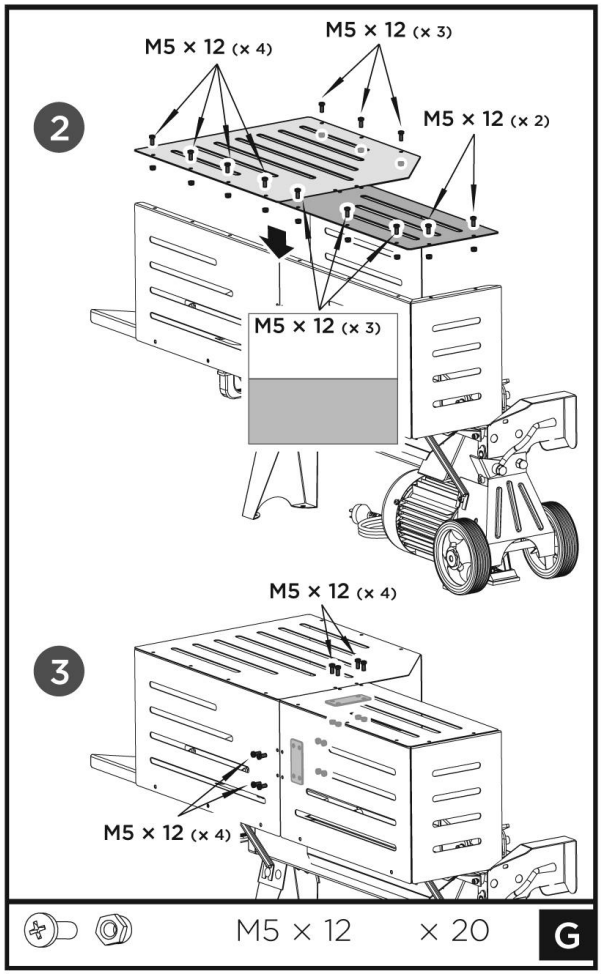

CONHECER A MÁQUINA

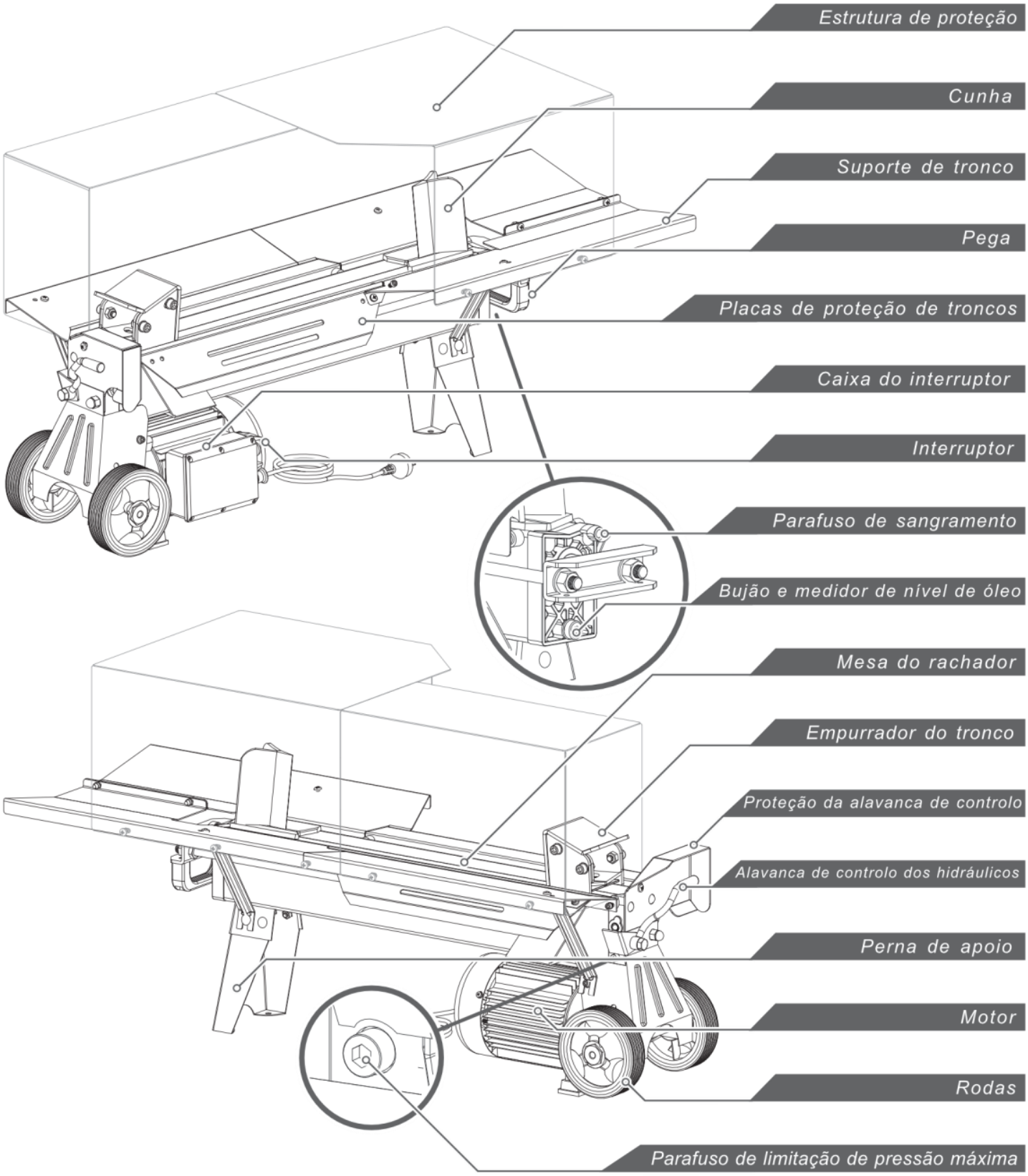

PARAFUSO DE SANGRAMENTO



Antes de trabalhar com o rachador, o parafuso de sangramento deve ser folgado algumas voltas até que o ar possa fluir para e de dentro do depósito de óleo de uma forma suave.

O fluxo de ar através do orifício do parafuso de sangramento deve ser sentido quando o rachador está a trabalhar.

Antes de mover o rachador, certifique-se que o parafuso de sangramento está apertado para evitar fuga de óleo pelo orifício.

Se não folgar o parafuso de sangramento o ar manter-se-á vedado dentro do sistema hidráulico a ser comprimido e descomprimido sucessivamente. Comprimir e descomprimir o ar continuamente acabará por rebentar os vedantes do sistema hidráulico e poderá causar danos permanentes no rachador.

PARAFUSO DE LIMITAÇÃO DA PRESSÃO MÁXIMA

A pressão máxima foi regulada na fábrica e o parafuso de limitação da pressão máxima foi fixado na fábrica com cola para assegurar que o rachador nunca vai trabalhar a uma pressão superior a 5 toneladas. Esta regulação foi feita por técnicos qualificados utilizando instrumentos profissionais.

Alterar esta regulação pode provocar que a bomba hidráulica não debite pressão suficiente para rachar ou ***CAUSAR FERIMENTOS SÉRIOS NO OPERADOR BEM COMO DANOS GRAVES NA MÁQUINA***.

NUNCA AJUSTE O PARAFUSO DE LIMITAÇÃO DA PRESSÃO MÁXIMA!

TRANSPORTE

O rachador está equipado com 2 rodas para pequenos movimentos. Para transportar o rachador para o local de trabalho.

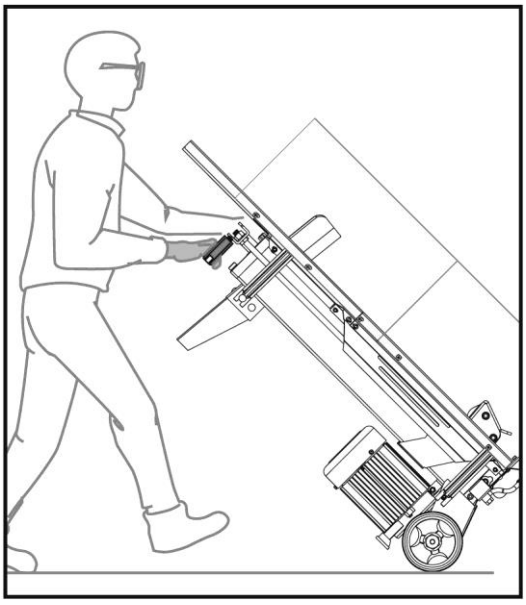

Não transporte o rachador com madeira carregada!

TRANSPORTAR O RACHADOR PARA O LOCAL DE TRABALHO

O rachador está equipado com duas rodas para pequenas deslocações. Para levar o rachador para o local de trabalho, agarre bem a pega para inclinar ligeiramente o rachador após se assegurar que a tampa do depósito de óleo está bem apertada.

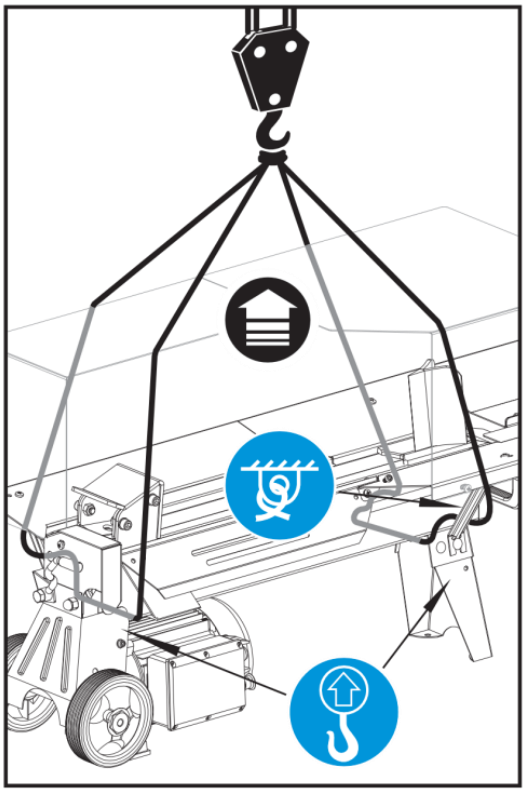

PARA UM TRANSPORTE DE LONGA DISTÂNCIA

Após a colocação do rachador num meio de transporte, passe uma corda através dos pontos de fixação e amarre-o, de modo a não se deslocar.

Se estiver a usar um guindaste, coloque o guincho no ponto de levantamento.
Nunca tente levantar o rachador pelo punho.

UTILIZAÇÃO DO RACHADOR

CONDIÇÕES DE UTILIZAÇÃO

Este rachador é um modelo de uso doméstico. Foi concebido para trabalhar a uma temperatura ambiente entre +5ºC e 40ºC e para instalação em altitudes inferiores a 1000m acima do nível do mar. A humidade circundante deve ser inferior a 50% a 40ºC. Pode ser armazenado ou transportado a uma temperatura ambiente entre -25ºC e 55ºC.

Antes da utilização, coloque o rachador numa bancada de trabalho com altura de 72 a 85 cm, estável, plana e nivelada. Fixe a perna de apoio usando dois parafusos M8 × 35 (A) na bancada de trabalho.

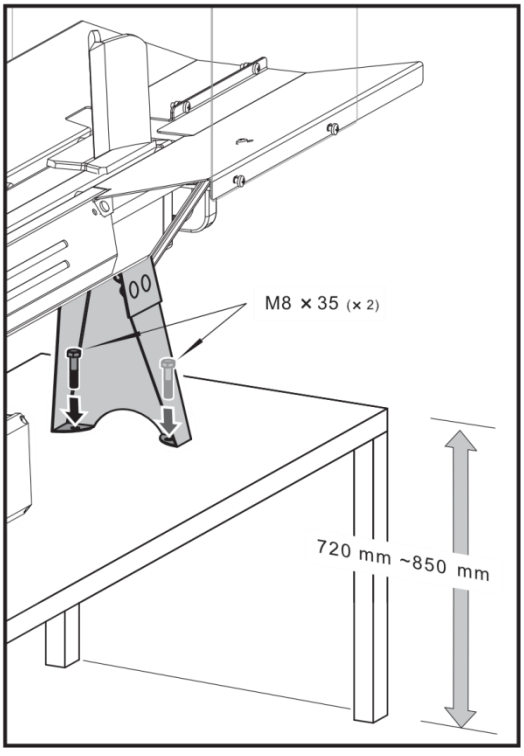

RACHAMENTO - OPERAÇÃO DE DUAS MÃOS

Este rachador está equipado com sistema de controle “ZHB” que obriga à utilização das duas mãos para accionar o rachador - a mão esquerda controla a alavanca hidráulica enquanto a mão direita controla o interruptor. O rachador pára na ausência de uma das mãos. Só após as duas mãos largarem as respectivas alavancas, o pistão retornará à sua posição inicial.

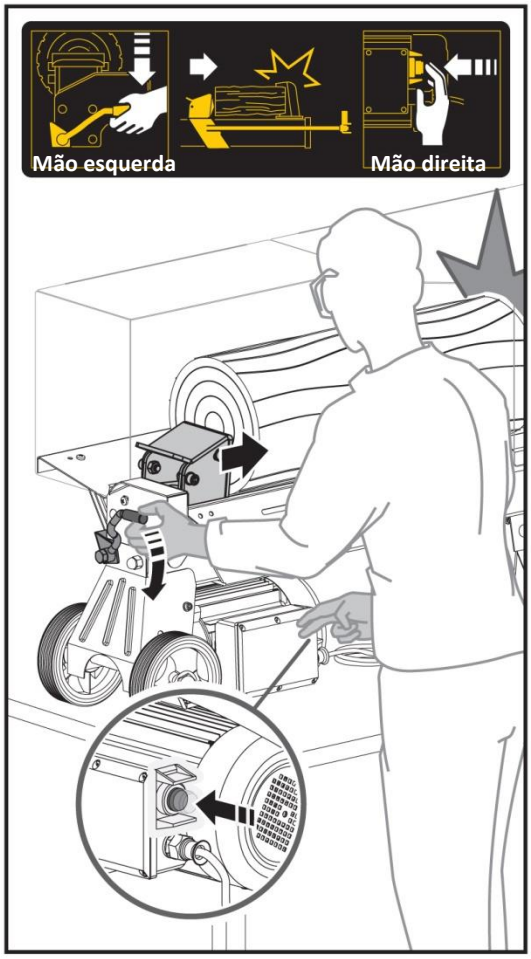

O dispositivo de bloqueio tipo gatilho foi instalado para evitar o accionamento acidental da alavanca hidráulica. Para utilizar a alavanca hidráulica, puxe o gatilho para trás com o dedo indicador antes de empurrar a alavanca hidráulica para frente.

Nunca force o rachador por mais de cinco segundos para rachar troncos excessivamente duros.

Depois deste intervalo de tempo, o óleo sob pressão pode sobreaquecer e danificar a máquina. Para troncos extremamente difíceis, rode 90º para verificar se o tronco pode ser rachado numa direcção diferente. De qualquer modo, se não consegue rachar o tronco, isso significa que a sua dureza excede a capacidade da máquina e por isso esse tronco deve ser abandonado para proteger o rachador.

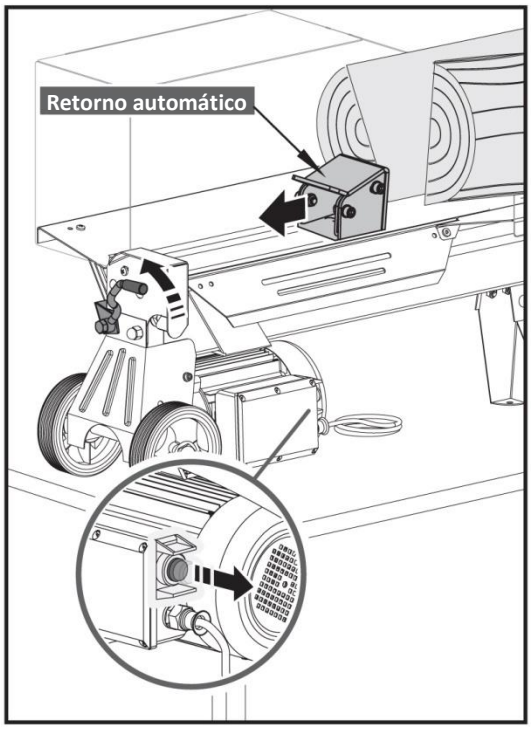

Coloque os troncos de uma forma firme e segura na mesa do rachador, entre as protecções do tronco. Certifique-se que os troncos não vão rodar, abanar ou escorregar durante o rachamento. Não esforce a cunha rachando o tronco na parte de cima. Isto vai partir a cunha ou danificar o rachador.

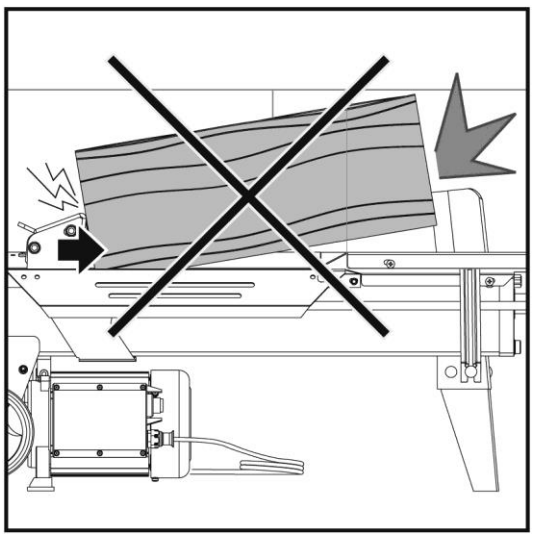

Rache o tronco na direcção do veio da madeira. Não ponha um tronco na transversal para rachar. Pode ser perigoso e danificar seriamente a máquina. Nunca tente rachar dois troncos ao mesmo tempo. Um deles pode saltar e atingi-lo.

PERIGO!
Mantenha as mãos afastadas da área de rachamento, área envolvente e zonas quentes durante o trabalho!

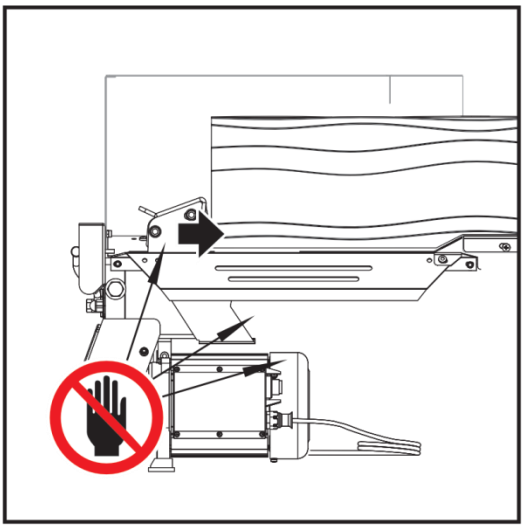

LIBERTAR UM TRONCO ENCRAVADO

- Liberte os dois comandos;
- Após o empurrador voltar à posição inicial totalmente parado, insira uma cunha de madeira por baixo do tronco encravado;
- Accione o rachador para empurrar a cunha de madeira para baixo do tronco encravado;
- Repita o procedimento descrito com cunhas de lados mais inclinados até libertar completamente o tronco.

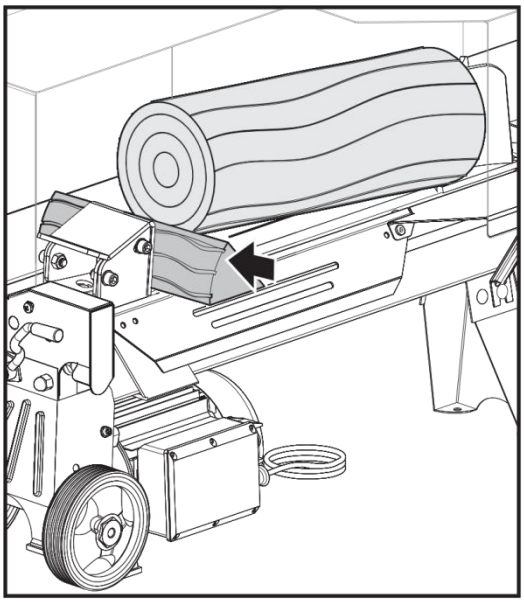

Não tente martelar o tronco encravado. Martelar pode danificar a máquina ou projectar o tronco e causar acidentes.

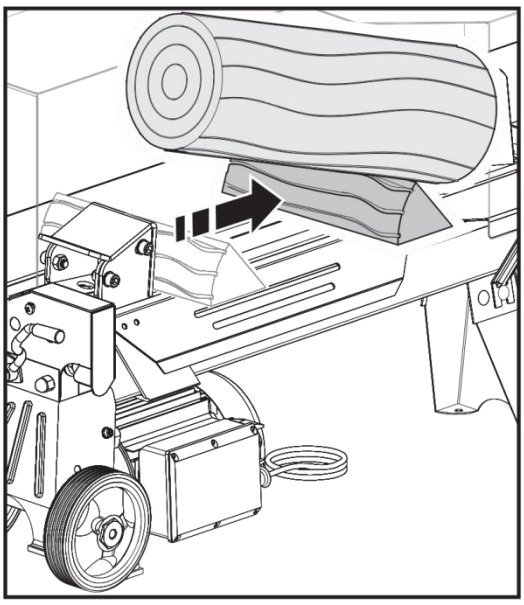

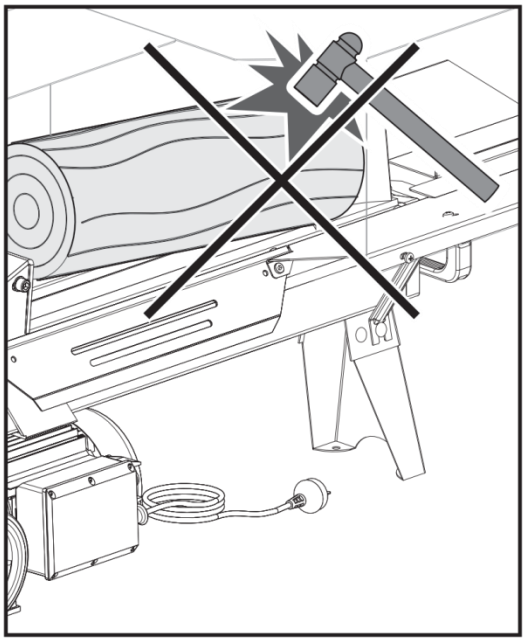

SUBSTITUIR O ÓLEO HIDRÁULICO

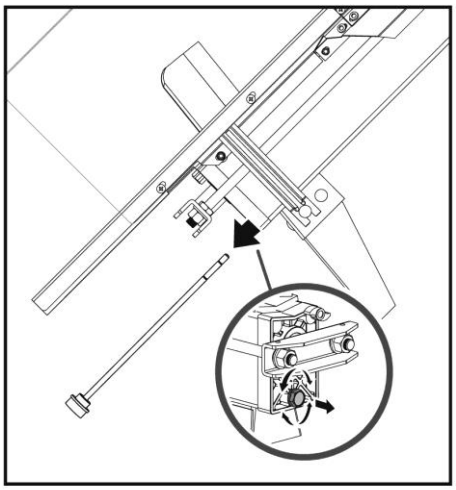

Substitua o óleo hidráulico do rachador após 150 horas de utilização. Siga os seguintes passos para a substituição:

- Certifique-se de que todos os componentes móveis estão completamente parados e que o rachador está desligado da tomada.
- Desaperte e remova o bujão do óleo.
- Incline o rachador sobre o lado da perna de apoio e despeje o óleo sobre um recipiente com capacidade para 4 litros de óleo.
- Incline o rachador agora sobre o lado do motor.
- Abasteça agora com óleo novo na quantidade de acordo com a capacidade de cada modelo de rachador segundo o quadro de especificações.
- Limpe a superfície da vareta de óleo e insira-a no depósito de óleo mantendo o rachador na vertical.
- Certifique-se de que o nível de óleo se encontra entre as 2 ranhuras da vareta.
- Limpe o bujão antes de o apertar de novo. Certifique-se que fica bem apertado para evitar fugas antes de voltar a colocar o rachador na horizontal.

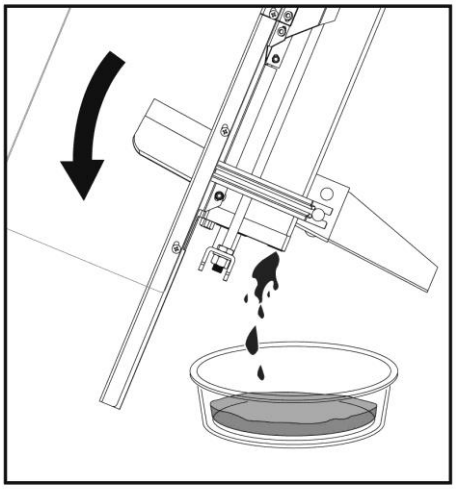

Os seguintes óleos hidráulicos são recomendados para o sistema de transmissão hidráulica do rachador:

SHELL	Tellus 22
MOBIL	DTE 11
ARAL	Vitam GF 22
BP	Energol HLP-HM 22
DIVINOL	HLP ISO 46

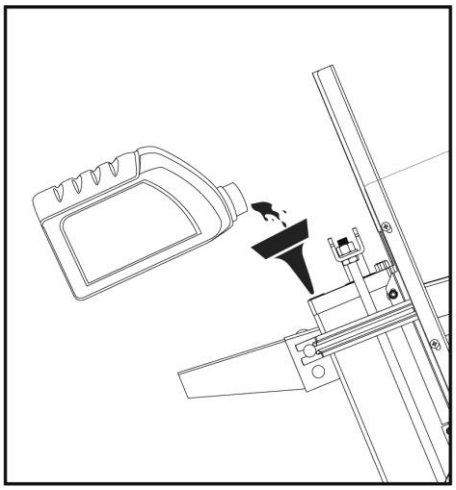

NÍVEL DE ÓLEO

Use um recipiente adequado para recolher o óleo usado. Remova o bujão para esvaziar o óleo hidráulico. Verifique se há alguma apara de metal no óleo a fim de evitar problemas no futuro.

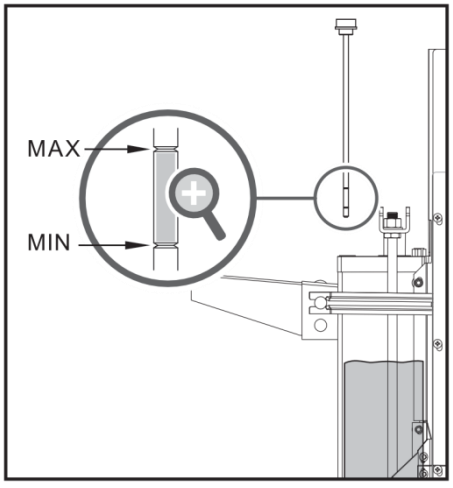

Verifique na vareta o nível mínimo e máximo do óleo. Um nível muito baixo pode danificar a bomba de óleo. Um nível demasiado alto pode resultar em sobreaquecimento do sistema de transmissão hidráulica.

AFIAR A CUNHA

Este rachador está equipado com uma cunha de rachamento reforçada cuja lâmina foi especialmente tratada. Depois de longos períodos de trabalho ou sempre que necessário, afie a cunha com uma lima fina removendo quaisquer rebarbas ou zonas esmagadas no fio da cunha.

RESOLUÇÃO DE PROBLEMAS

PROBLEMA	CAUSA PROVÁVEL	SUGESTÃO DE RESOLUÇÃO
O rachador não racha os troncos	O tronco não está bem posicionado.	Leia a secção deste manual "Trabalhar com o Rachador" para fazer uma colocação correcta do tronco.
	O diâmetro ou dureza do tronco excede a capacidade da máquina.	Reduza a dimensão do tronco antes de rachar.
	A cunha está embotada.	Leia a secção "Afiar a Cunha" deste manual para afiar a cunha.
	Fuga de óleo.	Localize a fuga e contacte o seu revendedor.
	Um ajuste não autorizado foi feito no parafuso de limitação da pressão máxima. Uma pressão abaixo da indicada foi ajustada.	Contacte o seu revendedor.
O empurrador de pistão move-se aos solavancos, fazendo barulhos anormais ou vibrando demasiado	Falta de óleo hidráulico e ar em excesso no sistema hidráulico.	Verifique o nível de óleo e complete. Contacte o seu revendedor.
Fuga de óleo à volta da bainha do pistão ou de outros pontos	Ar vedado dentro do sistema hidráulico durante a operação.	Desaperte o parafuso de sangramento rodando algumas voltas antes de utilizar o rachador.
	O parafuso de sangramento não foi apertado antes de se movimentar o rachador.	Aperte o parafuso de sangramento rodando um pouco antes de movimentar o rachador.
	O bujão não está apertado.	Aperte o bujão.
	A válvula de controlo hidráulico e/ou o vedante estão gastos.	Contacte o seu revendedor.



ATENÇÃO
TODO TRABALHO DE REPARAÇÃO DEVE SER FEITO POR UM TÉCNICO ESPECIALISTA.

DECLARAÇÃO DE CONFORMIDADE CE

Com a presente nós,
Tiya International Co.,Ltd
B12B, Shenye Centre, 9 Shandong Road, Qingdao China

declaramos que o seguinte equipamento está em conformidade com os requisitos básicos de segurança e saúde das Directivas com base no seu design e tipo, como posto em circulação por nós.

Esta declaração diz respeito apenas à máquina no estado tal como foi colocada no mercado, e exclui os componentes adicionados e/ou operações efectuadas posteriormente pelo utilizador final.

1. Produto: Rachador de lenha
2. Modelo: **E-5TON** (65558)

3. Directivas CE aplicáveis: Directiva Máquinas 2006/42/EC
   Directiva Compatibilidade Electromagnética 2014/30/EU

4. Normas aplicáveis: EN 60204-1:2006+A1:2009+AC:2010
   EN 609-1:2017
   EN 55014-1:2017
   EN 55014-2:2015
   EN 61000-3-2:2014
   EN 61000-3-11:2000

5. Responsável pela documentação:
   TIYA Technologies Co., Ltd.
   Hongxiang Industrial Zone, Laizhou, Shandong 26148, P.R. China

6. Representante na UE:
   TUV RHEINLAND LGA PRODUCTS GMBH

7. Data / Local / Nome / Assinatura: 2019-04-09 / Qingdao / Zhi Yongli

8. Cargo do Signatário: Engenheiro 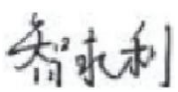

TORKE®

AGRICULTURE

RACHADOR DE LENHA HORIZONTAL

E-5TON

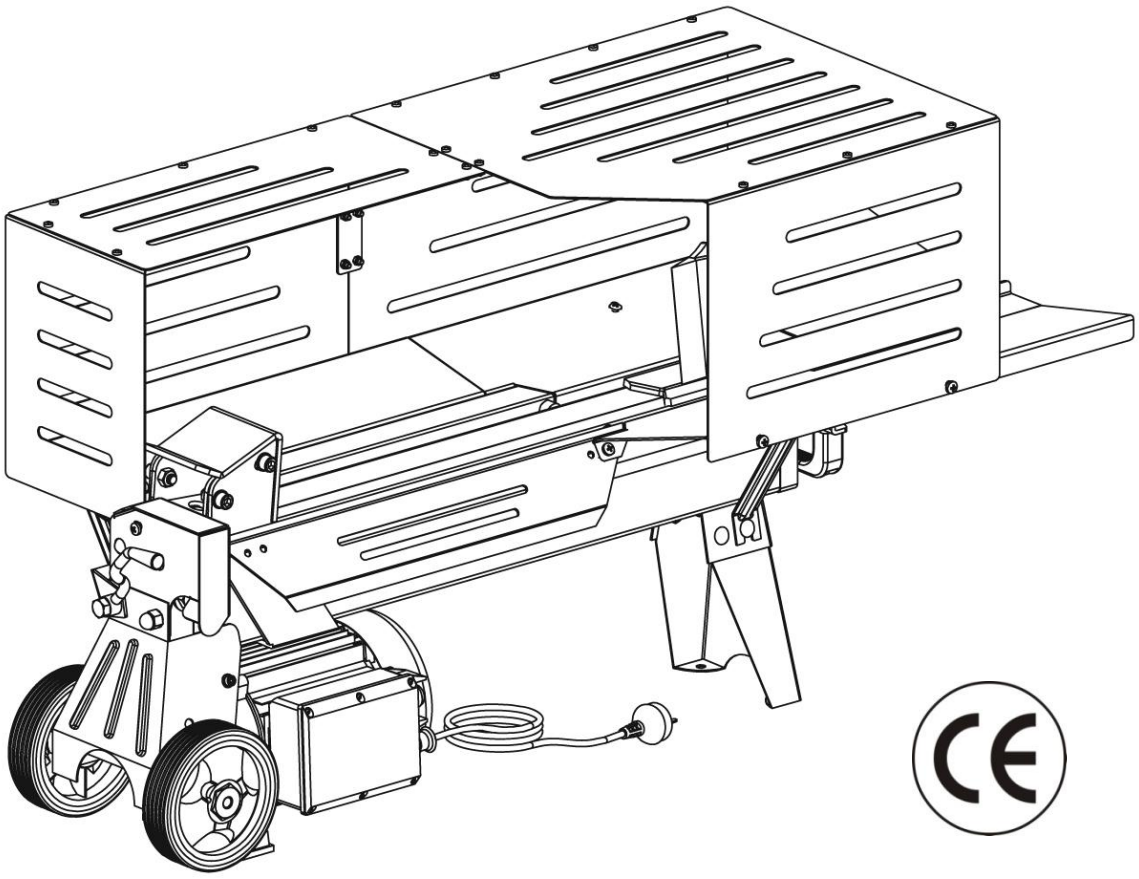

5

Toneladas