ALTUNA
FIRST SERIES

MOTOSIERRA
A BATERÍA
AF150

SN:

MANUAL DE USO DEL PRODUCTO

ALTUNA HNOS. S.A.
Bº Zubillaga, 58 · Tel +34 943 780 851
20560 OÑATI (Gipuzkoa) SPAIN

www.altuna.es
www.altuna-international.com

ALTUNA

FIRST SERIES

ES	/ 04
EN	/ 17
FR	/ 31
IT	/ 45
PT	/ 59

ALTUNA AF150

Estimados usuarios:
Gracias por elegir nuestras tijeras de podar eléctrica. Para utilizar mejor el producto, lea atentamente las instrucciones cuando lo tenga. Conserve este manual para futuras consultas. Si tiene alguna duda durante el funcionamiento, póngase en contacto con nosotros inmediatamente. Nuestros profesionales le responderán y le ayudarán.

Espero que disfrute de la experiencia.

CONTENIDO DE LA CAJA

Incluido en la caja

1. Motosierra eléctrica
2. Batería de litio
3. Cargador de batería

Qué hacer y qué no hacer

Llevar ropa/equipo de protección durante el uso

Sigue estrictamente las instrucciones de este vídeo o del manual

Engrase regularmente la cadena. El aceite para es muy recomendable.

No hacer

Cortar madera/madera de mayor diámetro que el indicado, o materiales demasiado duros

Tensar demasiado la cadena

Uso excesivo de la máquina - cuando se calienta, tomar un descanso

Utilizar la motosierra para fines no previstos.

ADVERTENCIA

Lea todas las advertencias e instrucciones de seguridad.

El incumplimiento de las advertencias e instrucciones puede provocar descargas eléctricas, incendios y/o lesiones graves. Guarde todas las advertencias e instrucciones para futuras consultas.

El término “herramienta eléctrica” en todas las advertencias se refiere a su herramienta eléctrica con o sin cable.

1. SEGURIDAD EN LA ZONA DE TRABAJO

- Mantenga la zona de trabajo limpia y bien iluminada. Las zonas desordenadas u oscuras favorecen los accidentes.
- No utilice herramientas eléctricas en atmósferas explosivas, como en presencia de líquidos, gases o polvo inflamables. Las herramientas eléctricas crean chispas que pueden inflamar el polvo o los humos.
- Mantenga alejados a los niños y a otras personas mientras utiliza una herramienta eléctrica. Las distracciones pueden hacerle perder el control.

2. SEGURIDAD ELÉCTRICA

- Los enchufes de las herramientas eléctricas deben coincidir con la toma de corriente. No modifique nunca el enchufe. No utilice enchufes adaptadores con herramientas eléctricas conectadas a tierra. Los enchufes no modificados y las tomas de corriente adecuadas reducen el riesgo de descarga eléctrica.
- Evite el contacto de su cuerpo con superficies conectadas a tierra, como tuberías, radiadores, cocinas y frigoríficos. Existe un mayor riesgo de descarga eléctrica si su cuerpo está conectado a tierra.
- No exponga las herramientas eléctricas a la lluvia o a condiciones húmedas. La entrada de agua en una herramienta eléctrica aumentará el riesgo de descarga eléctrica.
- No maltrate el cable. No utilice nunca el cable para transportar, tirar o desenchufar la herramienta eléctrica. Mantenga el cable alejado del calor, aceite, bordes afilados o piezas móviles. Los cables dañados o enredados aumentan el riesgo de descarga eléctrica.
- Cuando utilice una herramienta eléctrica al aire libre, utilice un cable alargador adecuado para uso en exteriores. El uso de un cable adecuado para exteriores reduce el riesgo de descarga eléctrica.
- Si es inevitable utilizar una herramienta eléctrica en un lugar húmedo, utilice un suministro protegido por un dispositivo de corriente residual (RCD). L/se de un RCD reduce el riesgo de descarga eléctrica.

3. SEGURIDAD PERSONAL

- Manténgase alerta, preste atención a lo que hace y utilice el sentido común cuando maneje una herramienta eléctrica. No utilice una herramienta eléctrica si está cansado o bajo los efectos de drogas, alcohol o medicamentos. Un momento de falta de atención mientras maneja una herramienta eléctrica puede provocar lesiones personales graves.

- Utilice equipos de seguridad. Utilice siempre protección ocular. Los equipos de seguridad como mascarilla antipolvo, calzado de seguridad antideslizante, casco o protección auditiva utilizados en condiciones adecuadas reducirán las lesiones personales.
- Evite el arranque accidental. Asegúrese de que el interruptor está en la posición de apagado antes de enchufar lo. Transportar herramientas eléctricas con el dedo en el interruptor o en chufar herramientas eléctricas que tienen el interruptor encendido invita a sufrir accidentes.
- Retire cualquier llave de ajuste o llave inglesa antes de encender la herramienta eléctrica. Si se deja una llave inglesa o una llave fija en una zapata giratoria de la herramienta eléctrica, pueden producirse lesiones personales.
- No se estire demasiado. Mantenga el equilibrio y la estabilidad en todo momento. Esto permite un mejor control de la herramienta eléctrica en situaciones inesperadas.
- Vístase adecuadamente. No lleve ropa suelta ni joyas. Mantenga el pelo, la ropa y los guantes alejados de las piezas en movimiento. La ropa suelta, las joyas o el pelo largo pueden quedar atrapados en las piezas en movimiento.
- Si se han previsto dispositivos para la conexión de instalaciones de aspiración y captación de polvo, asegúrese de que estén conectados y se utilicen correctamente. El uso de estos dispositivos puede reducir los riesgos relacionados con el polvo.
- No deje que la familiaridad adquirida por el uso frecuente de las herramientas le permita volverse complaciente e ignorar los principios de seguridad de las herramientas. Una acción descuidada puede causar lesiones graves en una fracción de segundo.

4. POTENCIA TAMBIÉN USO Y CUIDADO

- No fuerce la herramienta eléctrica. Utilice la herramienta eléctrica adecuada para su aplicación. La herramienta eléctrica correcta realizará el trabajo mejor y de forma más segura a la velocidad para la que fue diseñada.
- No utilice la herramienta eléctrica si el interruptor no la enciende y apaga. Toda herramienta eléctrica que no pueda controlarse con el interruptor es peligrosa y debe repararse.
- Desconecte el enchufe de la toma de corriente y/o el acumulador de la herramienta eléctrica antes de realizar cualquier ajuste, cambiar accesorios o guardar la herramienta eléctrica. Estas medidas preventivas de seguridad reducen el riesgo de puesta en marcha accidental de la herramienta eléctrica.
- Guarde las herramientas eléctricas inactivas fuera del alcance de los niños y no permita que las manejen personas que no estén familiarizadas con la herramienta eléctrica o con estas inst rucciones. Las herramientas eléctricas son peligrosas en manos de usuarios inexpertos.
- Realice el mantenimiento de las herramientas eléctricas. Compruebe si las piezas móviles están desalineadas o atascadas, si hay piezas rotas o cualquier otra condición que pueda afectar al funcionamiento de la herramienta eléctrica. Si está dañada, hágala reparar antes de utilizarla. Muchos accidentes son causados por herramientas eléctricas mal mantenidas.
- Mantenga las herramientas de corte afiladas y limpias. Las herramientas de corte correctamente mantenidas con filos afilados tienen menos probabilidades de atascarse y son más fáciles de controlar.
- Utilice la herramienta eléctrica, los accesorios y las brocas, etc., de acuerdo con estas instrucciones y de la forma prevista para el tipo concreto de herramienta eléctrica, teniendo en cuenta las condiciones de trabajo y el trabajo a realizar. El uso de la herramienta eléctrica para operaciones distintas de las previstas podría provocar una situación peligrosa.
- Mantenga los mangos y las superficies de agarre secos, limpios y sin aceite ni grasa. Las empuñaduras y superficies de agarre.

5. BATERÍA TAMBIÉN USO Y CUIDADO

- Recargue sólo con el cargador especificado por el fabricante. Un cargador que es adecuado para un tipo otro paquete de baterías.
- Utilice las herramientas eléctricas únicamente con baterías diseñadas específicamente. El uso de cualquier otra batería puede crear un riesgo de lesiones e incendio.
- Cuando la batería no esté en uso, manténgala alejada de otros objetos metálicos, como clips, monedas, llaves, clavos, tornillos u otros objetos metálicos pequeños, que puedan hacer una conexión de un terminal a otro. Un cortocircuito entre los terminales de la batería puede provocar quemaduras.
- En condiciones abusivas, puede salir líquido de la batería; evite el contacto. En caso de contacto accidental, enjuague con agua. Si el líquido entra en contacto con los ojos, solicite asistencia médica. El líquido expulsado de la batería puede causar irritación o quemaduras.
- No utilice baterías o herramientas dañadas o modificadas .
  Las baterías dañadas o modificadas pueden mostrar un comportamiento impredecible que provoque incendios, explosiones o riesgo de lesiones.
- No exponga la batería ni la herramienta al fuego ni a temperaturas excesivas. La exposición al fuego o a temperaturas superiores a 130 °C puede provocar una explosión.
- Siga todas las instrucciones de carga y no cargue la batería ni la herramienta fuera del intervalo de temperatura especificado en las instrucciones. Una carga incorrecta o a temperaturas fuera del rango especificado puede dañar la batería y aumentar el riesgo de incendio.

6. SERVICIO

- Encargue el mantenimiento de su herramienta eléctrica a un técnico cualificado que utilice únicamente piezas de repuesto idénticas. Esto garantizará que se mantenga la seguridad de la herramienta eléctrica.
- Nunca repare baterías dañadas. El mantenimiento de las baterías sólo debe ser realizado por el fabricante o por un servicio técnico autorizado.

INFORMACIÓN SOBRE EL PRODUCTO

USO PREVISTO

Este aparato es adecuado para la poda profesional, poda de arbustos, poda de ramas pequeñas, corte de madera, ampliamente utilizado en jardines, parques, frutales, carreteras, viñas, huertos, invernaderos. Cualquier otro uso o modificación de la máquina se considera un uso inadecuado y puede provocar lesiones físicas graves.

- No se aceptará ninguna responsabilidad por daños causados por el incumplimiento de estas instrucciones o cualquier otro uso indebido o mal uso del aparato.

ESPECIFICACIONES TECNICAS

AF150	
Diametro de corte	150 mm
Medida espada	150 mm
Peso	1,2 kg

1. Cadena
2. Espada
3. Protector
4. Tapa
5. Gatillo
6. Botón de seguridad
7. Batería

RETIRAR LA CADENA

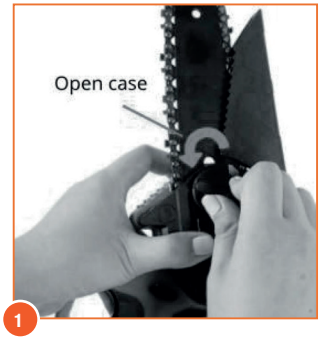

1

Gire el tapón en sentido contrario a las agujas del reloj para abrir la caja

2

Retire la placa guía y la cadena. Observe el pasador alineado y el orificio para su posterior instalación.

INSTALACIÓN DE LA CADENA

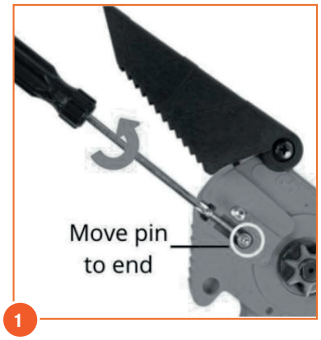

1

Gire el destornillador sentido contrario a las agujas del reloj.

2

Alinee la cadena y el plato en la espada hasta a la posición más interna en la dirección correcta de los dientes de la cadena.

3

Colocar el plato y la cadena agujas del reloj. Alinear el plato y la pin.

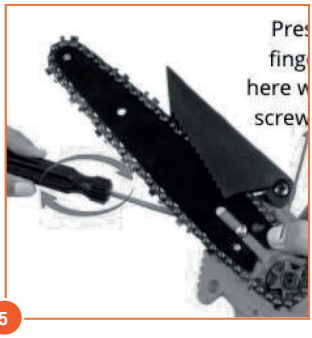

5

Apriete el tornillo en el sentido de las cadena.

6

No lo aprietes demasiado

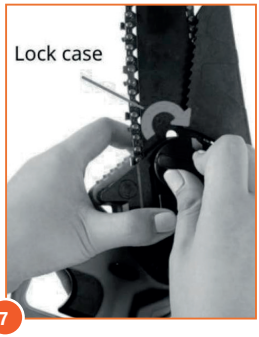

7

Coloca bien la funda y gira la tapa en el sentido de las agujas del reloj para bloquearla.

8

Vuelva a ajustar la tensión de la cadena si es necesario. Gire el tornillo de ajuste hacia la derecha para tensar la cadena, hacia la izquierda para aflojarla.
No lo aprietes demasiado.

Nota: Compruebe y ajuste con frecuencia la tensión de la cadena. Una cadena floja es fácil de descarrilar, lo que puede provocar un rápido desgaste de la cadena y de la placa guía.

CORTE

- Cuando el aparato esté en funcionamiento, mantenga la otra mano a una distancia mínima de 15 cm de la zona de corte de la cuchilla.
- Para garantizar una vida útil óptima de la motosierra, no sobrecargue el equipo ni corte r más con un diámetro superior a 15 cm.
- Para proteger la batería en climas fríos o húmedos, colócala bajo ropa impermeable.
- Desenchufe la batería una vez finalizado el corte.
- No utilice este equipo bajo la lluvia

MANTENIMIENTO Y LIMPIEZA

Antes de proceder a la limpieza y el mantenimiento, apague siempre la máquina y retire el paquete de baterías de la misma.

- Limpie cuidadosamente la cadena después de cada uso.
- Limpie la cadena con aceite lubricante (de barra o similar) y rocíela con spray protector de metales.
- No rocíe el equipo con agua
- Limpie regularmente la carcasa de la máquina con un paño suave, preferiblemente después de cada uso.
- Mantenga limpios el ventilador, la sala del motor y el asa del equipo.
- Elimine la suciedad persistente con un paño suave humedecido con espuma de jabón. No utilice disolventes como gasolina, alcohol, amoníaco, etc. Estos productos químicos dañan los componentes sintéticos.

Medio ambiente Los aparatos eléctricos o electrónicos defectuosos o desechados deben recogerse en los lugares de reciclaje adecuados.

DESPIECE

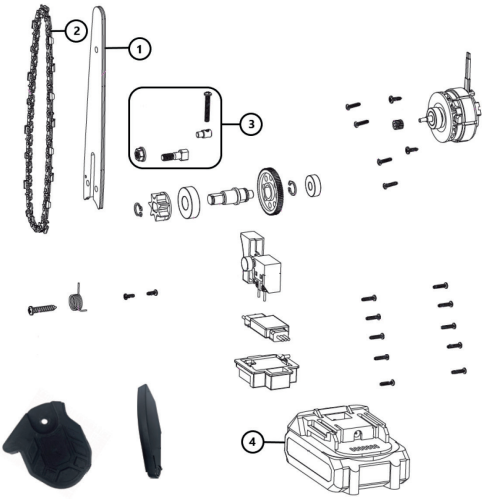

RE. AF150

Núm.	Ref.	Descripción
1	AF150-7	ESPADA CADENA PARA AF150
2	AF150-8	CADENA MOTOSIERRA PARA AF150
3	AF150-3456	TORNILLO CENTRAL ESPADA PARA AF150
4	AF28AF150-2318	BATERIA PARA AF150 Y AF28

CONDICIONES DE LA GARANTÍA

La garantía cubre el periodo establecido por la ley. La garantía cubre las piezas mecánicas, incluyendo la batería, el cargador, el motor y el mecanismo de transmisión. La garantía pierde validez en los siguientes casos:

- Uso anormal de la herramienta o no conforme al previsto.
- Mantenimiento no realizado correctamente o como se describe en este manual.
- Modificaciones de la herramienta o uso de piezas no originales.
- Roturas o daños accidentales incluidos los causados por error en el uso.
- Daños causados por reparaciones o manipulación efectuadas por personal no autorizado.
- Daños causados por eventos o causas naturales.
- Falta de carga y mantenimiento de la batería y resto de elementos.
- Los componentes sujetos a desgastes durante su uso normal (ejemplo: hoja, contrahoja, reductora, tornillos, pasadores, etc.)

La Garantía de ALTUNA es válida solo para productos que dentro de los 30 días siguientes a la fecha de compra, hayan sido registrados a través de nuestra página web, o rellenar la hoja de garantía adjunta y enviarlo a nuestra dirección.

Para más información puede escribir a: **sat@altuna.es**
Web: **www.altuna.es/activar-garantia**

DECLARACIÓN DE CONFORMIDAD

1. N.º de referencia: AF150

2.Nombre y dirección del fabricante o de su representante autorizado:

ALTUNA professional

ALTUNA HERMANOS S .A.
Barrio Zubillaga, 58
20560 Oñati (Gipuzkoa) SPAIN

3. La presente declaración de conformidad se expide bajo la exclusiva responsabilidad del fabricante (o instalador):

ALTUNA professional

ALTUNA HERMANOS S.A.

4. Objeto de la declaración (identificación del AEE que permita la trazabilidad. Podrá incluir una foto si procede):

Referencia Importador o fabricante: AF150
Referencia en origen: TY-0602

Nº Test report: EBSZ240306049E

5. El objeto de la declaración descrito anteriormente es conforme a la Directiva 2011/65/UE del Parlamento Europeo y del Consejo, de 8 de junio de 2011, sobre restricciones a la utilización de determinadas sustancias peligrosas en aparatos eléctricos y electrónicos.

6. Si procede, referencias a las normas armonizadas pertinentes utilizadas, o referencias a las especificaciones técnicas respecto a las cuales se declara la conformidad:

EN IEC 55014-1:2021: Electromagnetic compatibility- Requirements for household appliances, electric tools and similar apparatus. Part 1: Emission

EN IEC 61000-3-2:2019 +A1:2021 Electromagnetic compatibility(EMC)- Part 3-2:Limits-Limits for harmonic current emissions(equipment input current ≤16A per phase)

EN 61000-3-3:2013+A1:2019 +A2:2021 Electromagnetic compatibility (EMC)- Part 3-3:Limits-Limitation of voltage changes, Voltage fluctuations and flicker in public low-voltage supply systems, for equipment with rated current ≤16A per phase and not subject to conditional connection

EN IEC 55014-2:2021 Electromagnetic compatibility- Requirements for household appliances, electric tools and similar apparatus. Part 2: Immunity-Product family standard

7. Información adicional.

2011/65/EU RoHS

Fecha y lugar: 10 de junio del 2024, Oñati

Firmado por y en nombre de: 10/06/2024, Oñati
Aitor Lagunilla (Gerente)

ALTUNA
professional

ALTUNA HNOS. S.A.
Bº Zubillaga, 58 · Tel +34 943 780 851
20560 OÑATI (Gipuzkoa) SPAIN

www.altuna.es
www.altuna-international.com

ALTUNA
FIRST SERIES

BATTERY **CHAINSAW AF150**

PRODUCT USER MANUAL

ALTUNA AF150

Dear users:

Thank you for choosing our electric pruning shears. For best use of the product, please read the instructions carefully when you get it. Keep this manual for future reference. If you have any questions during operation, please contact us immediately. Our professionals will answer and help you.

I hope you enjoy the experience.

BOX CONTENTS

1. Electric chainsaw
2. Lithium battery
3. Battery charger

DO'S AND DON'TS

What to do

Wear protective clothing/equipment during use.

Strictly follow the instructions in this video or in the manual.

Grease the chain regularly. Oil for is highly recommended.

Do not do

Cutting wood/timber of larger diameter than specified, or materials that are too hard.

Tightening the chain too much

Excessive use of the machine - when it heats up, take a break

Using the chainsaw for

Note: Activate the warranty and read the instruction manual as soon as you receive the chainsaw. The instructions are on the next page. Thank you very
much.

Specifications and/or components of this device are subject to change or improvement without notice.

GENERAL SAFETY WARNINGS ON POWER TOOL

Read all warnings and safety instructions.

Failure to follow warnings and instructions may result in electric shock, fire and/or serious injury. Save all warnings and instructions for future reference.

The term “power tool” in all warnings refers to your corded or cordless power tool

1. SAFETY IN THE WORK AREA

- Keep the work area clean and well lit. The cluttered or dark areas are conducive to accidents.
- Do not use power tools in explosive atmospheres, such as in the presence of flammable liquids, gases or dust. Power tools create sparks which may ignite dust or fumes.
- Keep children and others away while operating.

2. ELECTRICAL SAFETY

- The plugs of the power tools must match the socket outlet. Never modify the plug. Do not use adapter plugs with grounded power tools. Unmodified plugs and matching outlets reduce the risk of electric shock.
- Avoid body contact with earthed surfaces such as pipes, radiators, cookers and refrigerators. There is an increased risk of electric shock if your body is earthed.
- Do not expose power tools to rain or wet conditions. Water entering a power tool will increa se the risk of electric shock.
- Do not abuse the cord. Never use the cord for carrying, pulling or unplugging the power tool. Keep cord away from heat, oil, sharp edges or moving parts. Damaged or entangled cordes increase the risk of electric shock. General safety warnings on power tools
- When operating a power tool outdoors, use an extension cord suitable for outdoor use. Use of an extension cord suitable for outdoor use reduces the risk of electric shock.
- If operating a power tool in a wet location is unavoidable, use a supply protected by a resi dual current device (RCD). The use of an RCD reduces the risk of electric shock.

3. PERSONAL SECURITY

- Stay alert, watch what you are doing and use common sense when operating a power tool. Do not operate a power tool while you are tired or under the influence of drugs, alcohol or medication. A moment of inattention while operating a power tool may result in serious personal injury.
- Use safety equipment. Always wear eye protection. Safety equipment such as dust mask, non-skid safety shoes, hard hat or hearing protection used properly will reduce personal injury.
- Avoid accidental starting. Make sure the switch is in the off position before starting the power tool. Carrying power tools with your finger on the switch or plugging in power tools that have the switch on invites accidents.
- Remove any adjusting key or spanner before turning the power tool on. If a spanner or spanner is left in a rotating shoe of the power tool, personal injury may result.
- Do not overstretch. Maintain balance and stability at a l l times. This allows for better control

of the power tool in situations where the power tool is not in use. unexpected.

- Dress appropriately. Do not wear loose clothing or jewellery. Keep hair, clothing and gloves away from moving parts. Loose clothing, jewellery or long hair can get caught in moving parts.
- If devices are provided for the connection of dust extraction and collection systems, ensure that they are connected and used correctly. The use of these devices can reduce dust-related risks.
- Do not let the familiarity gained from frequent tool use allow you to become complacent and ignore the principles of tool safety. One careless action can cause serious injury in a fraction of a second.

4. POWER ALSO USE AND CARE

- No force the power tool. Use the correct power tool for your application. The correct power tool will do the job better and safer at the speed for which it was designed.
- Do not use the power tool if the switch does not turn it on and off. Any power tool that cannot be controlled with the switch is dangerous and must be repaired.
- Disconnect the plug from the power source and/or the battery pack from the power tool be fore making any adjustments, changing accessories or storing the power tool. These preventive safety measures reduce the risk of starting the power tool accidentally.
- Store idle power tools out of the reach of children and do not allow persons unfamiliar with the power tool or power tools to operate them. instructions . Power tools are dangerous in the hands of inexperienced users.
- Perform maintenance on power tools. Check for misalignment or binding of moving parts, breakage of parts or any other condition that may affect the power tool's operation. If damaged, have it repaired before use. Many accidents are caused by poorly maintained power tools.
- Keep cutting tools sharp and clean. Properly maintained cutting tools with sharp cutting edges are less likely to jam and are easier to control.
- Use the power tool, accessories and tool bits etc. in accordance with these instructions and in the manner intended for the particular type of power tool, taking into account the working conditions and the work to be performed. Use of the power tool for operations other than those intended could result in a hazardous situation.
- Keep handles and gripping surfaces dry, clean and free of oil and grease. Handles and gripping surfaces 7 Slippery surfaces do not

5. BATTERY ALSO USE AND CARE

- Recharge only with the charger specified by the manufacturer. A charger that is suitable for a different type of battery pack.
- Use power tools only with specifically designed batteries. Use of any other battery may create a risk of injury and fire. Product information
- When the battery is not in use, keep it away from other metal objects, such as paper clips, coins, keys, nails, screws or other small metal objects, which can make a connection from one terminal to another. A short circuit between battery terminals can cause burns.
- Under abusive conditions, liquid may leak from the battery; avoid contact. In case of accidental contact, flush with water. If liquid comes in contact with eyes, seek medical attention. Liquid ejected from battery may cause irritation or burns.
- Do not use damaged or modified batteries or tools. Damaged or modified batteries may exhibit unpredictable behaviour resulting in fire, explosion or risk of injury.

- Do not expose the battery or the tool to fire or excessive temperatures. Exposure to fire or temperatures above 130°C may cause an explosion.
- Follow all charging instructions and do not charge the battery or tool outside the temperature range specified in the instructions. Incorrect charging or charging at temperatures outside the specified

6. SERVICE

- Have your power tool serviced by a qualified technician using only identical replacement parts.This will ensure that t h e safety of the power tool is maintained.
- Never repair damaged batteries. Batteries should only be serviced by the manufacturer or an authorised service agent.

PRODUCT INFORMATION

INTENDED USE

This machine is suitable for professional pruning, shrub pruning, small branch pruning, wood cutting, widely used in gardens, parks, orchards, roads, vineyards, orchards, greenhouses. Any other use or modification of 8 The use of the machine is considered improper use and may result in serious physical injury.

- No liability will be accepted for damage caused by non-compliance with these instructions or any other misuse or misapplication of the appliance.

PRODUCT INFORMATION

AF150	
Cutting diameter	150 mm
Sword size	150 mm
Weight	1,2 kg

1. Chain
2. Sword
3. Plastic cover
4. Protector
5. Speed switch
6. Safety switch
7. Battery

REMOVING THE CHAIN

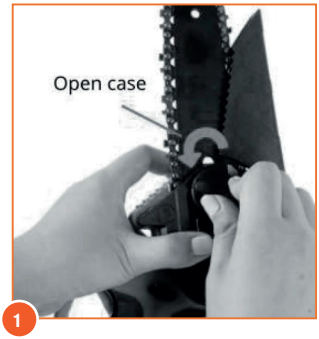

1

Turn the stopper countercloc kwise to open the box.

2

Remove the guide plate and chain. Note the aligned pin and hole for later installation.

INSTALLATION OF THE CHAIN

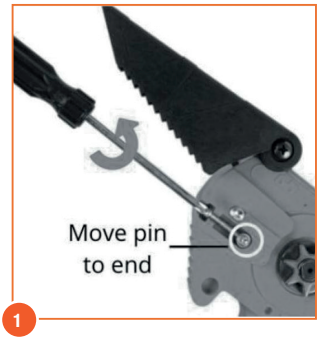

1

Turn the screwdriver counterclockwise.

2

Align la chain y el plato en la counterclockwise. Sword up to the innermost position in the right direction of the chain teeth.

3

Fit chainring and chain clockwise. Aligning the coil and the pin.

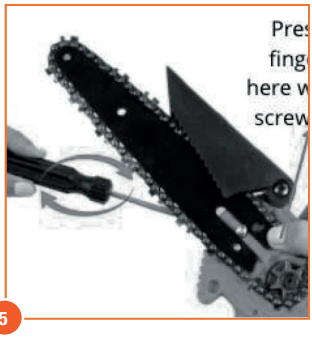

5

Tighten the screw in the direction of the chain.

6

Do not overtighten

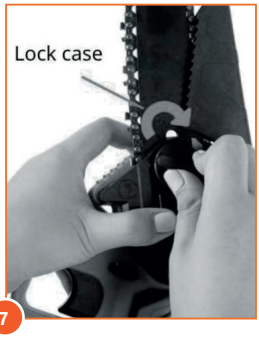

7

Fit the cover tightly and turn the cover clockwise to lock it in place.

8

Readjust the chain tension if necessary. Turn the adjusting screw clockwise to tighten the chain, counterclockwise to loosen it.
Do not over-tighten.

Note: Frequently check and adjust the chain tension. A slack chain is easy to derail, which can lead to rapid wear of the chain and guide plate.

CUT

- When the appliance is in operation, keep your other hand at least 15 cm away from the cutting area of the blade.
- To ensure optimum service life of the chainsaw, do not overload the equipment or cut branches with a diameter of more than 15 cm.
- To protect the battery in cold or wet weather, place it under waterproof clothing.
- Unplug the battery at the end of the cut.
- Do not use this equipment in the rain

MAINTENANCE AND CLEANING

Always switch off the machine and remove the battery pack from the machine before cleaning and maintenance.

- Clean the chain carefully after each use.
- Clean the chain with lubricating oil (bar oil or similar) and spray it with metal protection spray.
- Do not spray the equipment with water
- Clean the machine housing regularly with a soft cloth, preferably after each use.
- Keep the fan, engine room and equipment handle clean.
- Remove stubborn dirt with a soft cloth dampened with soapsuds. Do not use solvents such as petrol, alcohol, ammonia, etc. These chemicals damage the synthetic components.

Environment Defective or discarded electrical or electronic equipment should be collected at appropriate recycling sites.

DESPIECE

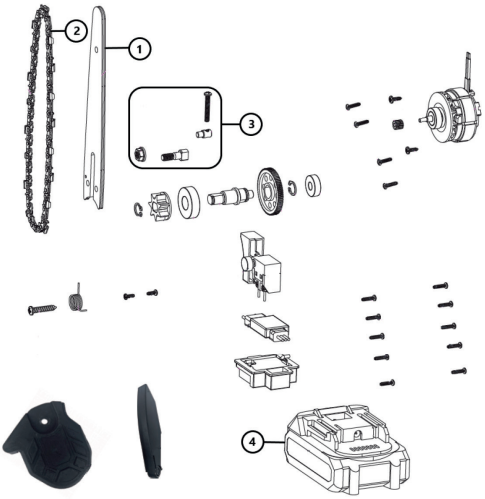

RE. AF150

Núm.	Ref.	Description
1	AF150-7	SWORD FOR AF150
2	AF150-8	CHAINSAW CHAIN FOR AF150
3	AF150-3456	SWORD CENTRE BOLT FOR AF150
4	AF28AF150-2318	BATTERY FOR AF150 AND AF28

CONDITIONS OF THE GUARANTEE

The warranty covers the period established by law. The warranty covers mechanical parts, including the battery, charger, motor and transmission mechanism. The warranty becomes invalid in the following cases:

• Abnormal use of the tool or use not in accordance with the intended use.• Maintenance not carried out correctly or as described in this manual.
• Modifications to the tool or use of non-original parts.
• Breakage or accidental damage including that caused by error in use.
• Damage caused by repairs or handling carried out by unauthorised personnel.
• Damage caused by events or natural causes.
• Lack of charge and maintenance of the battery and other elements.
• Components subject to wear and tear during normal use (e.g.: blade, counter blade, reducer, screws, pins, etc.)

The ALTUNA Guarantee is only valid for products that within 30 days of the date of purchase have been registered through our website, or fill in the attached guarantee form and send it to our address.

For further information please write to: **sat@altuna.es** Web: **www.altuna.es/activar-garantia**

DECLARATION OF CONFORMITY

Reference No: AF150

2. Name and address of the manufacturer or his authorised representative:

ALTUNA HERMANOS S .A.
Barrio Zubillaga, 58
20560 Oñati (Gipuzkoa) SPAIN

3. This declaration of conformity is issued under the sole responsibility of the manufacturer (or installer):

ALTUNA HERMANOS S.A.

4. Object of the declaration (identification of the EEE allowing traceability. May include a photo if appropriate):

Importer or Manufacturer reference: AF150Originating reference: TY-0602

Test report No: EBSZ240306049E

5. The subject of the declaration described above is in accordance with Directive 2011/65/EU of the European Parliament and of the Council of 8 June 2011 on the restriction of the use of certain hazardous substances in electrical and electronic equipment.

6. Where appropriate, references to the relevant harmonised standards used, or references to the technical specifications in relation to which conformity is declared:

EN IEC 55014-1:2021: Electromagnetic compatibility- Requirements for household appliances, electric tools and similar apparatus. Part 1: Emission

EN IEC 61000-3-2:2019 +A1:2021 Electromagnetic compatibility(EMC)- Part 3-2:Limits-Limits for harmonic current emissions(equipment input current ≤16A per phase)

EN 61000-3-3:2013+A1:2019 +A2:2021 Electromagnetic compatibility (EMC)- Part 3-3:Limits-Limitation of voltage changes, Voltage fluctuations and flicker in public low-voltage supply systems, for equipment with rated current ≤16A per phase and not subject to conditional connection

EN IEC 55014-2:2021 Electromagnetic compatibility- Requirements for household appliances, electric tools and similar apparatus. Part 2: Immunity-Product family standard

7. Additional information.

2011/65/EU RoHS

Signed for and on behalf of: 10/06/2024, Oñati
Aitor Lagunilla (Gerente)

ALTUNA
professional

ALTUNA HNOS. S.A.
Bº Zubillaga, 58 · Tel +34 943 780 851
20560 OÑATI (Gipuzkoa) SPAIN

www.altuna.es
www.altuna-international.com

ALTUNA
FIRST SERIES

SCIE À **CHAÎNE AF150**

MANUEL DE L'UTILISATEUR

ALTUNA AF150

Chers utilisateurs:

Merci d'avoir choisi notre sécateur électrique. Pour une utilisation optimale du produit, veuillez lire attentivement les instructions au moment de l'achat. Conservez ce manuel pour pouvoir vous y référer ultérieurement. Si vous avez des questions pendant l'utilisation du produit, veuillez nous contacter immédiatement. Nos professionnels vous répondront et vous aideront.

J'espère que vous apprécierez cette expérience.

CONTENU DE LA BOÎTE

1. Tronçonneuse électrique
2. Batterie au lithium
3. Chargeur de batterie

À FAIRE ET À NE PAS FAIRE

À faire

Porter des vêtements/équipements de protection pendant l'utilisation.

Suivez scrupuleusement les instructions de cette vidéo ou du manuel.

Graissez régulièrement la chaîne. Il est fortement recommandé de l'huiler.

ne pas faire

Coupe de bois d'un diamètre supérieur à celui spécifié ou de matériaux trop durs

Serrage excessif de la chaîne

Utilisation excessive de l'appareil lorsque l'appareil chauffe, faites une pause.

Utilisation de la tronçonneuse à des

Note : Activez la garantie et lisez le manuel d'instructions dès que vous recevez la tronçonneuse. Les instructions se trouvent à la page suivante. Nous vous remercions de votre attention.

Les spécifications et/ou les composants de cet appareil peuvent être modifiés ou améliorés sans préavis.

AVERTISSEMENTS GÉNÉRAUX DE SÉCURITÉ SUR LES OUTILS ÉLECTRIQUES

Lisez tous les avertissements et toutes les consignes de sécurité.

Le non-respect des avertissements et des instructions peut entraîner un choc électrique, un incendie et/ou des blessures graves. Conservez tous les avertissements et toutes les instructions pour référence ultérieure.

Dans tous les avertissements, le terme “outil électrique” fait référence à votre outil électrique avec ou sans fil.

1. SÉCURITÉ SUR LE LIEU DE TRAVAIL

- Maintenir la zone de travail propre et bien éclairée. Les Les zones encombrées ou sombres sont propices aux accidents.
- N’utilisez pas d’outils électriques dans des atmosphères explosives, par exemple en présence de liquides, de gaz ou de poussières inflammables. Les outils électriques produi sent des étincelles qui peuvent enflammer la poussière ou les fumées.
- Tenez les enfants et les autres personnes à l’écart lorsque vous utilisez un outil électrique. Les distractions peuvent vous faire perdre le contrôle.

2. SÉCURITÉ ÉLECTRIQUE

- A. Les fiches des outils électriques doivent correspondre à la prise de courant. Ne modifiez jamais la fiche. N’utilisez pas de fiches d’adaptation avec des outils électriques mis à la terre. Des fiches non modifiées et des prises de courant adaptées réduisent le risque d’électrocution.
- Évitez tout contact du corps avec des surfaces reliées à la terre, telles que les tuyaux, les radiateurs, les cuisinières et les réfrigérateurs. Le risque d’électrocution est plus élevé si votre corps est relié à la terre.
- N’exposez pas les outils électriques à la pluie ou à l’humidité. La pénétration d’eau dans un outil électrique augmente le risque d’électrocution.
- N’abusez pas du cordon. Ne jamais utiliser le cordon pour porter, tirer ou débrancher l’outil électrique. Tenir le cordon à l’écart de la chaleur, de l’huile, des bords tranchants ou des pièces mobiles. 4Un cordon endommagé ou emmêlé augmente le risque d’électrocution.
- Lorsque vous utilisez un outil électrique à l’extérieur, utilisez une rallonge adaptée à cet usage. L’utilisation d’une rallonge adaptée à l’extérieur réduit le risque d’électrocution.
- S’il est inévitable d’utiliser un outil électrique dans un endroit humide, utilisez une alimentation protégée par un dispositif à courant résiduel (RCD). L’utilisation d’un disjoncteur différentiel réduit le risque d’électrocution.

3. SÉCURITÉ PERSONNELLE

- Restez vigilant, regardez ce que vous faites et faites preuve de bon sens lorsque vous utilisez un outil électrique. N’utilisez pas un outil électrique si vous êtes fatigué ou sous l’influence de drogues, d’alcool ou de médicaments. Un moment d’inattention lors de l’utilisation d’un outil électrique peut entraîner des blessures graves.
- Utiliser des équipements de sécurité. Portez toujours une protection oculaire. Les

équipements de sécurité tels que le masque à poussière, les chaussures de sécurité antidéra pantes, le casque de protection ou les protections auditives, utilisés correctement, réduiront les blessures.

- Évitez les démarrages accidentels. Assurez-vous que l'interrupteur est en position d'arrêt avant de démarrer l'outil électrique. Porter des outils électriques avec le doigt sur l'interrupteur ou brancher des outils électriques dont l'interrupteur est en position de marche invite à des accidents.
- Retirez toute clé de réglage ou clé à molette avant de mettre l'outil en marche. Si une clé ou une clé à molette est laissée dans un sabot rotatif de l'outil électrique, il y a risque de blessure.
- Ne pas trop s'étirer. Maintenir l'équilibre et la stabilité à t o u t moment. Cela permet de mieux contrôler l'outil électrique dans les situations où il n'est pas utilisé. inattendue.
- S'habiller de manière appropriée. Ne portez pas de vêtements amples ni de bijoux. Tenir les cheveux, les vêtements et les gants à l'écart des pièces mobiles. Les vêtements amples, les bijoux ou les cheveux longs peuvent se prendre dans les pièces mobiles.
- Si des dispositifs sont prévus pour le raccordement des systèmes d'extraction et de collecte des poussières, veillez à ce qu'ils soient raccordés et utilisés correctement. L'utilisation de ces dispositifs peuvent réduire les risques liés à la poussière.
- Ne laissez pas la familiarité acquise par l'utilisation fréquente des outils vous permettre de devenir complaisant et d'ignorer les principes de la sécurité des outils. Un geste imprudent

4. UTILISATION ET ENTRETIEN

- Non forcer l'outil électrique. Utilisez le bon outil électrique pour votre application. Le bon outil électrique fera le travail mieux et de manière plus sûre à la vitesse pour laquelle il a été conçu.
- N'utilisez pas l'outil électrique si l'interrupteur ne le met pas en marche et ne l'éteint pas. Tout outil électrique qui ne peut être contrôlé par l'interrupteur est dangereux et doit être réparé.
- Débranchez la fiche de la source d'alimentation et/ou le blocpiles de l'outil avant d'effectuer des réglages, de changer d'accessoires ou de ranger l'outil. Ces mesures de sécurité préventives réduisent le risque de démarrage accidentel de l'outil.
- Rangez les outils électriques à l'arrêt hors de portée des enfants et ne permettez pas à des personnes ne connaissant pas l'outil électrique ou les outils électriques de les utiliser. instructions. Les outils électriques sont dangereux entre les mains d'utilisateurs inexpérimentés.
- Effectuer l'entretien des outils électriques. Vérifiez que les pièces mobiles ne sont pas mal alignées ou coincées, que les pièces ne sont pas cassées ou que rien n'est susceptible d'affecter le fonctionnement de l'outil électrique. S'il est endommagé, faitesle réparer avant de l'utiliser. De nombreux accidents sont causés par des outils électriques mal entretenus.
- Maintenir les outils de coupe affûtés et propres. Les outils de coupe correctement entretenus et dotés d'arêtes tranchantes sont moins susceptibles de se bloquer et sont plus faciles à contrôler.
- Utilisez l'outil électrique, les accessoires et les embouts, etc. conformément à ces instructions et de la manière prévue pour le type particulier d'outil électrique, en tenant compte des conditions de travail et du travail à effectuer. L'utilisation de l'outil électrique pour des opérations autres que celles prévues peut entraîner une situation dangereuse.
- Maintenez les poignées et les surfaces de préhension sèches, propres et exemptes d'huile et de graisse. Poignées et surfaces de préhension. Les surfaces glissantes ne permettent pas de manipuler et de contrôler l'outil en toute sécurité dans des situations inattendues.

5. BATTERIE ÉGALEMENT UTILISATION ET ENTRETIEN

- Rechargez uniquement avec le chargeur spécifié par le fabricant. Un chargeur adapté à un autre type de batterie.
- N'utilisez les outils électriques qu'avec des batteries spécialement conçues à cet effet. L'utilisation de toute autre batterie peut entraîner un risque de blessure et d'incendie.
- Lorsque la batterie n'est pas utilisée, éloignez-la des autres objets métalliques, tels que trombones, pièces de monnaie, clés, clous, vis ou autres petits objets métalliques, qui peuvent se connecter d'une borne à l'autre. Un court-circuit entre les bornes de la batterie peut provoquer des brûlures.
- Dans des conditions abusives, du liquide peut s'écouler de la batterie ; éviter tout contact. En cas de contact accidentel, rincer à l'eau. Si le liquide entre en contact avec les yeux, consulter un médecin. Le liquide éjecté de la batterie peut provoquer des irritations ou des brûlures.
- N'utilisez pas de piles ou d'outils endommagés ou modifiés. Les piles endommagées ou modifiées peuvent avoir un comportement imprévisible et provoquer un incendie, une explosion ou un risque de blessure.
- N'exposez pas la batterie ou l'outil au feu ou à des températures excessives. L'exposition au feu ou à des températures supérieures à 130°C peut provoquer une explosion.
- Suivez toutes les instructions de charge et ne chargez pas la batterie ou l'outil en dehors de la plage de température spécifiée dans les instructions. Une charge incorrecte ou une charge à des températures en dehors de la plage spécifiée peut endommager la batterie et augmenter le risque d'incendie.

6. SERVICE

- Faites réparer votre outil électrique par u n technicien qualifié en utilisant uniquement des pièces de rechange identiques. Cela permettra de garantir l a sécurité de l 'outil¡ électrique.
- Ne réparez jamais des piles endommagées. Les batteries ne doivent être réparées que par l e fabricant ou un agent de service agréé.

INFORMATIONS SUR LE PRODUIT

UTILISATION PRÉVUE

Cette machine convient à l'élagage professionnel, à l'élagage des arbustes, à l'élagage des petites branches et à la coupe du bois, Largement utilisé dans les jardins, les parcs, les vergers, les routes, les vignobles, les vergers, les serres. Toute autre utilisation ou modification de L'utilisation de la machine est considérée comme impropre et peut entraîner des blessures physiques graves.

- L'utilisation de la machine est considérée comme impropre et peut entraîner des blessures physiques graves.

SPÉCIFICATIONS TECHNIQUES

AF150	
Diamètre de coupe	150 mm
Taille de l'épée	150 mm
Poids	1,2 kg

1. Chaîne
2. Épée
3. Couverture en plastique
4. Protecteur
5. Interrupteur de vitesse
6. Interrupteur de sécurité
7. Batterie

DÉMONTAGE DE LA CHAÎNE

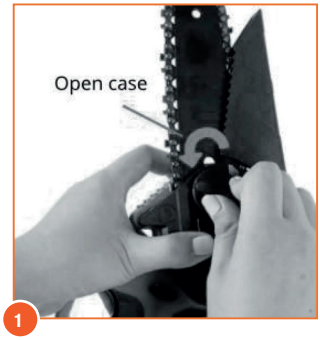

1

Tournez le bouchon dans le sens inverse des aiguilles d'une montre pour ouvrir la boîte.

2

Tournez le bouchon dans le sens inverse des aiguilles d'une montre pour ouvrir la boîte.

INSTALLATION OF THE CHAIN

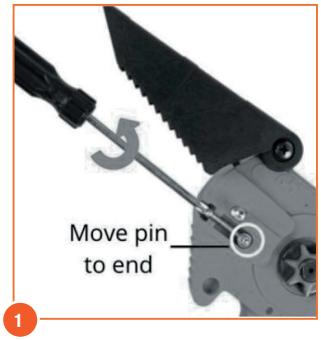

1

Tourner le tournevis dans le sens inverse des aiguilles d'une montre .

2

Aligner la chaîne y el plato en la épée vers la position la plus intérieure dans la bonne direction des dents de la chaîne.

3

Monter le plateau et la chaîne dans le sens des aiguilles d'une montre Alignement de la bobine et duépingle.

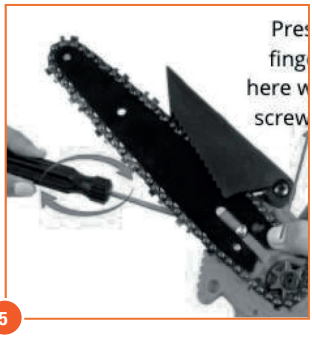

5

Serrer la vis dans le sens de la chaîne.

6

Ne pas trop serrer

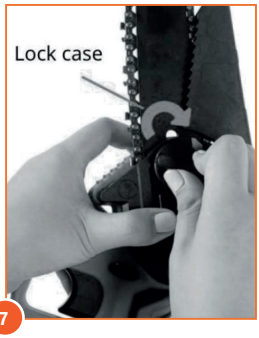

7

Mettez le couvercle en place et tournezle dans le sens des aiguilles d'une montre pour le verrouiller.

8

R éajustez la tension de la-chaîne sinécess aire.Tour-nez la vis de réglage dans lesens des aiguilles d'une montre pour tendre la chaî-ne, dans lesens inverse desaiguilles d'unemontre pour ladétendre.
Ne pas trop serrer.

Remarque : vérifiez et réglez fréquemment la tension de la chaîne. Une chaîne détendue peut facilement dérailler, ce qui peut entraîner une usure rapide de la chaîne et de la plaque de guidage.

COUPER

- Lorsque l'appareil fonctionne, maintenez votre autre main à une distance d'au moins 15 cm de la zone de coupe de la lame.
- Pour garantir une durée de vie optimale de la tronçonneuse, ne surchargez pas l'équipement et ne coupez pas de branches d'un diamètre supérieur à 15 cm.
- Pour protéger la batterie par temps froid ou humide, placezla sous des vêtements imperméables.
- Débrancher la batterie à la fin de la coupe.

ENTRETIEN ET NETTOYAGE

Éteignez toujours la machine et retirez la batterie de la machine avant de procéder au nettoyage et à l'entretien.

- Nettoyez soigneusement la chaîne après chaque utilisation.
- Nettoyez la chaîne avec de l'huile lubrifiante (huile de barre ou similaire) et vaporisez-la avec un spray de protection des métaux.
- Ne pas asperger l'appareil avec de l'eau
- Nettoyez régulièrement le boîtier de la machine avec un chiffon doux, de préférence après chaque utilisation.
- Maintenir la propreté du ventilateur, de la salle des machines et de la poignée d'équipement.
- Éliminez les salissures tenaces à l'aide d'un chiffon doux imbibé de savon. N'utilisez pas de solvants tels que l'essence, l'alcool, l'ammoniaque, etc. Ces produits chimiques endommagent les composants synthétiques..

Environnement Les équipements électriques ou électroniques défectueux ou mis au rebut doivent être collectés dans des sites de recyclage appropriés.

DESPIECE

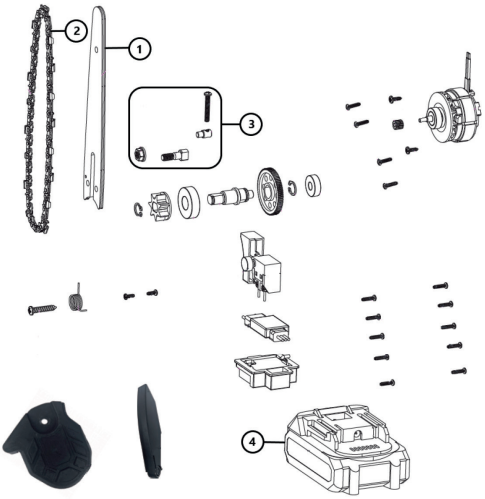

RE. AF150

Núm.	Ref.	Description
1	AF150-7	ÉPÉE POUR AF150
2	AF150-8	CHAÎNE DE TRONÇONNEUSE POUR AF150
3	AF150-3456	BOULON CENTRAL D'ÉPÉE POUR AF150
4	AF28AF150-2318	BATTERIE POUR AF150 ET AF28

CONDITIONS OF THE GUARANTEE

La garantie couvre la période fixée par la loi. La garantie couvre les pièces mécaniques, y compris la batterie, le chargeur, le moteur et le mécanisme de transmission. La garantie devient caduque dans les cas suivants:

• Utilisation anormale de l'outil ou non conforme à l'usage prévu.
• Entretien non effectué correctement ou tel que décrit dans ce manuel.
• Modifications de l'outil ou utilisation de pièces non originales.
• Casse ou dommages accidentels, y compris ceux causés par une erreur d'utilisation.
• Dommages causés par des réparations ou manipulations effectuées par du personnel non autorisé.- Dommages causés par des événements ou des causes naturelles.
• La garantie ALTUNA n'est valable que pour les produits qui, dans les 30 jours suivant la date d'achat, ont été enregistrés sur notre site Internet, ou qui ont rempli le formulaire de garantie ci-joint et l'ont envoyé à notre adresse.

Pour de plus amples informations, veuillez écrire à:
sat@altuna.es Web: **www.altuna.es/activar-garantia**

DÉCLARATION DE CONFORMITÉ

Reference No: AF150

2. Nom et adresse du fabricant ou de son mandataire :

ALTUNA HERMANOS S .A.
Barrio Zubillaga, 58
20560 Oñati (Gipuzkoa) SPAIN

3. Cette déclaration de conformité est délivrée sous la seule responsabilité du fabricant (ou de l'installateur) :

ALTUNA HERMANOS S.A.

4. Objet de la déclaration (identification de l'EEE permettant la traçabilité. Une photo peut être incluse le cas échéant) :

Référence de l'importateur ou du fabricant : AF150

Référence d'origine : TY-0602Rapport d'essai No : EBSZ240306049E

5. L'objet de la déclaration décrite ci-dessus est conforme à la directive 2011/65/UE du Parlement européen et du Conseil du 8 juin 2011 relative à la limitation de l'utilisation de certaines substances dangereuses dans les équipements électriques et électroniques.

6. Le cas échéant, les références aux normes harmonisées pertinentes utilisées ou les références aux spécifications techniques par rapport auxquelles la conformité est déclarée :

EN IEC 55014-1:2021: Electromagnetic compatibility- Requirements for household appliances, electric tools and similar apparatus. Part 1: Emission

EN IEC 61000-3-2:2019 +A1:2021 Electromagnetic compatibility(EMC)- Part 3-2:Limits-Limits for harmonic current emissions(equipment input current ≤16A per phase)

EN 61000-3-3:2013+A1:2019 +A2:2021 Electromagnetic compatibility (EMC)- Part 3-3:Limits-Limitation of voltage changes, Voltage fluctuations and flicker in public low-voltage supply systems, for equipment with rated current ≤16A per phase and not subject to conditional connection

EN IEC 55014-2:2021 Electromagnetic compatibility- Requirements for household appliances, electric tools and similar apparatus. Part 2: Immunity-Product family standard

7. Additional information.

2011/65/EU RoHS

Signed for and on behalf of: 10/06/2024, Oñati
Aitor Lagunilla (Gerente)

ALTUNA
professional

ALTUNA HNOS. S.A.
Bº Zubillaga, 58 · Tel +34 943 780 851
20560 OÑATI (Gipuzkoa) SPAIN

www.altuna.es
www.altuna-international.com

ALTUNA
FIRST SERIES

SEGA A **CATENA AF150**

MANUALE D'USO

ALTUNA AF150

Gentili utenti:

Grazie per aver scelto le nostre forbici elettriche. Per utilizzare al meglio il prodotto, si prega di leggere attentamente le istruzioni quando lo si riceve. Conservare questo manuale per riferimenti futuri. Se avete domande durante il funzionamento, contattateci immediatamente. I nostri professionisti vi risponderanno e vi aiuteranno.

Spero che l'esperienza sia di vostro gradimento.

CONTENUTO DELLA SCATOLA

1. Motosega elettrica
2. Batteria al litio
3. Caricabatterie

FARE E NON FARE

Fare

Indossare indumenti/attrezzature protettive durante l'uso.

Seguire scrupolosamente le istruzioni riportate in questo video o nel manuale.

Ingrassare regolarmente la catena. Si consiglia vivamente di lubrificare la catena con olio.

Non fare

Taglio di legno/legno di diametro superiore a quello specificato o di materiali troppo duri.

Stringere troppo la catena

Uso eccessivo della macchina: quando si scalda, fare una pausa.

Utilizzo della motosega per scopi non previsti.

Nota: Attivare la garanzia e leggere le istruzioni per l'uso non appena si riceve la motosega. Le istruzioni sono riportate nella pagina successiva.
Grazie mille.

Le specifiche e/o i componenti di questo dispositivo sono soggetti a modifiche o miglioramenti senza preavviso.

AVVERTENZE GENERALI SULLA SICUREZZA SUGLI UTENSILI ELETTRICI

Leggere tutte le avvertenze e le istruzioni di sicurezza.

La mancata osservanza delle avvertenze e delle istruzioni può provocare scosse elettriche, incendi e/o gravi lesioni. Conservare tutte le avvertenze e le istruzioni per riferimenti futuri.

Il termine “utensile elettrico” in tutte le avvertenze si riferisce all’utensile elettrico a filo o a batteria.

1. SICUREZZA NELL’AREA DI LAVORO

- Mantenere l’area di lavoro pulita e ben illuminata. Il Le aree disordinate o buie favoriscono gli incidenti.
- Non utilizzare gli utensili elettrici in atmosfere esplosive, ad esempio in presenza di liquidi, gas o polveri infiammabili. Gli utensili elettrici generano scintille che possono incendiare la polvere o i fumi.
- Tenere lontani i bambini e gli altri durante l’utilizzo di un elettroutensile. Le distrazioni possono far perdere il controllo.

2. SICUREZZA ELETTRICA

- A. Le spine degli utensili elettrici devono corrispondere alla presa di corrente. Non modificare mai la spina. Non utilizzare spine adattatrici con utensili elettrici dotati di messa a terra. Spine non modificate e prese corrispondenti riducono il rischio di scosse elettriche.
- Evitare il contatto del corpo con superfici collegate a terra come tubi, radiatori, fornelli e fri goriferi. Il rischio di scosse elettriche aumenta se il corpo è collegato a terra.
- Non esporre gli utensili elettrici alla pioggia o al bagnato. L’ingresso di acqua in un utensile elettrico aumenta il rischio di scosse elettriche.
- Non abusare del cavo. Non utilizzare mai il cavo per trasportare, tirare o scollegare l’utensile elettrico. Tenere il cavo lontano da calore, olio, bordi taglienti o parti in movimento. 4Un cavo danneggiato o impigliato aumenta il rischio di scosse elettriche.
- Quando si utilizza un utensile elettrico all’aperto, utilizzare una prolunga adatta all’uso esterno. L’uso di una prolunga adatta all’esterno riduce il rischio di scosse elettriche.
- Se l’utilizzo di un utensile elettrico in un luogo umido è inevitabile, utilizzare un’alimentazione protetta da un dispositivo di corrente residua (RCD). L’uso di un RCD riduce il rischio di scos se elettriche.

3. SICUREZZA PERSONALE

- Quando si utilizza un elettroutensile, occorre essere vigili, fare attenzione a ciò che si fa e usare il buon senso. Non utilizzare un utensile elettrico quando si è stanchi o sotto l’effetto di droghe, alcol o farmaci. Un momento di disattenzione durante l’uso di un elettroutensile può causare gravi lesioni personali.
- Utilizzare l’attrezzatura di sicurezza. Indossare sempre una protezione per gli occhi. L’uso di dispositivi di sicurezza come maschere antipolvere, scarpe di sicurezza antiscivolo, elmetti o protezioni per l’udito, utilizzati correttamente, ridurrà le lesioni personali.
- Evitare l’avviamento accidentale. Prima di avviare l’elettroutensile,

accertarsi che l'interruttore sia in posizione off. Portare gli elettroutensili con il dito sull'interruttore o collegare gli elettroutensili con l'interruttore acceso favorisce gli incidenti.
- Prima di accendere l'elettroutensile, rimuovere la chiave di regolazione o la chiave inglese. Se una chiave o una chiave viene lasciata in un pattino rotante dell'elettroutensile, si possono verificare lesioni personali.
- Non sforzarsi eccessivamente. Mantenere sempre l'equilibrio e la stabilità. Ciò consente un migliore controllo dell'elettroutensile nelle situazioni in cui non viene utilizzato. inaspettato.
- Vestirsi in modo appropriato. Non indossare abiti larghi o gioielli. Tenere capelli, indumenti e guanti lontani dalle parti in movimento. Gli indumenti larghi, i gioielli o i capelli lunghi possono impigliarsi nelle parti in movimento.
- Se sono previsti dispositivi per il collegamento di sistemi di aspirazione e raccolta della polvere, accertarsi che siano collegati e utilizzati correttamente. L'uso di questi dispositivi possono ridurre i rischi legati alla polvere.
- Non lasciate che la familiarità acquisita con l'uso frequente degli utensili vi permetta di diventare compiacenti e di ignorare i principi della sicurezza degli utensili. Un'azione incauta può causare gravi lesioni in una frazione di secondo.

4. POTENZA ANCHE USO E CURA

- No forzare l'elettroutensile. Utilizzate l'elettroutensile corretto per la vostra applicazione. L'elettroutensile corretto svolgerà il lavoro in modo migliore e più sicuro alla velocità per cui è stato progettato.
- Non utilizzare l'elettroutensile se l'interruttore non lo accende e non lo spegne. Qualsiasi utensile elettrico che non può essere controllato con l'interruttore è pericoloso e deve essere riparato.
- Scollegare la spina dalla fonte di alimentazione e/o il pacco batteria dall'elettroutensile prima di effettuare qualsiasi regolazione, cambiare gli accessori o riporre l'elettroutensile. Queste misure di sicurezza preventive riducono il rischio di avviamento accidentale dell'elettroutensile.
- Conservare gli utensili elettrici inattivi fuori dalla portata dei bambini e non permettere a persone che non conoscono l'utensile o gli utensili elettrici di utilizzarli. instruzioni. Gli utensili elettrici sono pericolosi nelle mani di utenti inesperti.
- Eseguire la manutenzione degli utensili elettrici. Verificare che non vi siano disallineamenti o impedimenti delle parti mobili, rotture di parti o qualsiasi altra condizione che possa influire sul funzionamento dell'elettroutensile. Se danneggiato, farlo riparare prima dell'uso. Molti incidenti sono causati da una cattiva manutenzione degli utensili elettrici.
- Mantenere gli utensili da taglio affilati e puliti. Gli utensili da taglio sottoposti a una corretta manutenzione e dotati di taglienti affilati hanno meno probabilità di incepparsi e sono più facili da controllare.
- Utilizzare l'elettroutensile, gli accessori, le punte ecc. in conformità alle presenti istruzioni e nel modo previsto per il particolare tipo di elettroutensile, tenendo conto delle condizioni di lavoro e dell'attività da svolgere. L'uso dell'elettroutensile per operazioni diverse da quelle previste potrebbe causare situazioni di pericolo.
- Mantenere le impugnature e le superfici di presa asciutte, pulite e prive di olio e grasso. Maniglie e superfici di presa. Le superfici scivolose non consentono una manipolazione e un controllo sicuri dell'utensile in situazioni impreviste.

5. ANCHE LA BATTERIA VIENE UTILIZZATA E CURATA

- Ricaricare solo con il caricabatterie specificato dal produttore. Un caricabatterie adatto a un altro tipo di batteria.

- Utilizzare gli utensili elettrici solo con batterie appositamente progettate. L'uso di qualsiasi altra batteria può comportare il rischio di lesioni e incendi.
- Quando la batteria non è in uso, tenerla lontana da altri oggetti metallici, come graffette, monete, chiavi, chiodi, viti o altri piccoli oggetti metallici, che possono creare un collegamento da un terminale all'altro. Un cortocircuito tra i terminali della batteria può causare ustioni.
- In caso di condizioni difficili, dalla batteria può fuoriuscire del liquido; evitare il contatto. In caso di contatto accidentale, sciacquare con acqua. Se il liquido entra in contatto con gli occhi, rivolgersi a un medico. Il liquido espulso dalla batteria può causare irritazioni o ustioni.
- Non utilizzare batterie o strumenti danneggiati o modificati. Le batterie danneggiate o modificate possono avere un comportamento imprevedibile con conseguente rischio di incendio, esplosione o lesioni.
- Non esporre la batteria o l'utensile al fuoco o a temperature eccessive. L'esposizione al fuoco o a temperature superiori a 130°C può causare un'esplosione.
- Seguire tutte le istruzioni di carica e non caricare la batteria o l'utensile al di fuori dell'intervallo di temperatura specificato nelle istruzioni. Una carica errata o a temperature non comprese nell'intervallo specificato può danneggiare la batteria e aumentare il rischio di incendio.

6. SERVIZIO

- Far revisionare l'elettroutensile da un tecnico qualificato utilizzando solo parti di ricambio identiche. In questo modo si garantisce l a sicurezza dell'elettroutensile.
- Non riparare mai le batterie danneggiate. La manutenzione delle batterie deve essere effettuata esclusivamente dal produttore o da un centro di assistenza autorizzato.

INFORMAZIONI SUL PRODOTTO

USO PREVISTO

Questa macchina è adatta alla potatura professionale, alla potatura di arbusti, alla potatura di piccoli rami e al taglio del legno, ampiamente utilizzato in giardini, parchi, frutteti, strade, vigneti, frutteti, serre. Qualsiasi altro uso o modifica di L'uso della macchina è considerato improprio e può causare gravi
lesioni fisiche.

- Si declina ogni responsabilità per danni causati dalla mancata osservanza delle presenti istruzioni o da qualsiasi altro uso o applicazione improprio dell'apparecchio.

SPECIFICHE TECNICHE

AF150	
Specifiche tecniche	150 mm
Dimensione della spada	150 mm
Peso	1,2 kg

1. Catena
2. Spada
3. Coperchio di plastica
4. Protezione
5. Interruttore di velocità
6. Interruttore di sicurezza
7. Batteria

RIMOZIONE DELLA CATENA

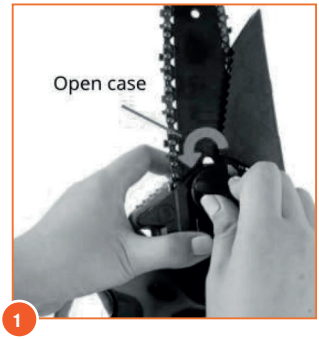

1

Ruotare il tappo in senso antiorario per aprire la scatola.

2

Imuovere la piastra di guida e la catena. Prendere nota del perno e del foro allineati per la successiva installazione.

INSTALLAZIONE DELLA CATENA

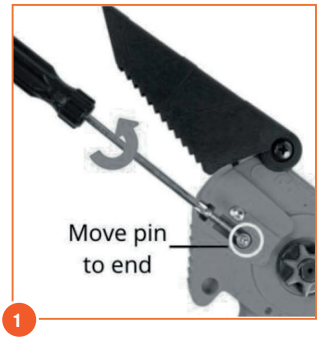

1

Ruotare il cacciavite in senso antiorario.

2

Allineare la catena y el plato en la spada verso la posizione più interna nella direzione giusta dei denti della catena.

3

Montare l'ingranaggio e la catena in senso orario. Allineamento della bobina e del spillo.

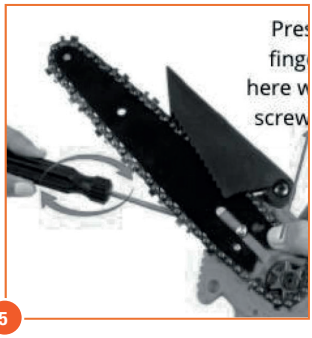

5

Serrare la vite in direzione della catena.

6

Non stringere eccessivamente

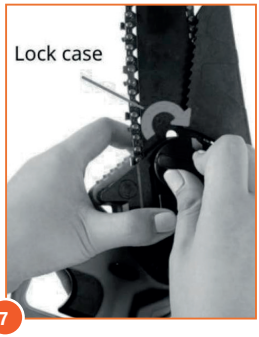

7

Inserire saldamente il coperchio e ruotarlo in senso orario per bloccarlo in posizione.

8

Se necessario, regolare la tensione della catena. Ruotare la vite di regolazione in senso orario per stringere la catena, in senso antiorario per allentarla.Non stringere eccessivamente.

Nota: controllare e regolare frequentemente la tensione della catena. Una catena allentata è facile da far deragliare, con conseguente rapida usura della catena e della piastra di guida.

TAGLIARE

- Quando l'apparecchio è in funzione, tenere l'altra mano ad almeno 15 cm di distanza dall'area di taglio della lama.
- Per garantire una durata ottimale della motosega, non sovraccaricare l'attrezzatura e non tagliare rami di diametro superiore a 15 cm.
- Per proteggere la batteria in caso di freddo o umidità, riporla sotto indumenti impermeabili.
- Scollegare la batteria al termine del taglio.
- Non utilizzare questa apparecchiatura sotto la pioggia.

MANUTENZIONE E PULIZIA

Prima di procedere alla pulizia e alla manutenzione, spegnere sempre la macchina e rimuovere il pacco batteria.

- Pulire accuratamente la catena dopo ogni utilizzo.
- Pulire la catena con olio lubrificante (olio per barre o simile) e spruzzarla con spray protettivo per metalli.
- Non spruzzare l'attrezzatura con acqua
- Pulire regolarmente l'alloggiamento della macchina con un panno morbido, preferibilmente dopo ogni utilizzo.
- Mantenere puliti il ventilatore, la sala macchine e l'impugnatura dell'attrezzatura.
- Rimuovere lo sporco ostinato con un panno morbido inumidito con sapone. Non utilizzare solventi come benzina, alcol, ammoniaca, ecc. Questi prodotti chimici danneggiano i com ponenti sintetici.

Ambiente Le apparecchiature elettriche o elettroniche difettose o dismesse devono essere raccolte in appositi siti di riciclaggio.

DESPIECE

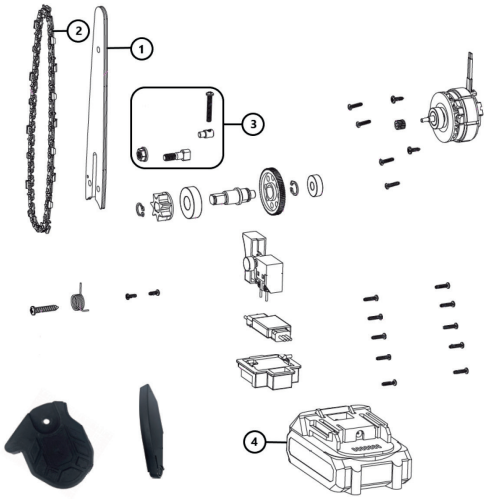

RE. AF150

Núm.	Ref.	Description
1	AF150-7	SWORD FOR AF150
2	AF150-8	CATENA PER MOTOSEGA AF150
3	AF150-3456	BULLONE CENTRALE A SPADA PER AF150
4	AF28AF150-2318	BATTERIA PER AF150 E AF28

CONDIZIONI DELLA GARANZIA

La garanzia copre il periodo stabilito dalla legge. La garanzia copre le parti meccaniche, tra cui la batteria, il caricabatterie, il motore e il meccanismo di trasmissione. La garanzia decade nei seguenti casi:- Uso anomalo dell'utensile o uso non conforme alla destinazione d'uso.-

• Manutenzione non eseguita correttamente o come descritto nel presente manuale.
• Modifiche all'utensile o uso di parti non originali.
• Rotture o danni accidentali, compresi quelli causati da errori di utilizzo.-
• Danni causati da riparazioni o manipolazioni effettuate da personale non autorizzato.
• Danni causati da eventi o cause naturali.
• Mancanza di carica e manutenzione della batteria e di altri elementi.
• Componenti soggetti a usura durante il normale utilizzo (ad esempio: lama, controlama, riduttore, viti, perni, ecc.)

La Garanzia ALTUNA è valida solo per i prodotti che entro 30 giorni dalla data di acquisto sono stati registrati attraverso il nostro sito web, oppure compilare il modulo di garanzia allegato e inviarlo al nostro indirizzo.

Per ulteriori informazioni scrivere a: **sat@altuna.es** Web: **www.altuna.es/activar-garantia**

DICHIARAZIONE DI CONFORMITÀ

Reference No: AF150

2. Nome e indirizzo del produttore o del suo rappresentante autorizzato:

ALTUNA professional

ALTUNA HERMANOS S .A.
Barrio Zubillaga, 58
20560 Oñati (Gipuzkoa) SPAIN

3. La presente dichiarazione di conformità è rilasciata sotto l'esclusiva responsabilità del fabbricante (o dell'installatore):

ALTUNA professional

ALTUNA HERMANOS S.A.

4. Oggetto della dichiarazione (identificazione dell'AEE che consente la tracciabilità. Può includere una foto, se opportuno):

Riferimento dell'importatore o del produttore: AF150

Riferimento di origine: TY-0602Rapporto di prova n: EBSZ240306049E

5. The subject of the declaration described above is in accordance with Directive 2011/65/EU of the European Parliament and of the Council of 8 June 2011 on the restriction of the use of certain hazardous substances in electrical and electronic equipment.

6. Se del caso, i riferimenti alle norme armonizzate pertinenti utilizzate o i riferimenti alle specifiche tecniche in relazione alle quali viene dichiarata la conformità:

EN IEC 55014-1:2021: Electromagnetic compatibility- Requirements for household appliances, electric tools and similar apparatus. Part 1: Emission

EN IEC 61000-3-2:2019 +A1:2021 Electromagnetic compatibility(EMC)- Part 3-2:Limits-Limits for harmonic current emissions(equipment input current ≤16A per phase)

EN 61000-3-3:2013+A1:2019 +A2:2021 Electromagnetic compatibility (EMC)- Part 3-3:Limits-Limitation of voltage changes, Voltage fluctuations and flicker in public low-voltage supply systems, for equipment with rated current ≤16A per phase and not subject to conditional connection

EN IEC 55014-2:2021 Electromagnetic compatibility- Requirements for household appliances, electric tools and similar apparatus. Part 2: Immunity-Product family standard

7. Informazioni aggiuntive.

2011/65/EU RoHS

Signed for and on behalf of: 10/06/2024, Oñati
Aitor Lagunilla (Gerente)

ALTUNA
professional

ALTUNA HNOS. S.A.
Bº Zubillaga, 58 · Tel +34 943 780 851
20560 OÑATI (Gipuzkoa) SPAIN

www.altuna.es
www.altuna-international.com

ALTUNA
FIRST SERIES

SERRA DE **CORRENTE AF150**

MANUAL DO UTILIZADOR

ALTUNA AF150

Caros utilizadores:

Obrigado por terem escolhido a nossa tesoura eléctrica. Para tirar o melhor partido do produto, leia atentamente as instruções quando o receber. Guarde este manual para referência futura. Se tiver alguma dúvida durante o funcionamento, contacte-nos imediatamente. Os nossos profissionais responderão e ajudá-lo-ão.

Espero que goste da sua experiência.

CONTENUTO DELLA SCATOLA

1. Motosserra eléctrica
2. Bateria de iões de lítio
3. Carregador

O QUE FAZER E O QUE NÃO FAZER

O que fazer

Usar vestuário/equipamento de proteção durante a utilização.

Siga rigorosamente as instruções deste vídeo ou do manual.

Lubrificar regularmente a corrente. Recomenda-se vivamente a utilização de óleo.

Não fazer

Corte de madeira de diâmetro superior ao especificado ou de materiais demasiado duros

Apertar demasiado a corrente

Utilização excessiva da máquina quando esta aquece, faça uma pausa

Utilizar a motosserra para fins para os quais não foi concebida.

Nota: Active a garantia e leia o manual de instruções assim que receber a motosserra. As instruções encontram-se na página seguinte. Muito obrigado.

As especificações e/ou os componentes deste dispositivo estão sujeitos a alterações ou melhorias sem aviso prévio.

AVISOS GERAIS DE SEGURANÇA EM FERRAMENTAS ELÉCTRICAS

Ler todos os avisos e instruções de segurança.

O não cumprimento dos avisos e instruções pode resultar em choque elétrico, incêndio e/ou ferimentos graves. Guarde todos os avisos e instruções para referência futura.

O termo “ferramenta eléctrica” em todos os avisos refere-se à sua ferramenta eléctrica com ou sem fios.

1. SEGURANÇA NO LOCAL DE TRABALHO

- Manter a área de trabalho limpa e bem iluminada. O zonas desordenadas ou escuras são propícias a acidentes.
- Não utilize ferramentas eléctricas em atmosferas explosivas, tais como na presença de líquidos, gases ou poeiras inflamáveis. As ferramentas eléctricas produzem faíscas que podem provocar a ignição de poeiras ou fumos.
- Mantenha as crianças e outras pessoas afastadas quando estiver a utilizar uma ferramenta eléctrica. As distracções podem fazer com que se perca o controlo.

2. SEGURANÇA ELÉCTRICA

- As fichas das ferramentas eléctricas devem corresponder à tomada de corrente. Nunca modificar a ficha. Não utilize fichas adaptadoras com ferramentas eléctricas com ligação à terra. As fichas não modificadas e as tomadas correspondentes reduzem o risco de choque elétrico.
- Evite o contacto do corpo com superfícies ligadas à terra, como tubos, radiadores, fogões e frigoríficos. Existe um risco acrescido de choque elétrico se o corpo estiver ligado à terra.
- Não exponha as ferramentas eléctricas à chuva ou a condições de humidade. A entrada de água numa ferramenta eléctrica aumenta o risco de choque elétrico.
- Não abusar do cabo. Nunca utilize o cabo para transportar, puxar ou desligar a ferramenta eléctrica da tomada. Mantenha o cabo afastado do calor, óleo, arestas afiadas ou peças móveis. Os cabos danificados ou emaranhados aumentam o risco de choque elétrico.
- Quando utilizar uma ferramenta eléctrica no exterior, utilize um cabo de extensão adequado para utilização no exterior. A utilização de um cabo de extensão adequado para utilização no exterior reduz o risco de choque elétrico.
- Se for inevitável operar uma ferramenta eléctrica num local húmido, utilize uma fonte de alimentação protegida por um dispositivo de corrente residual (RCD). A utilização de um RCD reduz o risco de choque elétrico.

3. SEGURANÇA PESSOAL

- Mantenha-se alerta, observe o que está a fazer e use o bom senso ao operar uma ferramenta eléctrica. Não opere uma ferramenta eléctrica se estiver cansado ou sob a in fluência de drogas, álcool ou medicamentos. Um momento de desatenção durante a utilização de uma ferramenta eléctrica pode resultar em ferimentos graves.
- Utilizar equipamento de segurança. Usar sempre proteção para os olhos. O equipamento de segurança, como máscara antipoeiras, sapatos de segurança antiderrapantes, capacete

ou proteção auditiva, utilizado corretamente, reduzirá os ferimentos pessoais.

- Evite um arranque acidental. Certifique-se de que o interrutor está na posição de desligado antes de ligar a ferramenta eléctrica. Transportar ferramentas eléctricas com o dedo no interrutor ou ligar ferramentas eléctricas que tenham o interrutor ligado convida a acidentes.
- Remova qualquer chave de ajuste ou chave inglesa antes de ligar a ferramenta eléctrica. Se uma chave ou uma chave inglesa for deixada numa sapata rotativa da ferramenta eléctrica, podem ocorrer ferimentos pessoais.
- Não esticar demasiado. Manter sempre o equilíbrio e a estabilidade. Isto permite um melhor controlo da ferramenta eléctrica em situações em que a ferramenta eléctrica não está a ser utilizada. inesperado.
- Vestir-se adequadamente. Não usar vestuário largo ou jóias. Mantenha o cabelo, o vestuário e as luvas afastados das peças em movimento. O vestuário largo, as jóias ou o cabelo comprido podem ficar presos nas peças móveis.
- Se forem fornecidos dispositivos para a ligação de sistemas de extração e recolha de poeiras, certifique-se de que são ligados e utilizados corretamente. A utilização destes dispositivos pode reduzir os riscos relacionados com o pó.
- Não deixe que a familiaridade adquirida com a utilização frequente de ferramentas lhe permita tornar-se complacente e ignorar os princípios de segurança das ferramentas. Uma ação descuidada pode causar ferimentos graves numa fração de segundo.

4. ALIMENTAÇÃO TAMBÉM UTILIZAÇÃO E CUIDADOS

- Não forçar a ferramenta eléctrica. Utilize a ferramenta eléctrica correcta para a sua aplicação. A ferramenta eléctrica correcta fará o trabalho melhor e de forma mais segura à velocidade para a qual foi concebida.
- Não utilize a ferramenta eléctrica se o interrutor não a ligar e desligar. Qualquer ferramenta eléctrica que não possa ser controlada com o interrutor é perigosa e deve ser reparada.
- Desligue a ficha da fonte de alimentação e/ou a bateria da ferramenta eléctrica antes de efetuar quaisquer ajustes, mudar acessórios ou guardar a ferramenta eléctrica. Estas medidas preventivas de segurança reduzem o risco de arranque acidental da ferramenta eléctrica.
- Guarde as ferramentas eléctricas inactivas fora do alcance das crianças e não permita que pessoas não familiarizadas com a ferramenta eléctrica ou com as ferramentas eléctricas as utilizem. As ferramentas eléctricas são perigosas nas mãos de utilizadores inexperientes.
- Efetuar a manutenção das ferramentas eléctricas. Verifique se as peças móveis estão desalin hadas ou presas, se há peças partidas ou qualquer outra condição que possa afetar o funcionamento da ferramenta eléctrica. Se estiver danificada, mande-a reparar antes de a utilizar. Muitos acidentes são causados por ferramentas eléctricas com manutenção deficiente.
- Manter as ferramentas de corte afiadas e limpas. As ferramentas de corte com manutenção adequada e arestas de corte afiadas têm menos probabilidades de encravar e são mais fáceis de controlar.
- Utilize a ferramenta eléctrica, os acessórios e as brocas, etc., de acordo com estas instruções e da forma prevista para o tipo específico de ferramenta eléctrica, tendo em conta as condições de trabalho e o trabalho a efetuar. A utilização da ferramenta eléctrica para outros fins que não os previstos pode resultar numa situação perigosa.
- Manter as pegas e as superfícies de agarrar secas, limpas e isentas de óleo e gordura. Pegas e superfícies de agarrar. As superfícies escorregadias não permitem o manuseamento e o contro lo seguros da ferramenta em situações inesperadas.

5. BATERIA TAMBÉM UTILIZAÇÃO E CUIDADOS

- Recarregar apenas com o carregador especificado pelo fabricante. Um carregador que seja adequado para um tipo diferente de bateria.
- Utilize ferramentas eléctricas apenas com baterias especificamente concebidas para o efeito. A utilização de qualquer outra bateria pode criar um risco de ferimentos e de incêndio.
- Far revisionare l'elettroutensile da un tecnico qualificato utilizzando solo parti di ricambio identiche. In questo modo si garantisce l a sicurezza dell'elettroutensile.
- Non riparare mai le batterie danneggiate. La manutenzione delle batterie deve essere effettuata esclusivamente dal produttore o da un centro di assistenza autorizzato.
- Quando a bateria não estiver a ser utilizada, mantenha-a afastada de outros objectos metálicos, tais como clipes, moedas, chaves, pregos, parafusos ou outros pequenos objectos metálicos, que possam estabelecer uma ligação entre um terminal e outro. Um curto-circuito entre os terminais da bateria pode provocar queimaduras.
- Em condições abusivas, pode ocorrer uma fuga de líquido da bateria; evite o contacto. Em caso de contacto acidental, lavar com água. Se o líquido entrar em contacto com os olhos, procure assistência médica. O líquido ejectado da bateria pode causar irritação ou queimaduras.
- Não utilize baterias ou ferramentas danificadas ou modificadas. As baterias danificadas ou modificadas podem apresentar um comportamento imprevisível, resultando em incêndio, explosão ou risco de ferimentos.
- Não exponha a bateria ou a ferramenta ao fogo ou a temperaturas excessivas. A exposição ao fogo ou a temperaturas superiores a 130°C pode provocar uma explosão.
- Siga todas as instruções de carregamento e não carregue a bateria ou a ferramenta fora do intervalo de temperatura especificado nas instruções. O carregamento incorreto ou o carre gamento a temperaturas fora do intervalo especificado pode danificar a bateria e aumentar o risco de incêndio.

6. SERVIÇO

- A manutenção da ferramenta eléctrica deve ser efectuada por um técnico qualificado, utilizando apenas peças de substituição idênticas. Desta forma, garante-se a segurança d a ferramenta eléctrica.
- Nunca repare baterias danificadas. A manutenção das baterias só deve ser efectuada pelo fabricante ou por um agente de assistência autorizado.

INFORMAÇÕES SOBRE O PRODUTO

UTILIZAÇÃO PREVISTA

Esta máquina é adequada para a poda profissional, a poda de arbustos, a poda de pequenos ramos e o corte de madeira, muito utilizado em jardins, parques, pomares, estradas, vinhas, pomares, estufas. Qualquer outra utilização ou modificação de A utilização da máquina é considerada incorrecta e pode resultar em
lesões físicas graves.

- iNão será aceite qualquer responsabilidade por danos causados pelo incumprimento destas instruções ou por qualquer outra utilização ou aplicação incorrecta do aparelho.

ESPECIFICAÇÕES TÉCNICAS

AF150	
Diâmetro de corte	150 mm
Tamanho da espada	150 mm
Peso	1,2 kg

1. Corrente
2. Espada
3. Cobertura de plástico
4. Tampa de protecção
5. Interruptor de velocidade
6. Interruptor de segurança
7. Bateria

DESMONTAGEM DA CORRENTE

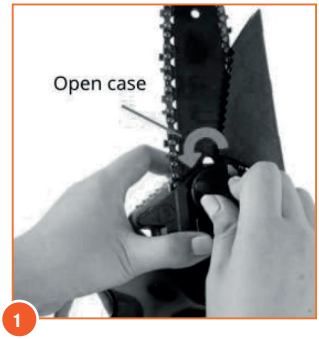

1

Rodar a rolha no sentido contrário ao dos ponteiros do relógio para abrir a caixa.

2

Retire a placa de guia e a corrente. Anote o pino alinhado e o orifício para instalação posterior.

INSTALLATION OF THE CHAIN

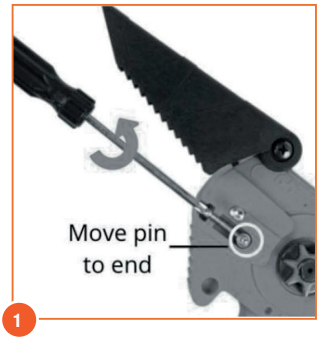

1

Rodar a chave de fendas no sentido contrário ao dos ponteiros do relógio

2

Alinhar a corrente y el plato en la espada para a posição mais interior na direção certa dos dentes da corrente.

3

Encaixe a coroa e a corrente no sentido dos ponteiros do relógio
Alinhamento da bobina e da pino

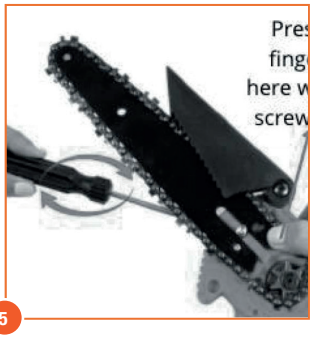

5

Apertar o parafuso na direção da corrente.

6

Não apertar demasiado

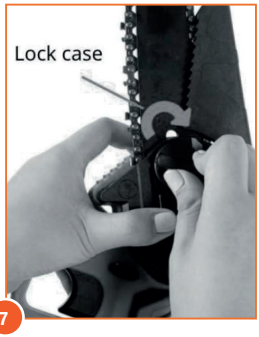

7

Encaixe bem a tampa e rodea no sentido dos ponteiros do relógio para a bloquear.

8

Se necessário, reajuste a tensão da corrente. Rode o parafuso de ajuste no sentido dos ponteiros do relógio para apertar a corrente e no sentido contrário ao dos ponteir os do relógio para a desapertar.
Não apertar demasiado.

Nota: Verifique e ajuste frequentemente a tensão da corrente. Uma corrente frouxa é fácil de descarrilar, o que pode levar a um desgaste rápido da corrente e da placa de guia.

CORTAR

- Quando o aparelho estiver a funcionar, manter a outra mão a pelo menos 15 cm de distância da zona de corte da lâmina.
- Para garantir uma vida útil óptima da motosserra, não sobrecarregue o equipamento e não corte ramos com um diâmetro superior a 15 cm.
- Para proteger a bateria em tempo frio ou húmido, coloque-a debaixo de roupa impermeável.
- Desligue a bateria no final do corte.
- Não utilizar este equipamento à chuva

MANUTENÇÃO E LIMPEZA

Desligue sempre a máquina e retire a bateria da máquina antes de efetuar a limpeza e a manutenção.

- Limpe cuidadosamente a corrente após cada utilização.
- Limpe a corrente com óleo lubrificante (óleo de barra ou similar) e pulverize-a com spray de proteção para metais.
- Não pulverizar o equipamento com água
- Limpar regularmente a caixa da máquina com um pano macio, de preferência após cada utilização.
- Manter limpos o ventilador, a casa das máquinas e o punho do equipamento.
- Remover as sujidades mais difíceis com um pano macio humedecido com sabão.
  Não utilizar solventes como gasolina, álcool, amoníaco, etc. Estes produtos químicos danificam os componentes sintéticos.

Ambiente Os equipamentos eléctricos ou electrónicos defeituosos ou fora de uso devem ser recolhidos em locais de reciclagem adequados.

DESPIECE

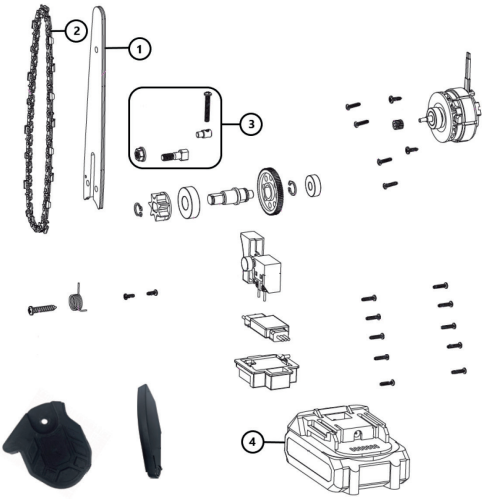

RE. AF150

Núm.	Ref.	Description
1	AF150-7	ESPADA PARA AF150
2	AF150-8	CORRENTE PARA MOTOSSERRA AF150
3	AF150-3456	PARAFUSO DA ESPADA CENTRAL PARA AF150
4	AF28AF150-2318	BATERIAS PARA AF150 E AF28

CONDIÇÕES DE GARANTIA

A garantia cobre o período estipulado por lei. A garantia cobre as partes mecânicas, incluindo a bateria, o carregador, o motor e o mecanismo de acionamento. A garantia é anulada nos seguintes casos:

- Utilização anormal da ferramenta ou utilização para a qual não foi concebida.
- Manutenção não efectuada corretamente ou conforme descrito neste manual.
- Modificações na ferramenta ou utilização de peças não originais.
- Quebras ou danos acidentais, incluindo os causados por erros de operação.
- Danos causados por reparações ou manipulações efectuadas por pessoal não autorizado.
- Danos causados por eventos ou causas naturais.
- Falta de carga e de manutenção da bateria e de outros elementos;
- Componentes sujeitos a desgaste durante a utilização normal (por exemplo, lâmina, contra-lâmina, redutor, parafusos, pinos, etc.).

A garantia ALTUNA é válida apenas para os produtos que, no prazo de 30 dias a contar da data de compra, tenham sido registados através do nosso sítio Web, ou preencham o formulário de garantia em anexo e o enviem para a nossa morada.

Para mais informações, escrever para: **sat@altuna.es** Web: **www.altuna.es/ativar-garantia**

DECLARAÇÃO DE CONFORMIDADE

Reference No: AF150

2. Nome e endereço do fabricante ou do seu representante autorizado:

ALTUNA professional

ALTUNA HERMANOS S .A.
Barrio Zubillaga, 58
20560 Oñati (Gipuzkoa) SPAIN

3. A presente declaração de conformidade é emitida sob a exclusiva responsabilidade do fabricante (ou do instalador):

ALTUNA professional

ALTUNA HERMANOS S.A.

4. Objeto da declaração (identificação do EEE que permite a rastreabilidade. Pode incluir uma fotografia, se necessário):

Referência do importador ou fabricante: AF150

Referência de origem: TY-0602Relatório de ensaio n.º: EBSZ240306049E

5. The subject of the declaration described above is in accordance with Directive 2011/65/EU of the European Parliament and of the Council of 8 June 2011 on the restriction of the use of certain hazardous substances in electrical and electronic equipment.

6. Se for caso disso, as referências das normas harmonizadas pertinentes utilizadas ou as referências das especificações técnicas em relação às quais é declarada a conformidade:

EN IEC 55014-1:2021: Electromagnetic compatibility- Requirements for household appliances, electric tools and similar apparatus. Part 1: Emission

EN IEC 61000-3-2:2019 +A1:2021 Electromagnetic compatibility(EMC)- Part 3-2:Limits-Limits for harmonic current emissions(equipment input current ≤16A per phase)

EN 61000-3-3:2013+A1:2019 +A2:2021 Electromagnetic compatibility (EMC)- Part 3-3:Limits-Limitation of voltage changes, Voltage fluctuations and flicker in public low-voltage supply systems, for equipment with rated current ≤16A per phase and not subject to conditional connection

EN IEC 55014-2:2021 Electromagnetic compatibility- Requirements for household appliances, electric tools and similar apparatus. Part 2: Immunity-Product family standard

7. Informações adicionais.

2011/65/EU RoHS

Signed for and on behalf of: 10/06/2024, Oñati
Aitor Lagunilla (Gerente)

ALTUNA
professional

ALTUNA HNOS. S.A.
Bº Zubillaga, 58 · Tel +34 943 780 851
20560 OÑATI (Gipuzkoa) SPAIN

www.altuna.es
www.altuna-international.com