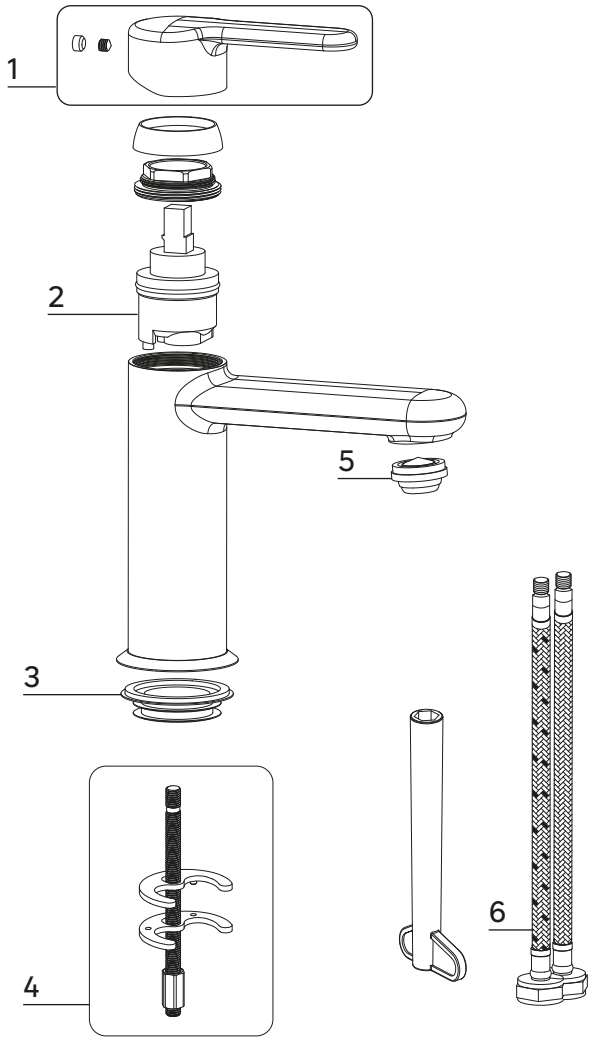

N°	DESCRIPTION	EAN CODE	REMARK	QTY
1	Handle kit	3276007914870	Chrome	1
		3276007930702	Black	
2	Cartridge	3276007914887		1
3	Base gasket	3276007914900		1
4	Fixing kit	3276007914917		1
5	Aerator insert	3276007914894		1
6	Inlet hose	3276007875416		1

FR Se référer au livret de garantie pour plus d'information.
ES Consulte el manual de garantía para más información.
PT Consulte o manual de garantia para mais informações.
IT Consultare il libretto di garanzia per ulteriori informazioni.
EL Ανατρέξτε στο φυλλάδιο της εγγύησης για περισσότερες πληροφορίες.
PL Patrz karcie gwarancyjnej, aby uzyskać więcej informacji.
UA Зверніться до гарантійного талону для отримання додаткової інформації.
RO Vezi broșura de garanție pentru mai multe informații.
BR Favor consultar o folheto de garantia para mais informações.
EN Refer to the warranty booklet for more information.

EASY

EAN: 3276007875485
3276007875447

Sensea

2024/10 - V01