AXOR

hansgrohe

Brand	hansgrohe
Descrizione articolo	**Stamis S**
N° articolo	72483000
Superficie	Cromo
Posizione	1

Disegni dei pezzi di ricambio per anno di costruzione: >03/24

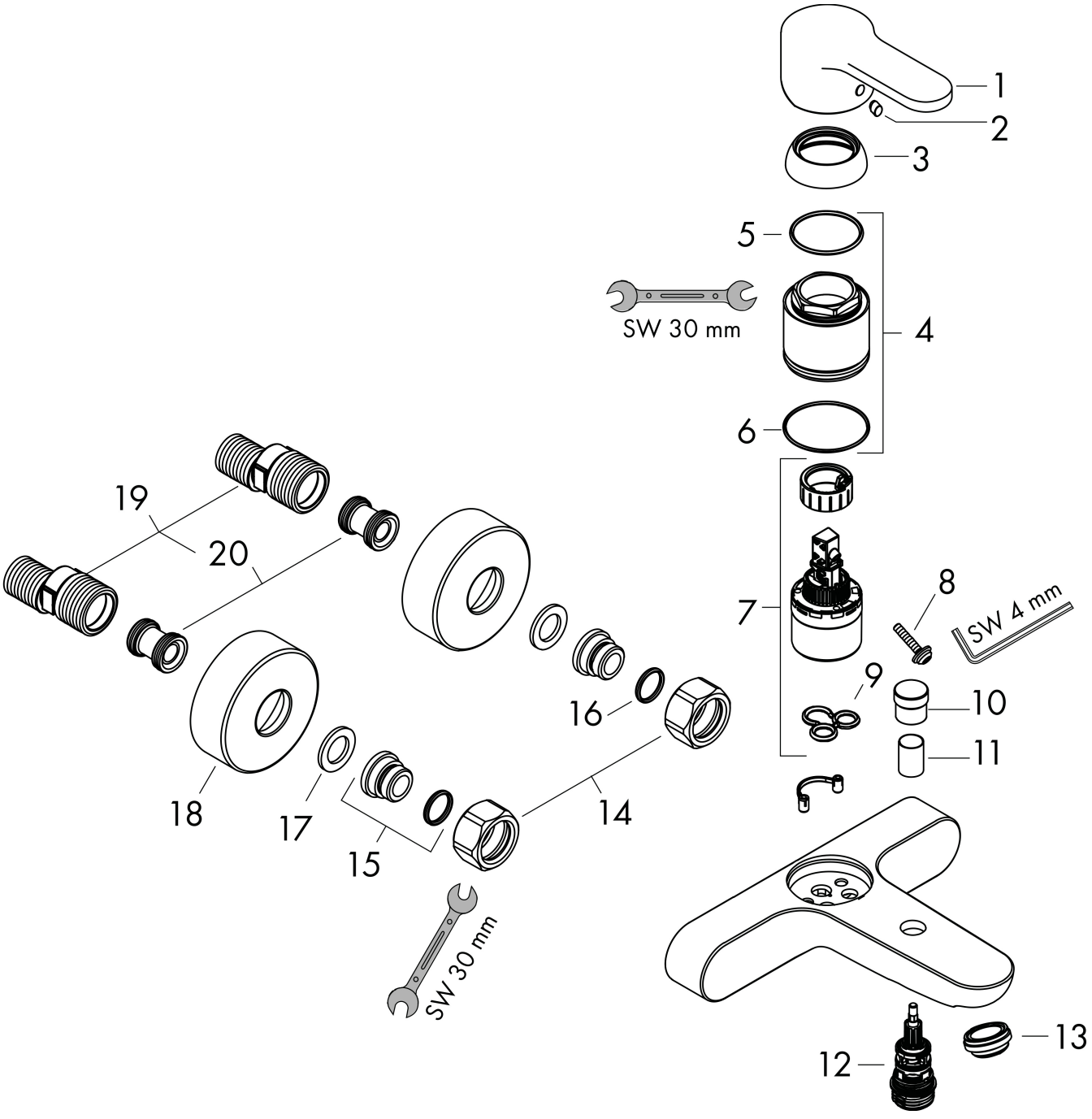

AXOR

hansgrohe

Brand	hansgrohe
Descrizione articolo	**Stamis S**
N° articolo	72483000
Superficie	Cromo
Posizione	1

Lista delle parti di ricambio per anno di costruzione: >03/24

Posizione	Descrizione	Codice Prodotto
1	manopola	87753000
2	tappino	96338000
3	cappuccio	97406000
4	ghiera di fissaggio	97977000
5	O-Ring 32x2	98193000
6	O-Ring 33x1,5	98164000
7	cartuccia completa	92730000
8	avvitare di sicurezza	95140000
9	guarnizione	95008000
10	pomello deviatore	97981000
11	cappuccio	97979000
12	deviatore	97978000
13	rompigetto M24x1 (30 l/min)	94656000
14	set di ghiera di fissaggio	96157000
15	raccordo a vite	97220000
16	O-Ring 15x2	98163000
17	filtrino	96922000
18	copertura Ø 68 mm	96467000
19	set di raccordi eccentrici (±12 mm)	94140000
20	sorbente acustico	96429000