Brand	hansgrohe
Descrizione articolo	**Logis E** Set miscelatore vasca ad incasso
N° articolo	71408000
Superficie	Cromo
Posizione	1

Disegni dei pezzi di ricambio per anno di costruzione: >01/18

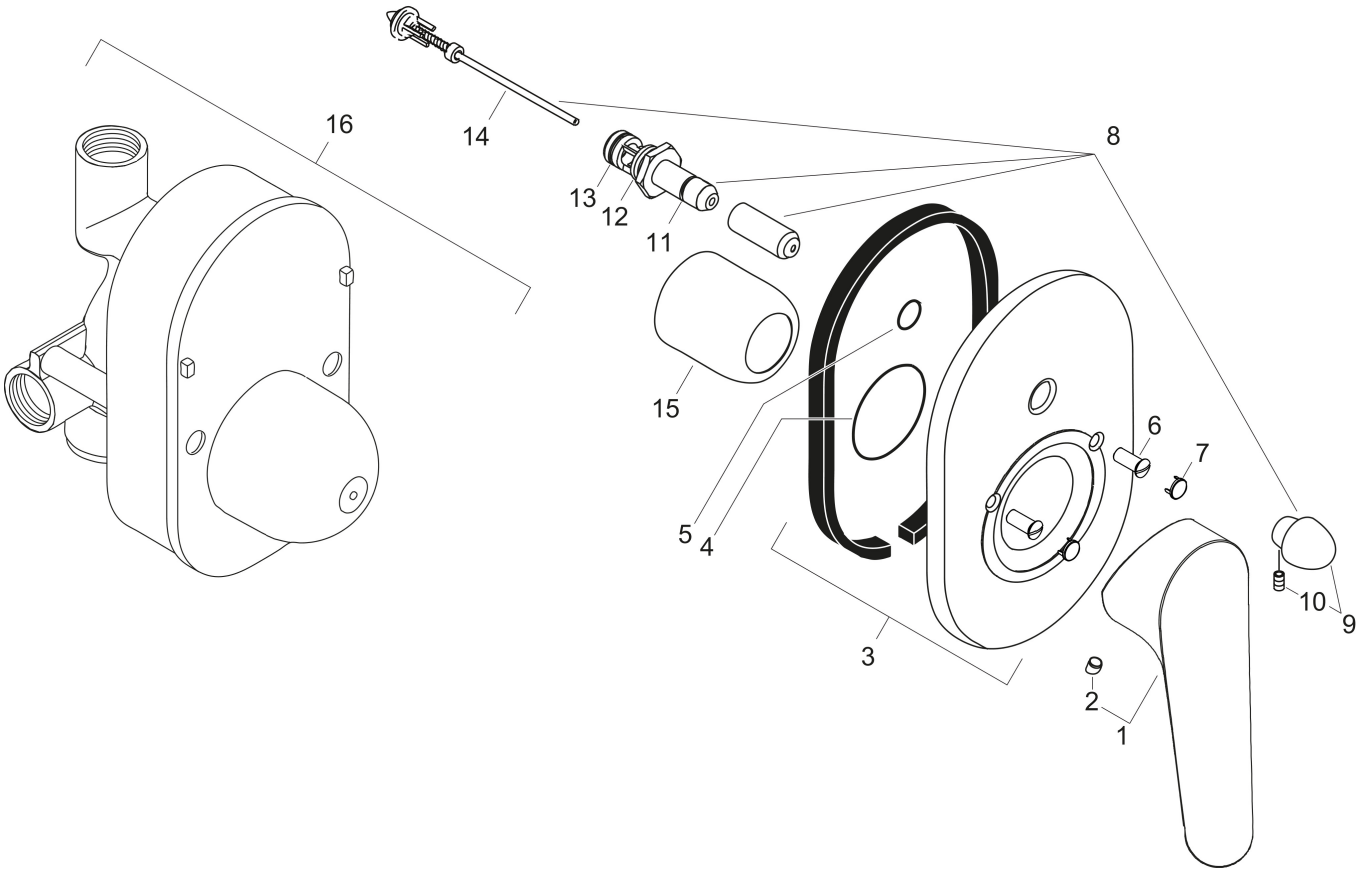

Brand	hansgrohe
Descrizione articolo	**Logis E** Set miscelatore vasca ad incasso
N° articolo	71408000
Superficie	Cromo
Posizione	1

Lista delle parti di ricambio per anno di costruzione: >01/18

	Descrizione	Codice Prodotto
1	manopola	93024000
2	tappino	96338000
3	copertura miscelatore vasca	95011000
4	O-Ring 48x3	95508000
5	O-Ring 14x3	98130000
6	vite di fissaggio	96065000
7	copertura	95433000
8	deviatore con pomello	95015000
9	pomello deviatore compl.	95013000
10	vite a perno M4x10	97667000
11	O-Ring 10x1,5	98123000
12	O-Ring 16x2,5	98134000
13	O-Ring 13x2	98128000
14	deviatore completo	96937000
15	cappuccio	95010000
16	corpo ad incasso	31741180