ISO 2768 – f

Scostamenti limite per campi di dimensioni fondamentali								
da 0,5 1) fino a 3	oltre 3 fino a 6	oltre 6 fino a 30	oltre 30 fino a 120	oltre 120 fino a 400	oltre 400 fino a 1000	oltre 1000 fino a 2000	oltre 2000 fino a 4000
±0,05	±0,05	±0,1	±0,15	±0,2	±0,3	±0,5	–

1) Per le dimens. nominali minori di 0,5 mm, gli scostamenti devono essere indicativi vicino alla/e dimens./i nominale/i relativa/e

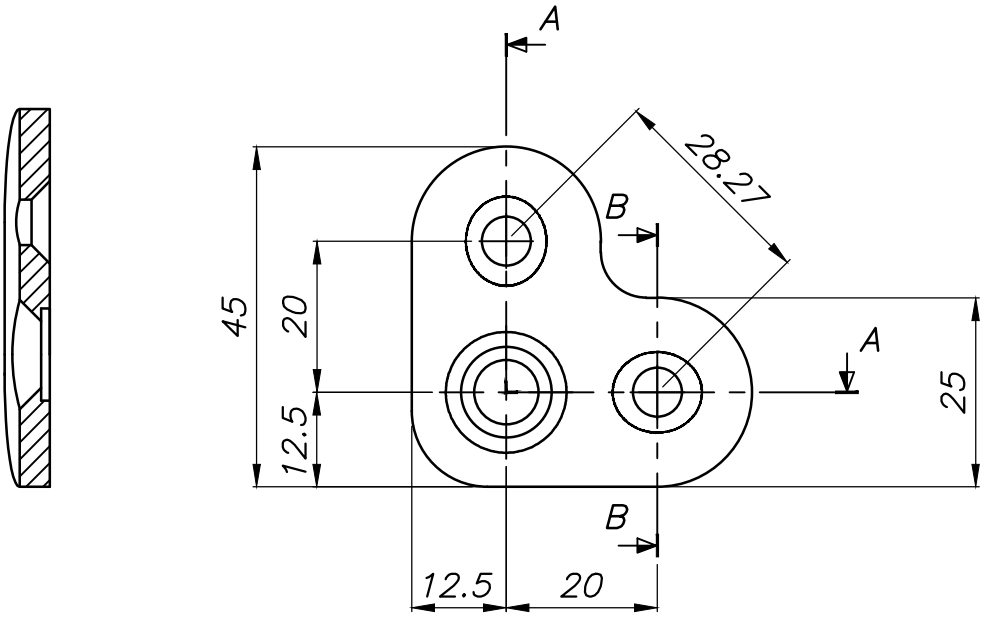

SEZIONE A–A

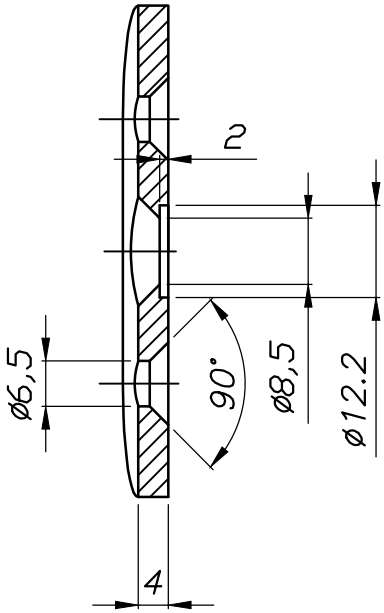

SEZIONE B–B

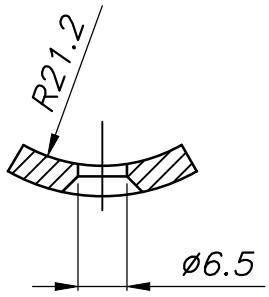

Stato delle superfici	Tratt. termico o superficiale	Modifica	1	2	3	4
	satinato	Indice				
Materiale da commercio	Materiale unificato	Data				
	AISI 304	Firma				

Descrizione
art. E011971

Scala
1:1

ind.i.a. S.p.A.
INDUSTRIA ITALIANA ARTEFERRRO

VIA VICENZA, 6/14
36034 MALO (VICENZA) ITALIA
TELEFONO (+39) 0445 580580
FAX (+39) 0445 580874
www.ironews.com
www.ilgrandefabbro.com
www.arteferro.com

	Disegnato	Controllato	Approvato
Data	20/12/10		
Firma	Novello L.		

Dis. vecchio

Codice
AR041030–0

VIETATA LA DUPLICAZIONE ANCHE PARZIALE O LA CESSIONE A TERZI SENZA IL NOSTRO PREVENTIVO CONSENSO

A4