20 mm | 150 mm | 70 mm | 150 mm | 70 mm

68 mm

260 mm

60 mm

STROHM

TEKA

AB1000xxxxxxx.1

UNIV

Válvula de llenado

Inlet valve / Torneira de bóia /
Robinet flotteur

720065500

STROHM

TEKA

UNIV

Válvula de llenado

Inlet valve / Torneira de bóia /
Robinet flotteur

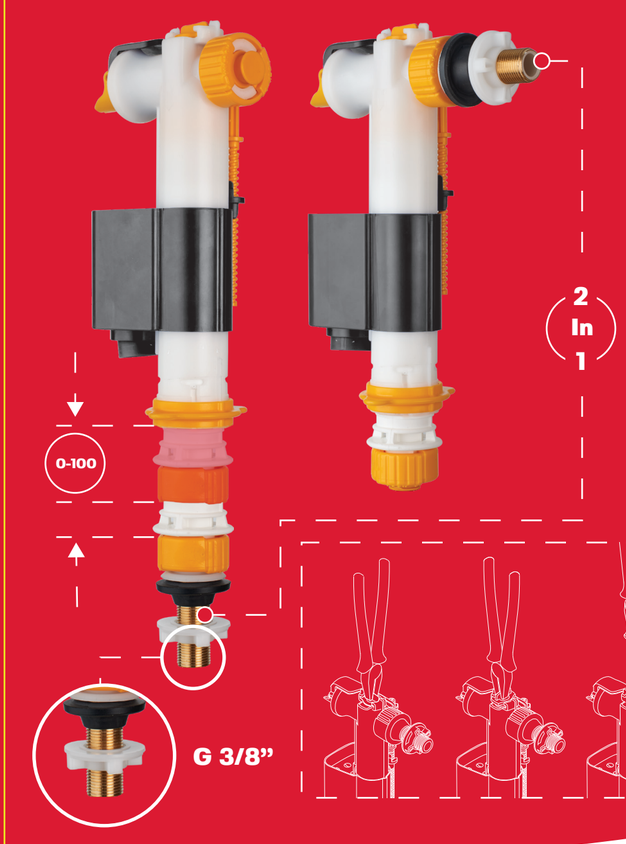

STROHM-TEKA.COM

5 YEARS GUARANTEE · 5 AÑOS DE GARANTÍA ·

Engineering & Made IN E.U.

STROHM

TEKA

UNIV

Válvula de llenado

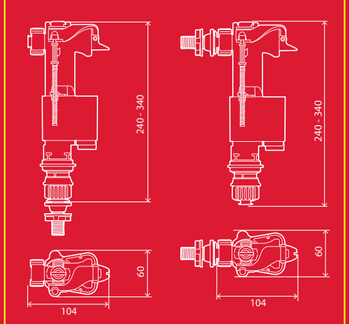

Medidas en mm / Measurements
in mm / Medições em mm /
Mesures en mm

UNIV INLET VALVE DUAL 3/8 TO WC

QUICK INSTALLATION · INSTALACIÓN RAPIDA ·

Texto y datos no vinculantes
Non-binding text and data
Texto e dados não vinculativos
Texte et données non contraignants

720065500

8 413509 251613

STROHM

TEKA

UNIV

Válvula de llenado

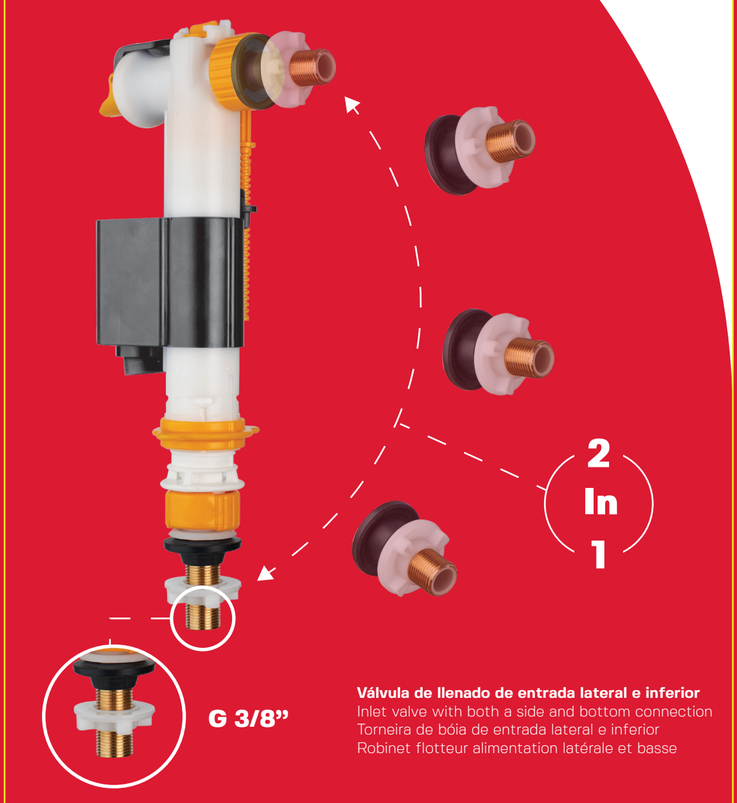

Válvula de llenado de entrada lateral e inferior
Inlet valve with both a side and bottom connection
Torneira de bóia de entrada lateral e inferior
Robinet flotteur alimentation latérale et basse

STROHM-TEKA.COM

5 YEARS GUARANTEE · 5 AÑOS DE GARANTÍA ·

Engineering & Made IN E.U.

STROHM

TEKA

UNIV

Válvula de llenado

Inlet valve / Torneira de bóia /
Robinet flotteur

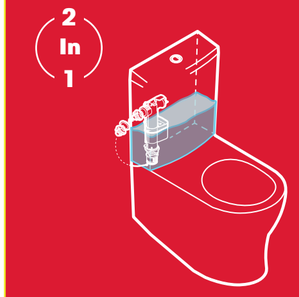

Válvula de llenado de entrada lateral e inferior
Inlet valve with both a side and bottom connection
Torneira de bóia de entrada lateral e inferior
Robinet flotteur alimentation latérale et basse

Silenciosa
Silent / Silenciosa / Silencieux

Fácil mantenimiento, con filtro integrado, sin necesidad de quitar de la red
Integrated filter that allows an easy maintenance without disconnecting the valve from the water network
Fácil manutenção, com filtro integrado sem necessidade de desligar da rede

QUICK INSTALLATION · INSTALACIÓN RAPIDA ·

720065500

8 413509 251613