RONDO

THERMOSTATIC SHOWER MIXER COLUMN /
COLUMNA DE DUCHA TERMOSTÁTICA /
COLONNE DE DOUCHE THERMOSTATIQUE

FUTUR BATH

DATA SHEET / FICHA TÉCNICA / *FICHE TECHNIQUE*

FEATURES / CARACTERÍSTICAS / *CARACTÉRISTIQUES*

· **Description** / Descripción / *Description:*

- **Installation Type: Wall**
- **Tube: SS round and adjustable**
- **Wall Bracket: Zinc**
- **Top Shower: 230mm Stainless steel,**
- **Hand shower: ABS 3 funtion**
- **Slider holder: ABS**
- **Diverter and Mixer: Made of brass, thermostatic cartridge**
- **Handle: ABS**
- **Plus 1pair of SS S-connector**
- **Flexible hose:1.5m S/S double locked**
- **Handshower Flow rate: 9L/min at 3 bar**
- **Flow rate: 12L/min at 3 bar**

- Tipo de instalación: Pared
- Tubo: SS redondo y ajustable
- Soporte de pared: Cinc
- Ducha superior: acero inoxidable de 230 mm
- Teleducha: ABS 3 funciones
- Soporte deslizante: ABS
- Desviador y Mezclador: Fabricado en latón, cartucho termostático
- Mango: ABS
- Más 1 par de conectores S SS
- Manguera flexible: 1,5 m S/S doble bloqueo
- Caudal de ducha de mano: 9L/min a 3 bar
- Caudal: 12L/min a 3 bar

- *Type d'installation : Mur*
- *Tube : SS rond et réglable*
- *Support mural : zinc*
- *Top Shower : acier inoxydable 230 mm*
- *Douchette : ABS 3 fonctions*
- *Porte-glissière : ABS*
- *Inverseur et Mitigeur : En laiton, cartouche thermostatique*
- *Poignée : ABS*
- *Plus 1 paire de connecteur SS S*
- *Tuyau flexible : 1,5 m S/S à double verrouillage*
- *Débit douchette : 9L/min à 3 bar*
- *Débit : 12L/min à 3 bars*

· **Technical Drawing** / Plano Técnico / *Dessin Technique:*

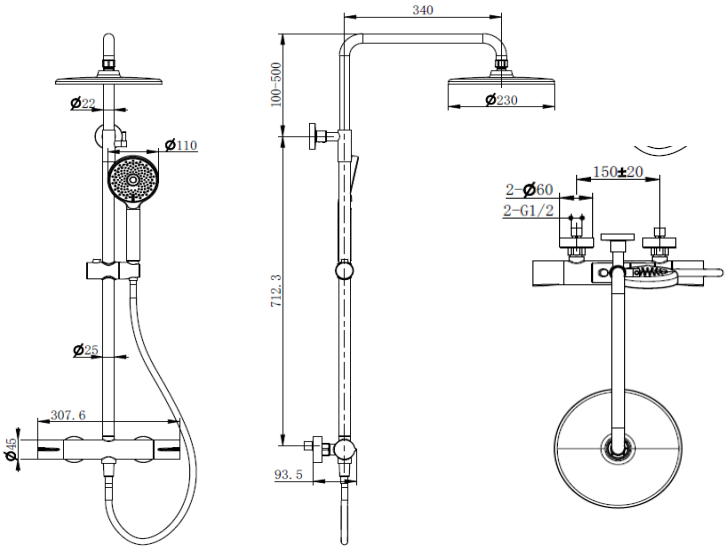

· **Finish** / Acabados / *Finition:*

Inox /
Cromo /
Chrome

Gun metal /
Gun metal /
Gun metal

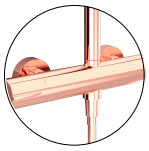

Cobre /
copper /
Cobre

Brushed matt gold /
Oro mate cepillado /
Or mat brossé