TS 944803 RPK225 (941203S+T100N+RPK225+4713P+2471C) CONJ. DUCHA TERMOSTÁTICO SQUARE TERMOSWIFT

Referencia:	**TS944803RPK225**	Código:	**94D304889**
Colección:			
Ubicación:	BAÑO		
Categoría:	DUCHA		
Acabado:	CROMO		

Caracteristicas tecnicas

- Cartucho Termostático ø34.
- Distribuidor 2 vias con cierre
- Caudal a 3 bar: 12 l/min en salida teleducha y 16 l/min en salida rociador.
- Resistente al choque térmico y químico antilegionela.
- Garantía de 5 años en grifería y 3 años en complementos.
- Presión de uso entre 1-5 bar. Recomendada 3 bar.
- Resiste presiones estáticas igual o inferior a 10 bar y golpes de ariete de 25 bar.
- Nivel acústico a 3 bar: inferior a 20 dB.
- Prestaciones de confort a nivel de fidelidad, sensibilidad y constancia en la selección de la temperatura.
- Temperatura recomendada de agua caliente 55ºC. Temperatura máxima de uso 65°C. Máximo 1h a 90°C.
- Instalación mínima recomendada con calentadores a gas o eléctricos a partir de 10 litros y una potencia de 18 Kw.
- Rápida respuesta a variaciones de temperatura. Tiempo máximo 1 segundo.
- Cartucho termostático con Sistema Hot Block de seguridad antiquemaduras.
- Sistema Termostop de bloqueo de la temperatura a 38º.
- Superficie cromada: 15 micras de espesor de níquel, 0.3 micras de cromo.

Ensayos

- Ensayos de estanquidad, caudal, comportamiento mecánico bajo presión, resistencia mecánica, dimensiones, acústica y corrosión, realizados según las exigencias de las Normas Europeas EN 1111 y EN 248.

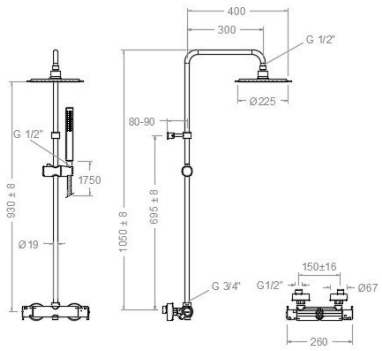

Composicion y recambios

- Ducha de mano : 4713P (255579)
- Flexo de ducha : 2471C SC (255471)
- Rociador: RPK225 (255570)
- Columna de ducha: T100N (242223)

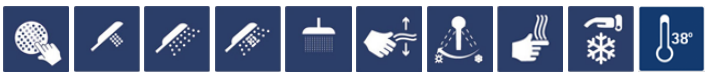

Industrias Ramon Soler, S.A. - Vallespir, 26 Pol. Ind. Fontsanta, 08970 Sant Joan Despí - Barcelona (Spain)
T. +34 93 373 80 01 - F. +34 93 373 78 58 - info@rsramonsoler.com