# fominaya®

## *Producto para Renovación*

# NUEVA INSTALACIÓN

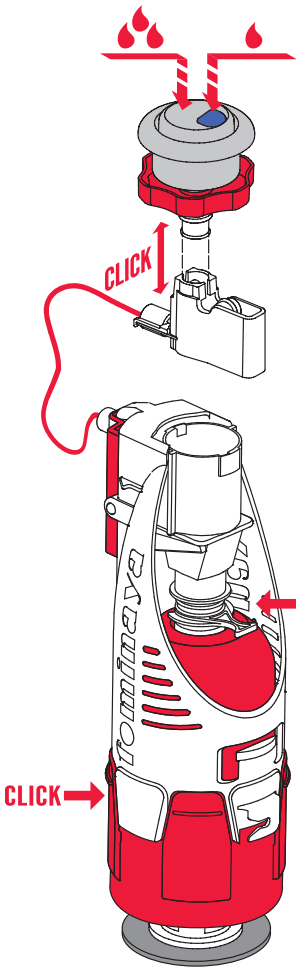


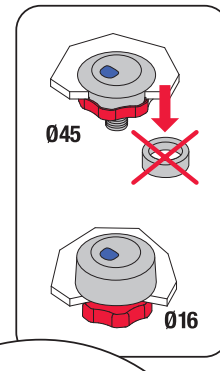


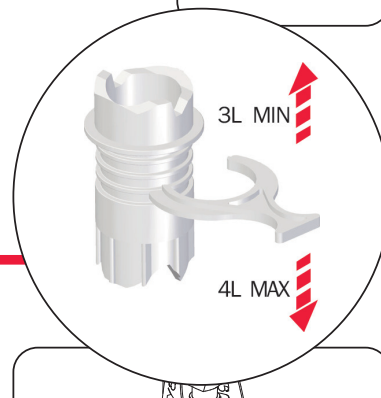


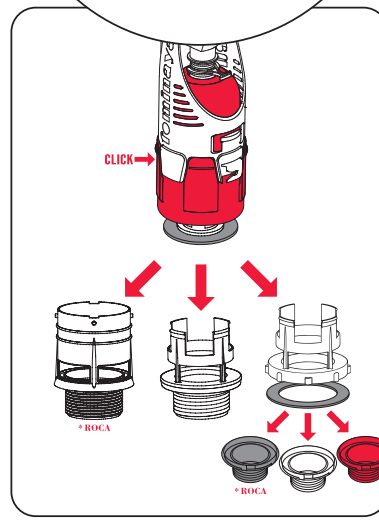


Installation Video

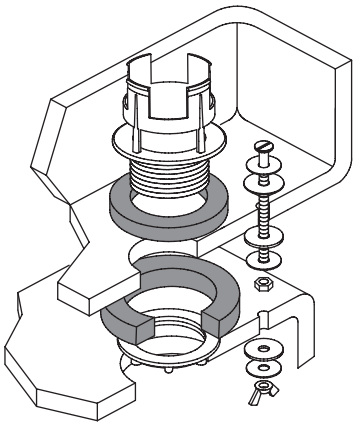

8 426871 119641

Ref. 0262072110

* Marca titular de ROCA SANITARIO, S.A. Compañía no relacionada con FOMINAYA, S.A.