B15907-1124

NOTICE TECHNIQUE **PERGOLA S 6m06**





OUTILS NECESSAIRES :

- 1 jeu de clés Allen (4,5 et 6)
- 1 embout cruciforme PH2
- 1 embout Torx TX20
- 1 perceuse
- foret Ø3 et foret selon diamètre des fixations au sol et au mur
- 1 clé plate de 13
- 1 lime
- 1 pistolet Mastic

Montage : 2 personnes

Prévoir de la graisse pour y tremper les boulons, vis à tôles et autoperceuses inox au moment de l'installation.
Cela afin de limiter les réactions électrolytiques entre l'aluminium et l'inox.
RAPPEL : les ossatures métalliques en présence de composants électriques doivent être mises à la terre par une entreprise habilitée.

Pour connaître les modalités de garantie et d'entretien, se référer au livret de garantie fourni avec la pergola.

« Tous nos emballages sont recyclables, consignes de tri à l'extérieur du colis »



COMPOSANTS

Avant de procéder aux différentes phases de montage, contrôler que tous les composants soient présents en se référant à la liste et vérifier qu'aucun élément ne soit endommagé. Toute réclamation sur des défauts d'aspect constatés après montage sera refusée.

Repère	Composant	Quantité		Représentation
		Murale	Autoportante	
1	Traverse arrière 150x98	2		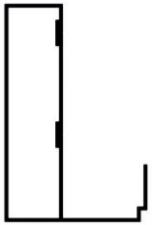
2	Traverse avant 150x98	2		
3	Longeron 150x98	2		
3M	Longeron milieu 150x40	1		
13G	Poteau gauche 100x100	1	2	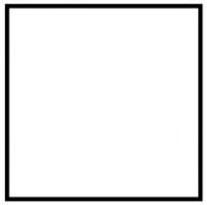
13D	Poteau droit 100x100	1	2	
13M	Poteau milieu 100x100	1	2	
5	Lame + joint	38		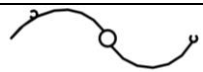
6	Départ lame 82x32	2		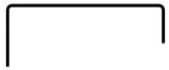
7	Réglette 20x10	2		
8	Blocage lame 30x15	1		
9	Manivelle treuil	2		
24	Tendeur (Rond Ø10)	2		
25	Départ lame			

CARTONS

Repère	Composant	Quantité		Représentation
	CARTON PERGOLA	**1**		
11	Fixation treuil	1		
12	Bouchon treuil	1		
SAB08028	**Sachet treuil** (1 treuil + axe avec vis + cardan + embase aimantée + 4 vis FHC M6x25 + 2 écrous M6 + bouchon)	1		
SASB14432B	**Sachet fixation cadre** (4 éclisses + 8 vis CHC M8x35 + 8 écrous M8)	2		
SAB03280	Sachet axe carré (1 axe carré + 1 axe rond inox + 1 vis tôle TCB 4.8x25+ 1 rondelle nylon + 1 entretoise Ø5.2/10 lg10	1		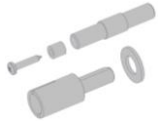
SAB07363	Sachet 5 axes ronds lames	3m08	4m13	
		8	10	
SAB07364	Sachet 5 entretoises Ø5.2/10 lg10 + 5 vis tôle TCB 4.8x25	3m08	4m13	
		4	5	
152	Sachet 6 vis BHC M5x8	1		
165	Sachet 5 vis autoperceuses TCB Ø4.2x13	3		
189	Cartouche mastic d'étanchéité	1		
63	Sachet lame tendeur 2 vis HC M5x30 + 4 paliers + 2 entretoises	1		

B15907-1124

Repère	Composant	Quantité		Représentation
		Murale	Autoportante	
	CARTON PERGOLA AUTOPORTANTE	**/**	**1**	
10	Platine basse	4		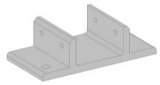
136	Bouchon poteau	4		
16	Renfort poteau	4		
SAB04093	Sachet 8 vis BHC M8x20	4		

Repère	Composant	Quantité		Représentation
		Murale	Autoportante	
	CARTON PERGOLA MURALE	**1**	**/**	
10	Platine basse	2		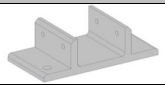
4G	Poteau mural gauche 100x100	1		
4D	Poteau mural droit 100x100	1		
136	Bouchon poteau	6		
16	Renfort poteau	2		
SAB04093	Sachet 8 vis BHC M8x20	3		

B15907-1124

Repère	Composant	Quantité		Représentation
		Murale	Autoportante	
	CARTON COMPLEMENT PERGOLA AUTOPORTANT	**/**	**1**	
11	Fixation treuil	1		
12	Bouchon treuil	1		
10	Platine basse	2		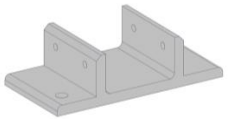
136	Bouchon poteau	2		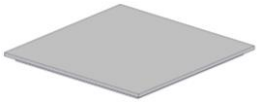
16M	Renfort poteau milieu	2		
SAB08028	**Sachet treuil** (1 treuil + axe avec vis + cardan + embase aimantée + 4 vis FHC M6x25 + 2 écrous M6 + bouchon)	1		
SASB14432B	**Sachet fixation cadre** (4 éclisses + 8 vis CHC M8x35 + 8 écrous M8)	2		
271	**Sachet 2 éclisses cadre 6m** (2 éclisses + 4 vis CHC M8x35 + 4 écrous M8)	1		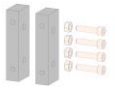
SAB03280	Sachet axe carré (1 axe carré + 1 axe rond inox + 1 vis tôle TCB 4.8x25+ 1 rondelle nylon + 1 entretoise Ø5.2/10 lg10	1		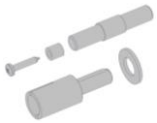

B15907-1124

SAB07363	Sachet 5 axes ronds lames	5	
SAB07364	Sachet 5 entretoises Ø5.2/10 lg10 + 5 vis tôle TCB 4.8x25	3	
165	Sachet 5 vis autoperceuses TCB Ø4.2x13	2	
63	Sachet lame tendeur 2 vis HC M5x30 + 4 paliers + 2 entretoises	1	
SAB04093	Sachet 8 vis BHC M8x20	2	
SPER272	Sachet 8 vis BHC M8x12	1	

Repère	Composant	Quantité		Représentation
		Murale	Autoportante	
	CARTON COMPLEMENT PERGOLA MURALE	**1**	**/**	
11	Fixation treuil	1		
12	Bouchon treuil	1		
10	Platine basse	1		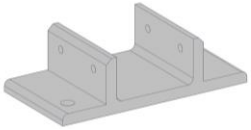
4M	Poteau mural milieu	1		

136	Bouchon poteau	3	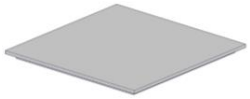
16M	Renfort poteau milieu	1	
SAB08028	**Sachet treuil** (1 treuil + axe avec vis + cardan + embase aimantée + 4 vis FHC M6x25 + 2 écrous M6 + bouchon)	1	
SASB14432B	**Sachet fixation cadre** (4 éclisses + 8 vis CHC M8x35 + 8 écrous M8)	1	
271	**Sachet 2 éclisses longeron milieu** (2 éclisses + 4 vis CHC M8x35 + 4 écrous M8)	1	
SAB03280	Sachet axe carré (1 axe carré + 1 axe rond inox + 1 vis tôle TCB 4.8x25+ 1 rondelle nylon + 1 entretoise Ø5.2/10 lg10	1	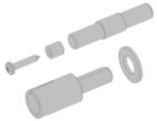
SAB07363	Sachet 5 axes ronds lames	5	
SAB07364	Sachet 5 entretoises Ø5.2/10 lg10 + 5 vis tôle TCB 4.8x25	3	
165	Sachet 5 vis autoperceuses TCB Ø4.2x13	2	
63	Sachet lame tendeur 2 vis HC M5x30 + 4 paliers + 2 entretoises	1	
SAB04093	Sachet 8 vis BHC M8x20	1	
SPER272	Sachet 8 vis BHC M8x12	1	

Dimensions standards autoportante

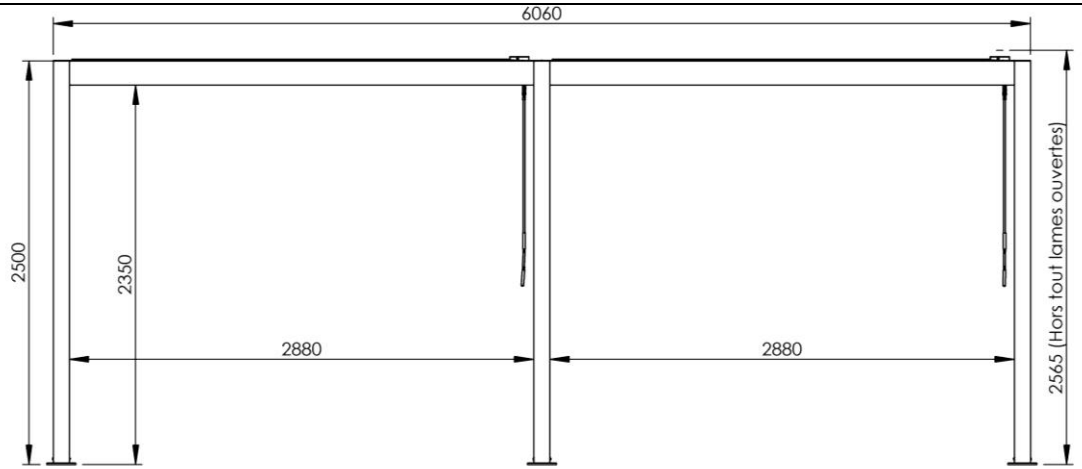

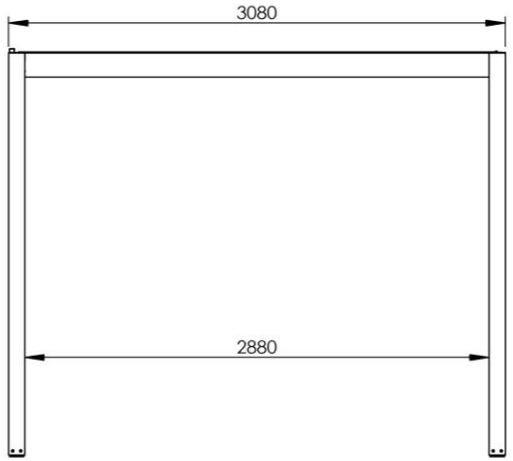

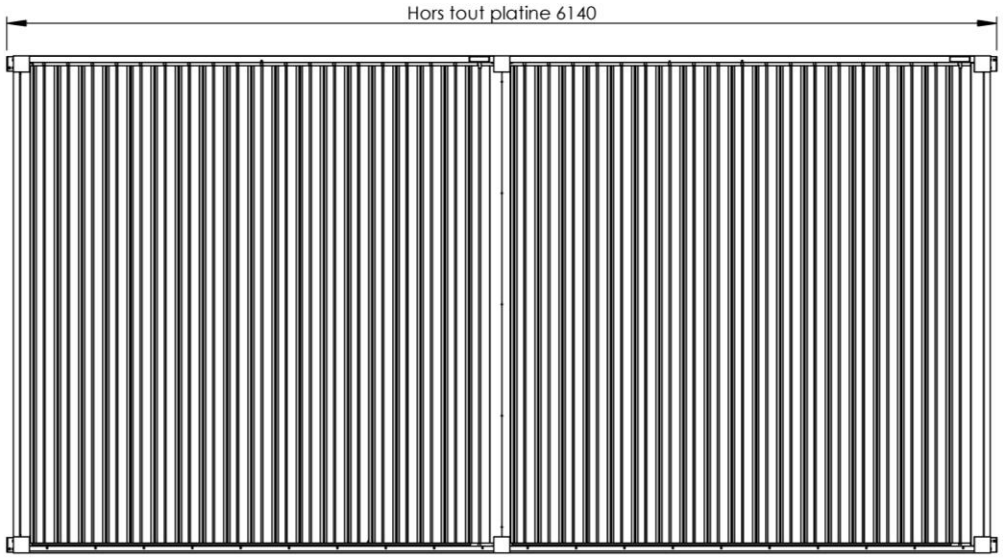

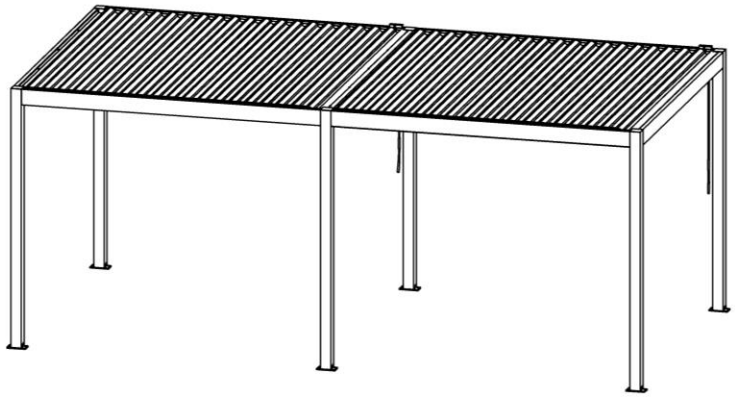

Dimensions standards murale

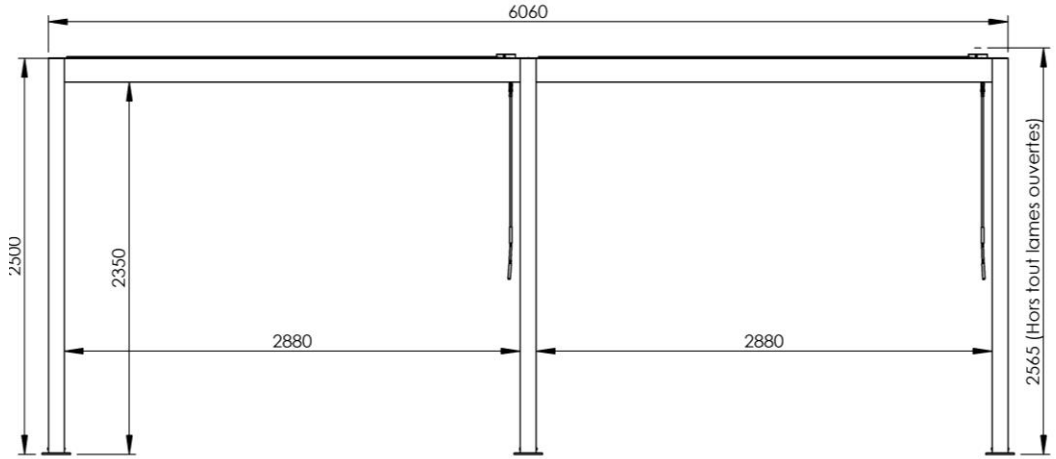

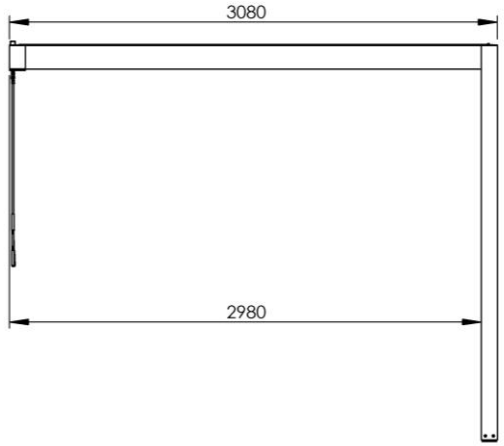

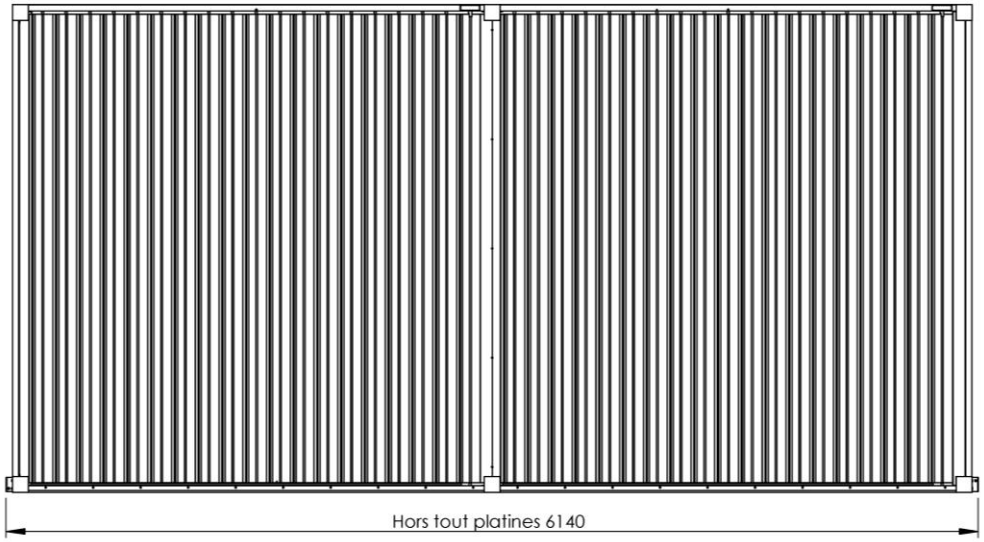

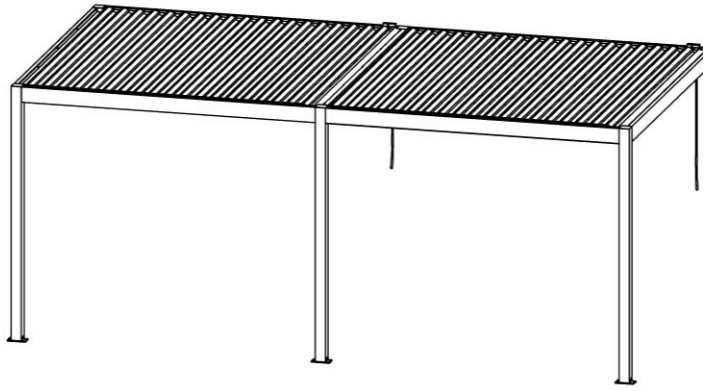

IMPLANTATION DE LA PERGOLA

ATTENTION,
- les éléments de fixation au sol et au mur ne sont pas fournis, ils doivent être choisis en fonction de la nature de votre sol et de votre mur. (Trous Ø12 prévus dans platines basses et dans les poteaux muraux)
- si la pergola est exposée directement aux intempéries (pas de dessous de toit par exemple) prévoir une étanchéité entre le mur et la pergola par un solin en tôle ou un joint d'étanchéité. (Non fourni)
-En l'absence de dalle béton au sol, réaliser des plots béton au niveau de chaque poteau pour pourvoir fixer les platines. Dimensions minimales recommandées : 500x500x500mm + ferraillage

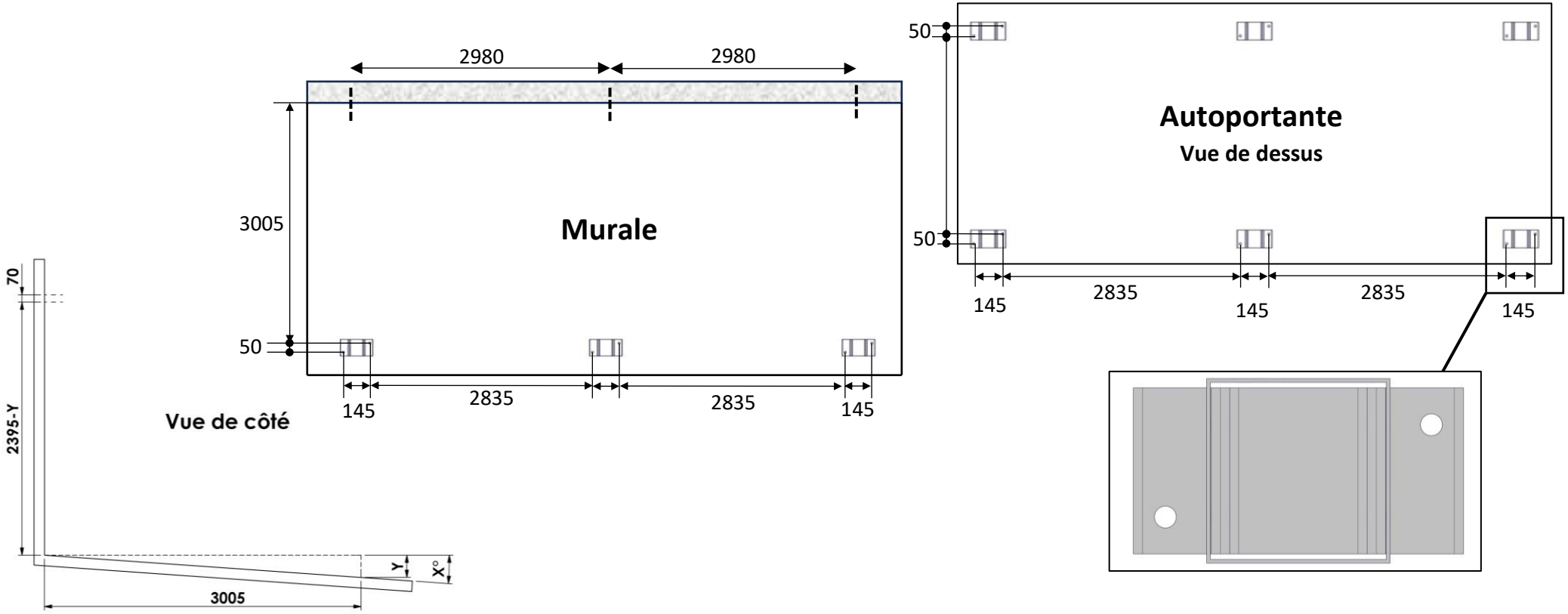

Pergola murale

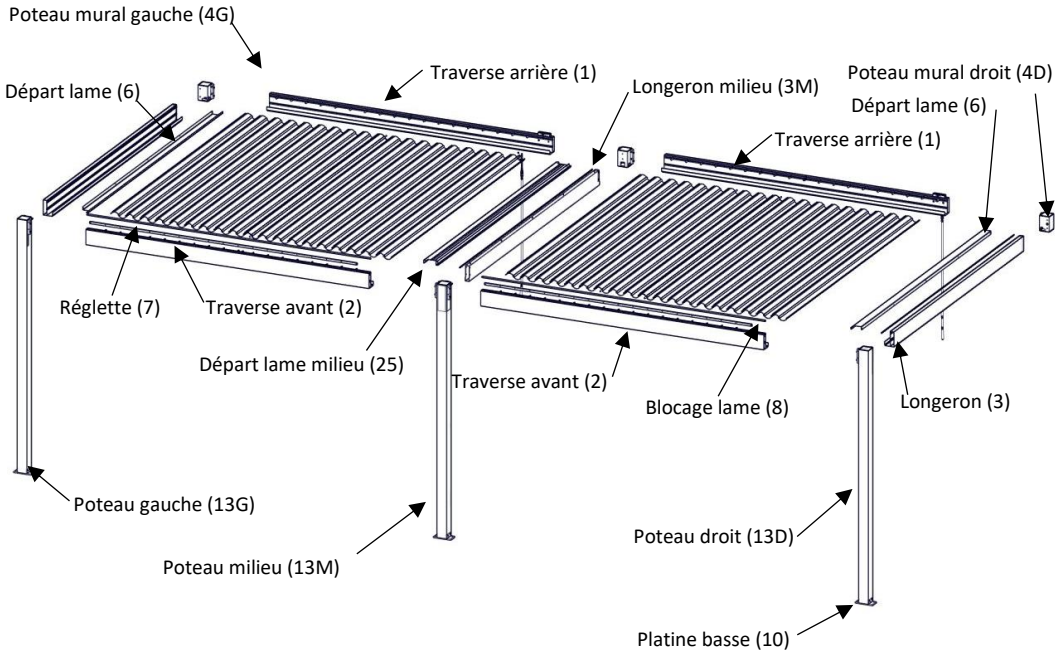

Pergola autoportante

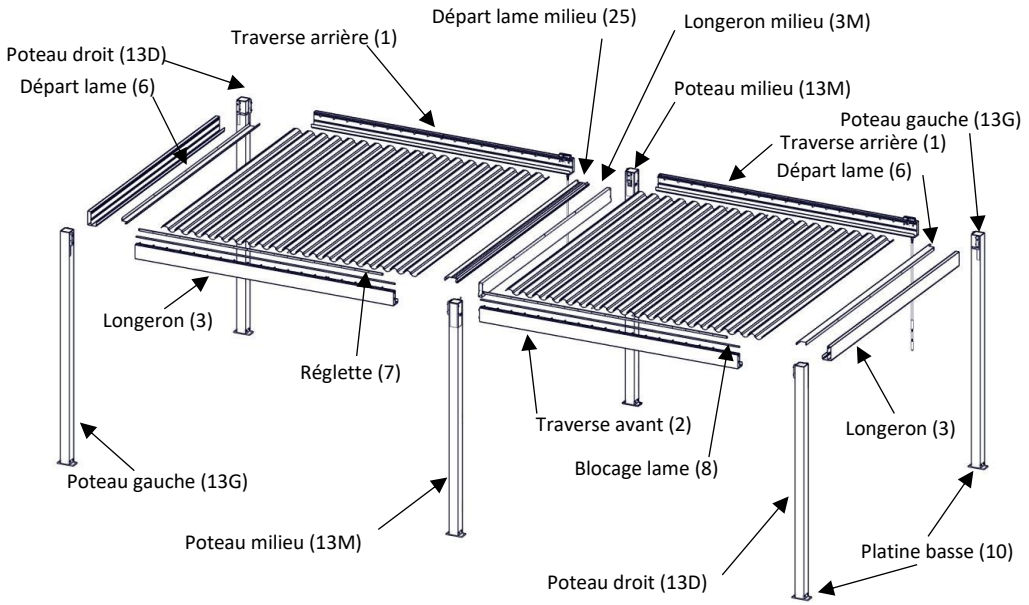

Les platines basses (10) doivent être mises dans le sens de la longueur !



Montage de la structure

1/ Préparer les poteaux

1-1 Mettre en place les éclisses sur les poteaux droit et gauche.

Fixer les éclisses de fixation cadre et les renforts **SB14130B** sur les poteaux **(Rep.13G et 13D)** à l'aide de la clé plate de 13 et une clé Allen de 6.

Visserie nécessaire : SASB14432B

- 16 vis CHC M8x35
- 16 écrous M8

Outils nécessaires :

- Clé plate de 13
- Clé Allen de 6

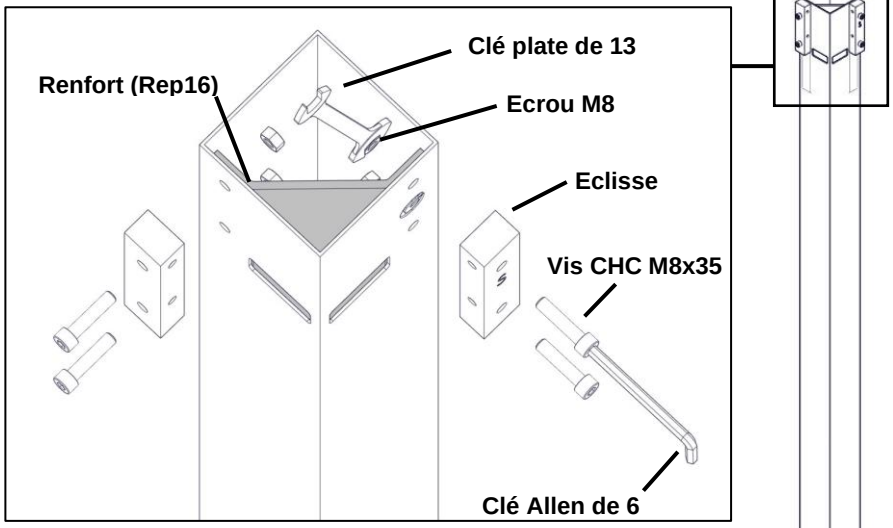

Assurez-vous que les éclisses soient **parfaitement parallèles** au poteau.

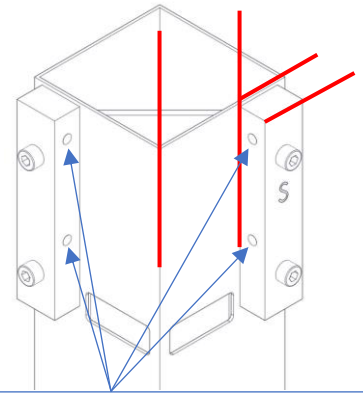

Trous vers l'intérieur et en haut du poteau

Astuce de montage : Dé filmer uniquement les extrémités des poteaux

Idem pour les poteaux muraux **« sans les renfort »**

(Rep 4G et 4D)

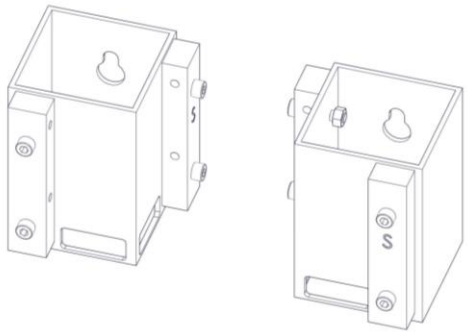

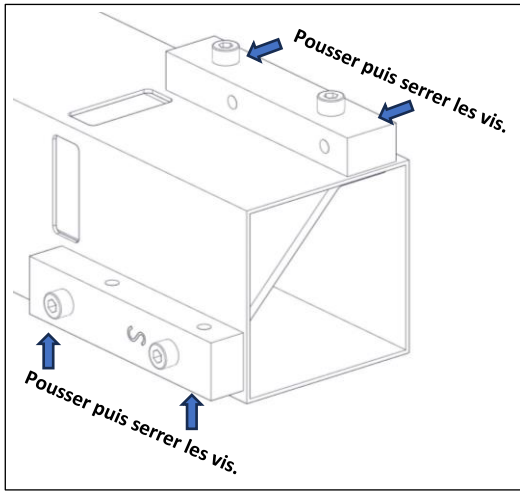

Etape importante qui assurera l'équerrage parfait du cadre !

1-2 Mettre en place les éclisses sur les poteaux milieux.

Fixer les éclisses de fixation cadre sur les poteaux **(Rep.13M)** à l'aide de la clé plate de 13 et une clé Allen de 6.

Visserie nécessaire :
SASB14432B + SPER271

- 12 vis CHC M8x35
- 12 écrous M8

Outils nécessaires :

- Clé plate de 13
- Clé Allen de 6

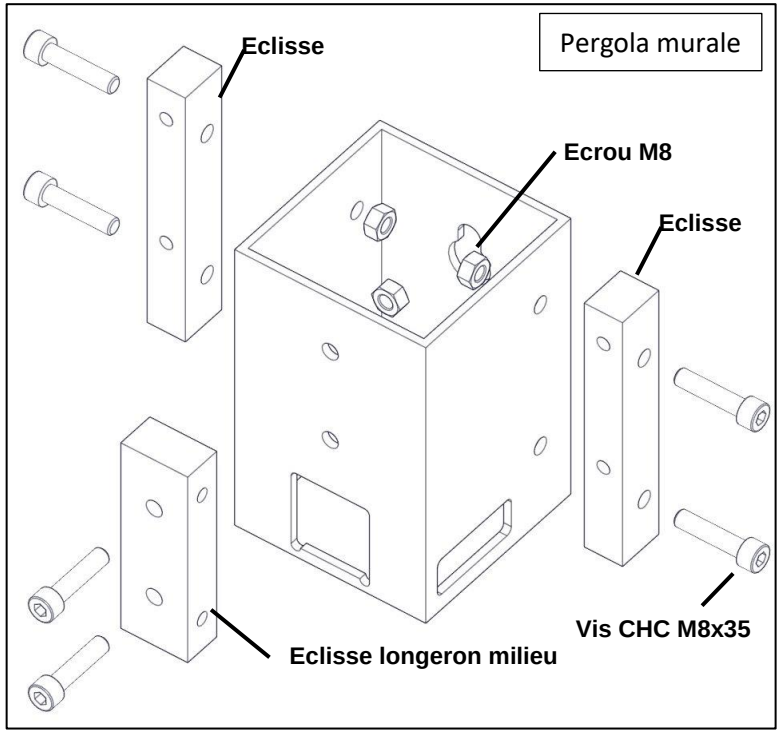

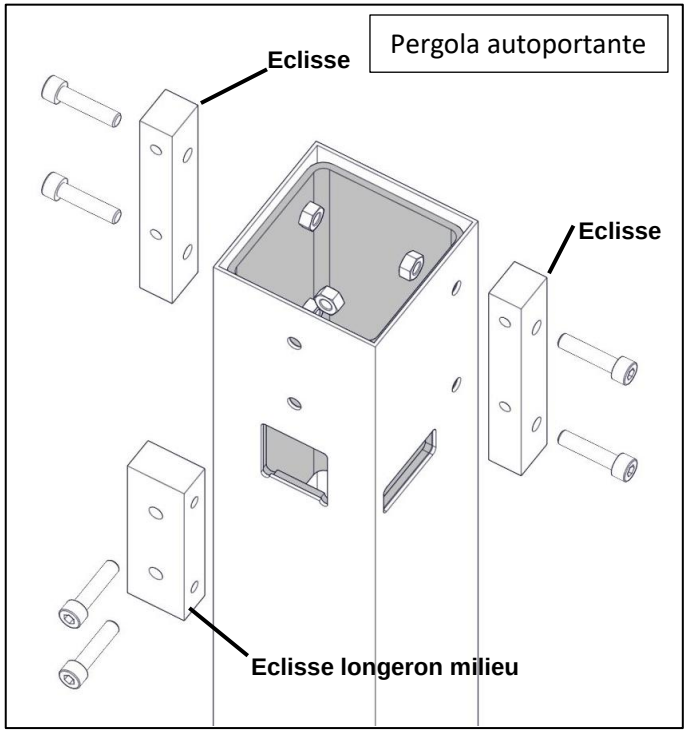

1-3 Mettre en place les platines basses sur les poteaux

Fixer les platines basses **(Rep.10)** sur les poteaux **(Rep.13G et 13D)** à l'aide d'une clé Allen de 5.

Visserie nécessaire : **SAB04093**

- 4 vis BHC M8x20 / poteau

Outils nécessaires :

- Clé Allen de 5

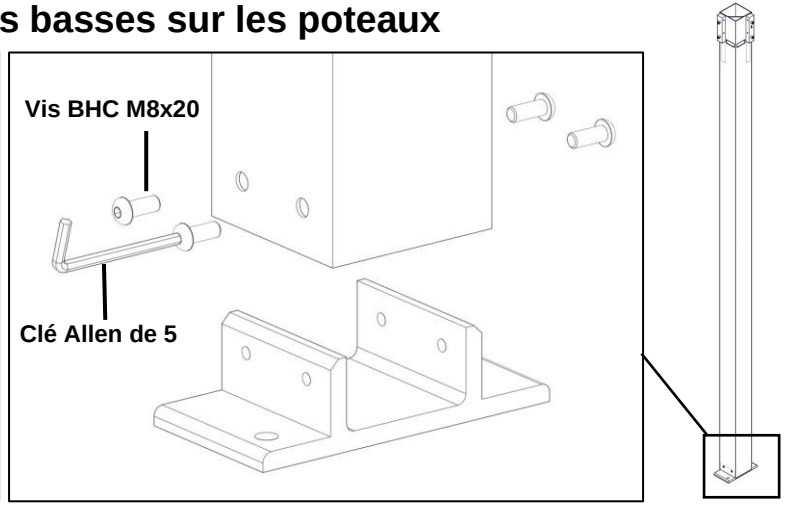

2/ Préparer les traverses arrière

2-1 Prémonter l'ensemble treuil

Mettre en place le treuil dans la fixation treuil **(Rep.11)** à l'aide d'une clé Allen de 4.

Visserie nécessaire : **SAB08028**

- 2 vis FHC M6x25
- 2 écrous M6

Outils nécessaires :

- Clé Allen de 4

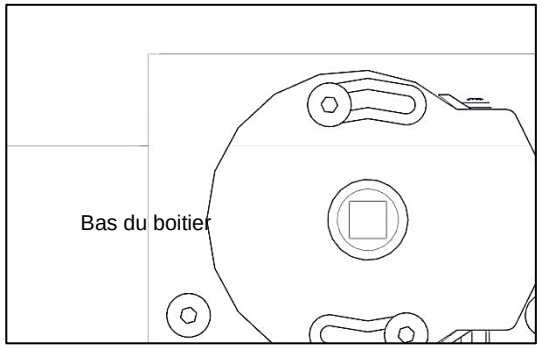

ATTENTION : l'axe de manœuvre peux comporter 2 ergots sur la partie supérieure qu'il faut limer avant sa mise en place.

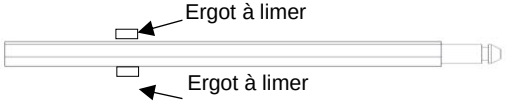

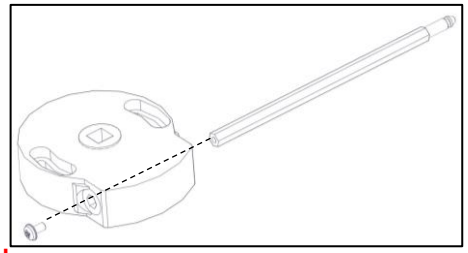

ATTENTION

⚠ Au sens du treuil et du boitier !

Positionner les 2 écrous dans les rainures du treuil et insérer l'ensemble dans le boitier

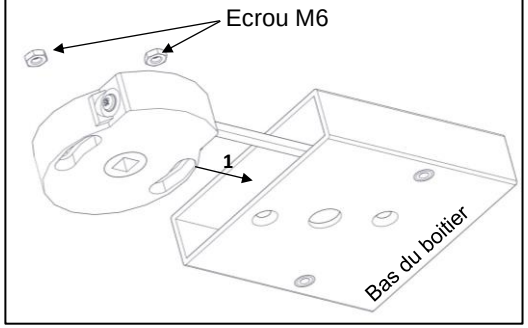

L'axe carré doit être au centre du trou

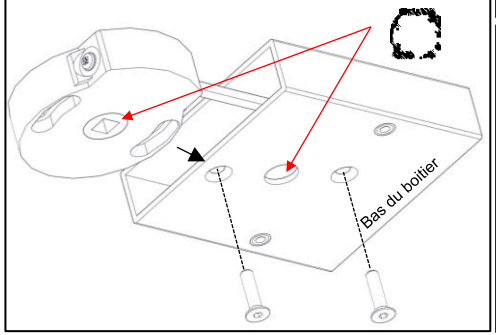

ATTENTION

Retourner le boitier « vis au-dessus » pour faciliter la mise en place des vis dans les écrous.

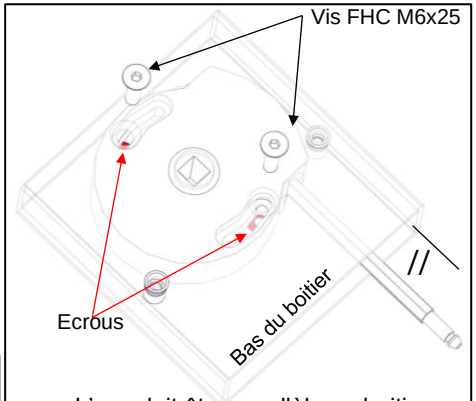

L'axe doit être parallèle au boitier

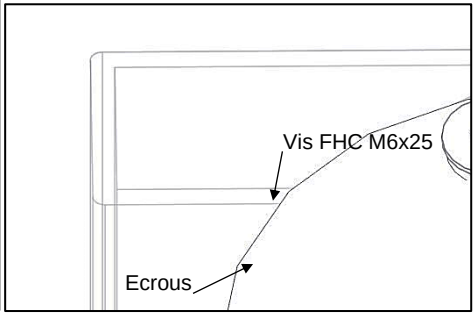

B15907-1124

2-2 Assembler la traverse arrière

2-2-1 Version autoportante :

Fixer l'ensemble treuil **(SAB08028)** sur la traverse arrière **(Rep1)** à l'aide d'une clé Allen de 4.

Visserie nécessaire : **SAB08028**

- 2 vis FHC M6x25

Outils nécessaires :

- Clé Allen de 4

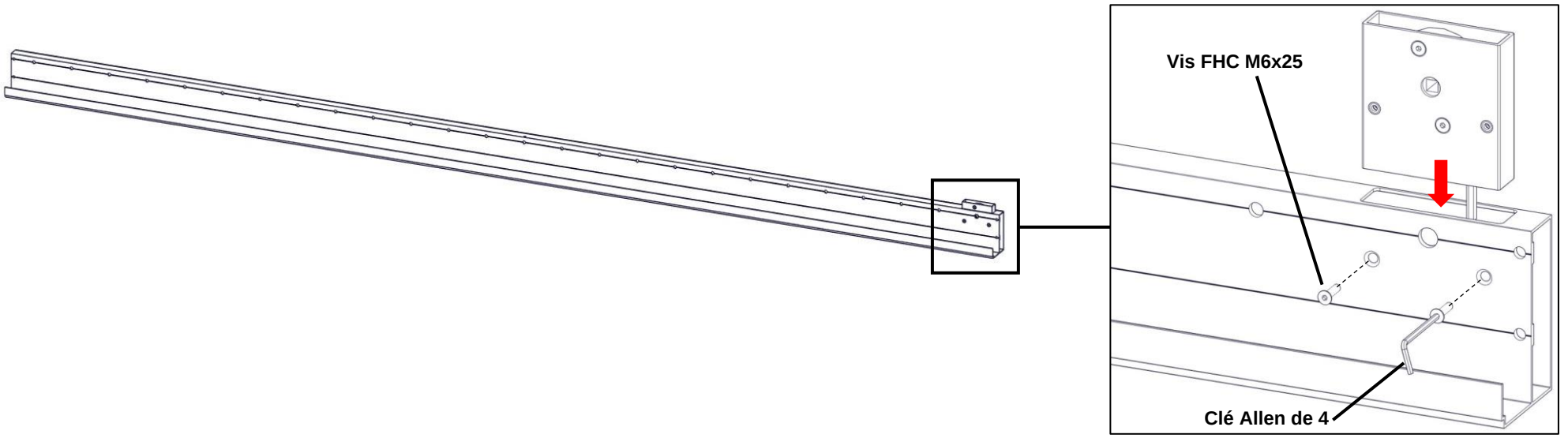

2-2-2 Version murale :

Fixer les poteaux muraux **(Rep.4G et Rep.4D)** sur la traverse arrière **(Rep.1)** à l'aide d'une clé Allen de 5.

Visserie nécessaire : **SAB04093**

- 4 vis BHC M8x20

Outils nécessaires :

- Clé Allen de 5

Fixer l'ensemble treuil **(SAB08028)** sur la traverse arrière **(Rep1)** à l'aide d'une clé Allen de 4.

Visserie nécessaire : **SAB08028**

- 2 vis FHC M6x25

Outils nécessaires :

- Clé Allen de 4

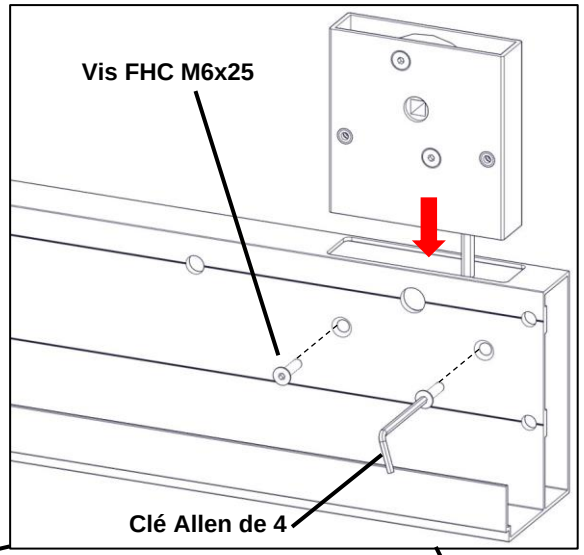

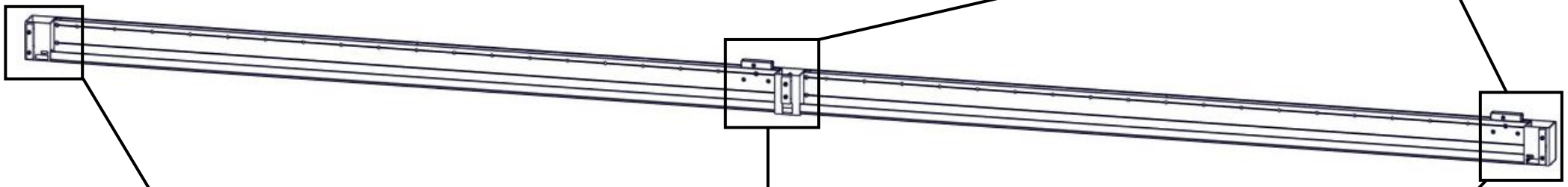

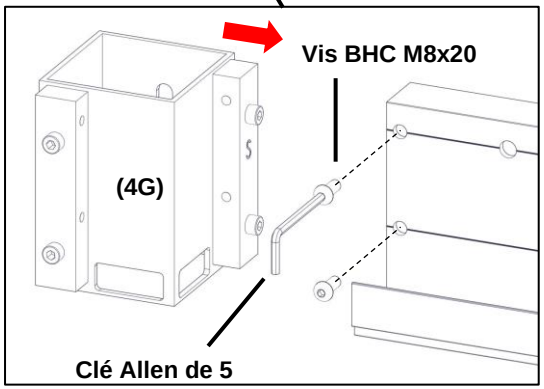

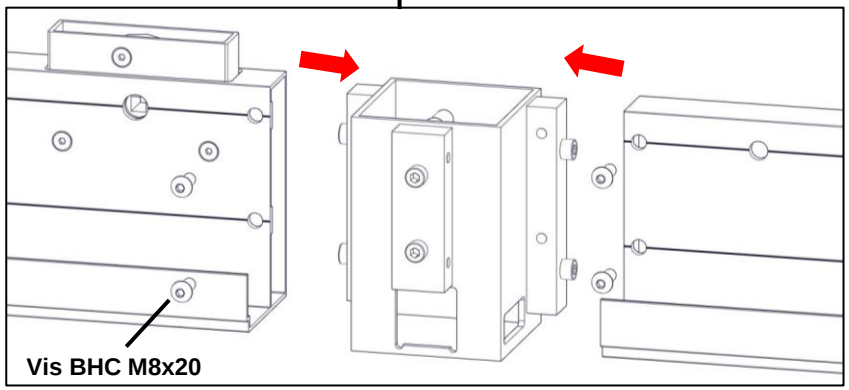

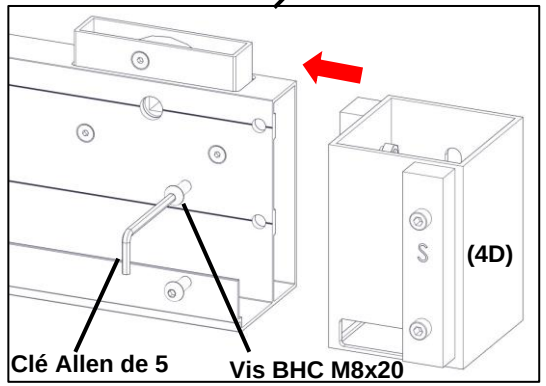

2-3 Monter l'axe de manœuvre

- Maintenir la vis de l'axe et Clipper le cardan.

Outils nécessaires :

- Embout cruciforme

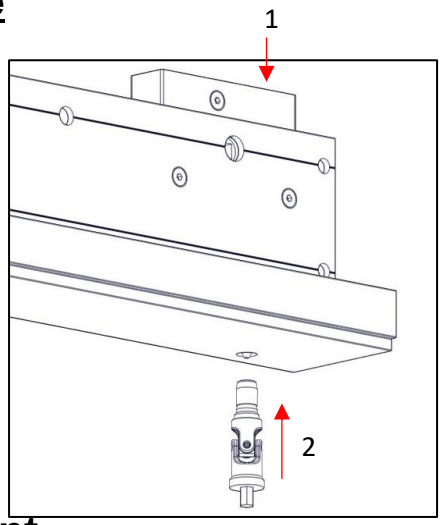

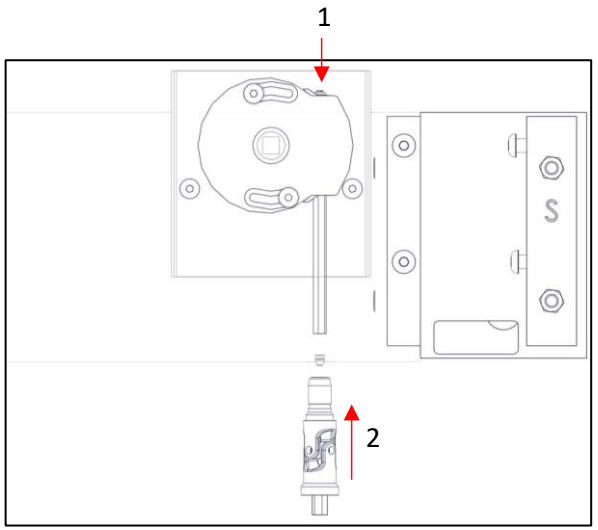

3/ Préparer la traverse avant

Présenter le blocage lame (Rep.8) sur la traverse avant (Rep.2) et pré-percer celle-ci avec un foret Ø3.

Outils nécessaires :

Perceuse + foret Ø3

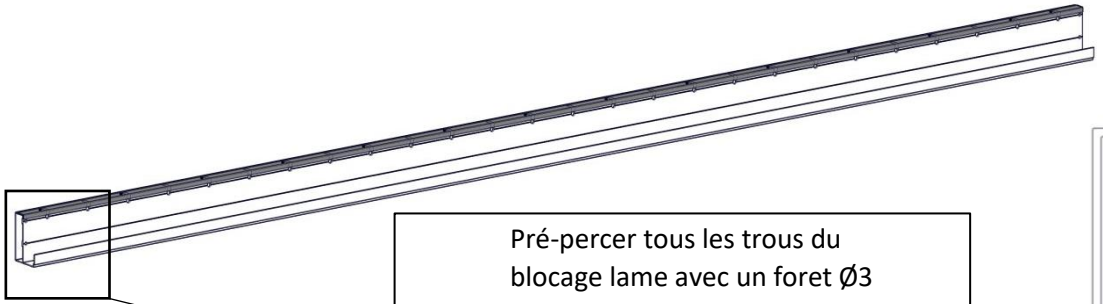

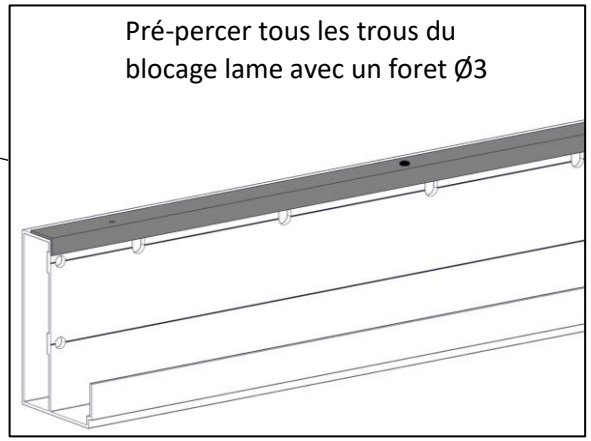

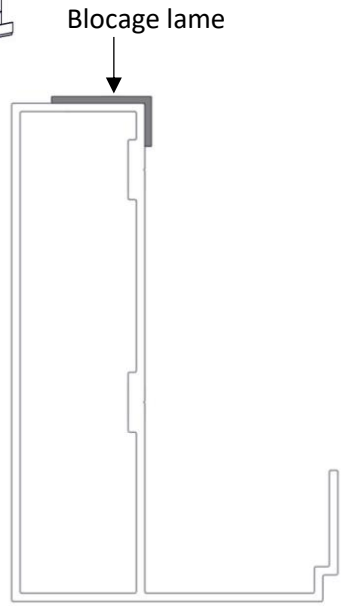

4/ Préparer les longerons

Fixer les départ lames **(Rep.6)** sur les longerons **(Rep.3)** à l'aide d'une clé Allen de 3.

ATTENTION

⚠ **au sens du départ lame**

Visserie nécessaire : 152

- 6 vis BHC M5x8

Outils nécessaires :

- Clé Allen de 3

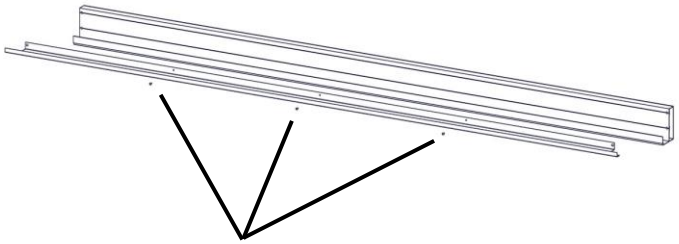

Vis BHC M5x8

Longeron Gauche

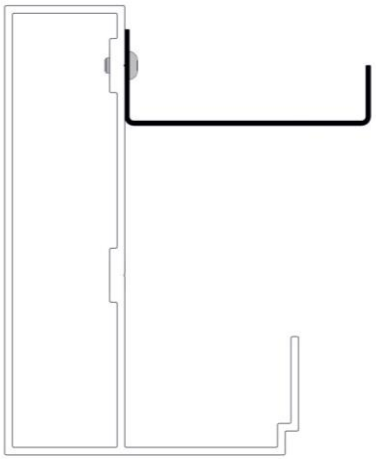

Longeron Droit

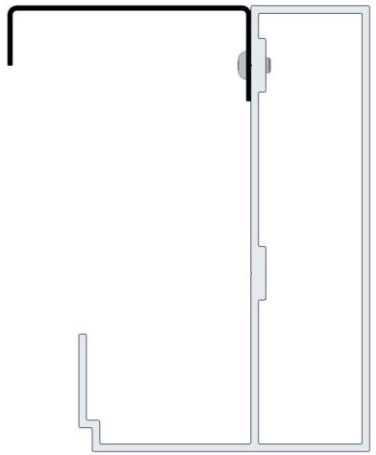

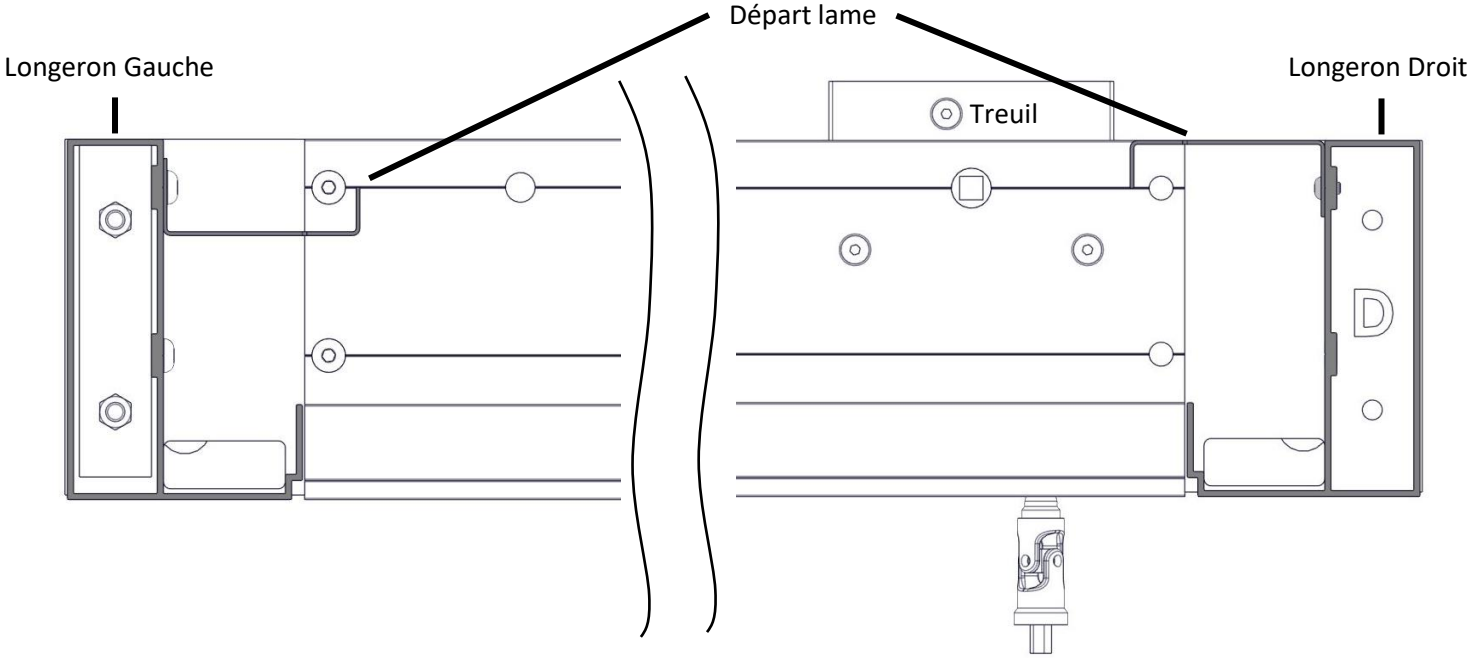

5/ Version murale (Voir page 24 pour la version autoportante)

5-1 Tracer les fixations suivant l'implantation

Tracer les fixations et percer selon la nature de votre mur.
(Les éléments de fixation au mur ne sont pas fournis, ils doivent être choisis en fonction de la nature de votre mur. Trous Ø12 prévus dans les poteaux muraux)

Voir implantation page 10

5-2 Fixer la traverse arrière au mur

(Les éléments de fixation au mur ne sont pas fournis, ils doivent être choisis en fonction de la nature de votre mur. Trous Ø12 prévus dans les poteaux muraux)

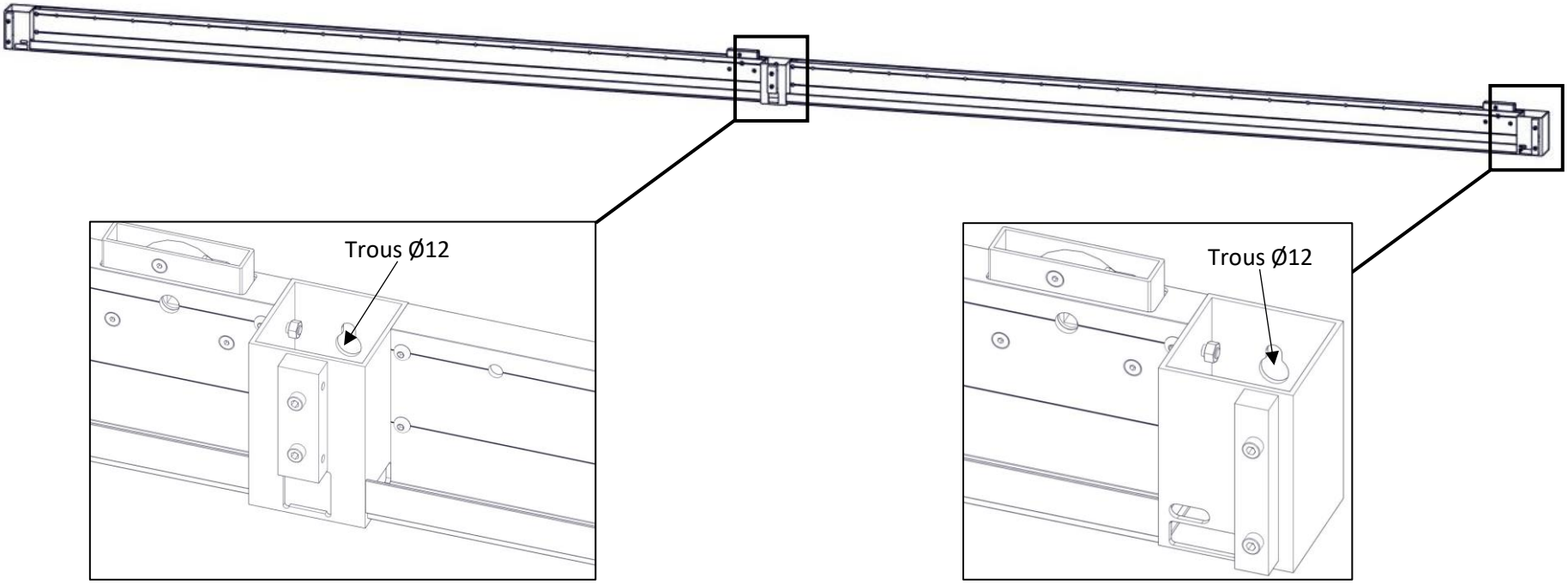

5-3 Mettre en place le longeron et poteau gauche

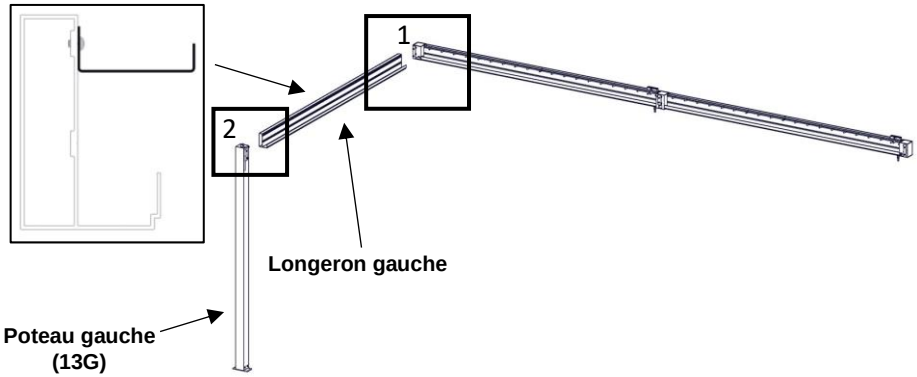

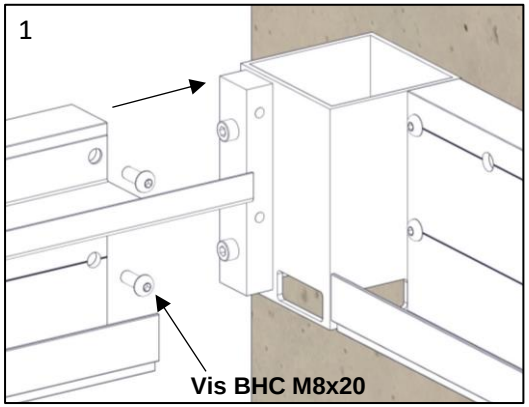

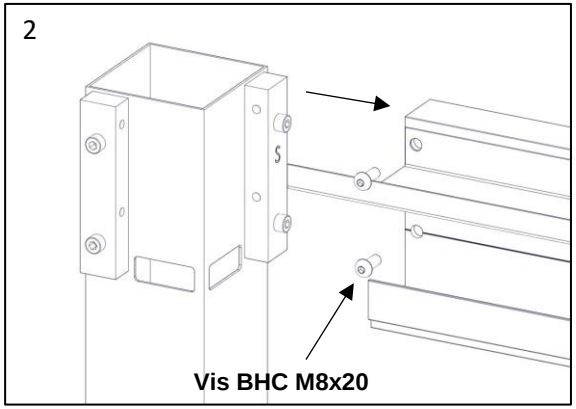

Visserie nécessaire : SAB04093
- 4 vis BHC M8x20

Outils nécessaires :
- Clé Allen de 5

5-4 Mettre en place le longeron milieu et poteau milieu

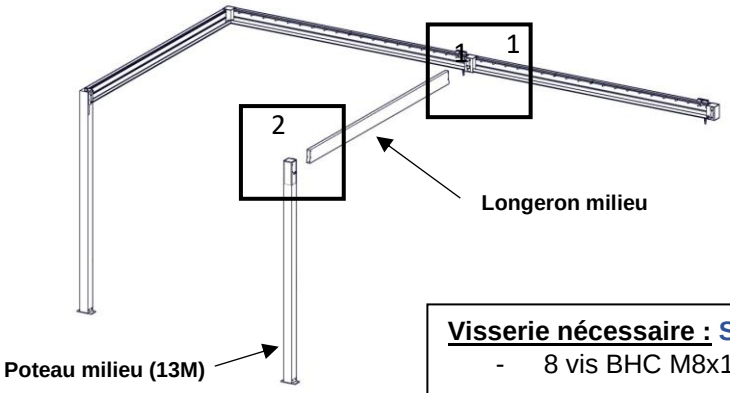

Visserie nécessaire : SPER272
- 8 vis BHC M8x12

Outils nécessaires :
- Clé Allen de 5

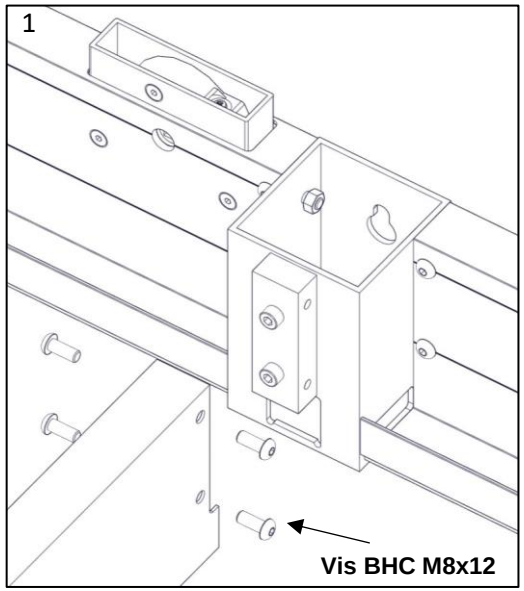

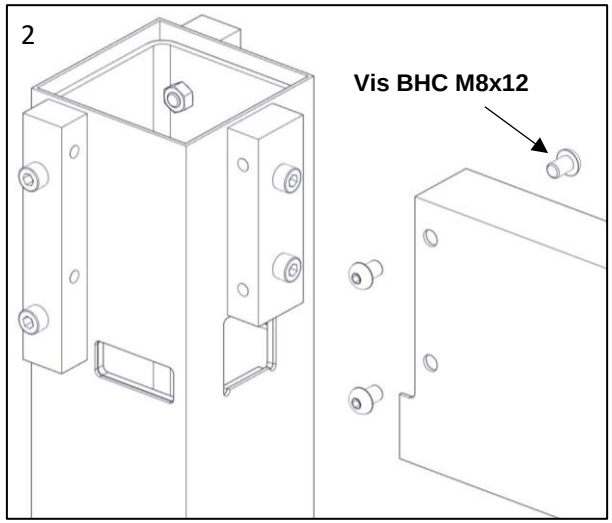

5-5 Mettre en place la traverse avant

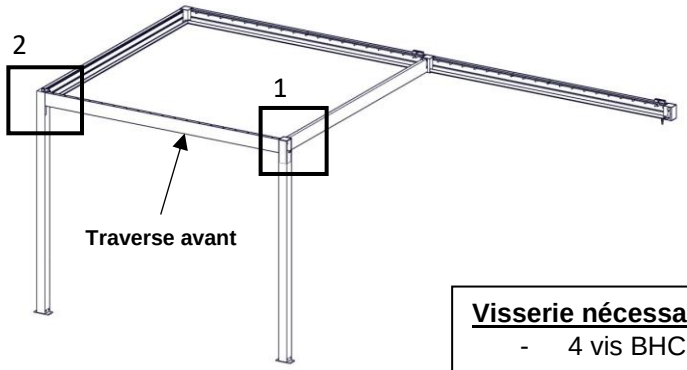

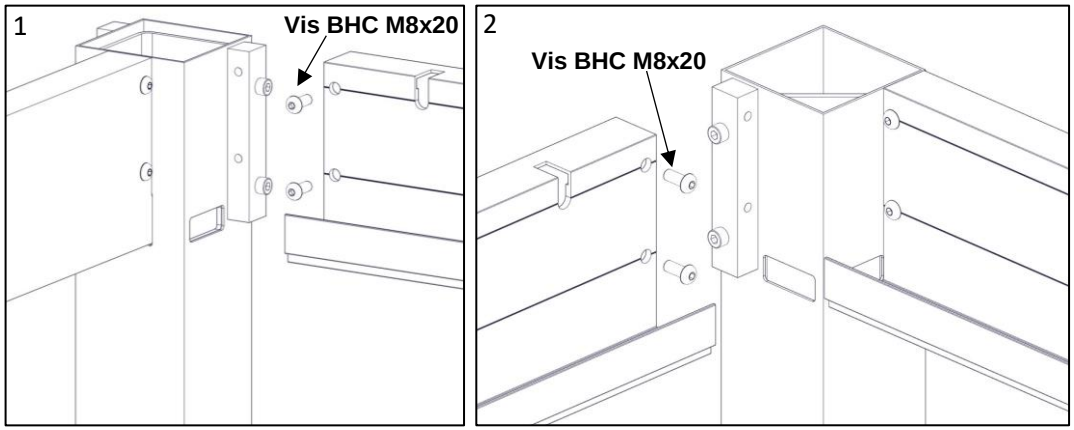

Visserie nécessaire : SAB04093
- 4 vis BHC M8x20

Outils nécessaires :
- Clé Allen de 5

5-6 Mettre en place le longeron

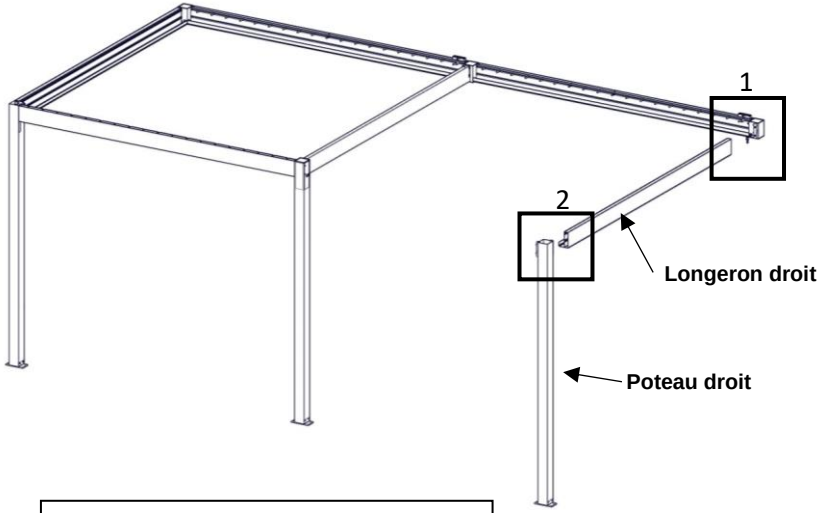

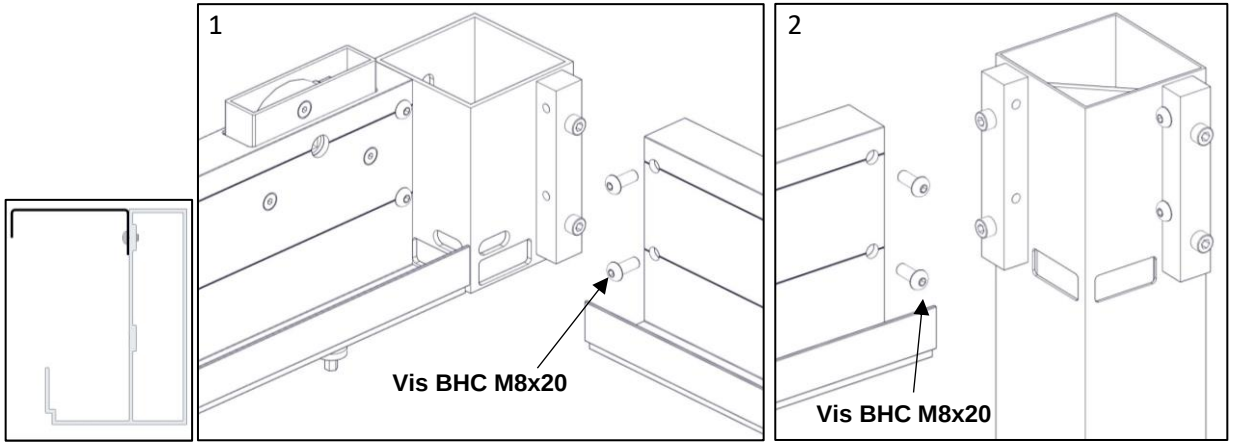

Visserie nécessaire : SAB04093
- 4 vis BHC M8x20

Outils nécessaires :
- Clé Allen de 5

5-6 Mettre en place la traverse avant

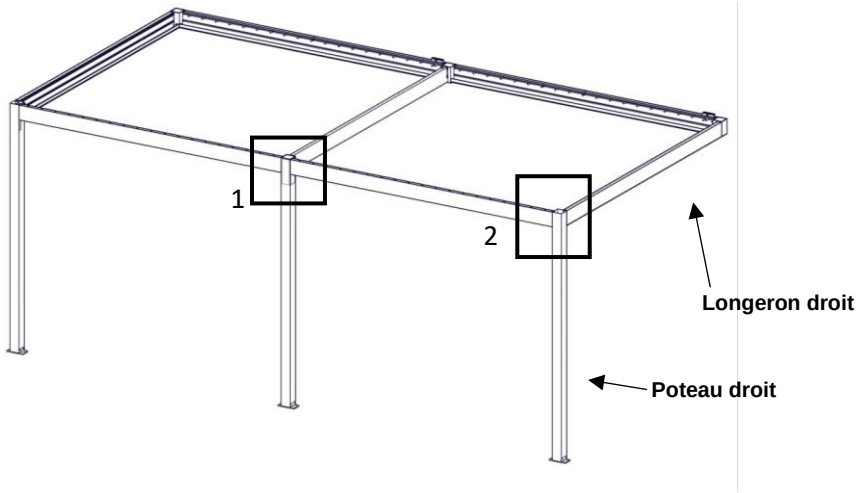

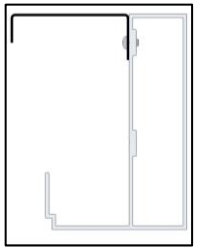

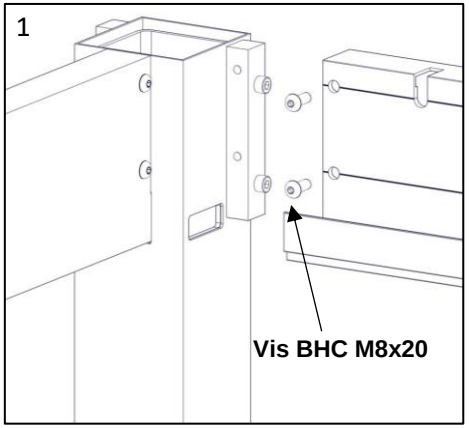

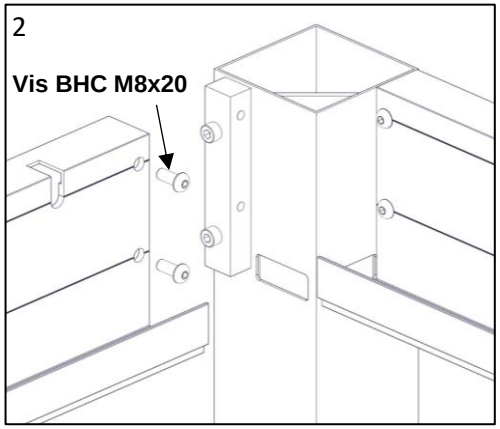

Visserie nécessaire : SAB04093
- 4 vis BHC M8x20

Outils nécessaires :
- Clé Allen de 5

6/ Version autoportante

6-1 Pré-assembler au sol un premier portique avec la traverse arrière et un poteau droit et un poteau milieu

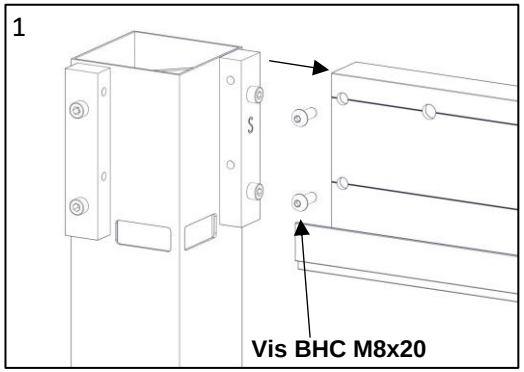

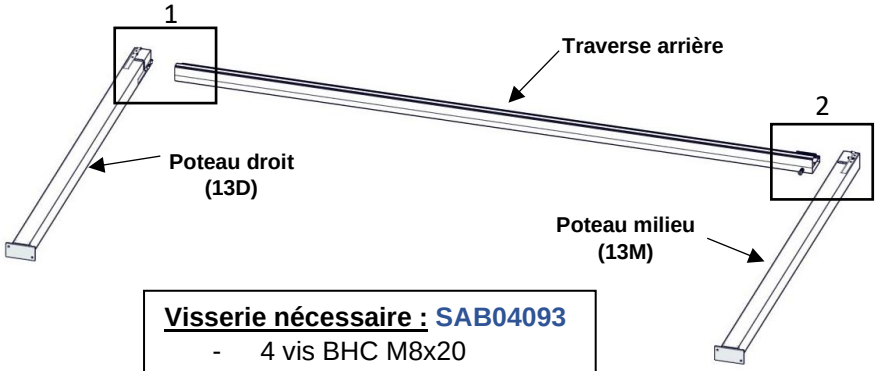

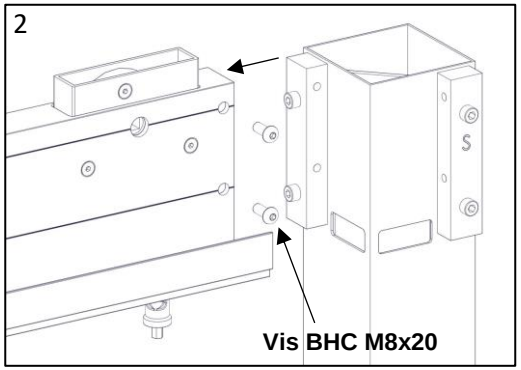

Visserie nécessaire : SAB04093
- 4 vis BHC M8x20

Outils nécessaires :
- Clé Allen de 5

6-2 Dresser le portique puis fixer le longeron gauche et un poteau gauche

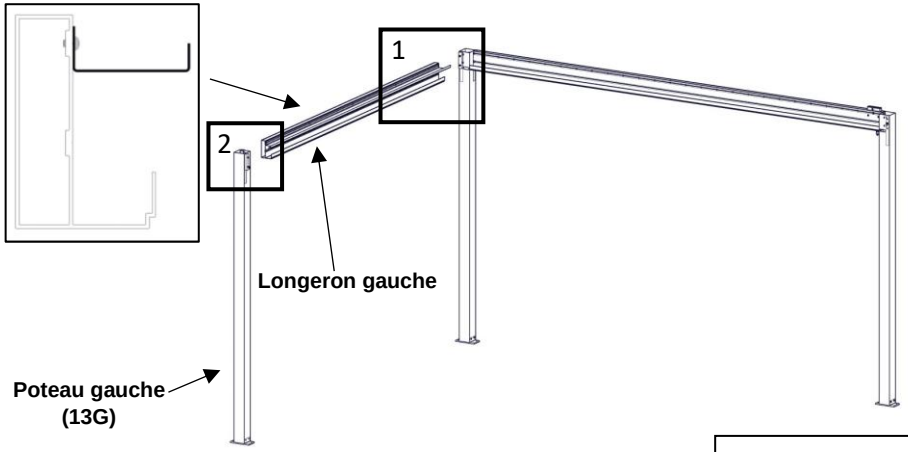

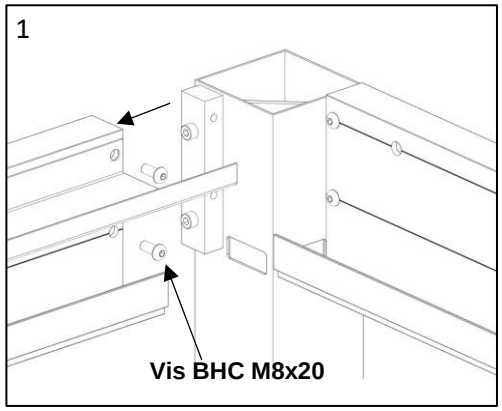

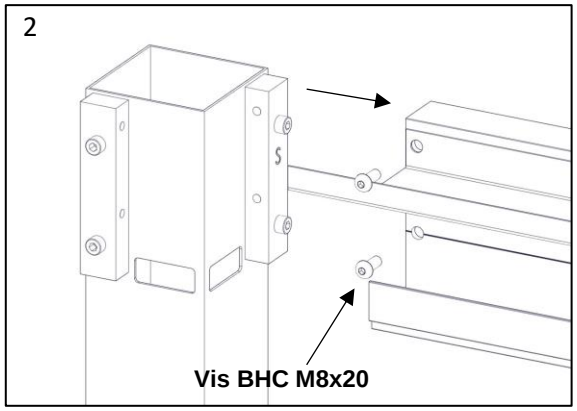

Visserie nécessaire : SAB04093
- 4 vis BHC M8x20

Outils nécessaires :
- Clé Allen de 5

6-3 Fixer le longeron milieu et le poteau milieu

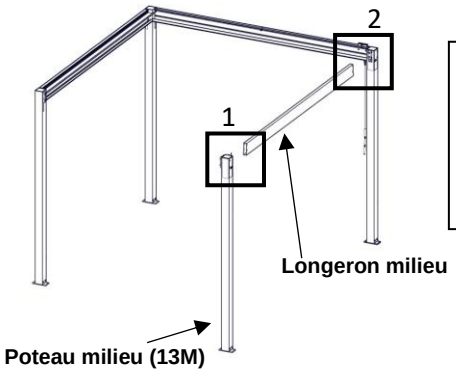

Visserie nécessaire : SAB04093
- 8 vis BHC M8x20

Outils nécessaires :
- Clé Allen de 5

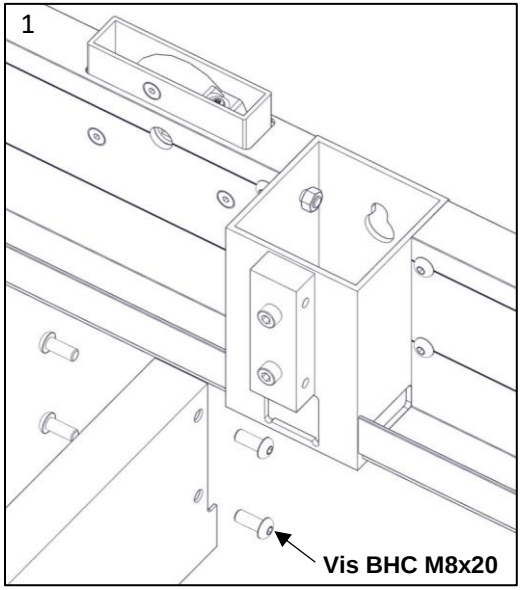

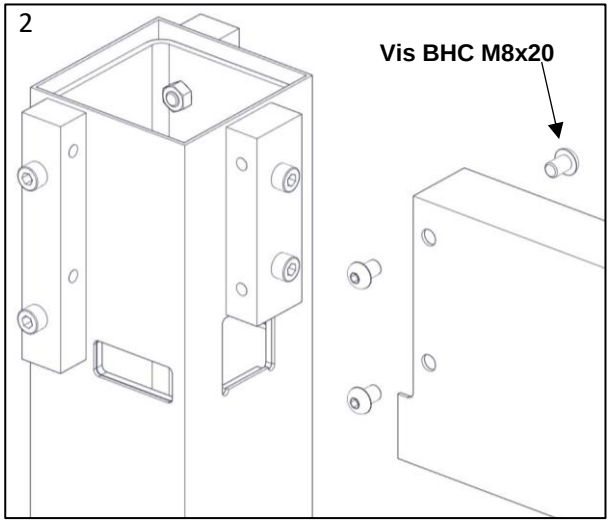

6-4 Mettre en place la traverse avant

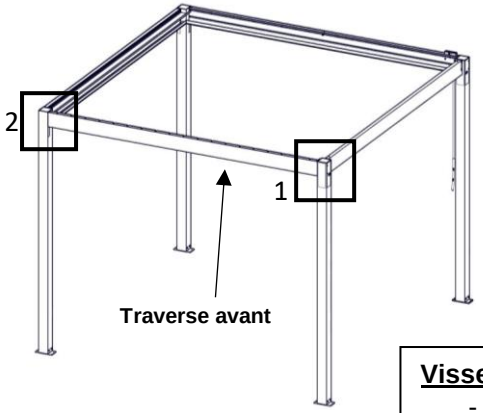

Visserie nécessaire : SAB04093
- 4 vis BHC M8x20

Outils nécessaires :
- Clé Allen de 5

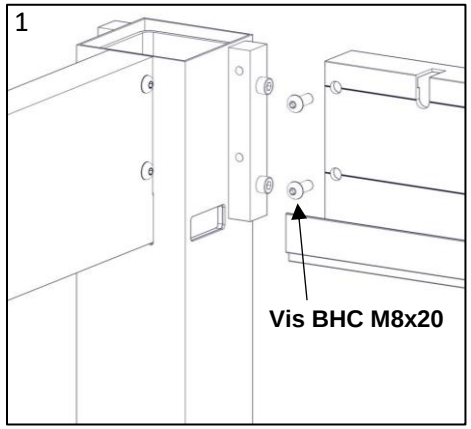

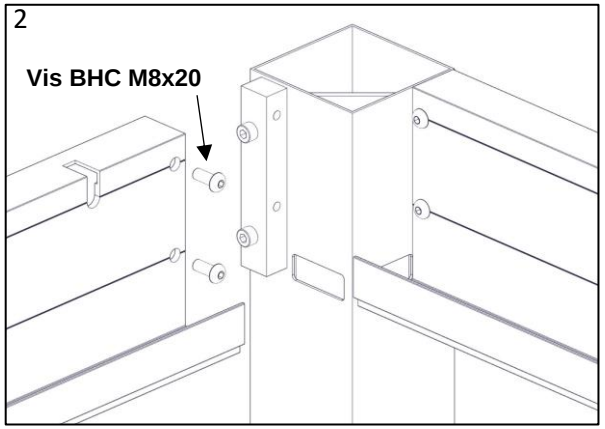

6-5 Mettre en place la traverse arrière et le poteau gauche

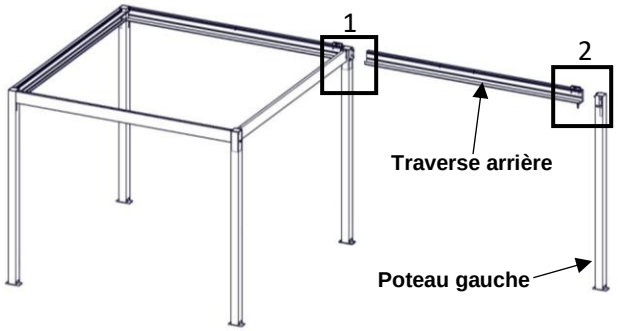

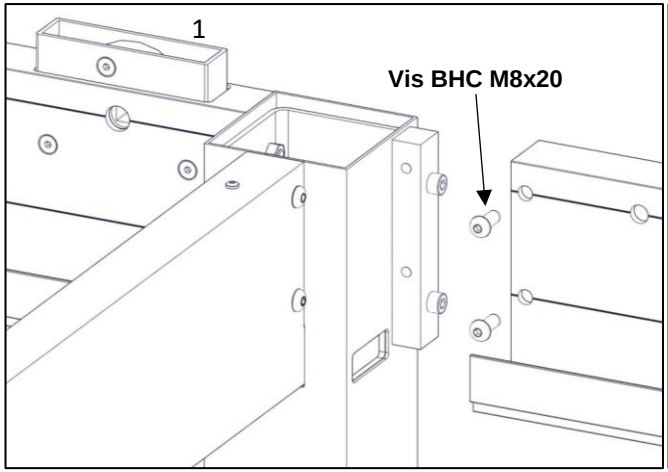

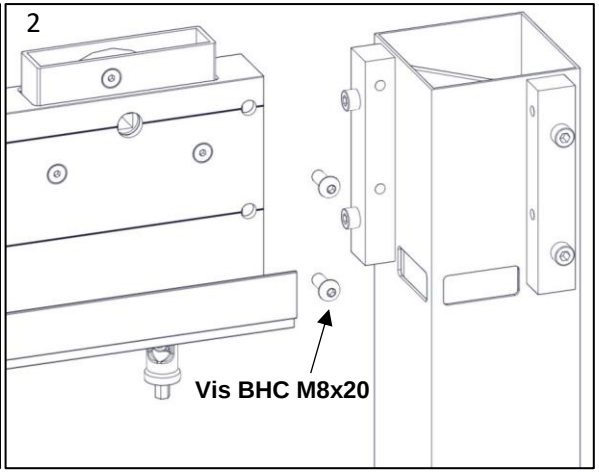

Visserie nécessaire : **SAB04093**
- 4 vis BHC M8x20

Outils nécessaires :
- Clé Allen de 5

6-6 Mettre en place le longeron droit et poteau droit

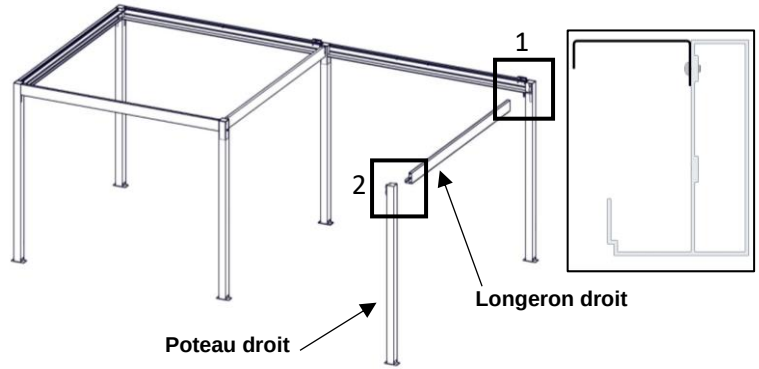

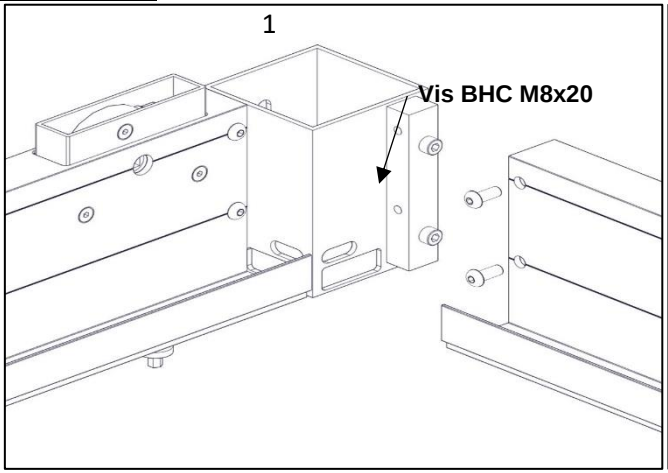

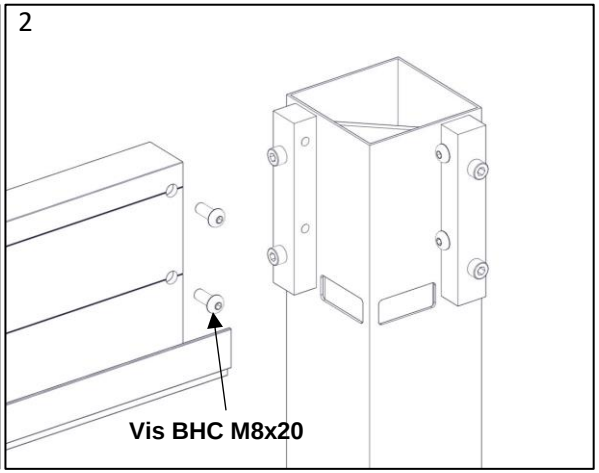

Visserie nécessaire : **SAB04093**
- 4 vis BHC M8x20

Outils nécessaires :
- Clé Allen de 5

6-7 Mettre en place la traverse avant

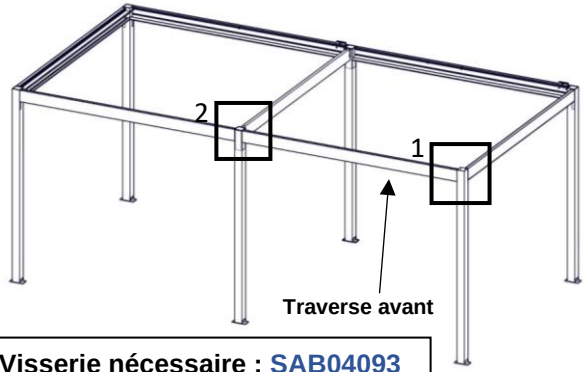

Visserie nécessaire : SAB04093
- 4 vis BHC M8x20

Outils nécessaires :
- Clé Allen de 5

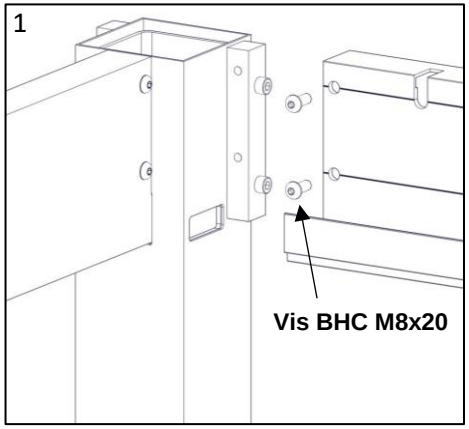

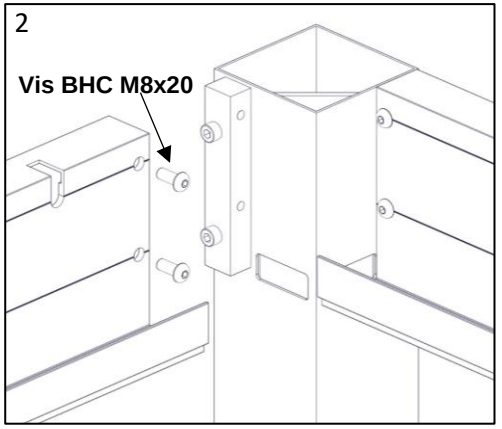

7/ Mettre en place le départ lame milieu

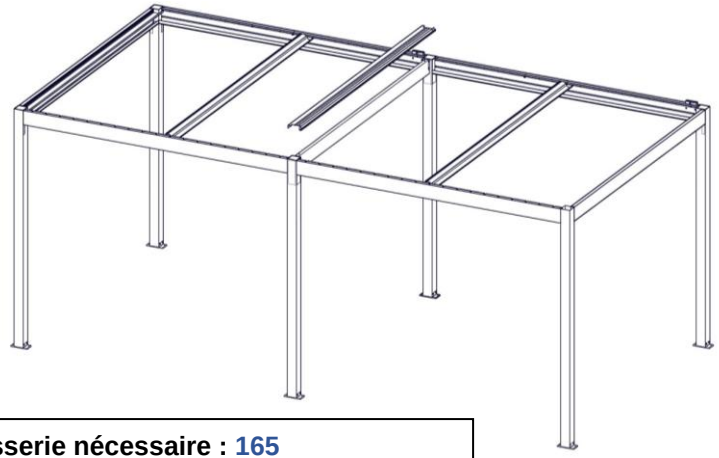

Visserie nécessaire : 165

Vis à tôle autoperceuse TCB Ø4.2x13

Outils nécessaires :

Embout Torx TX20

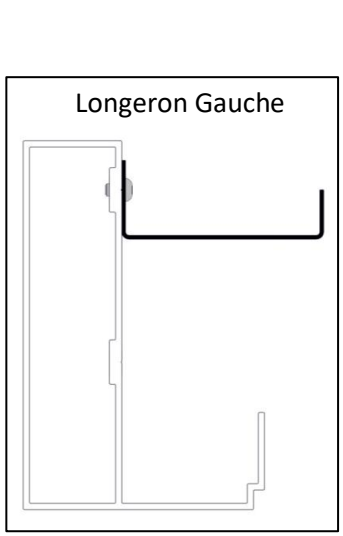

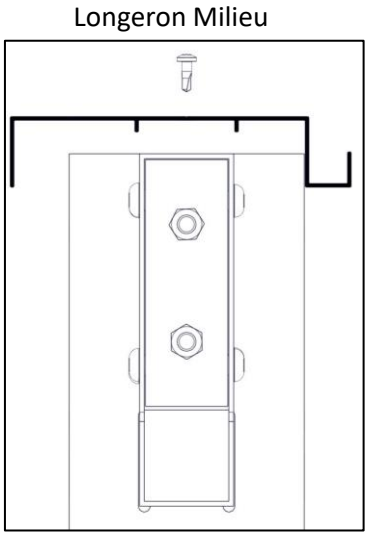

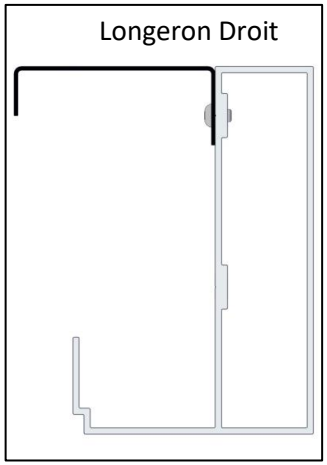

8/ Contrôler les aplombs, les niveaux et les diagonales

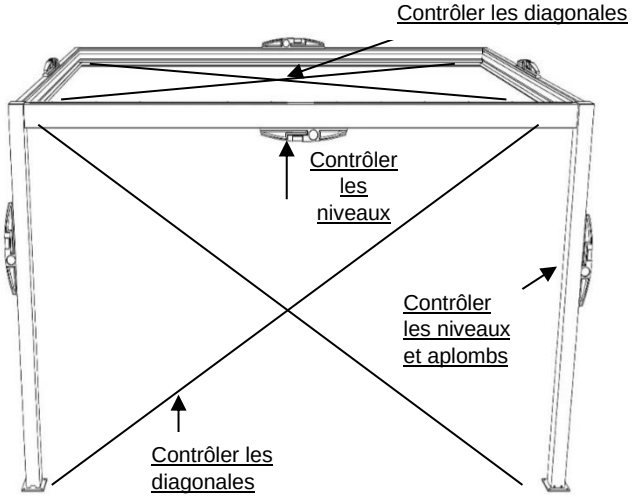

9/ Fixer la pergola au sol

: les éléments de fixation au sol ne sont pas fournis, ils doivent être choisis en fonction de la nature de votre sol. (Ø12 prévus dans les plaques de fixation au sol).
Fixer la pergola au sol une fois que la pergola et les poteaux sont mis de niveau.

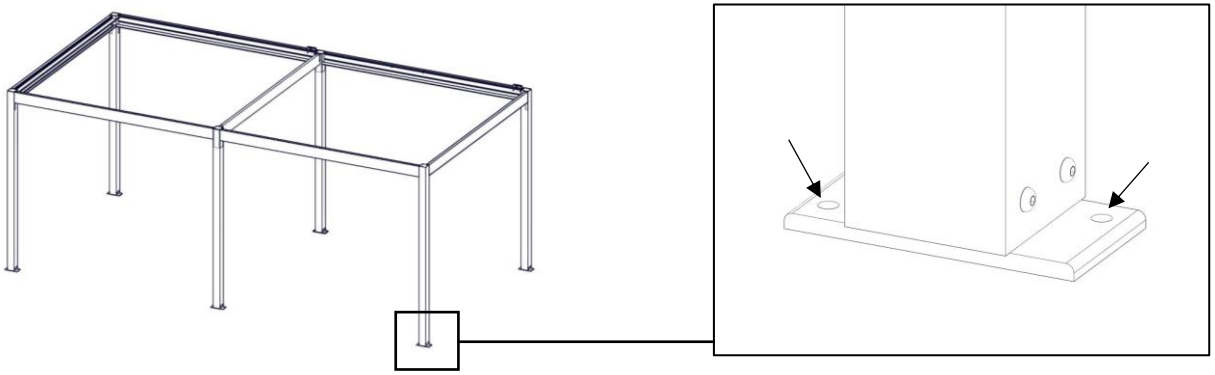

10/ Etanchéité

- Coller le bouchon **(Rep12)** sur le tube fixation treuil. **(Rep11)**

- Réaliser l'étanchéité du tube de fixation treuil.

- Réaliser l'étanchéité des récupérateurs d'eau à toutes leurs extrémités par un cordon extérieur et intérieur. (A chaque poteau)

- Coller les bouchons de poteau **(Rep136)** à l'aide du Mastic fourni.

ATTENTION : Réaliser les étanchéités et le collage des bouchons à l'aide du Mastic fourni.

Accessoires nécessaires : **Rep.189**
Cartouche Mastic + pistolet Mastic

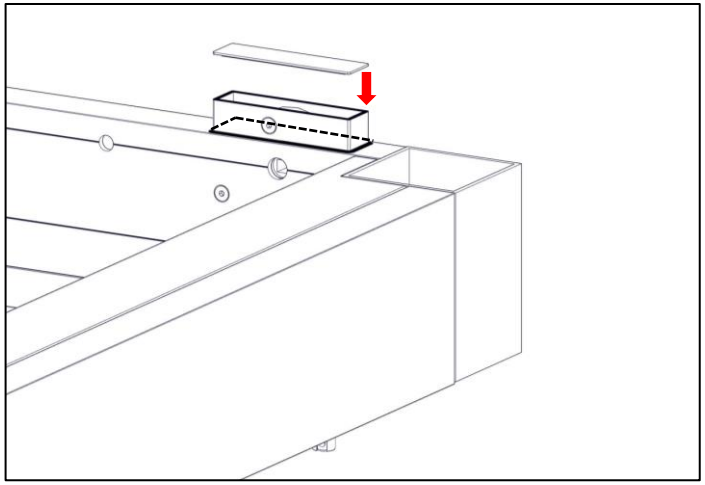

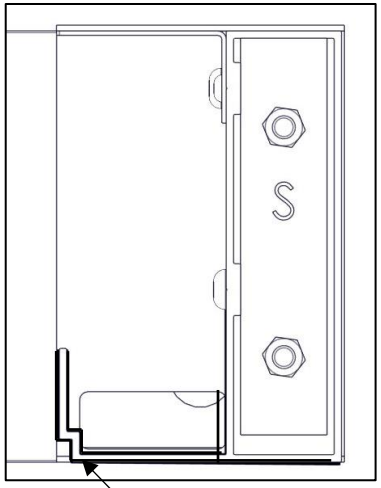

Etanchéité récupérateur

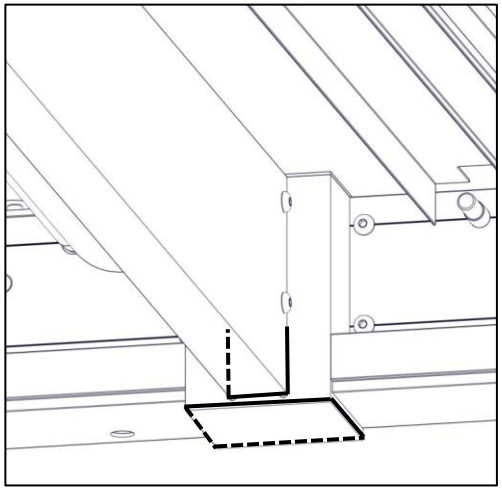

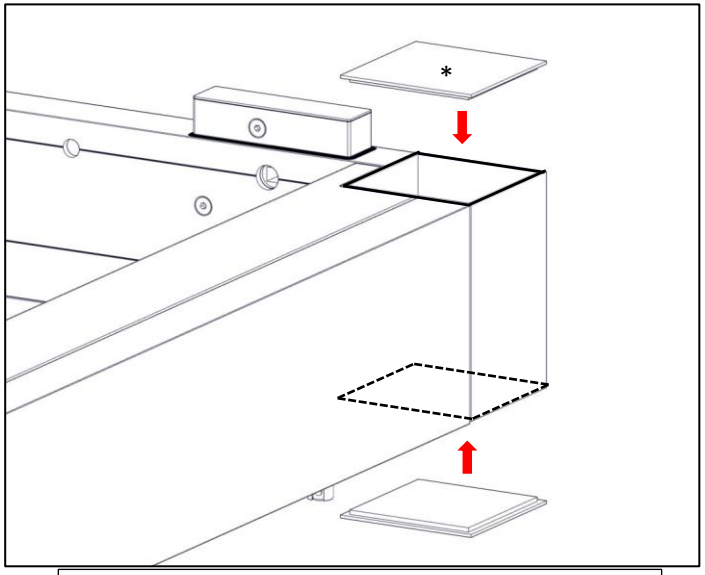

* Bouchon à coller ou à insérer suivant version

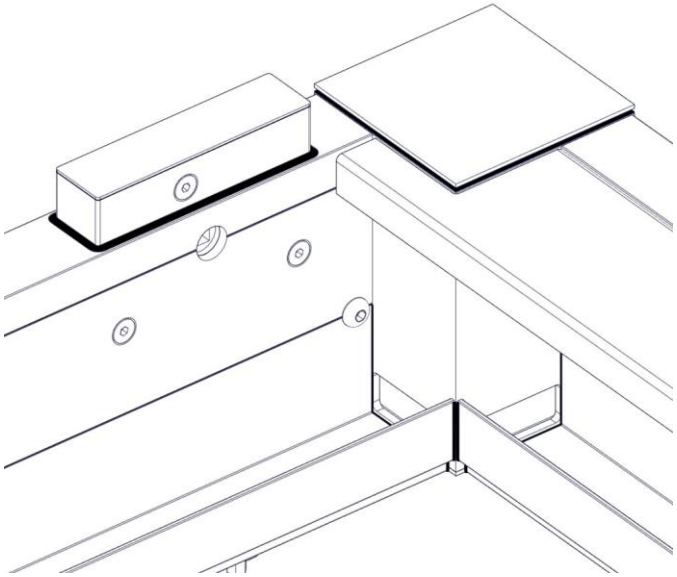

11/ Mettre en place les lames

11-1 Préparer les lames :

Lame treuil : X1

1 axe carré et 1 axe rond inox **SAB03280**

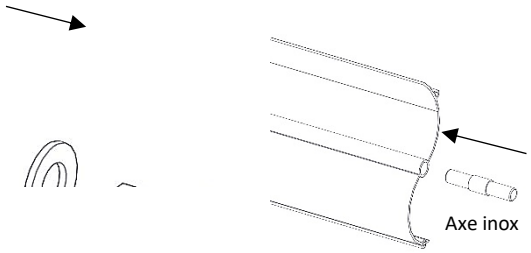

Lame tendeur : X1

2 paliers **SPER63**

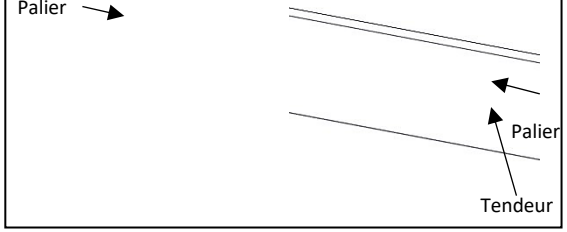

Lames

2 axes ronds **SAB07363**

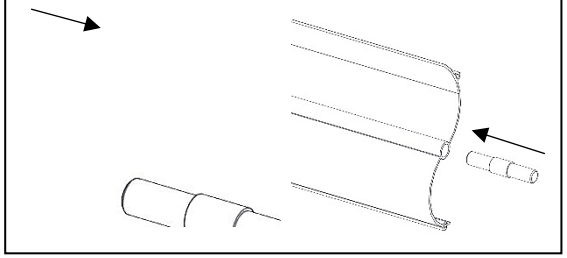

1- Mettre en place les joints sur les lames

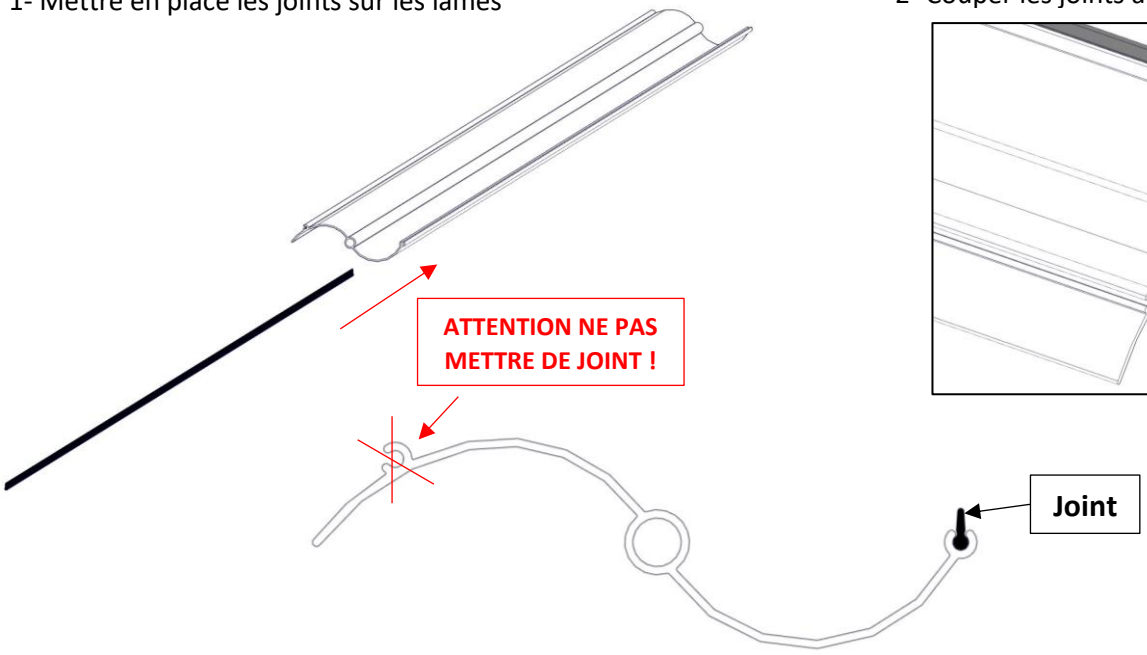

2- Couper les joints à l'aide d'un cutter en laissant dépasser au maximum 5 mm du profil de lame.

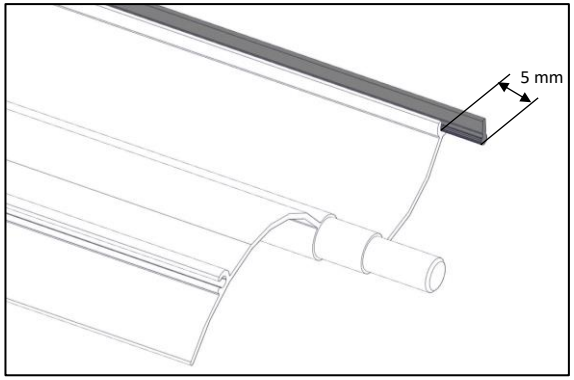

Astuce : pincer la lèvre de la lame si celui glisse fortement.

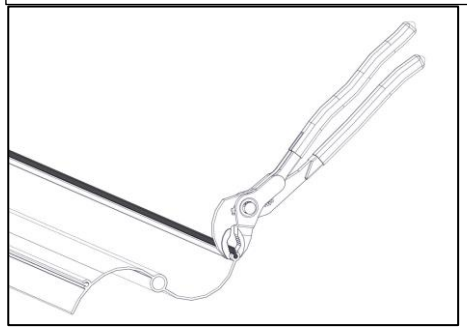

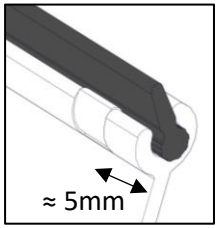

11-2 Mise en place des lames sur la structure :

⚠ Aux sens des lames

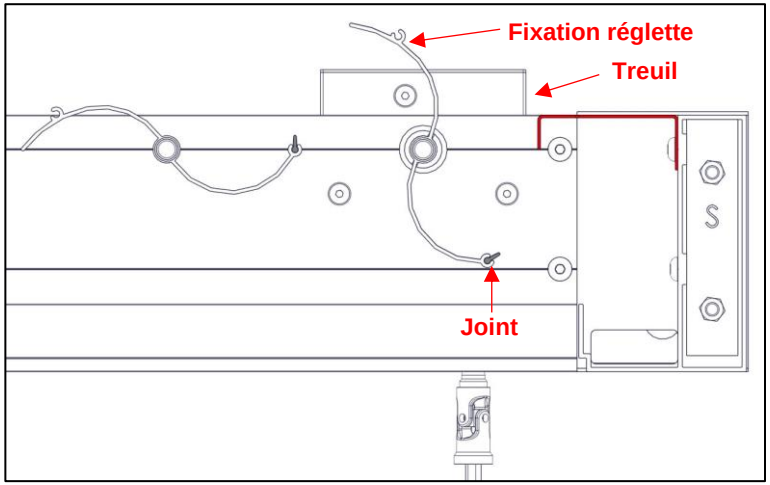

Position de la lame tendeur

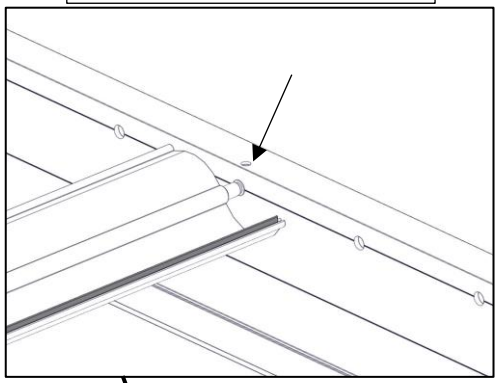

11-2-1 Mettre en place la lame tendeur

Accessoires nécessaires :
- SPER63

Outils nécessaires :
- Clé Allen de 2.5

Etape 1

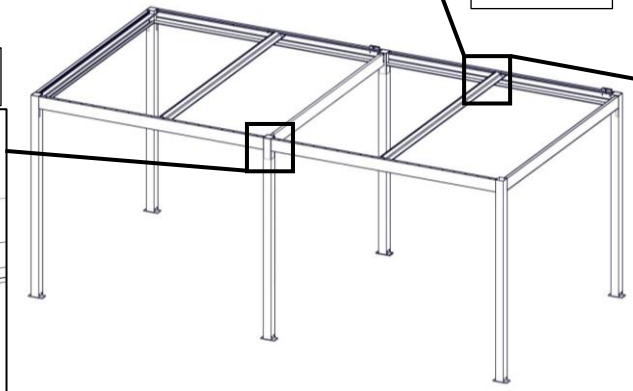



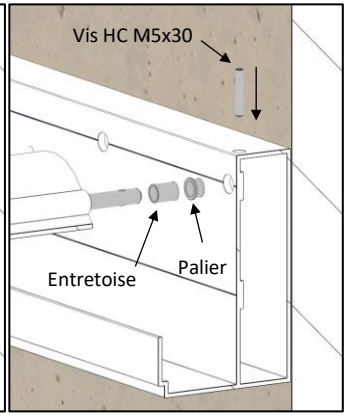

Etape 2

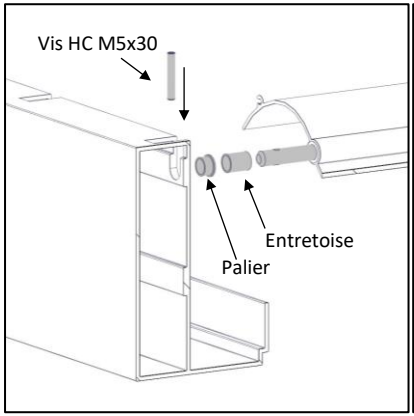

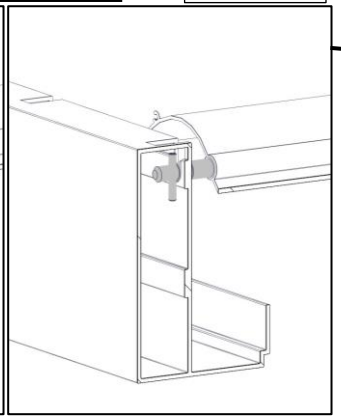

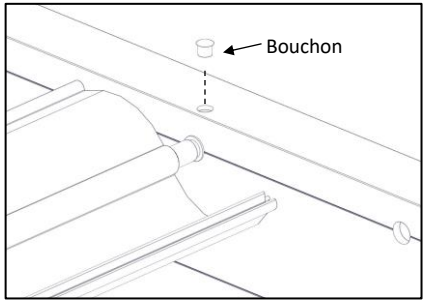

Attention au sens des lames

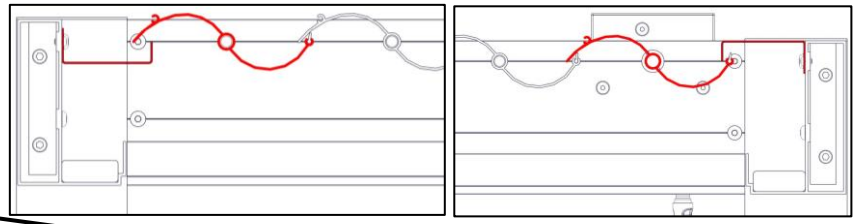

11-2-2 Mettre en place les lames sur la structure

-Côté treuil : Engager la lame dans la traverse arrière.

-Côté réglette : Mettre l'axe dans la rainure de la traverse avant.

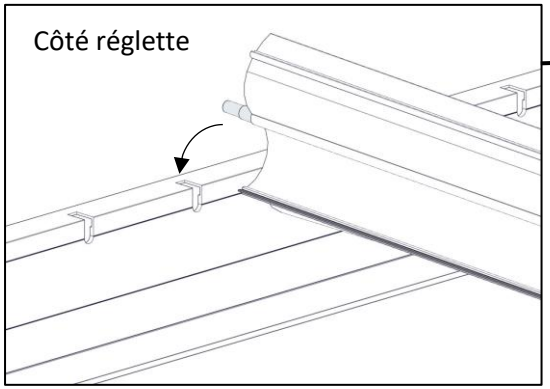

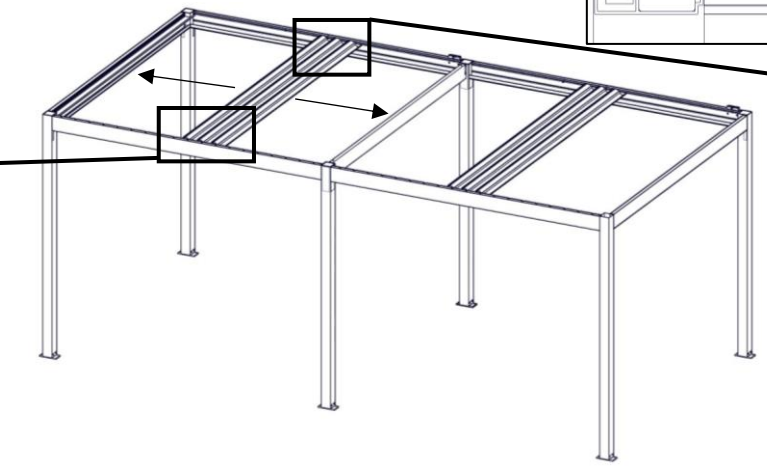

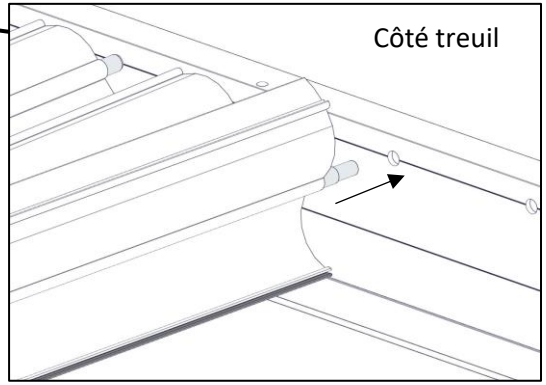

11-2-3 Mettre en place la lame treuil

-Côté treuil : Mettre en place la rondelle Ø28 ép.2.5 sur l'axe carré et engager l'axe dans le treuil.

-Côté réglette : Mettre l'axe dans la rainure de la traverse avant.

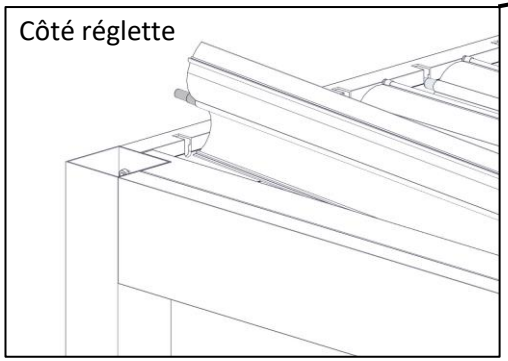

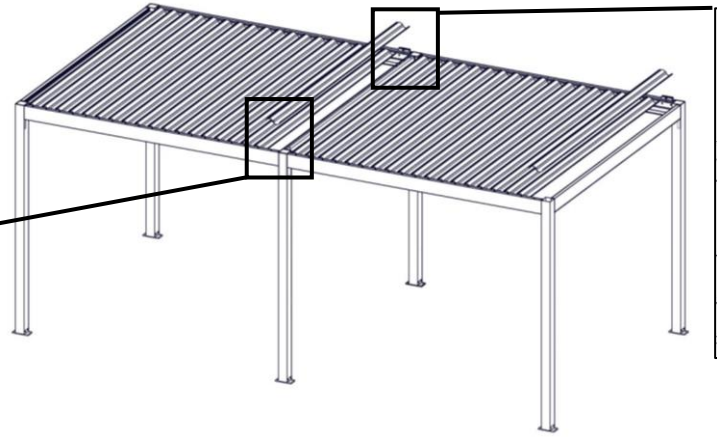

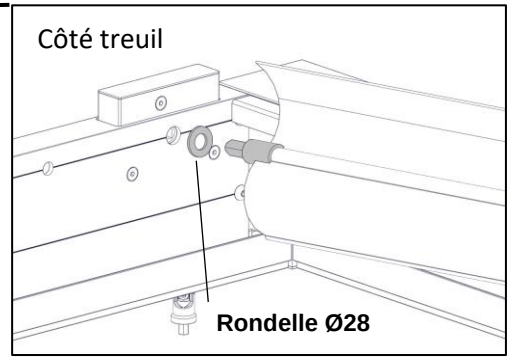

12/ Mettre en place les blocages lames

Mettre en place le blocage lame **(Rep.8)** sur la traverse avant à l'aide d'un embout Torx TX20.

Visserie nécessaire : 165

Vis à tôle autoperceuse TCB Ø4.2x13

Outils nécessaires :

Embout Torx TX20 + visseuse débrayable

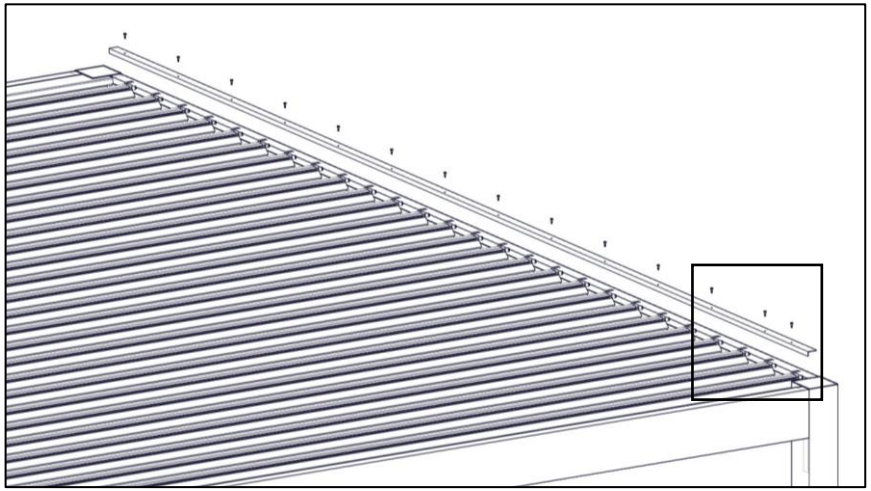

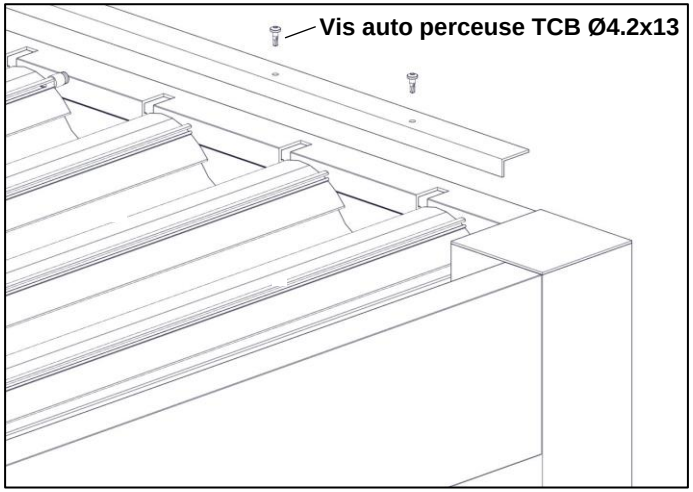

13/ Relier les lames avec les réglettes : ⚠ Côté opposé au treuil

Fixer la réglette **(Rep.7)** sur les lames, côté opposé au treuil avec les vis et les entretoises à l'aide d'un embout cruciforme.

⚠ **Ne pas bloquer les vis pour permettre le bon fonctionnement de la pergola.**

Visserie nécessaire :

SAB07364 + SAB03280

Vis à tôle TCB Ø4.8x25

Entretoise plastique

Outils nécessaires :

Tournevis cruciforme PH2 (Pas de visseuse)

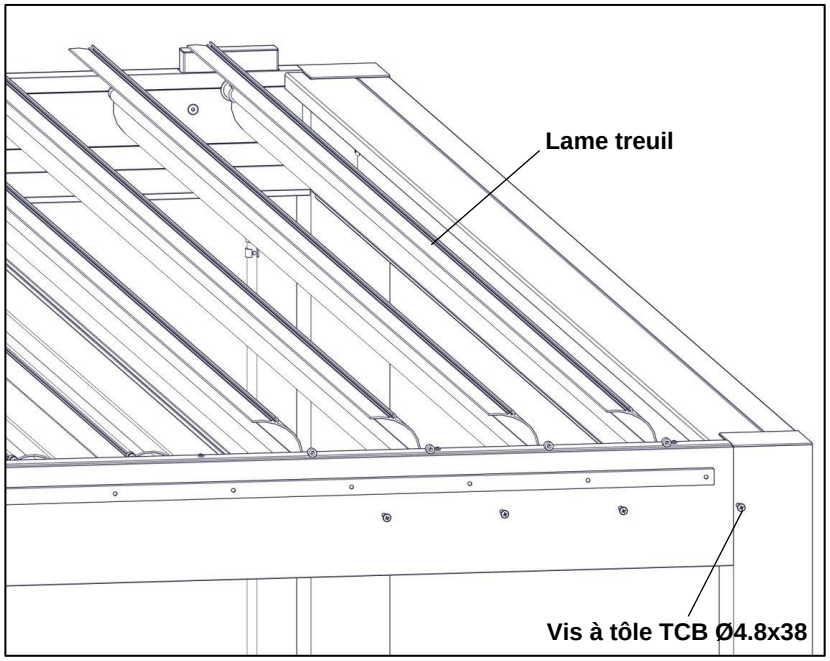

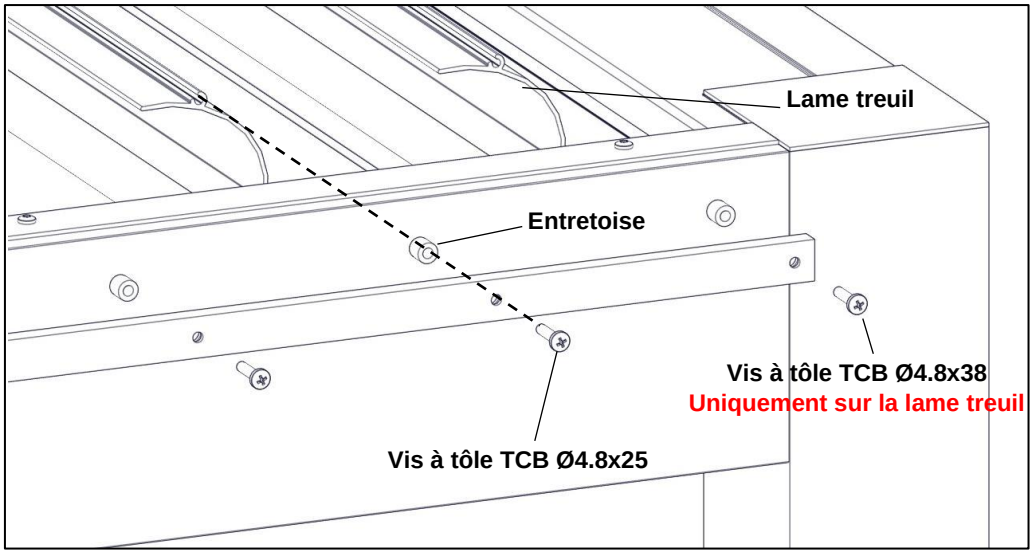



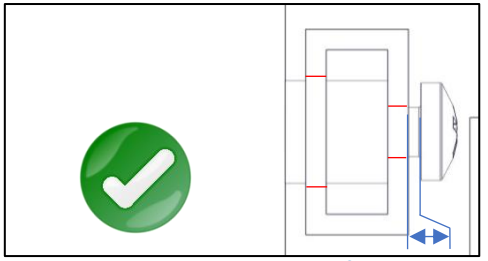

Jeu fonctionnel

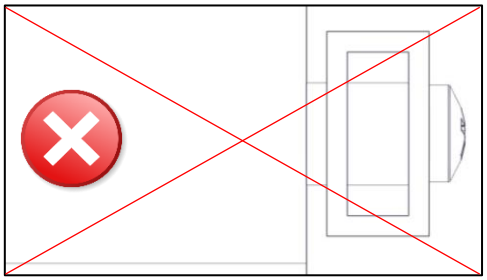

B15907-1124

13/ Mettre en place la manivelle

- Mettre l'embout aimanté dans la manivelle puis la bloquer grâce au clip de maintien

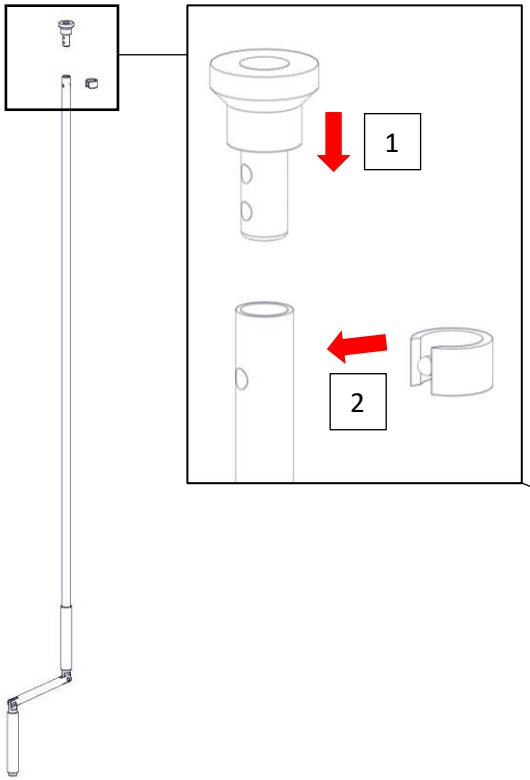

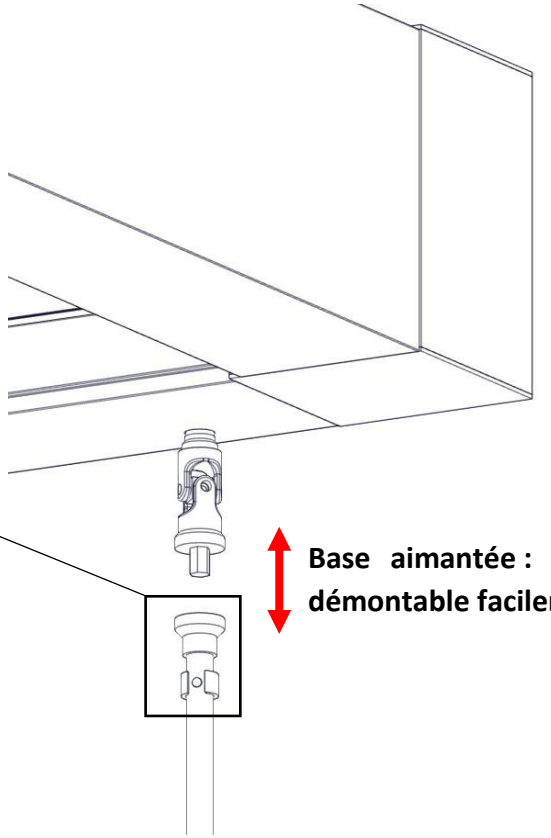

Base aimantée : Manivelle démontable facilement

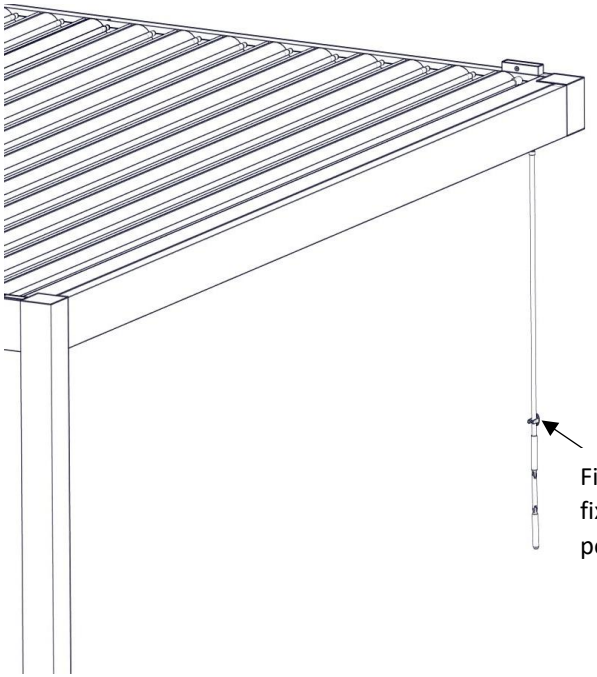

Fixation manivelle à fixer au mur ou sur le poteau de la pergola

La pergola est opérationnelle