EAN : 3276007910711
Adeo key : 92621285

REPAIRABLE**

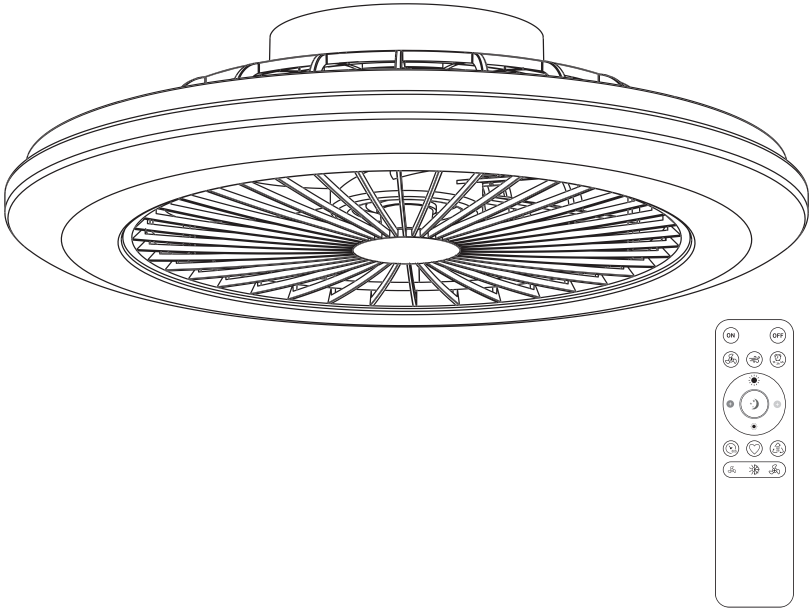

2/2

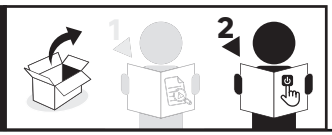

2024-10-V01

FR - Manuel d'Instructions
ES - Manual de Instrucciones
PT - Manual de Instruções
IT - Manuale di Istruzioni
EL - Εγχειρίδιο Οδηγιών
PL - Instrukcją Obsługi
UA - Інструкція З Експлуатації
RO - Manual de Instrucţiuni
BR - Manual de Instrução
NL - Handleiding
DE - Anleitung Handbuch
EN - Instructions Manual

*Année de garantie /años de garantía / Ano de garantia / Anno di garanzia / Έτος εγγύησης / Rok gwarancji / Гарантіяроків / Anul de garanţie / Anos de garantia/ Garantiejaar / Jahr der Garantie / Year of guarantee
** réparable / reparable / reparável / riparabile / διορθώσιμος / naprawiany / ремонтний / reparabil / reparaturfähig / reparável / herstelbaar / reparierbar / repairable

FR : assemblage / **ES :** ensamblaje / **PT :** montagem / **IT :** assemblaggio / **EL :** συναρμολόγηση / **PL :** montaż / **UA :** збірка / **RO :** asamblare / **BR :** montagem / **NL :** samenstelling / **DE :** Montage / **EN :** assembly

FR : Utilisation / **ES** : Uso / **PT** : Utilização / **IT** : Utilizzo **EL** : Χρήση / **PL** : Użycie / **UA** : Використання / **RO** : Utilizare / **BR** : Utilização / **NL** : Gebruik / **DE** : Verwendung / **EN** : Use

FR : Nettoyage / **ES** : Limpieza / **PT** : Limpeza / **IT** : Pulizia / **EL** : Καθάρισμα / **PL** : Czyszczenie / **UA** : Чищення / **RO** : Curăţare / **BR** : Limpeza / **NL** : Schoonmaken / **DE** : Reinigung / **EN** : Cleaning

---

FR : CARACTÉRISTIQUES TECHNIQUES / **ES** : CARACTERÍSTICAS TÉCNICAS / **PT** : CARACTERÍSTICAS TÉCNICAS / **IT** : CARATTERISTICHE TECNICHE / **EL** : ΤΕΧΝΙΚΆ ΧΑΡΑΚΤΗΡΙΣΤΙΚΆ / **PL** : CECHY TECHNICZNE / **UA** : ТЕХНІЧНІ ХАРАКТЕРИСТИКИ / **RO** : CARACTERISTICI TEHNICE / **BR** : CARACTERÍSTICAS TÉCNICAS / **NL** : TECHNISCHE KENMERKEN / **DE** : TECHNISCHE MERKMALE / **EN** : TECHNICAL SPECIFICATIONS

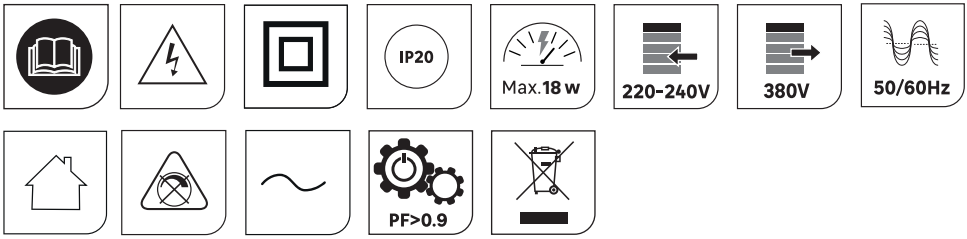

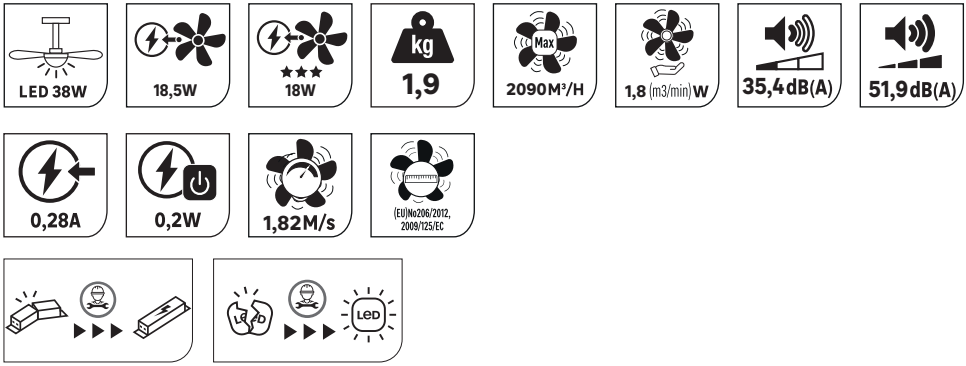

FR - Ce produit contient une source lumineuse de classe d'efficacité énergétique **D** (EU) 2019/2015
ES - Este producto contiene una fuente de luz de clase de eficiencia energética **D** (EU) 2019/2015
PT - Este produto contém uma fonte luminosa de classe de eficiência energética **D** (EU) 2019/2015
IT - Questo prodotto contiene una sorgente luminosa di classe di efficienza energetica **D** (EU) 2019/2015
EL - Αυτό το προϊόν περιέχει μια πηγή φωτός τάξης ενεργειακής απόδοσης **D** (EU) 2019/2015
PL - Ten produkt zawiera źródło światła o klasie efektywności energetycznej **D** (EU) 2019/2015
UA - Цей продукт містить джерело світла класу енергоефективності **D** (EU) 2019/2015
RO - Acest produs conține o sursă de lumină de clasă de eficiență energetică **D** (EU) 2019/2015
BR - Este produto contém uma fonte luminosa de classe de eficiência energética **D** (EU) 2019/2015
NL - Dit product bevat een lichtbron met energie-efficiëntieklasse **D** (EU) 2019/2015
DE - Dieses Produkt enthält eine Lichtquelle der Energieeffizienzklasse **D** (EU) 2019/2015
EN - This product contains a light source of energy efficiency class **D** (EU) 2019/2015

123456	**1**	**2**	**3**	**4**	**5**	**6**
W	4,4	5,8	7,7	10,7	14,2	18,5
RPM	549	647	748	848	946	1047
Max m3/H	550	850	1050	1420	1640	**2090**
m3/min/W	2,1	2,4	2,3	2,2	1,9	1,8
XXdB	**35,4**	38,5	42,1	45,7	49,0	51,9

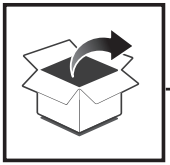

A

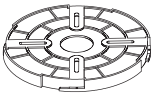

B

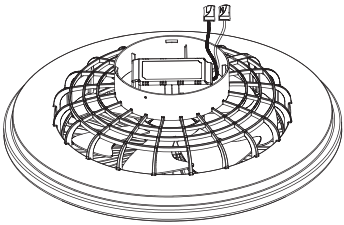

ON
OFF

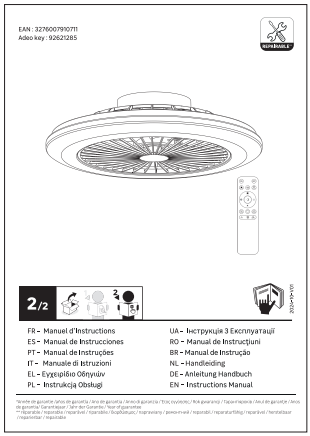
EAN : 3276007910711
Adeo key : 926212B5
2/2
FR - Manuel d'Instructions
ES - Manual de Instrucciones
PT - Manual de Instruções
IT - Manuale di Istruzioni
EL - Εγχειρίδιο Οδηγιών
PL - Instrukcja Obsługi
UA - Інструкція З Експлуатації
RO - Manual de Instrucțiuni
BR - Manual de Instrução
NL - Handleiding
DE - Anleitung Handbuch
EN - Instructions Manual

C D E F G

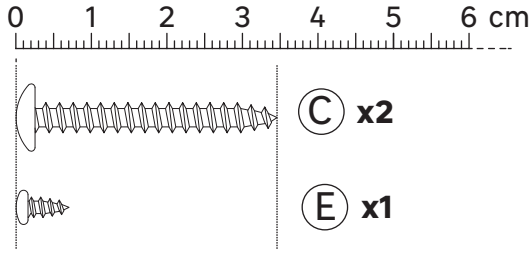
0 1 2 3 4 5 6 cm
C x2
E x1

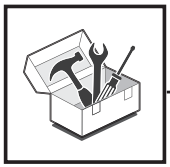

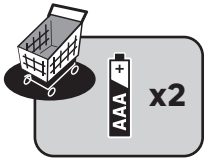
AAA
x2

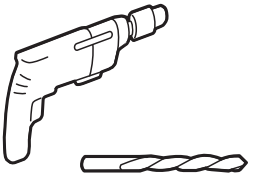
Ø 6mm

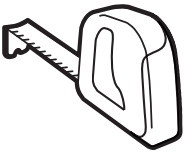

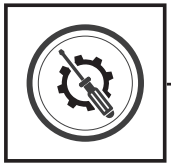

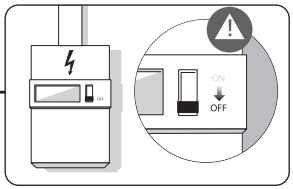

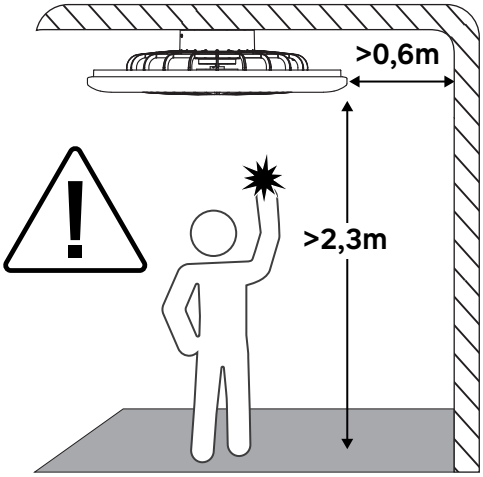

1

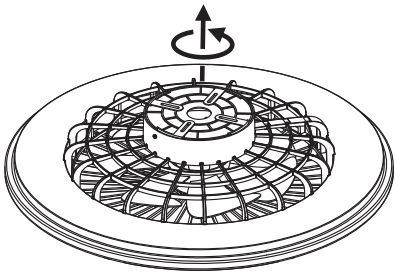

A

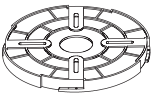

+

B

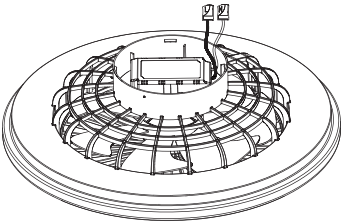

2

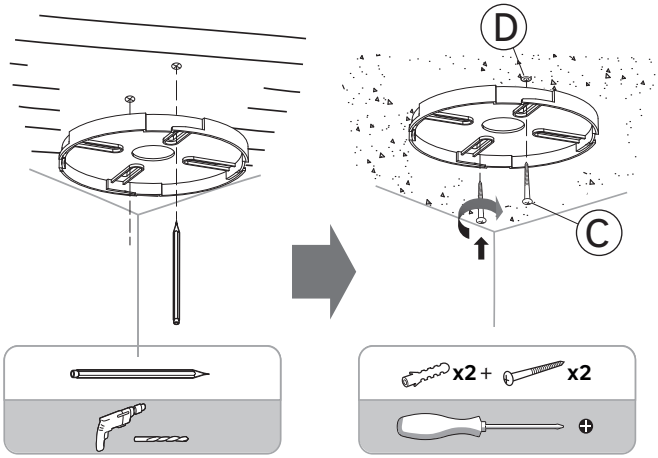

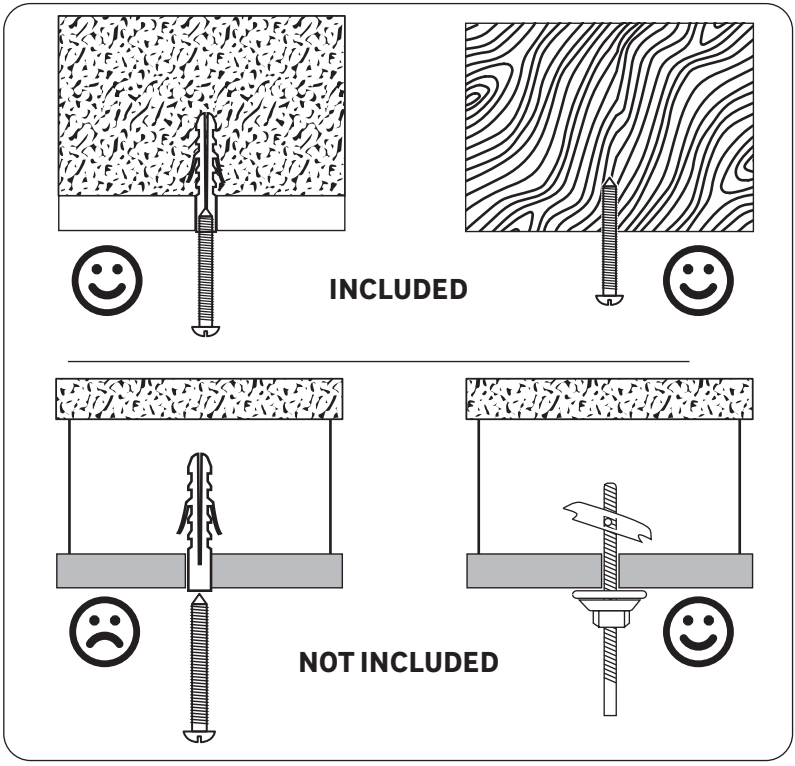

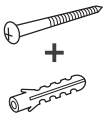

Utiliser des vis et des chevilles adaptées à votre support / Utilice tacos y tornillos adecuados al soporte / Utilize buchas e parafusos adequado ao seu suporte / Utilizzare viti e tasselli adatti per il retro / Χρησιμοποιήστε βίδες και βύσματα που ταιριάζουν στην επιφάνεια στήριξης. / Należy użyć śrub i kołków odpowiednich dla podłoża / Використовуйте гвинти та шканти, призначені для задньої поверхні. / Utilizați șuruburi și dibluri adecvate pentru suportul dvs. / Use parafusos e buchas adequados para seu suporte / Verwenden Sie für Ihre Unterlage geeignete Schrauben und Dübel / Use screws and dowels suited to your backing

3

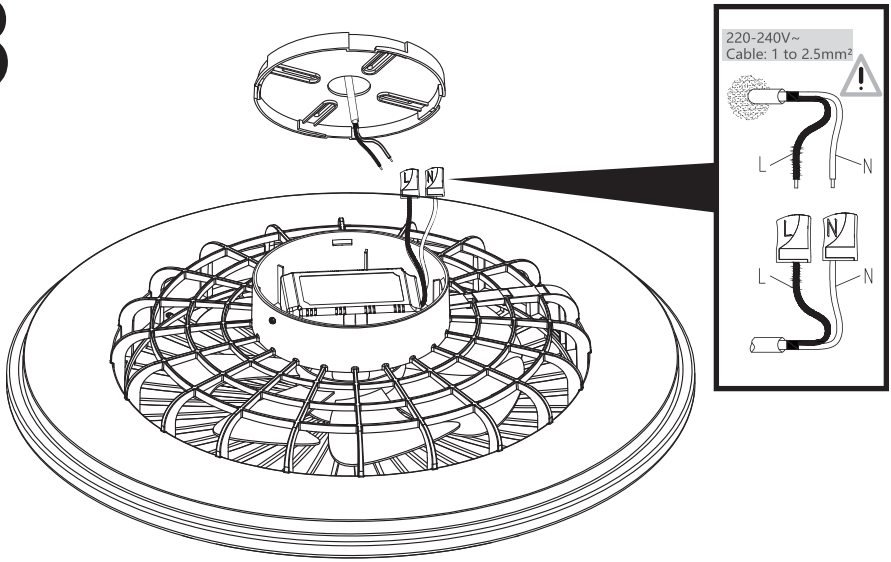

N =Bleu/Azul/Azul/Blu/Μπλε/Niebieski/ Синій/Albastru/Azul/Blau/Blue

L =Marron/Marrón/Castanho/Marrone/Καφέ/Brązowy/
Коричневий/Maro/Marrom/Braun/Brown

4

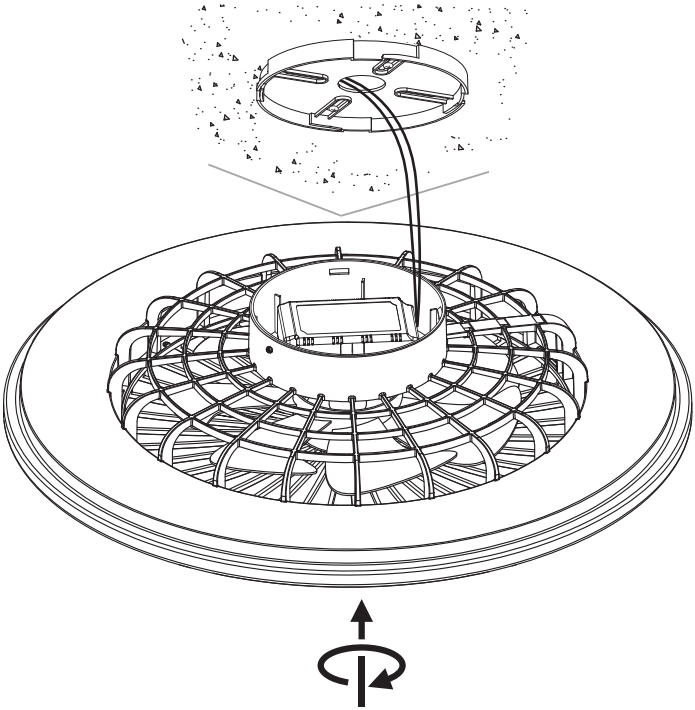

5

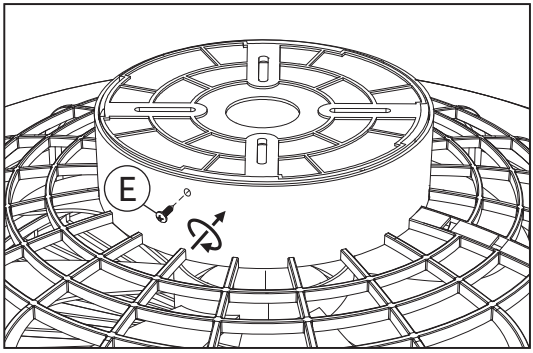

6

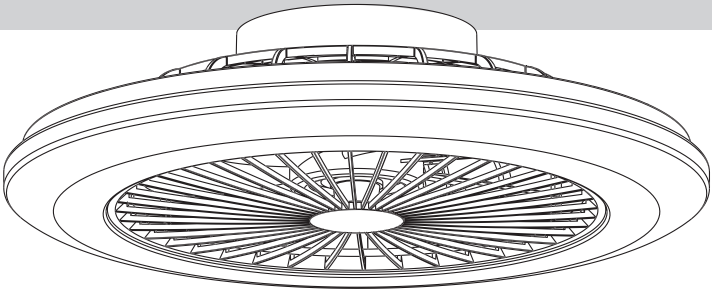

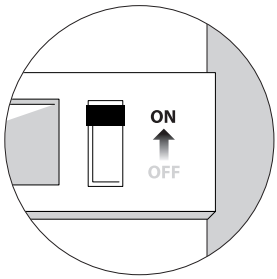

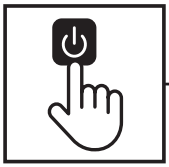

1

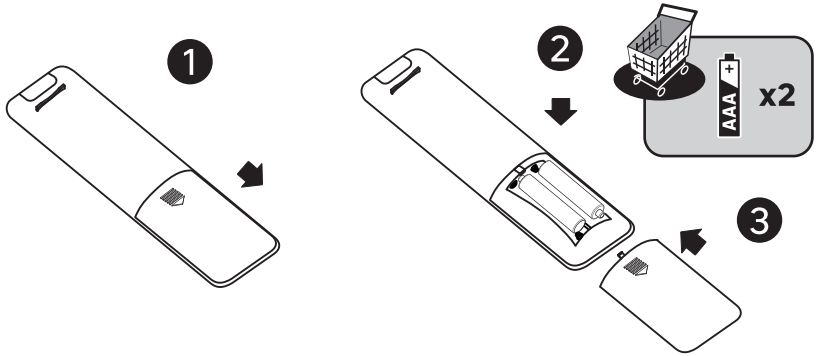

2

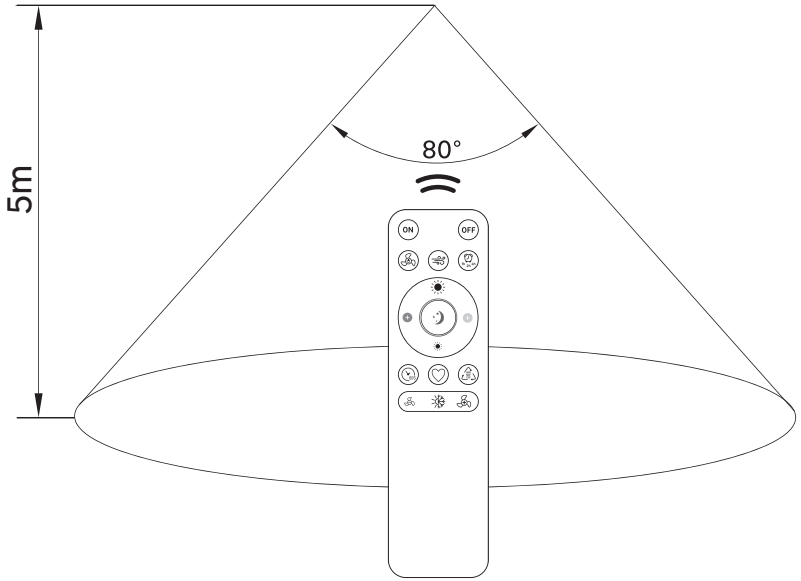

3

ON / OFF

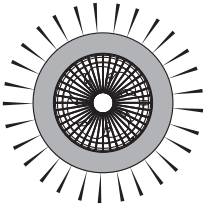

6500K ⟷ **2700K**

bleu/azul/blu/μπλε/niebieski/блакитний/albastru/blauw/blau/blue | Jaune/Amarillo/Amarelo/Giallo/Κίτρινο/Žółty/Жовтий/Galben/Geel/Gelb/Yellow

10% ⟷ **100%**

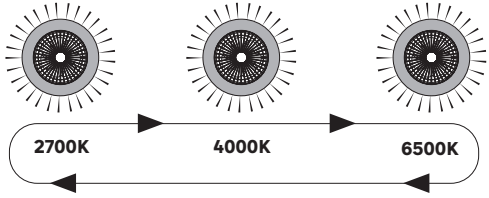

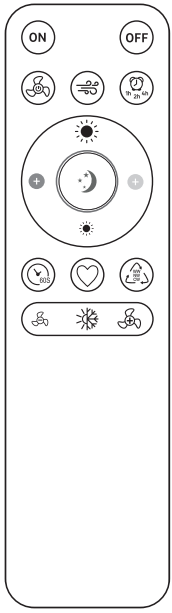

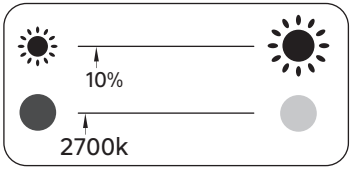

mémoriser le dernier réglage / recordar la última configuración / memorizar a última configuração / memorizzare l'ultima impostazione / αποθηκεύστε την τελευταία ρύθμιση / zapamiętać ostatnie ustawienie / запам'ятати останнє налаштування / memorați ultima setare / memorizar a última configuração / de laatste instelling onthouden / die letzte Einstellung speichern / remember the last setting

Minuterie/Temporizador/Χρονοδιακόπτης/Minutnik/Таймер/Cronometru/Timer

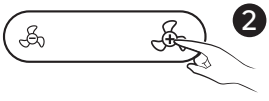

Vitesse/Velocidad/Velocidade/Velocità/Ταχύτητα/Prędkość/Швидкість/Viteză/Snelheid/Geschwindigkeit/Speed

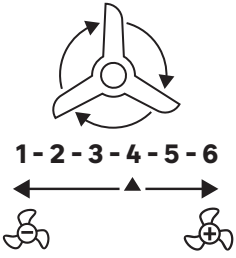

Mode brise / Modo brisa / Modo brisa / Modalità brezza / Λειτουργία αεράκι /Tryb bryza / Режим бризу / Modul briză / Modo brisa / Briesmodus / Brisenmodus / Breeze mode

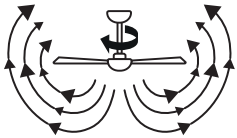

variation de la vitesse / variación de la velocidad / variação da velocidade / variazione della velocità / μεταβολή της ταχύτητας / zmiana prędkości / варіація швидкості / variația vitezei / variação da velocidade / snelheidsvariatie / Geschwindigkeitsvariation / speed variation

---

Été/Hiver- Verano/Invierno - Verão/Inverno - Estate/Inverno - Καλοκαίρι/Χειμώνας - Lato/Zima - Літо/Зима -Ară/Iarnă - Zomer/Winter - Sommer/Winter - Summer/Winter

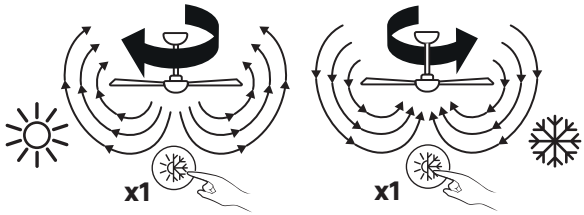

Minuterie/Temporizador/ Χρονοδιακόπτης/Minutnik/ Таймер/Cronometru/Timer

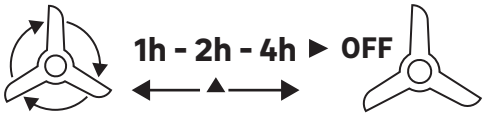

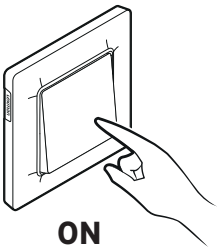

Avec le Ventilateur/Con el Ventilador/Com o Ventilador/Con il Ventilatore/Με τον Ανεμιστήρα/Z Wentylatorem/ З Вентилятором/Cu Ventilatorul/Met de Ventilator/Mit dem Ventilator/**With the Ceiling Fan**

2700K **4000K** **6500K** **6500K+**

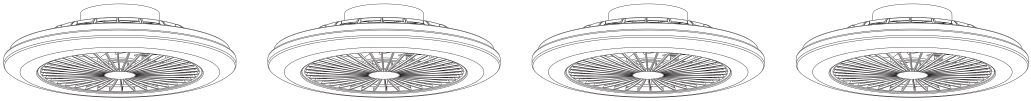

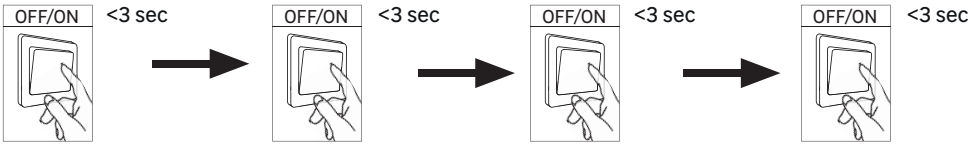

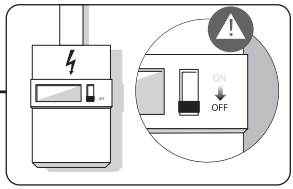

1

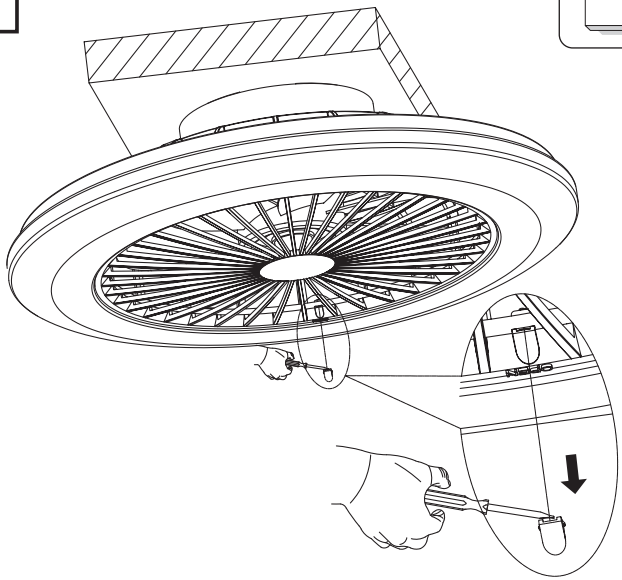

2

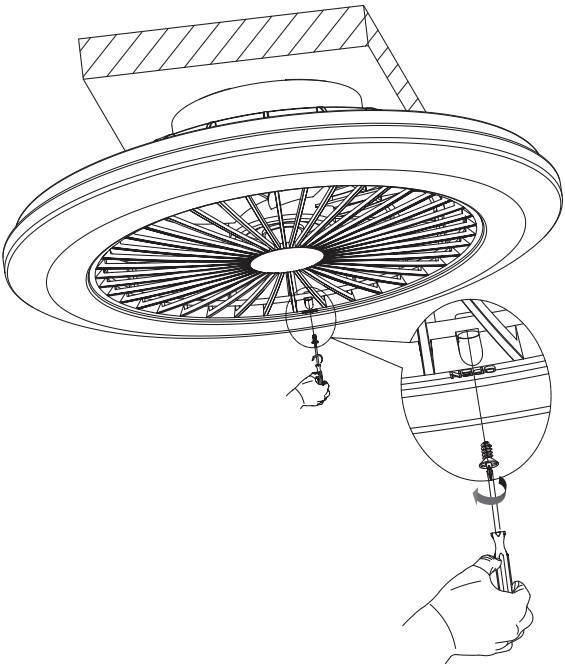

3

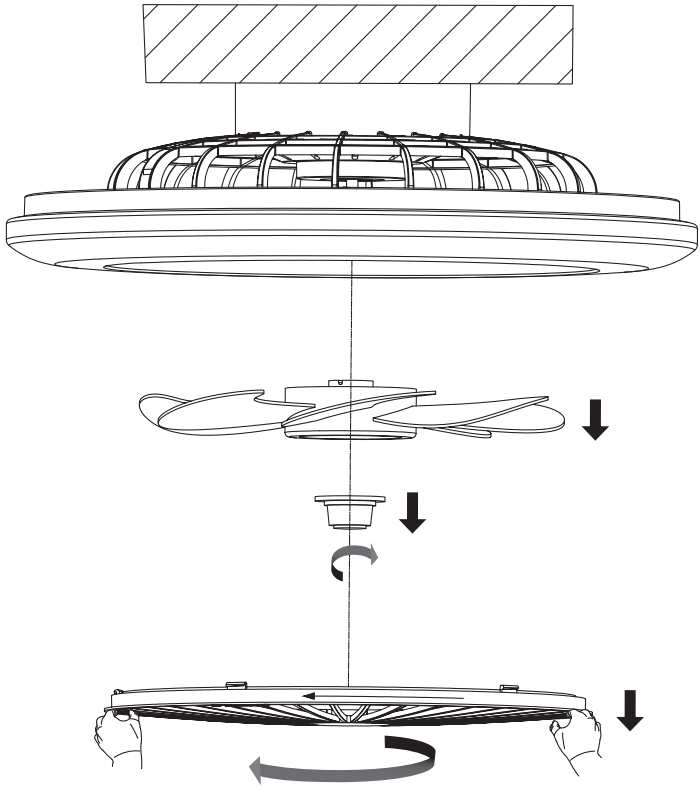

Made in China
Країна походження: Китай

EU - ADEO Services - 135 Rue Sadi Carnot - CS00001 - 59790 RONCHIN - FRANCE
www.product-regulatory.adeoservices.com

UA Виробник: ТОВ "Адео Сервісез С.А.", вул. Саді Карно, CS 00001, 59790 Роншен, Франція. Імпортер, суб'єкт господарювання, що відповідає за виконання гарантійних зобов'язань : ТОВ "Леруа Мерлен Україна", 04201 Україна, м.Київ, вул. Полярна 17А, +380 44 498 46 00.

ZA Imported by Adeo South Africa (PTY) LTD T/A Leroy Merlin,
Hosted in Leroy Merlin Fourways Store 35 Roos Street, Witkoppen Ext 97, Sandton, 2191 Johannesburg, Gauteng, South Africa.
Tel: +27 10 493 8000 Email: contact@le-roymerlin.co.za.

BR LEROY MERLIN COMPANHIA BRASILEIRA DE BRICOLAGEM CNPJ: 01.438.784/0001-05
Rua Pascoal Pais, nº. 525, 6º andar cj 61 a 64, Vila Cordeiro, São Paulo -SP. CEP: 04581-060
CALM (Central de Atendimento Leroy Merlin) Capitais 4020-5376 Demais Regiões 0800-0205376

Points de collecte sur www.quefairedemesdechets.fr
Privilégiez la réparation ou le don de votre appareil !