Artens

REVÊTEMENT DE SOL STRATIFIÉ FR
SUELO LAMINADO ES
PAVIMIENTO FLUTUANTE LAMINADO PT
PAVIMENTO LAMINATO IT
ΔΑΠΕΔΟ LAMINATE EL
PODŁOGI LAMINOWANE PL
ACOPERIRE STRATIFICATĂ PENTRU SOL RO
LAMINATE FLOORING EN
ЛАМІНОВАНА ПОКРИТТЯ ДЛЯ ПІДЛОГИ UA
PISO LAMINADO BR
(Contém 9 peças)

FORTE

8 mm

WATER RESISTANT 24h

128,8 cm | 19,5 cm | x9 | 2,26 m²

MIN 1M | MAX 28°C | MIN 15°C | MIN 10°C / MAX 30°C | 48h | MIN 15°C MAX 25°C

20 YEAR Guarantee*

Adeo Services 135 Rue Sadi Carnot - CS 00001 - 59790 RONCHIN - France (comp.adeo.com). **UA** - Виробник: ТОВ "Адео Сервісез С.А.", вул. Саді Карно, CS 00001, 59790 Роншен, Франція. Імпортер, суб'єкт господарювання, що відповідає за виконання гарантійних зобов'язань : ТОВ "Леруа Мерлен Україна", 04201 Україна, м.Київ, вул. Полярна 17А, +380 44 498 46 00. **BR** - Importado e distribuído por LEROY MERLIN COMPANHIA BRASILEIRA DE BRICOLAGEM CNPJ: 01.438.784/0001-05. Rua PascoalAis, nº. 525, 6° andar cj 61 a 64, Vila Cordeiro, São Paulo -SP. CEP: 04581-060 CALM (Central de Atendimento Leroy Merlin) Capitais 4020-5376 Demais Regiões 0800-0205376. **ZA** - Imported by Adeo South Africa (PTY) LTD T/A Leroy Merlin, Hosted in Leroy Merlin Fourways Store 35 Roos Street, Witkoppen Ext 97, Sandton, 2191 Johannesburg, Gauteng, South Africa Tel: +27 10 493 8000 Email: contact@leroymerlin.co.za

PEFC
PEFC/32-31-107
Laminate Flooring

32
AC4 / EN 13329

16 kg

FR * Garantie 20 ans sauf résistance à l'eau garantie 5 ans - ** Résistant à l'eau 24h pour un usage domestique uniquement / basé sur ISO 4760. **ES** * Garantía de 20 años salvo para resistencia al agua (garantía de 5 años) - ** Resistencia al agua de 24 horas para uso doméstico únicamente / en conformidad con ISO 4760. **PT** *Garantia de 20 anos, exceto para a resistência à água, garantida por 5 anos - ** Resistência à água durante 24 horas apenas para utilização doméstica / com base na norma ISO 4760. **IT** * Garanzia 20 anni tranne resistenza all'acqua garanzia 5 anni - ** Resistenza all'acqua 24 h solo per uso domestico / in base a ISO 4760. EL * Εγγύηση 20 ετών, εκτός της αντοχής στο νερό, για την οποία παρέχεται περιορισμένη εγγύηση, **24 ώρες αντοχή στο νερό για οικιακή χρήση μόνο / με βάση το ISO 4760. **PL** * 20-letnia gwarancja z wyjątkiem wodoodporności gwarantowanej przez 5 lat - ** 24-godzinna wodoodporność tylko do użytku domowego / w oparciu o normę ISO 4760. **RO** * Garanție de 20 de ani, cu excepția rezistenței la apă garantată timp de 5 ani - ** Rezistență la apă timp de 24 de ore exclusiv pentru uz casnic / valori bazate pe ISO 4760. **EN** * 20-year warranty, excluding water-resistance, which has a 5-year warranty - ** Water resistant for 24 h for domestic use only/based on ISO 4760. **UA** * Гарантія 20 років, крім водонепроникності, яка гарантується на 5 років ** 24-годинна водонепроникність тільки для побутового використання/на основі стандарту ISO 4760. **BR** * Garantia de 20 anos, exceto para a resistência à água, garantida por 5 anos - ** Resistência à água durante 24 horas apenas para uso doméstico / com base na norma ISO 4760.

BR - Prazo de validade : Indeterminada. Produto não perecível. Contém 9 peças. IMAGENS ILUSTRATIVAS.

UA - Строк придатності: необмежений. Дата виготовлення: див. на виробі або на упаковці.

EN - Made in Poland. **UA** - Країна походження : Польща. **BR** - Fabricado na Polônia.

20 YEAR Guarantee*

FR - Etendue de la garantie : La garantie commerciale* est valable à compter de la date de livraison du produit au client. La garantie couvre uniquement la valeur du produit. Exclusions de garantie : Usages du produit non prévus, défaut d'aspect suite à l'application d'un produit d'entretien non approprié, usure graduelle, progressive et prévisible du produit, désordre consécutif à une pose ne respectant pas les règles d'installation et les indications de la notice, dégâts générés par la chute d'objets et dégâts des eaux. Pour toutes autres informations veuillez contacter votre revendeur. La garantie de résistance à l'eau ne pourra être revendicable qu'avec l'utilisation d'un kit périphérique d'étanchéité (mousse fond de joint et protection siliconée). Ce produit bénéficie d'une garantie de résistance à l'eau (usage domestique uniquement) de 5 ans. **ES - Ámbito de la garantía:** La garantía comercial* es válida a partir de la fecha de entrega del producto al cliente. La garantía cubre únicamente el precio del producto. Exclusiones de la garantía: Usos no previstos del producto, deterioro del aspecto derivado de la utilización de productos de limpieza inadecuados, desgaste gradual, progresivo y previsible del producto, deterioro debido al incumplimiento de las YEAR instrucciones de instalación y las indicaciones de las instrucciones de uso, daños producidos por la caída de objetos y daños por agua. Para más información, consulte a su distribuidor. La garantía de resistencia al agua sólo será aplicable si se ha utilizado un sistema periférico de estanqueidad (fondo de junta de gomaespuma y protección de silicona). Este producto tiene una garantía de resistencia al agua (uso doméstico únicamente) de 5 años. **PT - Validade da garantia:** A garantia comercial * é válida a contar da data de entrega do produto ao cliente. A garantia cobre apenas o valor do produto. Guarantee* Exclusões da garantia: Utilizações não previstas ou indevidas do produto, má aparência resultante da aplicação de um produto de manutenção não adequado, desgaste gradual, progressivo e previsível do produto, defeitos provocados por uma instalação feita sem respeitar as regras de instalação e as indicações das instruções, danos ocasionados pela queda de objetos e/ou provocados por água e/ou humidade. Contacte o seu revendedor se necessitar de informações adicionais. A garantia de resistência à água só poderá ser reivindicada com a utilização de um kit de estanquicidade periférica (vedante de junta em espuma e proteção à base de silicone). Este produto tem uma garantia para a resistência à água de 5 anos (apenas para utilização doméstica). **IT - Garanzia:** La garanzia commerciale* è valida a decorrere dalla data di consegna del prodotto al cliente. La garanzia copre unicamente il valore del prodotto. Esclusioni di garanzia: usi del prodotto non previsti; difetti nell'aspetto dovuti all'applicazione di un prodotto di manutenzione non appropriato; usura graduale, progressiva e prevedibile del prodotto; difetti conseguenti ad una posa non rispettosa delle regole di installazione e le indicazioni del manuale; danni prodotti dalla caduta di oggetti e danni causati dall'acqua. Per tutte le altre informazioni contattare il rivenditore. È possibile richiedere la garanzia di resistenza all'acqua esclusivamente con l'utilizzo di un kit periferico di impermeabilizzazione (schiuma fondo giunto e protezione in silicone). Il prodotto offre una garanzia di resistenza all'acqua (solo per uso domestico) di 5 anni. **EL - Όρος εγγυητικής κάλυψης:** Η εμπορική εγγύηση* ισχύει από την ημερομηνία παράδοσης του προϊόντος στον πελάτη. Η εγγύηση καλύπτει μόνο την αξία του προϊόντος. Εξαιρέσεις από την εγγύηση: Μη προβλεπόμενες χρήσεις του προϊόντος, ελάττωμα στην όψη εξαιτίας της χρήσης ακατάλληλου καθαριστικού προϊόντος, σταδιακή, προοδευτική και προβλέψιμη φθορά του προϊόντος, διαταραχή λόγω τοποθέτησης χωρίς τήρηση των κανόνων εγκατάστασης και τις υποδείξεις των οδηγιών χρήσης, ζημιές που προκαλούνται από την πτώση αντικειμένων ή από νερά. Για κάθε άλλη πληροφορία, επικοινωνήστε με το κατάστημα πώλησης. Αιτήματα στο πλαίσιο της εγγύησης σχετικά με την αντοχή στο νερό θα γίνονται δεκτά μόνο εφόσον χρησιμοποιείται περιφερικό κιτ στεγανοποίησης (αφράδες κορδόνι πλήρωσης αρμών και σιλικονούχο υλικό σφράγισης). Το προϊόν αυτό συνοδεύεται από πενταετή εγγύηση αντοχής στο νερό (μόνο για οικιακή χρήση). **PL - Zakres gwarancji:** Gwarancja handlowa* obowiązuje od daty dostarczenia produktu do klienta. Gwarancja jest ograniczona do wartości produktu. Gwarancja nie obejmuje: korzystania z produktu w sposób niezgodny z przeznaczeniem, naturalnego, stopniowego i przewidywanego zużycia produktu, uszkodzeń powstałych na skutek niewłaściwej instalacji i wskazówek zamieszczonych w instrukcji, uszkodzeń powstałych na skutek upadku lub dostania się wody do urządzenia. Aby uzyskać szczegółowe informacje, należy skontaktować się ze sprzedawcą produktu. Gwarancja dotycząca wodoodporności obowiązuje jedynie pod warunkiem użycia z obwodowym zestawem uszczelniającym (pianka uszczelniająca i osłona silikonowa). Produkt objęty 5-letnią gwarancją wodoodporności (tylko do użytku domowego). **RO - Durata garanției:** Garanția comercială* este valabilă începând de la data livrării produsului către client. Garanția acoperă exclusiv valoarea produsului. Excluderi din garanție: Utilizări neprevăzute ale produsului, defecte de aspect apărute ca urmare a folosirii unui produs de întreținere necorespunzător, uzura treptată, progresivă și previzibilă a produsului, degradările rezultate dintr-o montare care nu respectă regulile de instalare și indicațiile din instrucțiunile de utilizare, deteriorările generate prin căderea obiectelor sau inundare. Pentru orice alte informații vă rugăm să contactați magazinul din care l-ați cumpărat. Garanția rezistenței la apă poate fi solicitată numai cu utilizarea unui kit de etanșare periferic (spumă pentru fundul îmbinării și protecție din silicon). Acest produs are o garanție de rezistență la apă de 5 ani (exclusiv uz casnic). **EN - Scope of the warranty:** The commercial warranty* is valid from the delivery date of the product to the customer. The warranty covers the value of the product only. Warranty exclusions: Unanticipated uses of the product, a defect in its appearance following the use of an inappropriate cleaning product, gradual, progressive and predictable wear of the product, a defect resulting from installation not complying with the installation rules and the instructions provided, damage generated by falling objects and water damage. For all other information, contact your retailer. The watertightness warranty may only be invoked if a peripheral sealing kit (foam sealing strip and silicone protection) has been used. This product comes with a 5-year water-resistance warranty (domestic use only). **UA - Поширення гарантії.** Комерційна гарантія* вступає в силу з дати доставки продукту клієнту. Гарантія поширюється виключно на вартість продукту. Гарантія не покриває такі випадки: використання продукту не за призначенням, зовнішні дефекти продукту в результаті використання неналежних засобів із догляду, передбачуваний поступовий знос продукту, поломки в результаті недотримання рекомендацій щодо установки продукту та вимог, зазначених в інструкції, пошкодження, викликані падінням предметів або впливом води. За будь-якою іншою інформацією звертайтеся до свого дистриб'ютора. Гарантія герметичності чинна тільки за умови використання комплекту забезпечення герметичності по периметру (ущільнювальна стрічка й силіконова прокладка). На цей виріб надається 5-річна гарантія водонепроникності (для побутового використання). **BR - Validade da garantia:** A garantia comercial * é válida a partir da data de entrega do produto ao cliente. A garantia cobre apenas o valor do produto. Exclusões da garantia: Utilizações não previstas ou indevidas do produto, má aparência resultante da aplicação de um produto de manutenção não adequado, desgaste gradual, progressivo e previsível do produto, defeitos provocados por uma instalação feita sem respeitar as regras de instalação e as indicações da nota explicativa, danos ocasionados pela queda de objetos e/ou provocados por água e/ou umidade. Contate o seu revendedor se necessitar de informações adicionais. A garantia de resistência à água apenas será reclamável com o uso de um kit de vedação periférico (selo de espuma do fundo da junta e proteção de silicone). Este produto beneficia de uma garantia de 5 anos de resistência à água (apenas para uso doméstico).

A

FR - PRÉPARER. ES - PREPARAR. PT - PREPARAR. IT - PREPARARE. EL - ΠΡΟΕΤΟΙΜΑΣΙΑ.
PL - PRZYGOTOWAĆ. UA - ПІДГОТУВАТИ. RO - PREGĂTIRE. BR - PREPARAR. EN - PREPARE

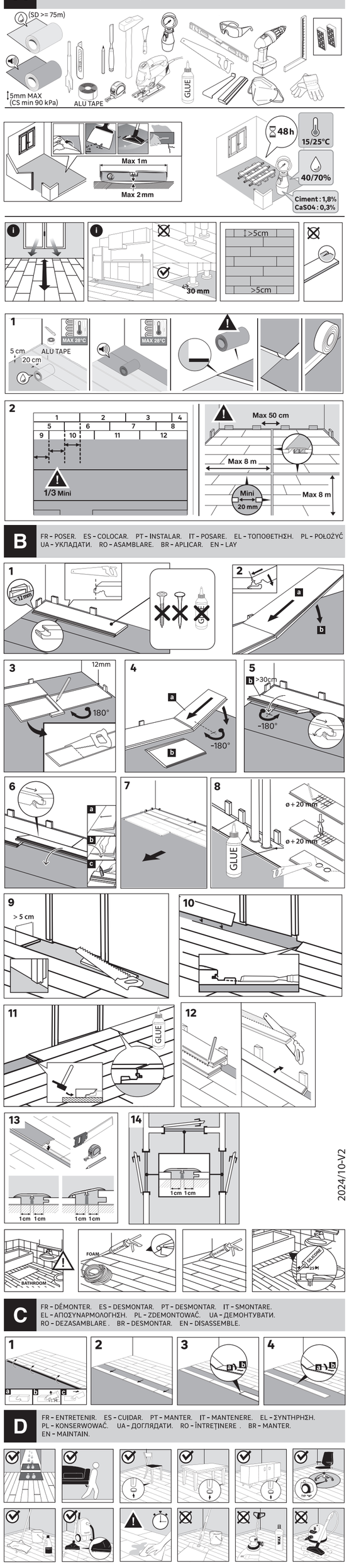

B

FR - POSER. ES - COLOCAR. PT - INSTALAR. IT - POSARE. EL - ΤΟΠΟΘΕΤΗΣΗ. PL - POŁOŻYĆ
UA - УКЛАДАТИ. RO - ASAMBLARE. BR - APLICAR. EN - LAY

C

FR - DÉMONTER. ES - DESMONTAR. PT - DESMONTAR. IT - SMONTARE.
EL - ΑΠΟΣΥΝΑΡΜΟΛΟΓΗΣΗ. PL - ZDEMONTOWAĆ. UA - ДЕМОНТУВАТИ.
RO - DEZASAMBLARE . BR - DESMONTAR. EN - DISASSEMBLE.

D

FR - ENTRETENIR. ES - CUIDAR. PT - MANTER. IT - MANTENERE. EL - ΣΥΝΤΗΡΗΣΗ.
PL - KONSERWOWAĆ. UA - ДОГЛЯДАТИ. RO - ÎNTREȚINERE . BR - MANTER.
EN - MAINTAIN.

DK BRAND TRADEMARK

26 rue du Maréchal Leclerc
59128 Flers-en-Escrebieux
Port. +33 (0)7 82 35 94 53
eric.lacroix@dkgroup.fr

FILE NAME :
AW-3276007902587-1-SH1-OFFSET-KRONOPL
FORTE 8 WR V BOOSTER

FILE NUMBER :
20240911

CUSTOMER :
ADEO Services

DIE CUT :
KRONO POLAND_
185x600_inlay

STEP
01 - 13/09/24
02 - 30/09/24
03 - 11/10/24

SEND
-

PRINTING COLOR
Cyan
Magenta
Yellow
Black

This file is not ready to print. Traping and overprinting will be done by the reprohouse.

DieCut

100 mm
0 mm

FORTE

Cyan	**56%**
Magenta	**24%**
Jaune	**11%**
Noir	**34%**
Pantone	**5415C**