FICHA TÉCNICA

Produto | Product | Produit

Perfil Tecto TC47

Aplicação | Use | Emploi	PT	Perfil para tectos em gesso cartonado
	EN	Metal frame for plasterboard ceiling
	FR	Ossature pour faux plafonds
Norma | Standard Regulation | Norme de Reference		EN 14195
Matéria-Prima | Raw material | Matériau	PT	Aço galvanizado do tipo DX51D segundo a norma EN 10346- tolerâncias segundo a norma EN 10143.
	EN	Galvanized steel DX51D type according to EN 10346. Tolerances according EN 10143
	FR	Acier galvanise type DX51D selon EN 10346 - tolérances selon EN 10143.
Resistência ao fogo | Fire resistance | Résistance au feu	PT	Euroclasse A1.
	EN	Euroclass A1.
	FR	Euroclasse A1.
Comprimento | Lenght | Longueur		3000mm
Espessura | Thickness| Épaisseur		0,55mm
Peso | Weight | Poids		1,23kg/un
Embalagem | Pack | Colis		10un

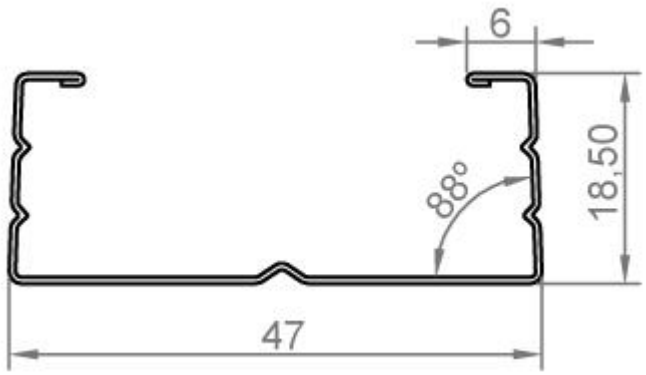

CE

Centro de Negócios de Oleiros, Rua do Monte, 283, 4730-325 Oleiros – Vila Verde, Portugal
T. +351 253 925 662 / +351 253 922 207 **E.** geral@conformetal.pt
www.conformetal.pt