Edouard Rousseau
DESDE 1934

Monomando ducha empotrado negro

- Mecanismo : cartucho ceramico Ø 35 mm
- Empuñadura : metal
- Cuerpo : latón
- Recubrimiento : color negro
- Dimensión : Ø 185 mm
- Inversor : 2 vias que le permiten cambiar sin esfuerzo del rociador superior a la ducha de mano. Gracias a este inversor, se dirige muy fácilmente el flujo de agua donde lo desee.
- Conexión : M15x21 (1/2)
- Instalación : la grifería mural, al estar empotrada, necesita una instalación con una caja de empotramiento (suministrada) y conexiones específicas (no suministradas).
  La caja de empotramiento permite que el grifo se selle en la pared.

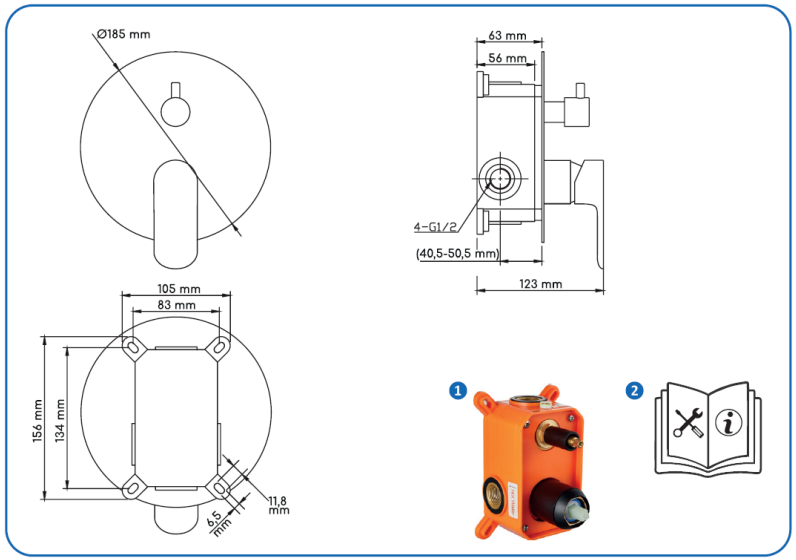

Viene completa con :
1 Caja de empotramiento con nivel de burbuja integrado, 2 garantía e instrucciones de instalación.