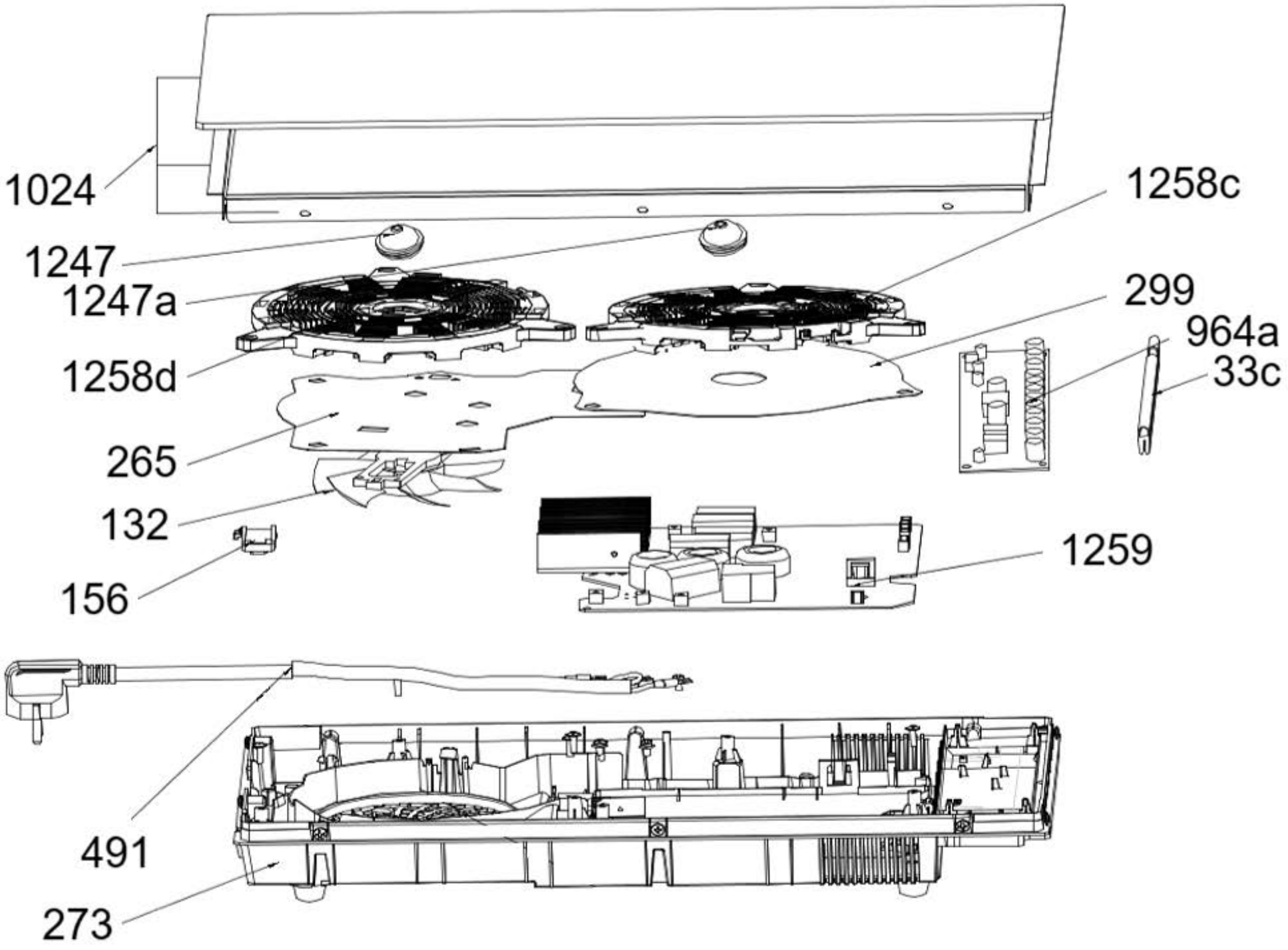
1024
1247
1247a
1258d
265
132
156
1258c
299
964a
33c
1259
491
273