KLiTE 浙江凯耀照明有限责任公司

序号	技术要求		备注
1	材质	80g双胶纸正反面单色印刷	1、符合欧盟包装指令94/62/EC。 2、包装材料重金属总含量 ≤100PPM 3、重金属种类：铅Pb，镉Cd，汞Hg，六价铬Cr^{6+} 4、外观检测标准：对比颜色是否有明显色差；文字内容是否错误、漏印、多印；印刷模糊、重影等。 5、其余检测参考IQC检验标准。
2	尺寸	630*148mm	
3	比例	1:1	
4	尺寸公差	单页±2mm；册子±5mm	
5	颜色	C M Y K PANTONE	
6	标志要求	垃圾桶高度≥7.0mm，CE标志高度≥5.0mm 其它认证标志也需符合相关标准	
7	条形码要求	必须通用扫描	裁切线

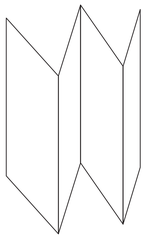

风琴折5折

正　面

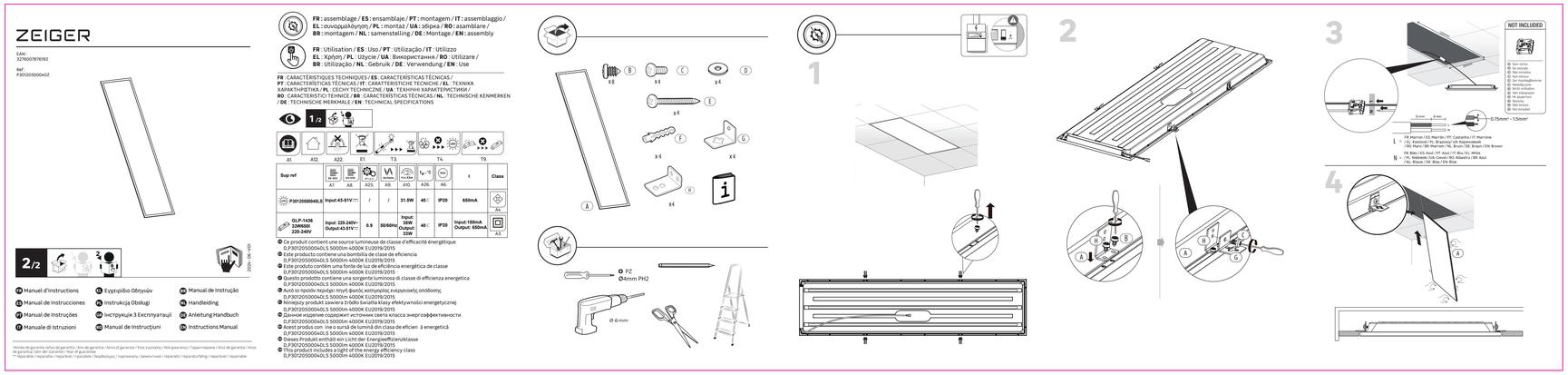

反　面

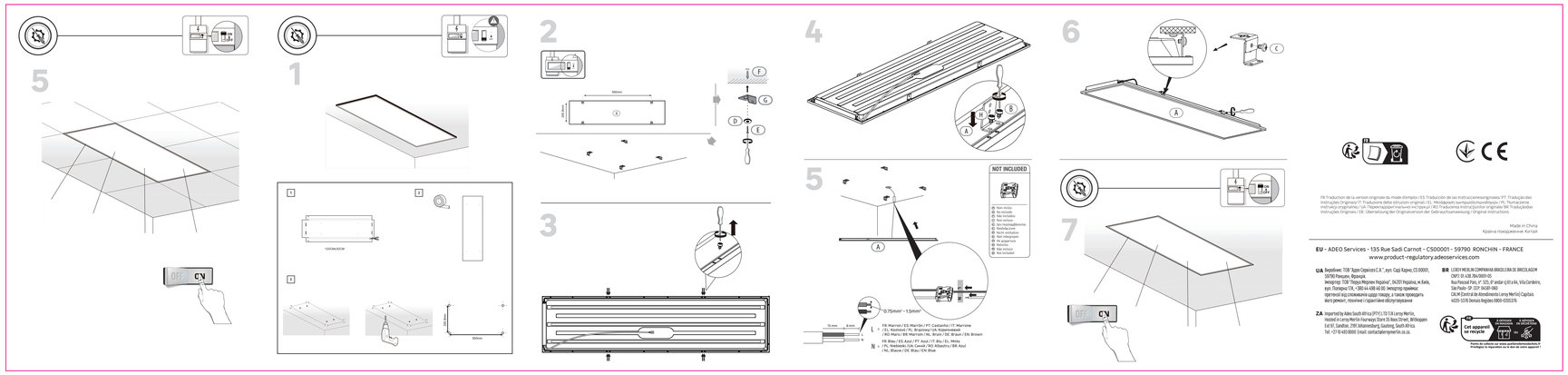

版 本 REV.	变更记录Change History	日 期 CODE	变更者Author	客户Client	安达屋	品名Name	说明书
				型号Model	30120	设计Designer	徐晓程
				版本号REV.	000	审核Auditor	朱　喆
				日期Code	2024-09-25	批准Ratify	- - -