23 444 001 **LINEARE MISCELATORE PER LAVABO A 2 FORI TAGLIA L**



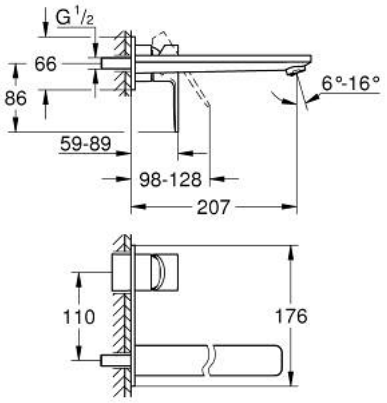

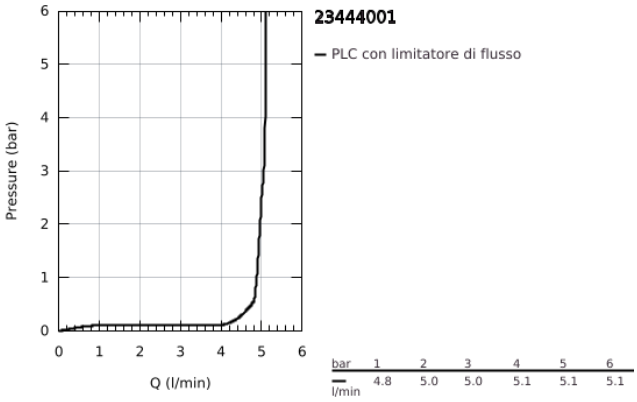

DESCRIZIONE PRODOTTO

- Colore: cromo
- installazione a parete
- parte esterna per corpo incasso
- 23 571 000 / 32 635 000
- rosone metallico
- con tecnologia GROHE Water Saving per il risparmio idrico
- portata massima (a 3 bar): 5 l/min
- mousseur regolabile con tecnologia GROHE AquaGuide
- distanza dal centro 110 mm
- sporgenza 207 mm

23 444 001 **LINEARE MISCELATORE PER LAVABO A 2 FORI TAGLIA L**

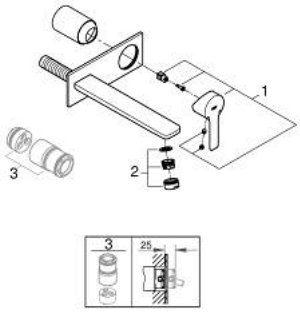

PARTI DI RICAMBIO , agosto 2016 – now

1: Leva (Ordine n. 46982000)

2: Regolatore di getto (Ordine n. 46837000)

3: Prolunga (Ordine n. 46943000)*

* Accessori speciali