32 114 001 **LINEARE MISCELATORE MONOCOMANDO PER LAVABO TAGLIA S**



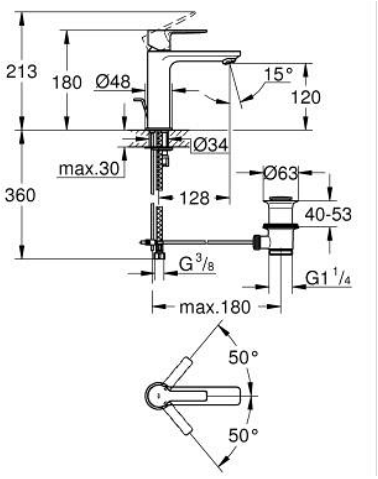

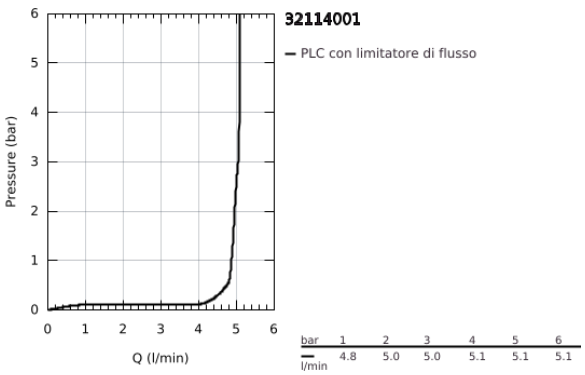

DESCRIZIONE PRODOTTO

- Colore: cromo
- cartuccia a dischi ceramici da 28 mm con tecnologia GROHE SilkMove
- dotato di serie di limitatore di temperatura
- con tecnologia GROHE Water Saving per il risparmio idrico
- portata massima (a 3 bar): 5 l/min
- mousseur dotato di sistema anticalcare SpeedClean
- sistema di installazione GROHE FastFixation Plus
- scarico a saltarello 1 1/4"

32 114 001 **LINEARE MISCELATORE MONOCOMANDO PER LAVABO TAGLIA S**

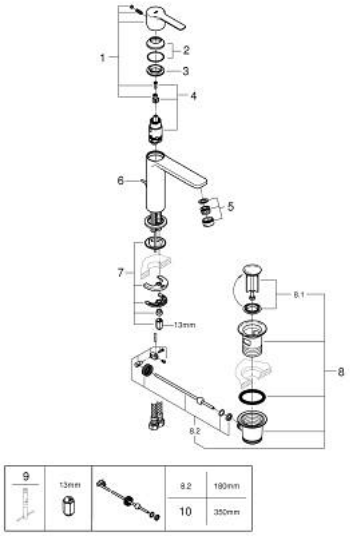

PARTI DI RICAMBIO , luglio 2016 – now

1: Leva (Ordine n. 46980000)

2: Cappuccio (Ordine n. 46581000)

3: Anello di fissaggio (Ordine n. 07419000)

4: Cartuccia (Ordine n. 46580000)

5: Mousseur (Ordine n. 48159000)

6: Astina a saltarello (Ordine n. 46739000)

7: Gruppo di serraggio astina (Ordine n. 46645000)

8: Piletta di scarico completa con tappo circolare, asta a snodo e raccordo con viti di bloccaggio (Ordine n. 28910000)

8.1: Tappo (Ordine n. 07182000)

8.2: Asta eccentrica (Ordine n. 07052000)

9: Chiave fissa di montaggio (Ordine n. 19017000)*

10: Asta eccentrica (Ordine n. 07341000)*

* Accessori speciali