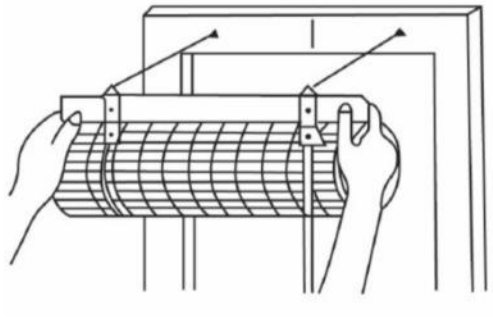

1 - Posizionare la tapparella sulla finestra. Contrassegnare i punti in cui verranno fissati i supporti. Praticare dei fori nella superficie nei punti contrassegnati.

2 - Collegare i ganci di supporto. Avvitare i ganci a livello dei fori. Utilizzare una pinza per stringere saldamente i ganci.

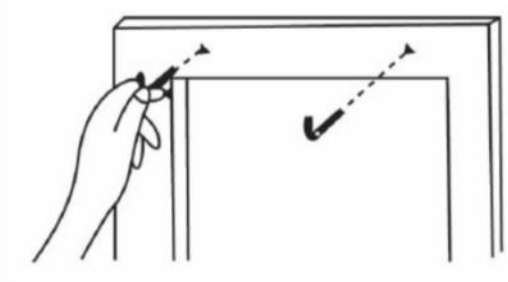

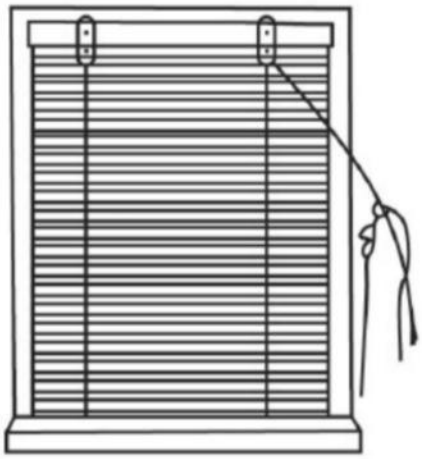

3 - Appendi la tapparella sui ganci di supporto. Srotolare la tapparella tenendo la puleggia rivolta verso l'interno e rilasciando la corda. Per arrotolare la tapparella tirare la fune e mantenere la puleggia rivolta verso l'esterno.

4 - Collegare il gancio correttamente utilizzando le viti fornite. Deve essere fissato a una distanza adeguata per poter avvolgere il cavo.

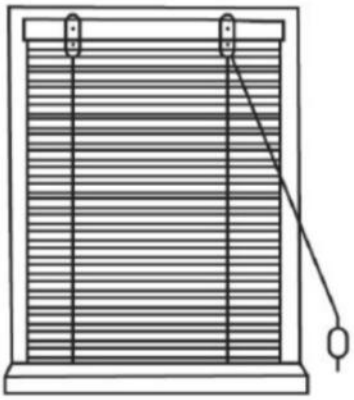

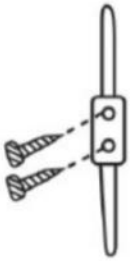

MANUALE D'ISTRUZIONI
MONTAGGIO TAPPARELLE IN BAMBOO

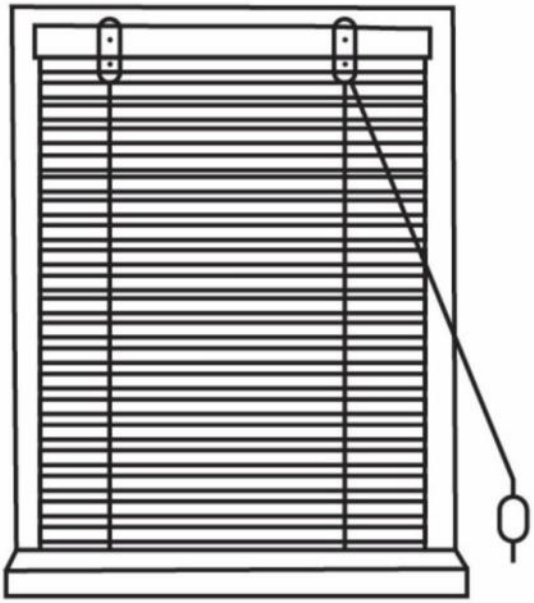

PRECAUZIONI PER L'USO: si consiglia di avvolgere con cura la corda attorno al gancio. Tenere lontano dalla portata dei bambini per evitare incidenti. Evitare di posizionare i mobili attorno alla corda. Conservare in luogo asciutto e pulito. Per uso domestico.

ATTENZIONE

— I cordoni, le catenelle, le cinghie e le corde interne per l'apertura/chiusura del prodotto potrebbero formare dei cappi: rischio di strangolamento per i bambini piccoli.

— Per evitare rischi di strangolamento e per prevenire l'aggrovigliamento delle corde, tenerle fuori dalla portata dei bambini piccoli. Le corde potrebbero avvolgersi attorno al collo dei bambini.
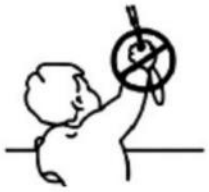
— Posizionare i letti dei bambini e i mobili lontano dalle corde per l'apertura/chiusura della tapparella. Non legare insieme le corde. Assicurarsi che le corde non si attorciglino e non formino cappi.