AWELCO

MISTER CHARGE 1000

- (I) MANUALE D'USO
- (GB) USER MANUAL
- (F) MANUEL D'UTILISATION
- (E) MANUAL DE USUARIO
- (PT) MANUAL DE INSTRUÇÕES
- (D) BEDIENUNGSANLEITUNG
- (NL) HANDLEIDING
- (NO) BRUKSANVISNING
- (SE) ANVÄNDARMANUAL
- (DK) BRUGERVEJLEDNING
- (FIN) KÄYTTÖOHJE
- (RU) РУКОВОДСТВО ПО ЭКСПЛУАТАЦИИ
- (PL) INSTRUKCJA OBSŁUGI
- (GR) ΕΓΧΕΙΡΊΔΙΟ ΧΡΉΣΤΗ
- (HU) HASZNÁLATI UTASÍTÁS
- (CZ) UŽIVATELSKÝ MANUÁL
- (SK) POUŽÍVATEĽSKÁ PRÍRUČKA
- (SL) NAVODILA ZA UPORABO
- (LV) LIETOTĀJAM INSTRUKCIJA
- (EE) KASUTUSJUHEND
- (LT) NAUDOJIMO INSTRUKCIJA
- (TR) KULLANIM KILAVUZU
- (SA) دليل المستخدم
- (BO) UPUTSTVA ZA UPOTREBU
- (HR) UPUTE ZA UPORABU
- (MAK) Упатство за употреба
- (RO) MANUAL DE UTILIZARE
- (BG) РЪКОВОДСТВО ЗА УПОТРЕБА

FIG. A

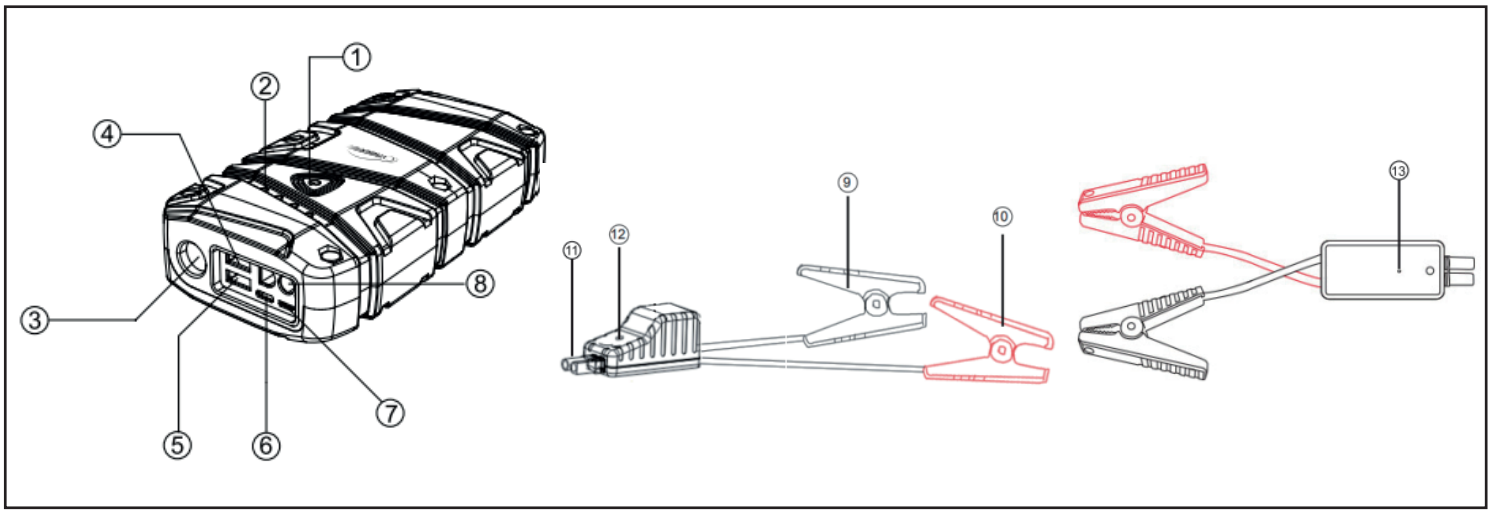

FIG. B

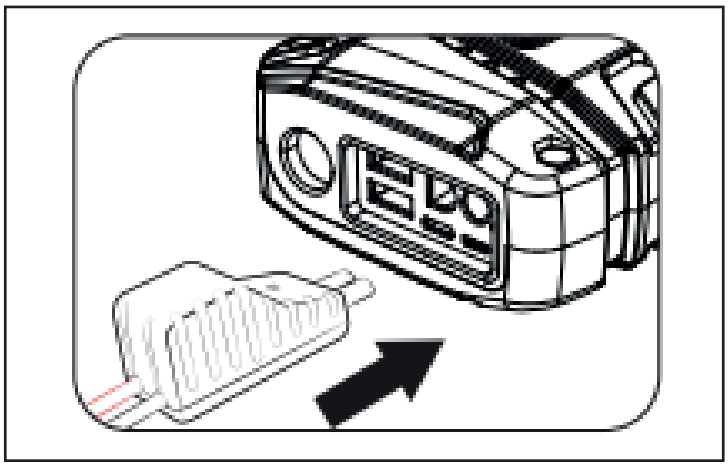

FIG. C

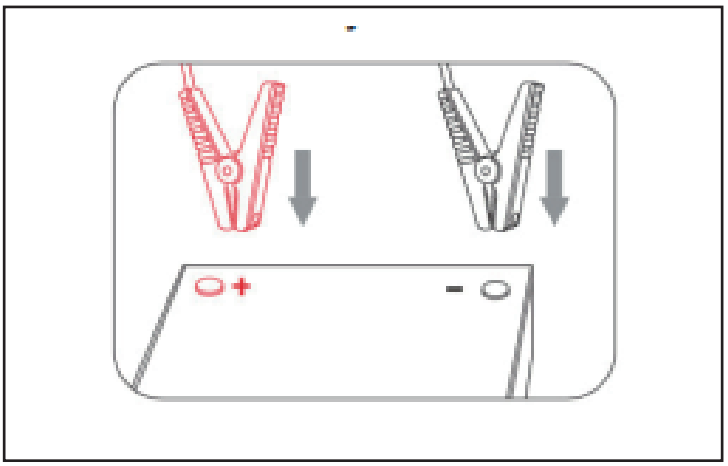

FIG. D

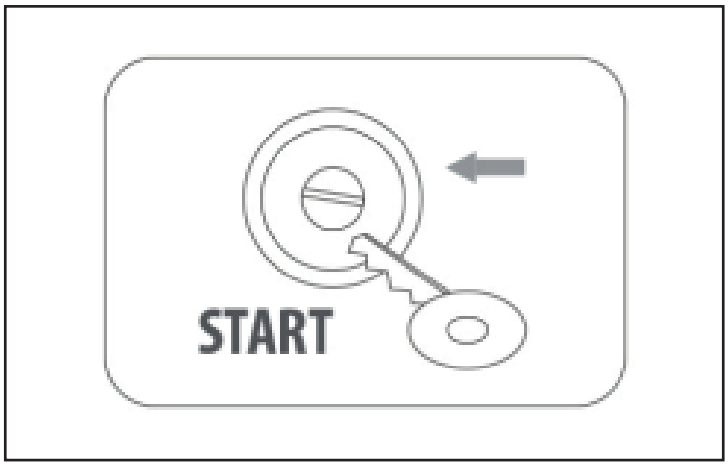

FIG. E

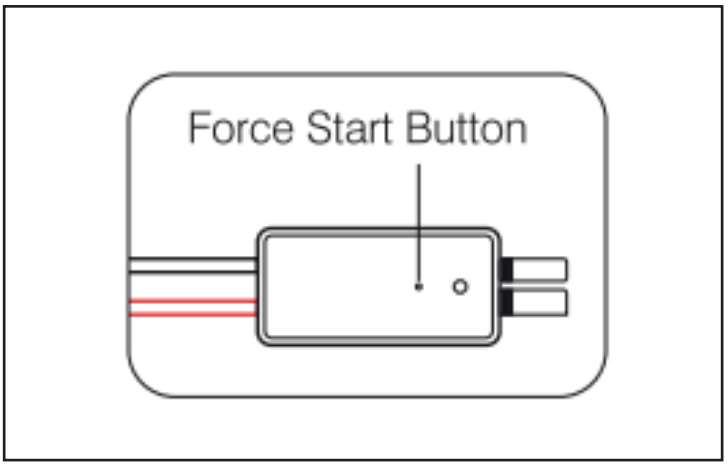

FIG. F

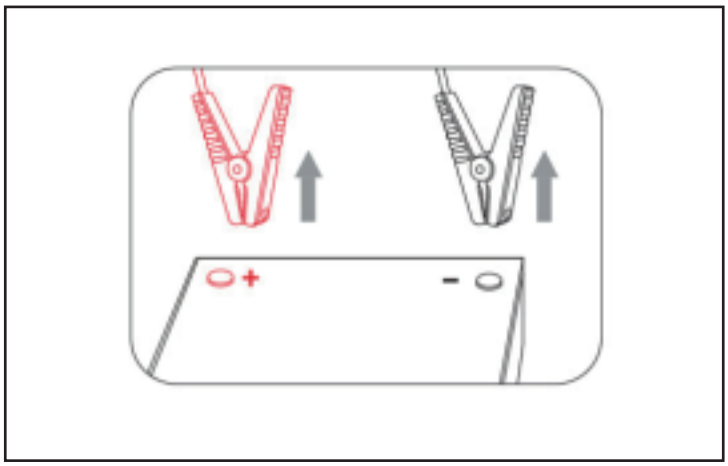

Descrizione del prodotto (FIG. A)

NO.	FUNZIONI	OPERAZIONE
1	Pulsante ON/OFF (Multifunzionale)	Premi il pulsante per caricare i tuoi dispositivi, i led indicano la capacità rimanente. Premere a lungo il pulsante per accendere/spegnere la torcia.
2	Indicatori luminosi di carica	Mostra l'avanzamento della ricarica: 25%, 50%, 75% and 100%.
3	Torcia elettrica a LED	Modalità torcia: Fissa, SOS, Flash e Spenta
4	Porta di uscita 1 USB (QC 3.0)	Ricarica i tuoi dispositivi (compatibili con QC 3.0) più velocemente, con un aumento della velocità del 75%.
5	Porta di uscita 2 USB (QC 3.0)	Ricarica i tuoi dispositivi (compatibili con QC 3.0) più velocemente, con un aumento della velocità del 75%.
6	Porta di ingress USB C	Carica l'avviatore (tramite cavo da USB-A a USB-C).
7	Porta di ingresso Micro USB	Carica l'avviatore tramite il cavo Micro USB.
8	Porta di avviamento	Inserire la spina nella porta di avviamento di emergenza.
9	Morsetto nero	Collegare il morsetto nero al terminale negativo della batteria dell'auto.
10	Morsetto rosso	Collegare il morsetto rosso al terminale positivo della batteria dell'auto.
11	Spina	Inserire la spina nella porta di avviamento di emergenza.
12	Indicatori luminosi del morsetto della batteria	Mostra lo stato del morsetto della batteria interna.
13	Pulsante di avvio forzato	È necessario premere questo pulsante se la tensione della batteria dell'auto è troppo bassa.

Ricaricare l'avviatore

1. Collegare l'avviatore tramite il cavo USB C o Micro USB.
2. Premere brevemente il pulsante ON/OFF per accendere il prodotto. Durante la ricarica dell'avviatore, la spia del livello della batteria lampeggerà. Una volta caricata completamente, tutte e 4 le spie del livello della batteria saranno accese.
3. Scollegare il cavo quando è terminata la carica.

Nota:

- Quando si utilizza il prodotto per la prima volta, assicurarsi che l'avviatore sia completamente carico.
- Utilizzare il cavo USB C o Micro USB in dotazione per caricare il prodotto.
- L'adattatore da muro non è incluso nella confezione.

Ricarica del telefono o dei prodotti con il dispositivo USB

Collega l'avviatore di emergenza al tuo smartphone o altri dispositivi elettronici tramite cavo USB.
Premere il pulsante ON/OFF per accendere il prodotto.
Scollegare il cavo quando è completata la carica.

Torcia LED

Premere a lungo il pulsante ON/OFF per 3 secondi per accendere la torcia. Premere brevemente il pulsante ON/OFF per cambiare modalità tra Fisso, SOS, Flash e Spento.

Avvia la tua macchina

Nota:

- Questo prodotto è solo per auto da 12 V (motori a benzina fino a 7,0 litri o diesel da 5,0 litri).
- Verificare che 3 o 4 spie siano accese (il livello della batteria è superiore al 50%) prima di utilizzarlo per avviare l'auto.

Passaggio 1 (FIG. B):

Inserire completamente la spina del morsetto dell'avviatore. Se gli indicatori luminosi verde e rosso sul morsetto della batteria lampeggiano alternativamente, puoi procedere tranquillamente al passaggio successivo.

Passaggio 2 (FIG. C):

Collegare il morsetto rosso al terminale positivo (+) della batteria dell'auto e collegare il morsetto nero al terminale negativo (-) della batteria dell'auto. Se gli indicatori luminosi verde e rosso sul morsetto della batteria lampeggiano alternativamente, puoi procedere tranquillamente al passaggio successivo.
Tuttavia, se la spia rossa è accesa:
Il morsetto potrebbe essere collegato al contrario. In tal caso, è necessario scollegare il morsetto dalla batteria del veicolo. Assicurarsi del contatto tra morsetto e batteria.

Passaggio 3-a (FIG. D):

Avvia la tua macchina.

- Se non si riesce ad avviare l'auto, è necessario scollegare il morsetto della batteria dal veicolo e dall'avviatore. Attendi almeno 30 secondi, quindi riprova.
- Se non riesci ad avviare l'auto dopo 3 tentativi, puoi utilizzare la funzione di avvio forzato. Vedere il passaggio 3-b.

Passo 3-b (opzionale) (FIG. E):
Funzione di avvio forzato. Per prima cosa assicurati che i morsetti siano collegati al terminale della batteria con la polarità corretta. Quindi, tieni premuto il pulsante di avvio forzato per 3 secondi per avviare l'auto. Quando la spia del morsetto è verde fissa, è necessario avviare il veicolo entro 30 secondi.

Passaggio 4 (FIG. F):
Una volta avviata l'auto, rimuovere il morsetto dalla batteria dell'auto e dall'avviatore entro 30 secondi.

In una delle seguenti situazioni si attiva la protezione.

INDICATORI LED	SITUAZIONI
La luce rossa/verde lampeggia	Pronto per avviare
La luce rossa è sempre accesa	Il morsetto della batteria è collegato al contrario. - Controllare se il morsetto è collegato al contrario. La pinza è in cortocircuito. - Controllare se due morsetti si collegano insieme o collegare entrambi i morsetti allo stesso pezzo di metallo.
La luce rossa è sempre accesa	Protezione da carica inversa, la tensione della batteria dell'auto è superiore a 12,6 V. -Non è necessario l'avviamento di emergenza, la batteria dell'auto è sufficiente per avviare l'auto.
La luce rossa lampeggia velocemente	La temperatura della pinza supera i 65 (+/-5) gradi. -Rimuovere il morsetto finché la luce rossa/verde non lampeggia
La luce verde lampeggia lentamente	La tensione dell'avviatore di emergenza è troppo bassa. -Prova a sostituire l'avviatore o caricarlo in tempo.

Avvertenze
1. Utilizzare il morsetto originale per avviare l'auto.
2. Non utilizzare il prodotto se il morsetto del cavo o il cavo sono danneggiati.
3. Non collegare insieme due morsetti quando il prodotto è acceso. Non collegare entrambe le pinze allo stesso pezzo di metallo. In caso contrario, l'avviatore sarà danneggiato.

Cura e manutenzione
1. Non utilizzare il prodotto per avviare un'auto con batteria gonfia.
2. Conservare il prodotto in un'area ombreggiata e ben ventilata.
3. Maneggiare il prodotto con cura e non abusarne. Evitare di far cadere o colpire il prodotto con forza e ripetutamente.
4. Non smontare o modificare il prodotto.
5. NON utilizzare detergenti per pulire il prodotto.
6. NON posizionare i prodotti in un ambiente ad alta temperatura per lungo tempo. La temperatura operativa di questo prodotto è -20-60°C. La temperatura di conservazione del prodotto non deve superare i 50°C.
7. Controllare il livello della batteria del prodotto almeno una volta ogni tre mesi e caricare il prodotto in tempo.
8. Tenere il prodotto lontano dalla portata dei bambini e degli animali domestici.

Specifiche

Modello	MISTER CHARGE 1000
Capacità	12000mAh
Micro USB Input	5V/2A
Type C Input	5V/2A
USB Output 1	5V/3A, 9V/2A, 12V/1.5A
USB Output 2	5V/3A, 9V/2A, 12V/1.5A
Corrente di inizio	500A (last for 1s)
Corrente di picco	1000A (last for 0.2s)
Protezione da corto circuito	Presente
Protezione da scarica eccessiva	≤13v±0.3v
Protezione da sovratemperatura	> 65°C±5°C
Protezione da inversione di polarità	Presente
Protezione da carica inversa	≥(12.6v±0.3v)
Dimensioni (L*W*H)	184*100*46mm

Contenuto del packaging
1 x 12000mAh Avviatore
1 x Morsetto per batteria intelligente
1 x Cavo Micro USB
1 x Cavo USB C
1 x Custodia
1 x Manuale d'uso

Product Overview (FIG. A)

NO.	FUNCTION	OPERATION
1	ON/OFF Button (Multifunctional)	Press the button to charge your devices. Press the button to see the remaining capacity. Long press the button to turn on/off the flashlight.
2	Charging Indicator Lights	Shows the charging progress: 25%, 50%, 75% and 100%.
3	LED Flashlight	Flashlight modes: Solid, SOS, Flash, and Off
4	USB Output Port 1 (QC 3.0)	Charge your devices (QC 3.0 compatible) faster, with 75% increase in speed.
5	USB Output Port 2 (QC 3.0)	Charge your devices (QC 3.0 compatible) faster, with 75% increase in speed.
6	USB C Input	Charge the jump starter (via USB-A to USB-C cable).
7	Micro USB Input Port	Charge the jump starter via the Micro USB cable.
8	Jump Starting Port	Insert the plug into the jump starting port.
9	Black Clamp	Connect the black clamp to the negative terminal of the car battery.
10	Red Clamp	Connect the red clamp to the positive terminal of the car battery.
11	Plug	Insert the plug into the jump starting port.
12	Battery Clamp Indicator Lights	Show the status of the smart battery clamp.
13	Force Start Button	You need to press this button if the car battery voltage too low.

Getting Started
Charging the product
1. Connect the jump starter and the power source via the USB C cable or Micro USB cable.
2. Short press the ON/OFF button to turn on the product. While charging the jump starter, the battery level indicator light will flash. Once it is fully charged, all 4 battery level indicator lights will be on.
3. Unplug the cable when no charge is required.

Note:
▪ When using product for the first time, please make sure that the jump starter is fully charged.
▪ Please use the provided USB C cable or Micro USB cable to charge the product.
▪ Wall adapter is not included in the package.

Power bank
1. Connect the jump starter and your smart phones or other electronic devices via USB cable.
2. Press the ON/OFF button to turn on the product.
3. Unplug the cable when no charge is required.

LED flashlight
Long press ON/OFF button for 3 seconds to turn on the light. Press ON/OFF button shortly to switch modes among Solid, SOS, Flash and Off.

Jump start your car
Note:
▪ This product is for 12V car (up to 7.0L petrol or 5.0L diesel engine) only.
▪ Check to make sure that 3 to 4 indicator lights are illuminated (battery level is above 50%) before you use it to jump start your car.

Step 1 (FIG. B):
Insert the plug of the smart battery clamp completely into the jump starter. If the green and red light indicators on the battery clamp are flashing alternately, you are safe to move on to the next step.

Step 2 (FIG. C):
Connect the red clamp to the positive terminal (+) of the car battery and connect the black clamp to the negative terminal (-) of the car battery. If the green and red light indicators on the battery clamp are flashing alternately, you are safe to move on to the next step.
However, if the red indicator light is on:
1. The battery clamp may be connected in reverse. If so, you need to disconnect the battery clamp from the vehicle and the jump starter.
2. Adjust the clamps for maximum contact with battery terminals.

Step 3-a (FIG. D):
Start your car.
▪ If you failed to start your car, you need to disconnect the battery clamp from the vehicle and the jump starter. Wait for at least 30 seconds, then try again.
▪ If you failed to start your car after 3 attempts, you can use the force start function. See step 3-b.

Step 3-b (optional) (FIG. E): Force start function. First please make sure that the clamps are connected to the correct polarity battery terminal. Then, hold the force start button for 3 seconds to start your car. When the indicator light of the smart clamp is solid green, you need to start the vehicle within 30s.

Step 4 (FIG. F):
Once your car is started, remove the battery clamp from the car battery and the jump starter within 30 seconds.

If any of the following situations, the smart clamp turns protection on.

LED INDICATOR	SITUATIONS
The red/green light will flash	Ready to work
The red light is always on	1. Battery clamp is reversely connected. -Check whether the clamp is reversely connected. 2. The clamp is short-circuited. -Check whether two clamps together connect or connect both clamps to the same piece of metal.
The red light is always on	Reverse charging protection, the voltage of the car battery is higher than 12.6V. -No jump starter needed, the car battery is enough to start your car.
The red light flashes quickly	The temperature of the clamp exceeds 65(+/-5) degrees. -Remove the clamp until the red/green light flash
The green light flashes slowly	The voltage of the jump starter is too low. -Try to replace the jump starter or charge it in time.

Cautions
1. Use the original smart battery clamp to start the car.
2. Do not use this unit if any cable clamp or cord is damaged.
3. Do not connect two clamps together when the product is turned on. Do not connect both cable clamps to the same piece of metal. Otherwise, the jump starter will be damaged.

Care and Maintenance
1. Do not use the product to start a bulging car battery.
2. Store the product in a shaded, well-ventilated area.
3. Please handle the product with care and do not abuse it. Avoid dropping or striking the product heavily and repeatedly.
4. Do not disassemble or modify the product.
5. DO NOT use detergents to clean the product.
6. DO NOT place the products in a high-temperature environment for long. The operating temperature of this product is -20-60°C. The storage temperature of the product should not exceed 50°C.
7. Check the battery level of the product at least once every three months and charge the product in time.
8. Keep the product away from children and pets.

Specifications

Model	MISTER CHARGE 1000
Capacity	12000mAh
Micro USB Input	5V/2A
Type C Input	5V/2A
USB Output 1	5V/3A, 9V/2A, 12V/1.5A
USB Output 2	5V/3A, 9V/2A, 12V/1.5A
Start current	500A (last for 1s)
Peak current	1000A (last for 0.2s)
Short circuit protection	Effective
Over-discharge protection	≤13v±0.3v
Over-temperature protection	> 65°C±5°C
Reverse polarity protection	Effective
Reverse charging protection	≥(12.6v±0.3v)
Dimensions (L*W*H)	184*100*46mm

Package Contents
1 x 12000mAh Jump Starter
1 x Smart Battery Clamp
1 x USB Type C Cable
1 x Micro USB Cable
1 x User Manual
1 x Carry Pouch

Présentation du produit (FIG. A)

NON.	FONCTION	OPÉRATION
1	Bouton marche/arrêt (Multifonctionnel)	Appuyez sur le bouton pour charger vos appareils. Appuyez sur le bouton pour voir la capacité restante. Appuyez longuement sur le bouton pour allumer/éteindre la lampe de poche.
2	Voyants de charge	Affiche la progression de la charge : 25 %, 50 %, 75 % et 100 %.
3	Lampe de poche LED	Modes de lampe de poche : Solide, SOS, Flash et Désactivé
4	Port de sortie USB 1 (QC 3.0)	Chargez vos appareils (compatibles QC 3.0) plus rapidement, avec une augmentation de vitesse de 75 %.
5	Port de sortie USB 2 (QC 3.0)	Chargez vos appareils (compatibles QC 3.0) plus rapidement, avec une augmentation de vitesse de 75 %.
6	Entrée USB C	Chargez le démarreur (via un câble USB-A vers USB-C).
7	Port d'entrée micro-USB	Chargez le démarreur via le câble micro USB.
8	Port de démarrage rapide	Insérez la fiche dans le port de démarrage rapide.
9	Pince noire	Connectez la pince noire à la borne négative de la batterie de la voiture.
dix	Pince rouge	Connectez la pince rouge à la borne positive de la batterie de la voiture.
11	Prise	Insérez la fiche dans le port de démarrage rapide.
12	Témoins lumineux de pince de batterie	Afficher l'état de la pince de batterie intelligente.
13	Bouton de démarrage forcé	Vous devez appuyer sur ce bouton si la tension de la batterie de la voiture est trop faible.

Commencer
Charger le produit
1. Connectez le démarreur et la source d'alimentation via le câble USB C ou le câble Micro USB.
2. Appuyez brièvement sur le bouton ON/OFF pour allumer le produit. Pendant le chargement du démarreur, le voyant indicateur de niveau de batterie clignote. Une fois complètement chargé, les 4 voyants de niveau de batterie seront allumés.
3. Débranchez le câble lorsqu'aucune charge n'est requise.

Note:
▪ Lors de la première utilisation du produit, assurez-vous que le démarreur est complètement chargé.
▪ Veuillez utiliser le câble USB C ou le câble Micro USB fourni pour charger le produit.
▪ L'adaptateur mural n'est pas inclus dans l'emballage.

Banque d'alimentation
Connectez le démarreur et vos téléphones intelligents ou autres appareils électroniques via un câble USB.
Appuyez sur le bouton ON/OFF pour allumer le produit.
Débranchez le câble lorsqu'aucune charge n'est requise.

Lampe de poche LED
Appuyez longuement sur le bouton ON/OFF pendant 3 secondes pour allumer la lumière. Appuyez brièvement sur le bouton ON/OFF pour changer de mode entre Solide, SOS, Flash et Off.

Démarrez votre voiture
Note:
▪ Ce produit est uniquement destiné aux voitures 12 V (jusqu'à 7,0 L d'essence ou 5,0 L de moteur diesel).
▪ Vérifiez que 3 à 4 voyants sont allumés (le niveau de la batterie est supérieur à 50 %) avant de l'utiliser pour démarrer votre voiture.

Étape 1 (FIG.B) :
Insérez complètement la fiche de la pince de batterie intelligente dans le démarreur. Si les voyants lumineux vert et rouge sur la pince de batterie clignotent alternativement, vous pouvez passer à l'étape suivante en toute sécurité.

Étape 2 (FIG.C) :
Connectez la pince rouge à la borne positive (+) de la batterie de la voiture et connectez la pince noire à la borne négative (-) de la batterie de la voiture. Si les voyants lumineux vert et rouge sur la pince de batterie clignotent alternativement, vous pouvez passer à l'étape suivante en toute sécurité. Cependant, si le voyant rouge est allumé :
1. La pince de batterie peut être connectée à l'envers. Si tel est le cas, vous devez débrancher la pince de batterie du véhicule et du démarreur.
2. Ajustez les pinces pour un contact maximal avec les bornes de la batterie.

Étape 3-a (FIG.D) :
Démarrez votre voiture.
▪ Si vous n'avez pas réussi à démarrer votre voiture, vous devez débrancher la pince de batterie du véhicule et du démarreur. Attendez au moins 30 secondes, puis réessayez.
▪ Si vous n'avez pas réussi à démarrer votre voiture après 3 tentatives, vous pouvez utiliser la fonction de démarrage forcé. Voir l'étape 3-b.

Étape 3-b (optionnelle) (FIG. E) :
Fonction de démarrage forcé. Veuillez d'abord vous assurer que les pinces sont connectées à la borne de batterie de polarité correcte. Ensuite, maintenez le bouton de démarrage forcé pendant 3 secondes pour démarrer votre voiture. Lorsque le voyant de la pince intelligente est vert fixe, vous devez démarrer le véhicule dans les 30 secondes.

Étape 4 (FIG. F) :
Une fois votre voiture démarrée, retirez la pince de batterie de la batterie de la voiture et le démarreur dans les 30 secondes.

Dans l'une des situations suivantes, la pince intelligente active la protection.

INDICATEUR LED	SITUATIONS
Le voyant rouge/vert clignotera	Prêt à travailler
Le feu rouge est toujours allumé	La pince de batterie est connectée de manière inversée. -Vérifiez si la pince est connectée de manière inversée. La pince est en court-circuit. -Vérifiez si deux pinces se connectent ensemble ou connectez les deux pinces au même morceau de métal.
Le feu rouge est toujours allumé	Protection contre la charge inversée, la tension de la batterie de la voiture est supérieure à 12,6 V. -Pas besoin de démarreur, la batterie de la voiture est suffisante pour démarrer votre voiture.
Le voyant rouge clignote rapidement	La température de la pince dépasse 65(+/-5) degrés. -Retirez la pince jusqu'à ce que le voyant rouge/vert clignote
Le voyant vert clignote lentement	La tension du démarreur est trop basse. -Essayez de remplacer le démarreur ou de le charger à temps.

Précautions
1. Utilisez la pince de batterie intelligente d'origine pour démarrer la voiture.
2. N'utilisez pas cet appareil si un serre-câble ou un cordon est endommagé.
3. Ne connectez pas deux pinces ensemble lorsque le produit est allumé. Ne connectez pas les deux serre-câbles à la même pièce métallique. Sinon, le démarreur sera endommagé.

Entretien et maintenance
1. N'utilisez pas le produit pour démarrer une batterie de voiture bombée.
2. Conservez le produit dans un endroit ombragé et bien ventilé.
3. Veuillez manipuler le produit avec précaution et ne pas en abuser. Évitez de laisser tomber ou de heurter le produit lourdement et à plusieurs reprises.
4. Ne démontez pas et ne modifiez pas le produit.
5. N'utilisez PAS de détergents pour nettoyer le produit.
6. NE PAS placer les produits dans un environnement à haute température pendant une longue période. La température de fonctionnement de ce produit est de -20 à 60°C. La température de stockage du produit ne doit pas dépasser 50°C.
7. Vérifiez le niveau de la batterie du produit au moins une fois tous les trois mois et chargez le produit à temps.
8. Gardez le produit hors de portée des enfants et des animaux domestiques.

Caractéristiques

Modèle	MISTER CHARGE 1000
Capacité	12000mAh
Entrée micro-USB	5V/2A
Entrée de type C	5V/2A
Sortie USB 1	5V/3A, 9V/2A, 12V/1,5A
Sortie USB 2	5V/3A, 9V/2A, 12V/1,5A
Courant de démarrage	500A (dure pendant 1 s)
Courant de pointe	1000A (dure 0,2s)
Protection de court circuit	Efficace
Protection contre les décharges excessives	≤13 V ± 0,3 V
Protection contre la surchauffe	> 65°C±5°C
Protection contre l'inversion de polarité	Efficace
Protection contre la charge inversée	≥(12,6 V ± 0,3 V)
Dimensions (L*L*H)	184*100*46mm

Contenu du colis
1 démarreur de saut de 12 000 mAh.
1 x pince de batterie intelligente
1 câble USB de type C.
1 x câble micro-USB
1 x manuel d'utilisation
1 x pochette de transport

Descripción general del producto (FIG. A)

NO.	FUNCIÓN	OPERACIÓN
1	Boton de encendido / apagado (Multifuncional)	Presione el botón para cargar sus dispositivos. Presione el botón para ver la capacidad restante. Mantenga presionado el botón para encender/apagar la linterna.
2	Luces indicadoras de carga	Muestra el progreso de la carga: 25%, 50%, 75% y 100%.
3	Linterna LED	Modos de linterna: Sólido, SOS, Flash y Apagado
4	Puerto de salida USB 1 (QC 3.0)	Cargue sus dispositivos (compatible con QC 3.0) más rápido, con un aumento del 75 % en la velocidad.
5	Puerto de salida USB 2 (QC 3.0)	Cargue sus dispositivos (compatible con QC 3.0) más rápido, con un aumento del 75 % en la velocidad.
6	Entrada USB C	Cargue el arrancador auxiliar (mediante un cable USB-A a USB-C).
7	Puerto de entrada micro USB	Cargue el arrancador mediante el cable Micro USB.
8	Puerto de inicio rápido	Inserte el enchufe en el puerto de arranque auxiliar.
9	Abrazadera negra	Conecte la pinza negra al terminal negativo de la batería del automóvil.
10	Abrazadera roja	Conecte la pinza roja al terminal positivo de la batería del automóvil.
11	Enchufar	Inserte el enchufe en el puerto de arranque auxiliar.
12	Luces indicadoras de abrazadera de batería	Muestra el estado de la pinza de batería inteligente.
13	Botón de inicio forzado	Debe presionar este botón si el voltaje de la batería del automóvil es demasiado bajo.

Empezando
Cargando el producto
1. Conecte el arrancador y la fuente de alimentación mediante el cable USB C o el cable Micro USB.
2. Presione brevemente el botón ON/OFF para encender el producto. Mientras se carga el arrancador, la luz indicadora del nivel de la batería parpadeará. Una vez que esté completamente cargada, las 4 luces indicadoras del nivel de la batería se encenderán.
3. Desenchufe el cable cuando no sea necesario cargarlo.

Nota:
▪ Cuando utilice el producto por primera vez, asegúrese de que el arrancador esté completamente cargado.
▪ Utilice el cable USB C o el cable Micro USB proporcionado para cargar el producto.
▪ El adaptador de pared no está incluido en el paquete.

Banco de energía
Conecte el arrancador y sus teléfonos inteligentes u otros dispositivos electrónicos mediante un cable USB.
Presione el botón ON/OFF para encender el producto.
Desenchufe el cable cuando no sea necesario cargarlo.

Linterna LED
Mantenga presionado el botón ON/OFF durante 3 segundos para encender la luz. Presione el botón ON/OFF brevemente para cambiar los modos entre Sólido, SOS, Flash y Apagado.

Arranca tu auto
Nota:
▪ Este producto es sólo para automóviles de 12 V (hasta 7,0 L de gasolina o 5,0 L de diésel).
▪ Asegúrese de que de 3 a 4 luces indicadoras estén encendidas (el nivel de la batería esté por encima del 50%) antes de usarlo para arrancar su automóvil.

Paso 1 (FIG. B):
Inserte completamente el enchufe de la abrazadera de batería inteligente en el arrancador. Si los indicadores de luz verde y roja en la abrazadera de la batería parpadean alternativamente, puede pasar al siguiente paso con seguridad.

Paso 2 (FIG. C):
Conecte la pinza roja al terminal positivo (+) de la batería del automóvil y conecte la pinza negra al terminal negativo (-) de la batería del automóvil. Si los indicadores de luz verde y roja en la abrazadera de la batería parpadean alternativamente, puede pasar al siguiente paso con seguridad.
Sin embargo, si la luz indicadora roja está encendida:
La abrazadera de la batería se puede conectar al revés. Si es así, debe desconectar la abrazadera de la batería del vehículo y el arrancador.
Ajuste las abrazaderas para lograr el máximo contacto con los terminales de la batería.

Paso 3-a (FIG. D):
Arranca tu auto.
▪ Si no pudo arrancar su automóvil, debe desconectar la abrazadera de la batería del vehículo y el arrancador. Espere al menos 30 segundos y vuelva a intentarlo.
▪ Si no pudo arrancar su automóvil después de 3 intentos, puede usar la función de arranque forzado. Vea el paso 3-b.

Paso 3-b (opcional) (FIG. E):
Función de inicio forzado. Primero, asegúrese de que las abrazaderas estén conectadas al terminal de la batería con la polaridad correcta. Luego, mantenga presionado el botón de arranque forzado durante 3 segundos para arrancar su automóvil. Cuando la luz indicadora de la abrazadera inteligente esté verde fija, deberá arrancar el vehículo dentro de los 30 segundos.

Paso 4 (FIGURA F):
Una vez que su automóvil esté encendido, retire la abrazadera de la batería del automóvil y el arrancador dentro de los 30 segundos.

En cualquiera de las siguientes situaciones, la abrazadera inteligente activa la protección.

INDICADOR LED	SITUACIONES
La luz roja/verde parpadeará	Listo para trabajar
La luz roja siempre está encendida.	La abrazadera de la batería está conectada al revés. -Compruebe si la abrazadera está conectada al revés. La pinza está en cortocircuito. -Compruebe si dos abrazaderas juntas o conectan ambas abrazaderas a la misma pieza de metal.
La luz roja siempre está encendida.	Protección de carga inversa, el voltaje de la batería del automóvil es superior a 12,6 V. -No se necesita arrancador, la batería del automóvil es suficiente para arrancar su automóvil.
La luz roja parpadea rápidamente	La temperatura de la abrazadera supera los 65(+/-5) grados. -Retire la abrazadera hasta que la luz roja/verde parpadee.
La luz verde parpadea lentamente.	El voltaje del arrancador es demasiado bajo. -Intenta reemplazar el arrancador o cargarlo a tiempo.

Precauciones
1. Utilice la abrazadera de batería inteligente original para arrancar el coche.
2. No utilice esta unidad si alguna abrazadera o cable está dañado.
3. No conecte dos abrazaderas juntas cuando el producto esté encendido. No conecte ambas abrazaderas de cable a la misma pieza de metal. De lo contrario, el arrancador se dañará.

Cuidado y mantenimiento
1. No utilice el producto para arrancar una batería de automóvil abultada.
2. Guarde el producto en un área sombreada y bien ventilada.
3. Maneje el producto con cuidado y no abuse de él. Evite dejar caer o golpear el producto de forma fuerte y repetida.
4. No desmonte ni modifique el producto.
5. NO utilice detergentes para limpiar el producto.
6. NO coloque los productos en un ambiente de alta temperatura por mucho tiempo. La temperatura de funcionamiento de este producto es de -20-60°C. La temperatura de almacenamiento del producto no debe exceder los 50°C.
7. Verifique el nivel de la batería del producto al menos una vez cada tres meses y cárguelo a tiempo.
8. Mantenga el producto alejado de niños y mascotas.

Especificaciones

Modelo	MISTER CHARGE 1000
Capacidad	12000mAh
Entrada micro USB	5V/2A
Entrada tipo C	5V/2A
Salida USB 1	5V/3A, 9V/2A, 12V/1,5A
Salida USB 2	5V/3A, 9V/2A, 12V/1,5A
Iniciar actual	500A (dura 1s)
Corriente pico	1000A (última durante 0,2 s)
Protección contra cortocircuitos	Eficaz
Protección contra sobredescarga	≤13v±0,3v
Protección contra sobrecalentamiento	> 65°C±5°C
Protección contra polaridad inversa	Eficaz
Protección de carga inversa	≥(12,6v±0,3v)
Dimensiones (largo*ancho*alto)	184*100*46mm

contenidos del paquete
1 arrancador de batería de 12000 mAh.
1 x abrazadera de batería inteligente
1 cable USB tipo C.
1 cable micro USB.
1 manual de usuario.
1 bolsa de transporte.

Visão geral do produto (FIG. A)

NÃO.	FUNÇÃO	OPERAÇÃO
1	Botão ligar / desligar (Multifuncional)	Pressione o botão para carregar seus dispositivos. Pressione o botão para ver a capacidade restante. Pressione longamente o botão para ligar/desligar a lanterna.
2	Luzes indicadoras de carregamento	Mostra o progresso do carregamento: 25%, 50%, 75% e 100%.
3	Lanterna LED	Modos de lanterna: Sólido, SOS, Flash e Desligado
4	Porta de saída USB 1 (QC 3.0)	Carregue seus dispositivos (compatível com QC 3.0) mais rapidamente, com aumento de 75% na velocidade.
5	Porta de saída USB 2 (QC 3.0)	Carregue seus dispositivos (compatível com QC 3.0) mais rapidamente, com aumento de 75% na velocidade.
6	Entrada USB C	Carregue o jump starter (via cabo USB-A para USB-C).
7	Porta de entrada micro USB	Carregue o jump starter através do cabo Micro USB.
8	Porto inicial de salto	Insira o plugue na porta de partida auxiliar.
9	Braçadeira Preta	Conecte o grampo preto ao terminal negativo da bateria do carro.
10	Braçadeira Vermelha	Conecte o grampo vermelho ao terminal positivo da bateria do carro.
11	Plugue	Insira o plugue na porta de partida auxiliar.
12	Luzes indicadoras de braçadeira de bateria	Mostre o status do grampo de bateria inteligente.
13	Forçar botão Iniciar	Você precisa pressionar este botão se a tensão da bateria do carro estiver muito baixa.

Começando
Carregando o produto
1. Conecte o jump starter e a fonte de alimentação por meio do cabo USB C ou cabo Micro USB.
2. Pressione rapidamente o botão ON/OFF para ligar o produto. Durante o carregamento do jump starter, a luz indicadora do nível da bateria piscará. Quando estiver totalmente carregado, todas as 4 luzes indicadoras de nível da bateria acenderão.
3. Desconecte o cabo quando não for necessário carregar.

Observação:
▪ Ao usar o produto pela primeira vez, certifique-se de que o jump starter esteja totalmente carregado.
▪ Use o cabo USB C ou cabo Micro USB fornecido para carregar o produto.
▪ Adaptador de parede não incluído na embalagem.

Banco de poder
Conecte o jump starter e seus smartphones ou outros dispositivos eletrônicos via cabo USB.
Pressione o botão ON/OFF para ligar o produto.
Desconecte o cabo quando nenhuma carga for necessária.

Lanterna LED
Pressione longamente o botão ON/OFF por 3 segundos para acender a luz. Pressione o botão ON/OFF brevemente para alternar os modos entre Sólido, SOS, Flash e Desligado.

Dê partida no seu carro
Observação:
▪ Este produto é apenas para automóveis de 12V (até 7,0L a gasolina ou 5,0L a diesel).
▪ Certifique-se de que 3 a 4 luzes indicadoras estejam acesas (o nível da bateria está acima de 50%) antes de usá-lo para dar partida no carro.

Etapa 1 (FIG. B):
Insira o plugue do grampo de bateria inteligente completamente no starter. Se os indicadores luminosos verde e vermelho no grampo da bateria estiverem piscando alternadamente, você poderá passar para a próxima etapa com segurança.

Etapa 2 (FIG. C):
Conecte o grampo vermelho ao terminal positivo (+) da bateria do carro e conecte o grampo preto ao terminal negativo (-) da bateria do carro. Se os indicadores luminosos verde e vermelho no grampo da bateria estiverem piscando alternadamente, você poderá passar para a próxima etapa com segurança.
No entanto, se a luz indicadora vermelha estiver acesa:
O grampo da bateria pode ser conectado ao contrário. Nesse caso, você precisa desconectar o grampo da bateria do veículo e do arrancador.
Ajuste as braçadeiras para contato máximo com os terminais da bateria.

Etapa 3-a (FIG. D):
Ligue seu carro.
▪ Se você não conseguiu dar partida no carro, será necessário desconectar o grampo da bateria do veículo e do acionador de partida. Aguarde pelo menos 30 segundos e tente novamente.
▪ Se não conseguiu ligar o carro após 3 tentativas, você pode usar a função de partida forçada. Consulte a etapa 3-b.

Etapa 3-b (opcional) (FIG. E):
Função de início forçado. Primeiro, certifique-se de que os grampos estejam conectados ao terminal da bateria com polaridade correta. Em seguida, segure o botão de partida forçada por 3 segundos para ligar o carro. Quando a luz indicadora da pinça inteligente estiver verde sólida, você precisará dar partida no veículo em 30 segundos.

Etapa 4 (FIG. F):
Depois que o carro for ligado, remova o grampo da bateria do carro e do starter em 30 segundos.

Em qualquer uma das situações a seguir, o grampo inteligente ativa a proteção.

INDICADOR LED	SITUAÇÕES
A luz vermelha/verde piscará	Pronto para trabalhar
A luz vermelha está sempre acesa	O grampo da bateria está conectado inversamente. -Verifique se o grampo está conectado inversamente. A pinça está em curto-circuito. -Verifique se duas braçadeiras estão conectadas juntas ou conecte ambas as braçadeiras à mesma peça de metal.
A luz vermelha está sempre acesa	Proteção de carregamento reverso, a tensão da bateria do carro é superior a 12,6V. -Não é necessário dar partida, a bateria do carro é suficiente para ligar o carro.
A luz vermelha pisca rapidamente	A temperatura da braçadeira excede 65(+/-5) graus. -Retire a braçadeira até que a luz vermelha/verde pisque
A luz verde pisca lentamente	A tensão do jump starter está muito baixa. -Tente substituir o starter ou carregá-lo a tempo.

Cuidados
1. Use o grampo de bateria inteligente original para ligar o carro.
2. Não use esta unidade se alguma braçadeira ou cabo estiver danificado.
3. Não conecte dois grampos quando o produto estiver ligado. Não conecte ambas as braçadeiras de cabo à mesma peça de metal. Caso contrário, o arrancador será danificado.

Cuidado e manutenção
1. Não use o produto para ligar uma bateria de carro volumosa.
2. Armazene o produto em local sombreado e bem ventilado.
3. Por favor, manuseie o produto com cuidado e não abuse dele. Evite deixar cair ou bater forte e repetidamente no produto.
4. Não desmonte ou modifique o produto.
5. NÃO use detergentes para limpar o produto.
6. NÃO coloque os produtos em ambientes de alta temperatura por muito tempo. A temperatura operacional deste produto é de -20-60°C. A temperatura de armazenamento do produto não deve exceder 50°C.
7. Verifique o nível da bateria do produto pelo menos uma vez a cada três meses e carregue o produto a tempo.
8. Mantenha o produto longe do alcance de crianças e animais de estimação.

Especificações

Modelo	MISTER CHARGE 1000
Capacidade	12000mAh
Entrada micro USB	5V/2A
Entrada Tipo C	5V/2A
Saída USB 1	5V/3A, 9V/2A, 12V/1,5A
Saída USB 2	5V/3A, 9V/2A, 12V/1,5A
Iniciar atual	500A (dura 1s)
Corrente de pico	1000A (dura 0,2s)
Proteção contra curto-circuito	Eficaz
Proteção contra descarga excessiva	≤13v±0,3v
Proteção contra superaquecimento	> 65°C±5°C
Proteção contra polaridade reversa	Eficaz
Proteção de carregamento reverso	≥(12,6v±0,3v)
Dimensões (C*L*A)	184*100*46mm

Conteúdo do pacote
1x12000mah salto de partida
1 x braçadeira de bateria inteligente
1 x cabo USB tipo C
1 x cabo micro USB
1 x Manual do Usuário
1 x bolsa de transporte

Produktübersicht (ABB. A)

NEIN.	FUNKTION	BETRIEB
1	An / aus Schalter (Multifunktional)	Drücken Sie die Taste, um Ihre Geräte aufzuladen. Drücken Sie die Taste, um die verbleibende Kapazität anzuzeigen. Drücken Sie lange auf die Taste, um die Taschenlampe ein-/auszuschalten.
2	Ladekontrollleuchten	Zeigt den Ladefortschritt an: 25 %, 50 %, 75 % und 100 %.
3	LED-Taschenlampe	Taschenlampenmodi: Dauerlicht, SOS, Blitz und Aus
4	USB-Ausgangsport 1 (QC 3.0)	Laden Sie Ihre Geräte (QC 3.0-kompatibel) schneller auf, mit einer Geschwindigkeitssteigerung von 75 %.
5	USB-Ausgangsport 2 (QC 3.0)	Laden Sie Ihre Geräte (QC 3.0-kompatibel) schneller auf, mit einer Geschwindigkeitssteigerung von 75 %.
6	USB-C-Eingang	Laden Sie die Starthilfe auf (über USB-A-auf-USB-C-Kabel).
7	Micro-USB-Eingangsanschluss	Laden Sie die Starthilfe über das Micro-USB-Kabel auf.
8	Starthilfehafen	Stecken Sie den Stecker in den Starthilfeanschluss.
9	Schwarze Klemme	Verbinden Sie die schwarze Klemme mit dem Minuspol der Autobatterie.
10	Rote Klammer	Verbinden Sie die rote Klemme mit dem Pluspol der Autobatterie.
11	Stecker	Stecken Sie den Stecker in den Starthilfeanschluss.
12	Batterieklemmen-Kontrollleuchten	Zeigen Sie den Status der intelligenten Batterieklemme an.
13	Schaltfläche „Start erzwingen“.	Sie müssen diese Taste drücken, wenn die Spannung der Autobatterie zu niedrig ist.

Erste Schritte
Laden des Produkts
1. Verbinden Sie die Starthilfe und die Stromquelle über das USB-C-Kabel oder Micro-USB-Kabel.
2. Drücken Sie kurz die EIN/AUS-Taste, um das Produkt einzuschalten. Während der Starthilfe aufgeladen wird, blinkt die Batteriestandsanzeige. Sobald es vollständig aufgeladen ist, leuchten alle 4 Batteriestandsanzeigen.
3. Ziehen Sie das Kabel ab, wenn kein Ladevorgang erforderlich ist.

Notiz:
- Stellen Sie bei der ersten Verwendung des Produkts sicher, dass die Starthilfe vollständig aufgeladen ist.
- Bitte verwenden Sie zum Aufladen des Produkts das mitgelieferte USB-C-Kabel oder Micro-USB-Kabel.
- Der Wandadapter ist nicht im Lieferumfang enthalten.

Powerbank
Verbinden Sie die Starthilfe und Ihre Smartphones oder andere elektronische Geräte per USB-Kabel.
Drücken Sie die EIN/AUS-Taste, um das Produkt einzuschalten.
Ziehen Sie das Kabel ab, wenn kein Ladevorgang erforderlich ist.

LED-Taschenlampe
Drücken Sie die EIN/AUS-Taste 3 Sekunden lang, um das Licht einzuschalten. Drücken Sie kurz die EIN/AUS-Taste, um zwischen den Modi „Leuchtend“, „SOS“, „Blitz“ und „Aus“ zu wechseln.

Starten Sie Ihr Auto
Notiz:
- Dieses Produkt ist nur für 12-V-Autos (bis zu 7,0 l Benzin- oder 5,0 l Dieselmotor) geeignet.
- Stellen Sie sicher, dass 3 bis 4 Kontrollleuchten leuchten (Batteriestand liegt über 50 %), bevor Sie damit Ihrem Auto Starthilfe geben.

Schritt 1 (ABB. B):
Stecken Sie den Stecker der smarten Batterieklemme vollständig in die Starthilfe. Wenn die grünen und roten Leuchtanzeigen an der Batterieklemme abwechselnd blinken, können Sie sicher mit dem nächsten Schritt fortfahren.

Schritt 2 (ABB. C):
Verbinden Sie die rote Klemme mit dem Pluspol (+) der Autobatterie und die schwarze Klemme mit dem Minuspol (-) der Autobatterie. Wenn die grünen und roten Leuchtanzeigen an der Batterieklemme abwechselnd blinken, können Sie sicher mit dem nächsten Schritt fortfahren.
Wenn jedoch die rote Kontrollleuchte leuchtet:
Die Batterieklemme kann verkehrt herum angeschlossen werden. In diesem Fall müssen Sie die Batterieklemme vom Fahrzeug und der Starthilfe trennen.
Stellen Sie die Klemmen so ein, dass sie maximalen Kontakt mit den Batteriepolen haben.

Schritt 3-a (ABB. D):
Starten Sie Ihr Auto.
- Wenn Sie Ihr Auto nicht starten konnten, müssen Sie die Batterieklemme vom Fahrzeug und der Starthilfe abklemmen. Warten Sie mindestens 30 Sekunden und versuchen Sie es dann erneut.

▪ Wenn Sie Ihr Auto nach 3 Versuchen nicht starten konnten, können Sie die Funktion zum erzwungenen Starten verwenden. Siehe Schritt 3-b.

Schritt 3-b (optional) (ABB. E):
Force-Start-Funktion. Bitte stellen Sie zunächst sicher, dass die Klemmen mit der richtigen Polarität an den Batteriepol angeschlossen werden. Halten Sie dann die Force-Start-Taste 3 Sekunden lang gedrückt, um Ihr Auto zu starten. Wenn die Kontrollleuchte der Smart-Klemme durchgehend grün leuchtet, müssen Sie das Fahrzeug innerhalb von 30 Sekunden starten.

Schritt 4 (ABB. F):
Sobald Ihr Auto gestartet ist, entfernen Sie innerhalb von 30 Sekunden die Batterieklemme von der Autobatterie und der Starthilfe.

Wenn eine der folgenden Situationen auftritt, schaltet die intelligente Klemme den Schutz ein.

LED-ANZEIGE	SITUATIONEN
Das rote/grüne Licht blinkt	Bereit zu arbeiten
Das rote Licht ist immer an	Batterieklemme ist falsch angeschlossen. -Überprüfen Sie, ob die Klemme falsch angeschlossen ist. Die Klemme ist kurzgeschlossen. -Überprüfen Sie, ob zwei Klemmen miteinander verbunden sind oder ob beide Klemmen mit demselben Metallstück verbunden sind.
Das rote Licht ist immer an	Verpolungsschutz, die Spannung der Autobatterie ist höher als 12,6 V. -Keine Starthilfe erforderlich, die Autobatterie reicht aus, um Ihr Auto zu starten.
Das rote Licht blinkt schnell	Die Temperatur der Klemme übersteigt 65 (+/-5) Grad. -Entfernen Sie die Klemme, bis das rote/grüne Licht blinkt
Das grüne Licht blinkt langsam	Die Spannung der Starthilfe ist zu niedrig. - Versuchen Sie, die Starthilfe rechtzeitig auszutauschen oder aufzuladen.

Vorsichtsmaßnahmen
1. Verwenden Sie die Original-Smart-Batterieklemme, um das Auto zu starten.
2. Verwenden Sie dieses Gerät nicht, wenn eine Kabelklemme oder ein Kabel beschädigt ist.
3. Verbinden Sie nicht zwei Klemmen miteinander, wenn das Produkt eingeschaltet ist. Verbinden Sie nicht beide Kabelklemmen mit demselben Metallstück. Andernfalls wird die Starthilfe beschädigt.

Pflege und Wartung
1. Verwenden Sie das Produkt nicht zum Starten einer prall gefüllten Autobatterie.
2. Lagern Sie das Produkt an einem schattigen, gut belüfteten Ort.
3. Bitte gehen Sie vorsichtig mit dem Produkt um und missbrauchen Sie es nicht. Vermeiden Sie es, das Produkt wiederholt und heftig fallen zu lassen oder darauf zu schlagen.
4. Zerlegen oder modifizieren Sie das Produkt nicht.
5. Verwenden Sie zum Reinigen des Produkts KEINE Reinigungsmittel.
6. Stellen Sie die Produkte NICHT für längere Zeit in eine Umgebung mit hohen Temperaturen. Die Betriebstemperatur dieses Produkts beträgt -20–60 °C. Die Lagertemperatur des Produkts sollte 50°C nicht überschreiten.
7. Überprüfen Sie den Akkustand des Produkts mindestens alle drei Monate und laden Sie das Produkt rechtzeitig auf.
8. Halten Sie das Produkt von Kindern und Haustieren fern.

Spezifikationen

Modell	MISTER CHARGE 1000
Kapazität	12000 mAh
Micro-USB-Eingang	5V/2A
Typ-C-Eingang	5V/2A
USB-Ausgang 1	5V/3A, 9V/2A, 12V/1,5A
USB-Ausgang 2	5V/3A, 9V/2A, 12V/1,5A
Startstrom	500A (hält 1 Sekunde lang)
Spitzenstrom	1000 A (dauert 0,2 s)
Kurzschlussschutz	Wirksam
Überentladungsschutz	≤13 V ± 0,3 V
Übertemperaturschutz	> 65°C±5°C
Verpolungsschutz	Wirksam
Verpolungsschutz	≥(12,6 V ± 0,3 V)
Abmessungen (L*B*H)	184*100*46mm

Packungsinhalt
1 x 12000 mAh Starthilfe
1 x intelligente Batterieklemme
1 x USB-Typ-C-Kabel
1 x Micro-USB-Kabel
1 x Benutzerhandbuch
1 x Tragetasche

Productoverzicht (FIG. A)

NEE.	FUNCTIE	OPERATIE
1	Aan / uit knop (Multifunctioneel)	Druk op de knop om uw apparaten op te laden. Druk op de knop om de resterende capaciteit te zien. Druk lang op de knop om de zaklamp aan/uit te zetten.
2	Oplaadindicatielampjes	Toont de voortgang van het opladen: 25%, 50%, 75% en 100%.
3	LED zaklamp	Zaklampmodi: Continu, SOS, Flitser en Uit
4	USB-uitgangspoort 1 (QC 3.0)	Laad uw apparaten (compatibel met QC 3.0) sneller op, met een snelheidsverhoging van 75%.
5	USB-uitgangspoort 2 (QC 3.0)	Laad uw apparaten (compatibel met QC 3.0) sneller op, met een snelheidsverhoging van 75%.
6	USB C-ingang	Laad de jumpstarter op (via USB-A naar USB-C-kabel).
7	Micro-USB-ingang	Laad de jumpstarter op via de micro-USB-kabel.
8	Startpoort springen	Steek de stekker in de starthulppoort.
9	Zwarte klem	Sluit de zwarte klem aan op de negatieve pool van de accu van de auto.
10	Rode klem	Sluit de rode klem aan op de positieve pool van de accu van de auto.
11	Plug	Steek de stekker in de starthulppoort.
12	Indicatielampjes accuklem	Toon de status van de slimme accuklem.
13	Forceer startknop	U moet op deze knop drukken als de accuspanning van de auto te laag is.

Aan de slag
Het product opladen
1. Sluit de jumpstarter en de stroombron aan via de USB C-kabel of micro-USB-kabel.
2. Druk kort op de AAN/UIT-knop om het product in te schakelen. Tijdens het opladen van de jumpstarter knippert het indicatielampje voor het batterijniveau. Zodra de accu volledig is opgeladen, branden alle vier de indicatielampjes voor het batterijniveau.
3. Koppel de kabel los als opladen niet nodig is.

Opmerking:
▪ Wanneer u het product voor de eerste keer gebruikt, zorg er dan voor dat de jumpstarter volledig is opgeladen.
▪ Gebruik de meegeleverde USB C-kabel of micro-USB-kabel om het product op te laden.
▪ Muuradapter is niet inbegrepen in het pakket.

Powerbank
Verbind de jumpstarter en uw smartphones of andere elektronische apparaten via een USB-kabel.
Druk op de AAN/UIT-knop om het product in te schakelen.
Koppel de kabel los als er geen opladen nodig is.

LED zaklamp
Druk lang op de AAN/UIT-knop gedurende 3 seconden om het licht in te schakelen. Druk kort op de AAN/UIT-knop om tussen de modi Solid, SOS, Flash en Off te wisselen.

Start uw auto snel
Opmerking:
▪ Dit product is uitsluitend bedoeld voor 12V-auto's (tot 7,0 liter benzine- of 5,0 liter dieselmotor).
▪ Controleer of er 3 tot 4 indicatielampjes branden (batterijniveau is hoger dan 50%) voordat u deze gebruikt om uw auto te starten.

Stap 1 (AFB. B):
Steek de stekker van de slimme accuklem volledig in de jumpstarter. Als de groene en rode lampjes op de accuklem afwisselend knipperen, kunt u veilig doorgaan naar de volgende stap.

Stap 2 (FIG. C):
Sluit de rode klem aan op de positieve pool (+) van de auto-accu en sluit de zwarte klem aan op de negatieve pool (-) van de auto-accu. Als de groene en rode lampjes op de accuklem afwisselend knipperen, kunt u veilig doorgaan naar de volgende stap.
Als het rode indicatielampje echter brandt:
De accuklem kan omgekeerd worden aangesloten. Als dit het geval is, moet u de accuklem loskoppelen van het voertuig en de jumpstarter.
Pas de klemmen aan voor maximaal contact met de accupolen.

Stap 3-a (FIG. D):
Start uw auto.
▪ Als het niet lukt om uw auto te starten, moet u de accuklem van het voertuig en de jumpstarter loskoppelen. Wacht minimaal 30 seconden en probeer het vervolgens opnieuw.
▪ Als het na 3 pogingen niet lukt om uw auto te starten, kunt u de geforceerde startfunctie gebruiken. Zie stap 3-b.

Stap 3-b (optioneel) (FIG. E):
Forceer startfunctie. Zorg er eerst voor dat de klemmen zijn aangesloten op de accupool met de juiste polariteit. Houd vervolgens de geforceerde startknop 3 seconden ingedrukt om uw auto te starten. Wanneer het indicatielampje van de slimme klem

groen brandt, moet u het voertuig binnen 30 seconden starten.

Stap 4 (AFB. F):
Zodra uw auto gestart is, verwijdert u binnen 30 seconden de accuklem van de auto-accu en de starthulp.

In een van de volgende situaties schakelt de slimme klem de bescherming in.

LED-INDICATOR	SITUATIES
Het rood/groene lampje gaat knipperen	Klaar om te werken
Het rode lampje brandt altijd	Accuklem is omgekeerd aangesloten. -Controleer of de klem omgekeerd is aangesloten. De klem is kortgesloten. -Controleer of twee klemmen op elkaar aansluiten of beide klemmen op hetzelfde stuk metaal aansluiten.
Het rode lampje brandt altijd	Beveiliging tegen omgekeerd opladen, de spanning van de auto-accu is hoger dan 12,6 V. -Geen jumpstarter nodig, de accu van de auto is voldoende om uw auto te starten.
Het rode lampje knippert snel	De temperatuur van de klem overschrijdt 65(+/-5) graden. -Verwijder de klem totdat het rood/groene lampje knippert
Het groene lampje knippert langzaam	De spanning van de jumpstarter is te laag. -Probeer de jumpstarter op tijd te vervangen of op te laden.

Waarschuwingen
1. Gebruik de originele slimme accuklem om de auto te starten.
2. Gebruik dit apparaat niet als een kabelklem of snoer beschadigd is.
3. Sluit geen twee klemmen op elkaar aan als het product is ingeschakeld. Sluit niet beide kabelklemmen aan op hetzelfde stuk metaal. Anders raakt de jumpstarter beschadigd.

Verzorging en onderhoud
1. Gebruik het product niet om een uitpuilende autoaccu te starten.
2. Bewaar het product in een schaduwrijke, goed geventileerde ruimte.
3. Ga zorgvuldig met het product om en maak er geen misbruik van. Vermijd het product zwaar en herhaaldelijk te laten vallen of erop te slaan.
4. Demonteer of wijzig het product niet.
5. Gebruik GEEN schoonmaakmiddelen om het product schoon te maken.
6. Plaats de producten NIET langdurig in een omgeving met hoge temperaturen. De bedrijfstemperatuur van dit product bedraagt -20-60°C. De opslagtemperatuur van het product mag niet hoger zijn dan 50°C.
7. Controleer minimaal één keer per drie maanden het batterijniveau van het product en laad het product tijdig op.
8. Houd het product uit de buurt van kinderen en huisdieren.

Specificaties

Model	MISTER CHARGE 1000
Capaciteit	12000 mAh
Micro-USB-ingang	5V/2A
Type C-ingang	5V/2A
USB-uitgang 1	5V/3A, 9V/2A, 12V/1,5A
USB-uitgang 2	5V/3A, 9V/2A, 12V/1,5A
Begin actueel	500A (duurt 1s)
Piekstroom	1000A (duurt 0,2s)
Kortsluitingsbeveiliging	Effectief
Bescherming tegen overontlading	≤13v±0,3v
Bescherming tegen oververhitting	> 65°C±5°C
Beveiliging tegen omgekeerde polariteit	Effectief
Bescherming tegen omgekeerd opladen	≥(12,6v±0,3v)
Afmetingen (L*B*H)	184*100*46mm

Verpakkingsinhoud
1x 12000 mAh Jumpstarter
1 x slimme batterijklem
1 x USB Type C-kabel
1 x micro-USB-kabel
1 x gebruikershandleiding
1 x draagtas

Produktoversikt (FIG. A)

NEI.	FUNKSJON	OPERASJON
1	PÅ/AV-knapp (Multifunksjonell)	Trykk på knappen for å lade enhetene dine. Trykk på knappen for å se gjenværende kapasitet. Trykk lenge på knappen for å slå på/av lommelykten.
2	Ladeindikator lyser	Viser ladefremdriften: 25 %, 50 %, 75 % og 100 %.
3	LED lommelykt	Lommelyktmoduser: Solid, SOS, Flash og Off
4	USB-utgangsport 1 (QC 3.0)	Lad enhetene dine (QC 3.0-kompatible) raskere, med 75 % økning i hastighet.
5	USB-utgangsport 2 (QC 3.0)	Lad enhetene dine (QC 3.0-kompatible) raskere, med 75 % økning i hastighet.
6	USB C-inngang	Lad jumpstarteren (via USB-A til USB-C-kabel).
7	Mikro USB-inngangsport	Lad jumpstarteren via Micro USB-kabelen.
8	Hopp startport	Sett pluggen inn i startporten.
9	Svart klemme	Koble den svarte klemmen til minuspolen på bilbatteriet.
10	Rød klemme	Koble den røde klemmen til den positive polen på bilbatteriet.
11	Støpsel	Sett pluggen inn i startporten.
12	Indikatorlamper for batterik-lemme	Vis statusen til den smarte batteriklemmen.
1. 3	Tving startknapp	Du må trykke på denne knappen hvis bilbatterispenningen er for lav.

Starter
Lader produktet
1. Koble jumpstarteren og strømkilden via USB C-kabelen eller Micro USB-kabelen.
2. Trykk kort på PÅ/AV-knappen for å slå på produktet. Mens du lader startmotoren, vil indikatorlampen for batterinivå blinke. Når den er fulladet, vil alle 4 batterinivåindikatorlampene lyse.
3. Koble fra kabelen når det ikke er nødvendig å lade.

Merk:
▪ Når du bruker produktet for første gang, sørg for at startmotoren er fulladet.
▪ Bruk den medfølgende USB C-kabelen eller mikro-USB-kabelen for å lade produktet.
▪ Veggadapter er ikke inkludert i pakken.

Kraftbank
Koble jumpstarteren og smarttelefoner eller andre elektroniske enheter via USB-kabel.
Trykk på PÅ/AV-knappen for å slå på produktet.
Koble fra kabelen når det ikke er nødvendig å lade.

LED lommelykt
Trykk lenge på PÅ/AV-knappen i 3 sekunder for å slå på lyset. Trykk kort på ON/OFF-knappen for å bytte modus mellom Solid, SOS, Flash og Off.

Hoppstart bilen din
Merk:
▪ Dette produktet er kun for 12V biler (opptil 7,0L bensin eller 5,0L dieselmotor).
▪ Kontroller at 3 til 4 indikatorlamper lyser (batterinivået er over 50 %) før du bruker det til å starte bilen.

Trinn 1 (FIG. B):
Sett pluggen til den smarte batteriklemmen helt inn i startmotoren. Hvis de grønne og røde lysindikatorene på batteriklemmen blinker vekselvis, er du trygg på å gå videre til neste trinn.

Trinn 2 (FIG. C):
Koble den røde klemmen til den positive polen (+) på bilbatteriet og koble den svarte klemmen til den negative polen (-) på bil-batteriet. Hvis de grønne og røde lysindikatorene på batteriklemmen blinker vekselvis, er du trygg på å gå videre til neste trinn. Men hvis den røde indikatorlampen lyser:
Batteriklemmen kan kobles omvendt. I så fall må du koble fra batteriklemmen fra kjøretøyet og startmotoren.
Juster klemmene for maksimal kontakt med batteripolene.

Trinn 3-a (FIG. D):
Start bilen din.
▪ Hvis du ikke klarte å starte bilen, må du koble fra batteriklemmen fra kjøretøyet og startmotoren. Vent i minst 30 sekunder, og prøv på nytt.
▪ Hvis du ikke klarte å starte bilen etter 3 forsøk, kan du bruke tvangsstartfunksjonen. Se trinn 3-b.

Trinn 3-b (valgfritt) (FIG. E):
Tvangsstartfunksjon. Først må du kontrollere at klemmene er koblet til batteripolen med riktig polaritet. Hold deretter tvangsstartknappen inne i 3 sekunder for å starte bilen. Når indikatorlyset på smartklemmen lyser grønt, må du starte kjøretøyet innen 30 sekunder.

Trinn 4 (FIG. F):
Når bilen din er startet, fjern batteriklemmen fra bilbatteriet og startmotoren innen 30 sekunder.

I noen av følgende situasjoner, slår den smarte klemmen på beskyttelsen.

LED-INDIKATOR	SITUASJONER
Det røde/grønne lyset vil blinke	Klar til å arbeide
Det røde lyset lyser alltid	Batteriklemmen er omvendt tilkoblet. -Sjekk om klemmen er omvendt tilkoblet. Klemmen er kortsluttet. -Sjekk om to klemmer kobler sammen eller kobler begge klemmene til samme metallstykke.
Det røde lyset lyser alltid	Omvendt ladebeskyttelse, spenningen til bilbatteriet er høyere enn 12,6V. -Ingen startstarter nødvendig, bilbatteriet er nok til å starte bilen din.
Det røde lyset blinker raskt	Temperaturen på klemmen overstiger 65(+/-5) grader. -Fjern klemmen til det røde/grønne lyset blinker
Det grønne lyset blinker sakte	Spenningen til startmotoren er for lav. -Prøv å bytte ut startmotoren eller lad den i tide.

Advarsler
1. Bruk den originale smarte batteriklemmen for å starte bilen.
2. Ikke bruk denne enheten hvis en kabelklemme eller ledning er skadet.
3. Ikke koble to klemmer sammen når produktet er slått på. Ikke koble begge kabelklemmene til samme metallstykke. Ellers vil startmotoren bli skadet.

Stell og vedlikehold
1. Ikke bruk produktet til å starte et bulende bilbatteri.
2. Oppbevar produktet i et skyggefullt, godt ventilert område.
3. Håndter produktet med forsiktighet og ikke misbruk det. Unngå å miste eller slå produktet hardt og gjentatte ganger.
4. Ikke demonter eller modifiser produktet.
5. IKKE bruk vaskemidler til å rengjøre produktet.
6. IKKE plasser produktene lenge i et miljø med høy temperatur. Driftstemperaturen til dette produktet er -20-60°C. Oppbevaringstemperaturen til produktet bør ikke overstige 50°C.
7. Kontroller batterinivået til produktet minst en gang hver tredje måned og lad produktet i tide.
8. Hold produktet unna barn og kjæledyr.

Spesifikasjoner

Modell	MISTER CHARGE 1000
Kapasitet	12000mAh
Micro USB-inngang	5V/2A
Type C-inngang	5V/2A
USB-utgang 1	5V/3A, 9V/2A, 12V/1,5A
USB-utgang 2	5V/3A, 9V/2A, 12V/1,5A
Start gjeldende	500A (varer i 1 s)
Toppstrøm	1000A (varer i 0,2 s)
Kortslutningsbeskyttelse	Effektiv
Overutladningsbeskyttelse	≤13v±0,3v
Overtemperaturbeskyttelse	> 65°C±5°C
Beskyttelse mot omvendt polaritet	Effektiv
Beskyttelse mot omvendt lading	≥(12,6v±0,3v)
Dimensjoner (L*B*H)	184*100*46 mm

Pakkeinnhold
1 x 12000mAh Jump Starter
1 x Smart batteriklemme
1 x USB Type C-kabel
1 x Micro USB-kabel
1 x brukerhåndbok
1 x bæreveske

Produktöversikt (FIG. A)

NEJ.	FUNGERA	DRIFT
1	ON/OFF-knapp (Multifunktionell)	Tryck på knappen för att ladda dina enheter. Tryck på knappen för att se den återstående kapaciteten. Tryck länge på knappen för att sätta på/stänga av ficklampan.
2	Laddningsindikatorn lyser	Visar laddningsförloppet: 25 %, 50 %, 75 % och 100 %.
3	LED ficklampa	Fickljuslägen: Solid, SOS, Flash och Off
4	USB-utgångsport 1 (QC 3.0)	Ladda dina enheter (QC 3.0-kompatibla) snabbare, med 75 % ökning i hastighet.
5	USB-utgångsport 2 (QC 3.0)	Ladda dina enheter (QC 3.0-kompatibla) snabbare, med 75 % ökning i hastighet.
6	USB C-ingång	Ladda starthjälpen (via USB-A till USB-C-kabel).
7	Micro USB-ingång	Ladda starthjälpen via Micro USB-kabeln.
8	Jump Start Port	Sätt i kontakten i startporten.
9	Svart klämma	Anslut den svarta klämman till bilbatteriets minuspol.
10	Röd klämma	Anslut den röda klämman till den positiva polen på bilbatteriet.
11	Plugg	Sätt i kontakten i startporten.
12	Indikatorlampor för batteriklämma	Visa status för den smarta batteriklämman.
13	Tvångsstartknapp	Du måste trycka på den här knappen om bilbatteriets spänning är för låg.

Komma igång
Laddar produkten
1. Anslut starthjälpen och strömkällan via USB C-kabeln eller Micro USB-kabeln.
2. Tryck kort på ON/OFF-knappen för att slå på produkten. Under laddning av starthjälpen blinkar batterinivåindikatorn. När den är fulladdad kommer alla fyra batterinivåindikatorerna att lysa.
3. Koppla ur kabeln när ingen laddning krävs.

Notera:
▪ När du använder produkten för första gången, se till att startmotorn är fulladdad.
▪ Använd den medföljande USB C-kabeln eller Micro USB-kabeln för att ladda produkten.
▪ Väggadapter ingår inte i förpackningen.

Powerbank
Anslut starthjälpen och dina smarta telefoner eller andra elektroniska enheter via USB-kabel.
Tryck på ON/OFF-knappen för att slå på produkten.
Koppla ur kabeln när ingen laddning krävs.

LED ficklampa
Tryck länge på ON/OFF-knappen i 3 sekunder för att tända lampan. Tryck kort på ON/OFF-knappen för att växla läge mellan Solid, SOS, Flash och Off.

Sätt igång din bil
Notera:
▪ Denna produkt är endast för 12V bilar (upp till 7,0L bensin eller 5,0L dieselmotor).
▪ Kontrollera att 3 till 4 indikatorlampor är tända (batterinivån är över 50 %) innan du använder den för att snabbstarta din bil.

Steg 1 (FIG. B):
Sätt i kontakten på den smarta batteriklämman helt i startmotorn. Om de gröna och röda lamporna på batteriklämman blinkar växelvis kan du gå vidare till nästa steg.

Steg 2 (FIG. C):
Anslut den röda klämman till pluspolen (+) på bilbatteriet och anslut den svarta klämman till minuspolen (-) på bilbatteriet. Om de gröna och röda lamporna på batteriklämman blinkar växelvis kan du gå vidare till nästa steg.
Men om den röda indikatorlampan lyser:
Batteriklämman kan kopplas omvänt. Om så är fallet måste du koppla bort batteriklämman från fordonet och startmotorn.
Justera klämmorna för maximal kontakt med batteripolerna.

Steg 3-a (FIG. D):
Starta din bil.
▪ Om du inte kunde starta din bil måste du koppla bort batteriklämman från fordonet och starthjälpen. Vänta i minst 30 sekunder och försök sedan igen.
▪ Om du misslyckades med att starta din bil efter 3 försök kan du använda tvångsstartfunktionen. Se steg 3-b.

Steg 3-b (valfritt) (FIG. E):
Tvångsstartfunktion. Se först till att klämmorna är anslutna till batteripolen med korrekt polaritet. Håll sedan in tvångsstartknappen i 3 sekunder för att starta din bil. När indikatorlampan på den smarta klämman lyser grönt måste du starta fordonet inom 30 sekunder.

Steg 4 (FIG. F):
När din bil har startat, ta bort batteriklämman från bilbatteriet och starthjälpen inom 30 sekunder.

I någon av följande situationer sätter den smarta klämman på skyddet.

LED-INDIKATOR	SITUATIONER
Den röda/gröna lampan blinkar	Redo att jobba
Den röda lampan lyser alltid	Batteriklämman är omvänd ansluten. -Kontrollera om klämman är omvänd ansluten. Klämman är kortsluten. -Kontrollera om två klämmor tillsammans ansluter eller ansluter båda klämmorna till samma metallstycke.
Den röda lampan lyser alltid	Omvänd laddningsskydd, spänningen på bilbatteriet är högre än 12,6V. -Ingen starthjälp behövs, bilbatteriet räcker för att starta din bil.
Den röda lampan blinkar snabbt	Temperaturen på klämman överstiger 65(+/-5) grader. -Ta bort klämman tills den röda/gröna lampan blinkar
Den gröna lampan blinkar långsamt	Spänningen på startmotorn är för låg. -Försök att byta starthjälp eller ladda den i tid.

Varningar
1. Använd den ursprungliga smarta batteriklämman för att starta bilen.
2. Använd inte denna enhet om någon kabelklämma eller sladd är skadad.
3. Koppla inte ihop två klämmor när produkten är påslagen. Anslut inte båda kabelklämmorna till samma metallstycke. Annars kommer starthjälpen att skadas.

Vård och underhåll
1. Använd inte produkten för att starta ett utbuktande bilbatteri.
2. Förvara produkten i ett skuggigt, välventilerat utrymme.
3. Hantera produkten varsamt och missbruk den inte. Undvik att tappa eller slå produkten hårt och upprepade gånger.
4. Ta inte isär eller modifiera produkten.
5. Använd INTE rengöringsmedel för att rengöra produkten.
6. Placera INTE produkterna i en miljö med hög temperatur under lång tid. Driftstemperaturen för denna produkt är -20-60°C. Förvaringstemperaturen för produkten bör inte överstiga 50°C.
7. Kontrollera produktens batterinivå minst en gång var tredje månad och ladda produkten i tid.
8. Håll produkten borta från barn och husdjur.

Specifikationer

Modell	MISTER CHARGE 1000
Kapacitet	12 000 mAh
Micro USB-ingång	5V/2A
Typ C-ingång	5V/2A
USB-utgång 1	5V/3A, 9V/2A, 12V/1,5A
USB-utgång 2	5V/3A, 9V/2A, 12V/1,5A
Startström	500A (varar i 1 s)
Toppström	1000A (varar i 0,2 s)
Kortslutningsskydd	Effektiv
Överurladdningsskydd	≤13v±0,3v
Övertemperaturskydd	> 65°C±5°C
Omvänd polaritetsskydd	Effektiv
Omvänd laddningsskydd	≥(12,6v±0,3v)
Mått (L*B*H)	184*100*46mm

Paket innehåll
1 x 12000mAh Jump Starter
1 x Smart batteriklämma
1 x USB typ C-kabel
1 x Micro USB-kabel
1 x Användarmanual
1 x bärväska

Produktoversigt (FIG. A)

INGEN.	FUNGERE	OPERATION
1	ON/OFF knap (Multifunktionel)	Tryk på knappen for at oplade dine enheder. Tryk på knappen for at se den resterende kapacitet. Tryk længe på knappen for at tænde/slukke lommelygten.
2	Opladningsindikator lyser	Viser opladningsforløbet: 25 %, 50 %, 75 % og 100 %.
3	LED lommelygte	Lommelygtetilstande: Solid, SOS, Flash og Off
4	USB-udgangsport 1 (QC 3.0)	Oplad dine enheder (QC 3.0-kompatibel) hurtigere, med 75 % stigning i hastigheden.
5	USB-udgangsport 2 (QC 3.0)	Oplad dine enheder (QC 3.0-kompatibel) hurtigere, med 75 % stigning i hastigheden.
6	USB C-indgang	Oplad jumpstarteren (via USB-A til USB-C-kabel).
7	Micro USB-indgangsport	Oplad jumpstarteren via Micro USB-kablet.
8	Jump Start Port	Sæt stikket i startporten.
9	Sort klemme	Tilslut den sorte klemme til bilbatteriets negative terminal.
10	Rød klemme	Tilslut den røde klemme til den positive pol på bilbatteriet.
11	Prop	Sæt stikket i startporten.
12	Batteriklemmeindikatorlys	Vis status for den smarte batteriklemme.
13	Tving startknap	Du skal trykke på denne knap, hvis bilens batterispænding er for lav.

Kom godt i gang
Opladning af produktet
1. Forbind jumpstarteren og strømkilden via USB C-kablet eller Micro USB-kablet.
2. Tryk kort på ON/OFF-knappen for at tænde for produktet. Mens startstarteren oplades, blinker batteriniveauindikatoren. Når den er fuldt opladet, vil alle 4 batteriniveauindikatorlamper være tændt.
3. Tag kablet ud, når der ikke er behov for opladning.

Bemærk:
▪ Når du bruger produktet for første gang, skal du sørge for, at jumpstarteren er fuldt opladet.
▪ Brug venligst det medfølgende USB C-kabel eller Micro USB-kabel til at oplade produktet.
▪ Vægadapter er ikke inkluderet i pakken.

Batteri
Tilslut jumpstarteren og dine smartphones eller andre elektroniske enheder via USB-kabel.
Tryk på ON/OFF-knappen for at tænde for produktet.
Tag kablet ud, når der ikke er behov for opladning.

LED lommelygte
Tryk længe på ON/OFF-knappen i 3 sekunder for at tænde lyset. Tryk kort på ON/OFF-knappen for at skifte tilstand mellem Solid, SOS, Flash og Off.

Hop start din bil
Bemærk:
▪ Dette produkt er kun til 12V biler (op til 7,0L benzin eller 5,0L dieselmotor).
▪ Kontroller, at 3 til 4 indikatorlamper er tændt (batteriniveauet er over 50%), før du bruger det til at starte din bil.

Trin 1 (FIG. B):
Sæt stikket på den smarte batteriklemme helt ind i jumpstarteren. Hvis de grønne og røde lysindikatorer på batteriklemmen blinker skiftevis, er du sikker på at gå videre til næste trin.

Trin 2 (FIG. C):
Tilslut den røde klemme til den positive pol (+) på bilbatteriet, og tilslut den sorte klemme til den negative pol (-) på bilbatteriet.
Hvis de grønne og røde lysindikatorer på batteriklemmen blinker skiftevis, er du sikker på at gå videre til næste trin.
Men hvis den røde indikator lyser:
Batteriklemmen kan tilsluttes omvendt. Hvis det er tilfældet, skal du afbryde batteriklemmen fra køretøjet og jumpstarteren.
Juster klemmerne for maksimal kontakt med batteripolerne.

Trin 3-a (FIG. D):
Start din bil.
▪ Hvis du ikke kunne starte din bil, skal du afbryde batteriklemmen fra køretøjet og jumpstarteren. Vent i mindst 30 sekunder, og prøv derefter igen.
▪ Hvis du ikke kunne starte din bil efter 3 forsøg, kan du bruge tvangsstartfunktionen. Se trin 3-b.

Trin 3-b (valgfrit) (FIG. E):
Tvungen startfunktion. Sørg først for, at klemmerne er forbundet til batteripolen med korrekt polaritet. Hold derefter kraftstart-knappen nede i 3 sekunder for at starte din bil. Når indikatorlyset på den smarte klemme lyser konstant grønt, skal du starte køretøjet inden for 30 sekunder.

Trin 4 (FIG. F):
Når din bil er startet, skal du fjerne batteriklemmen fra bilbatteriet og jumpstarteren inden for 30 sekunder.

I en af følgende situationer aktiverer den smarte klemme beskyttelsen.

LED-INDIKATOR	SITUATIONER
Det røde/grønne lys vil blinke	Klar til at arbejde
Det røde lys er altid tændt	Batteriklemmen er omvendt forbundet. -Kontroller, om klemmen er omvendt forbundet. Klemmen er kortsluttet. -Kontroller, om to klemmer sammen forbinder eller forbinder begge klemmer til det samme stykke metal.
Det røde lys er altid tændt	Omvendt opladningsbeskyttelse, spændingen på bilbatteriet er højere end 12,6V. -Ingen jumpstarter nødvendig, bilbatteriet er nok til at starte din bil.
Det røde lys blinker hurtigt	Temperaturen på klemmen overstiger 65(+/-5) grader. - Fjern klemmen, indtil det røde/grønne lys blinker
Det grønne lys blinker langsomt	Spændingen på jumpstarteren er for lav. -Prøv at udskifte jumpstarteren eller oplad den i tide.

Forsigtig
1. Brug den originale smarte batteriklemme til at starte bilen.
2. Brug ikke denne enhed, hvis en kabelklemme eller ledning er beskadiget.
3. Forbind ikke to klemmer sammen, når produktet er tændt. Forbind ikke begge kabelklemmer til det samme stykke metal. Ellers vil startstarteren blive beskadiget.

Pleje og vedligeholdelse
1. Brug ikke produktet til at starte et svulmende bilbatteri.
2. Opbevar produktet i et skyggefuldt, godt ventileret område.
3. Håndter produktet med omhu og misbrug det ikke. Undgå at tabe eller slå produktet kraftigt og gentagne gange.
4. Produktet må ikke skilles ad eller modificeres.
5. Brug IKKE rengøringsmidler til at rengøre produktet.
6. Anbring IKKE produkterne i et miljø med høje temperaturer i længere tid. Driftstemperaturen for dette produkt er -20-60°C. Produktets opbevaringstemperatur bør ikke overstige 50°C.
7. Kontroller produktets batteriniveau mindst en gang hver tredje måned, og oplad produktet i tide.
8. Hold produktet væk fra børn og kæledyr.

Specifikationer

Model	MISTER CHARGE 1000
Kapacitet	12000mAh
Micro USB-indgang	5V/2A
Type C-indgang	5V/2A
USB-udgang 1	5V/3A, 9V/2A, 12V/1,5A
USB-udgang 2	5V/3A, 9V/2A, 12V/1,5A
Start aktuel	500A (sidst i 1 sek.)
Spidsstrøm	1000A (sidst i 0,2 s)
Kortslutningsbeskyttelse	Effektiv
Overafladningsbeskyttelse	≤13v±0,3v
Overtemperaturbeskyttelse	> 65°C±5°C
Beskyttelse mod omvendt polaritet	Effektiv
Omvendt opladningsbeskyttelse	≥(12,6v±0,3v)
Dimensioner (L*B*H)	184*100*46 mm

Pakkens indhold
1 x 12000mAh Jump Starter
1 x Smart batteriklemme
1 x USB Type C-kabel
1 x Micro USB-kabel
1 x brugermanual
1 x bæretaske

Tuotteen yleiskatsaus (KUVA A)

EI.	TOIMINTO	OPERAATIO
1	ON/OFF-painike (Monitoiminen)	Lataa laitteet painamalla painiketta. Paina painiketta nähdäksesi jäljellä olevan kapasiteetin. Paina painiketta pitkään kytkeäksesi taskulampun päälle/pois.
2	Latauksen merkkivalot	Näyttää latauksen edistymisen: 25%, 50%, 75% ja 100%.
3	LED taskulamppu	Taskulampputilat: kiinteä, SOS, salama ja pois päältä
4	USB-lähtöportti 1 (QC 3.0)	Lataa laitteesi (QC 3.0 -yhteensopiva) nopeammin, 75 % suuremmalla nopeudella.
5	USB-lähtöportti 2 (QC 3.0)	Lataa laitteesi (QC 3.0 -yhteensopiva) nopeammin, 75 % suuremmalla nopeudella.
6	USB C -sisääntulo	Lataa käynnistin (USB-A–USB-C-kaapelin kautta).
7	Micro USB -tuloportti	Lataa käynnistin Micro USB -kaapelilla.
8	Jump Starting Port	Työnnä pistoke hyppykäynnistysporttiin.
9	Musta kiinnike	Liitä musta puristin auton akun negatiiviseen napaan.
10	Punainen puristin	Liitä punainen puristin auton akun positiiviseen napaan.
11	Pistoke	Työnnä pistoke hyppykäynnistysporttiin.
12	Akun kiinnikkeen merkkivalot	Näytä älykkään akkupuristimen tila.
13	Pakota käynnistyspainike	Sinun on painettava tätä painiketta, jos auton akun jännite on liian alhainen.

Päästä alkuun
Tuotteen lataaminen
1. Liitä apukäynnistin ja virtalähde USB C -kaapelilla tai Micro USB -kaapelilla.
2. Käynnistä tuote painamalla lyhyesti ON/OFF-painiketta. Kun apukäynnistintä ladataan, akun tason merkkivalo vilkkuu. Kun se on ladattu täyteen, kaikki 4 akun varaustason merkkivaloa palavat.
3. Irrota kaapeli, kun latausta ei tarvita.

Huomautus:
▪ Kun käytät tuotetta ensimmäistä kertaa, varmista, että käynnistin on ladattu täyteen.
▪ Käytä mukana toimitettua USB C -kaapelia tai Micro USB -kaapelia tuotteen lataamiseen.
▪ Seinäadapteri ei sisälly pakkaukseen.

Virtapankki
Yhdistä käynnistin ja älypuhelimet tai muut elektroniset laitteet USB-kaapelilla.
Käynnistä tuote painamalla ON/OFF-painiketta.
Irrota kaapeli, kun latausta ei tarvita.

LED taskulamppu
Paina ON/OFF-painiketta pitkään 3 sekunnin ajan sytyttääksesi valon. Paina ON/OFF-painiketta lyhyesti vaihtaaksesi tilojen välillä Solid, SOS, Flash ja Off.

Käynnistä autosi
Huomautus:
▪ Tämä tuote on tarkoitettu vain 12 V:n autoille (7,0 litran bensiini- tai 5,0 litran dieselmoottoriin asti).
▪ Varmista, että 3–4 merkkivaloa palaa (akun varaustaso on yli 50 %), ennen kuin käytät sitä auton käynnistämiseen.

Vaihe 1 (KUVA B):
Työnnä älykkään akun puristimen pistoke kokonaan apukäynnistimeen. Jos akun puristimen vihreä ja punainen merkkivalo vilkkuvat vuorotellen, voit siirtyä turvallisesti seuraavaan vaiheeseen.

Vaihe 2 (KUVA C):
Liitä punainen puristin auton akun plusnapaan (+) ja musta puristin auton akun miinusnapaan (-). Jos akun puristimen vihreä ja punainen merkkivalo vilkkuvat vuorotellen, voit siirtyä turvallisesti seuraavaan vaiheeseen.
Jos punainen merkkivalo kuitenkin palaa:
Akun puristin voidaan kytkeä päinvastoin. Jos näin on, sinun on irrotettava akun puristin ajoneuvosta ja apukäynnistimestä.
Säädä puristimet mahdollisimman suureksi kosketukseksi akun napoihin.

Vaihe 3-a (KUVA D):
Käynnistä autosi.
▪ Jos autosi ei käynnistynyt, sinun on irrotettava akun puristin ajoneuvosta ja apukäynnistimestä. Odota vähintään 30 sekuntia ja yritä sitten uudelleen.
▪ Jos et käynnistänyt autoasi 3 yrityksen jälkeen, voit käyttää pakkokäynnistystoimintoa. Katso vaihe 3-b.

Vaihe 3-b (valinnainen) (KUVA E):
Pakota käynnistystoiminto. Varmista ensin, että kiinnikkeet on kytketty oikean napaisuuden akun napaan. Paina sitten pakkokäynnistyspainiketta 3 sekunnin ajan käynnistääksesi autosi. Kun älypuristimen merkkivalo palaa tasaisen vihreänä, sinun on käynnistettävä ajoneuvo 30 sekunnin kuluessa.

Vaihe 4 (KUVA F):
Kun auto on käynnistetty, irrota akun puristin auton akusta ja apukäynnistimestä 30 sekunnin kuluessa.

Jos jokin seuraavista tilanteista ilmenee, älykäs puristin ottaa suojauksen käyttöön.

LED-MERKKIVALO	TILANTEET
Punainen/vihreä valo vilkkuu	Valmis työskentelemään
Punainen valo palaa aina	Akun puristin on kytketty päinvastoin. -Tarkista, onko puristin kytketty käänteisesti. Puristin on oikosulussa. -Tarkista, yhdistävätkö kaksi puristinta yhdessä tai yhdistävätkö molemmat puristimet samaan metallikappaleeseen.
Punainen valo palaa aina	Käänteinen lataussuoja, auton akun jännite on yli 12,6 V. - Apukäynnistintä ei tarvita, auton akku riittää käynnistämään auton.
Punainen valo vilkkuu nopeasti	Puristimen lämpötila ylittää 65(+/-5) astetta. - Irrota puristin, kunnes punainen/vihreä valo vilkkuu
Vihreä valo vilkkuu hitaasti	Apukäynnistimen jännite on liian alhainen. - Yritä vaihtaa käynnistin tai ladata se ajoissa.

Varoitukset
1. Käytä alkuperäistä älykästä akun puristinta auton käynnistämiseen.
2. Älä käytä tätä laitetta, jos jokin kaapelin puristin tai johto on vaurioitunut.
3. Älä yhdistä kahta puristinta yhteen, kun tuote on päällä. Älä liitä molempia kaapelikiinnittimiä samaan metallikappaleeseen. Muuten käynnistin vaurioituu.

Hoito ja huolto
1. Älä käytä tuotetta pullistuneen auton akun käynnistämiseen.
2. Säilytä tuotetta varjoisassa, hyvin ilmastoidussa tilassa.
3. Käsittele tuotetta varovasti äläkä käytä sitä väärin. Vältä tuotteen pudottamista tai lyömistä voimakkaasti ja toistuvasti.
4. Älä pura tai muokkaa tuotetta.
5. ÄLÄ käytä pesuaineita tuotteen puhdistukseen.
6. ÄLÄ sijoita tuotteita korkeaan lämpötilaan pitkäksi aikaa. Tämän tuotteen käyttölämpötila on -20-60°C. Tuotteen säilytyslämpötila ei saa ylittää 50°C.
7. Tarkista tuotteen akun varaus vähintään kerran kolmessa kuukaudessa ja lataa tuote ajoissa.
8. Pidä tuote poissa lasten ja lemmikkien ulottuvilta.

Tekniset tiedot

Malli	MISTER CHARGE 1000
Kapasiteetti	12000mAh
Micro USB -sisääntulo	5V/2A
Tyypin C tulo	5V/2A
USB-lähtö 1	5V/3A, 9V/2A, 12V/1,5A
USB-lähtö 2	5V/3A, 9V/2A, 12V/1,5A
Käynnistysvirta	500A (kestää 1 s)
Huippuvirta	1000A (kestää 0,2s)
Oikosulkusuojaus	Tehokas
Ylipurkaussuoja	≤13v±0,3v
Ylikuumenemissuoja	> 65°C±5°C
Käänteisen napaisuuden suojaus	Tehokas
Käänteisen latauksen suojaus	≥(12,6v±0,3v)
Mitat (P*L*K)	184*100*46mm

Paketinsisältö
1 x 12000 mAh Jump Starter
1 x Smart Battery Clamp
1 x USB Type C -kaapeli
1 x Micro USB -kaapeli
1 x Käyttöopas
1 x kantolaukku

Обзор продукта (РИС. А)

НЕТ.	ФУНКЦИЯ	ОПЕРАЦИЯ
1	Кнопка ВКЛ/ВЫКЛ (Многофункциональный)	Нажмите кнопку, чтобы зарядить ваши устройства. Нажмите кнопку, чтобы увидеть оставшуюся емкость. Длительно нажмите кнопку, чтобы включить/выключить фонарик.
2	Индикаторы зарядки	Показывает ход зарядки: 25%, 50%, 75% и 100%.
3	Светодиодный фонарик	Режимы фонарика: постоянный, SOS, вспышка и выключение.
4	Выходной порт USB 1 (QC 3.0)	Заряжайте свои устройства (совместимые с QC 3.0) быстрее с увеличением скорости на 75%.
5	Выходной USB-порт 2 (QC 3.0)	Заряжайте свои устройства (совместимые с QC 3.0) быстрее с увеличением скорости на 75%.
6	USB-вход C	Зарядите пусковое устройство (через кабель USB-A — USB-C).
7	Входной порт микро-USB	Зарядите пусковое устройство через кабель Micro USB.
8	Стартовый порт	Вставьте вилку в порт запуска от внешнего источника.
9	Черный зажим	Подсоедините черный зажим к отрицательной клемме автомобильного аккумулятора.
10	Красный зажим	Подсоедините красный зажим к положительной клемме автомобильного аккумулятора.
11	Затыкать	Вставьте вилку в порт запуска от внешнего источника.
12	Индикаторы зажима аккумулятора	Отображение состояния интеллектуального зажима аккумулятора.
13	Кнопка принудительного запуска	Вам нужно нажать эту кнопку, если напряжение автомобильного аккумулятора слишком низкое.

Начиная
Зарядка продукта
1. Подключите пусковое устройство и источник питания с помощью кабеля USB C или кабеля Micro USB.
2. Коротко нажмите кнопку ВКЛ/ВЫКЛ, чтобы включить продукт. Во время зарядки пускового устройства индикатор уровня заряда батареи будет мигать. После полной зарядки все 4 индикатора уровня заряда батареи загорятся.
3. Отключите кабель, когда зарядка не требуется.

Примечание:
▪ При первом использовании продукта убедитесь, что пусковое устройство полностью заряжено.
▪ Для зарядки продукта используйте прилагаемый кабель USB C или кабель Micro USB.
▪ Настенный адаптер в комплект не входит.

Внешний аккумулятор
Подключите пусковое устройство к смартфонам или другим электронным устройствам с помощью USB-кабеля.
Нажмите кнопку ВКЛ/ВЫКЛ, чтобы включить изделие.
Отключите кабель, когда зарядка не требуется.

светодиодный фонарик
Нажмите и удерживайте кнопку ВКЛ/ВЫКЛ в течение 3 секунд, чтобы включить свет. Кратковременно нажмите кнопку ВКЛ/ВЫКЛ, чтобы переключить режимы: «Горит», «SOS», «Вспышка» и «Выкл.».

Заведите свой автомобиль
Примечание:
▪ Этот продукт предназначен только для автомобилей с напряжением 12 В (бензиновый двигатель объемом до 7,0 л или дизельный двигатель объемом до 5,0 л).
▪ Прежде чем использовать его для запуска автомобиля от внешнего источника, убедитесь, что горят 3–4 индикаторные лампы (уровень заряда батареи превышает 50%).

Шаг 1 (РИС. Б):
Полностью вставьте вилку интеллектуального аккумуляторного зажима в стартер. Если зеленый и красный световые индикаторы на зажиме аккумулятора мигают попеременно, вы можете смело переходить к следующему шагу.

Шаг 2 (РИС. С):
Подсоедините красный зажим к положительной клемме (+) автомобильного аккумулятора, а черный зажим — к отрицательной клемме (-) автомобильного аккумулятора. Если зеленый и красный световые индикаторы на зажиме аккумулятора мигают попеременно, вы можете смело переходить к следующему шагу.
Однако, если горит красный индикатор:
Зажим аккумулятора можно подключить наоборот. В этом случае вам необходимо отсоединить зажим аккумуляторной батареи от автомобиля и стартера.
Отрегулируйте зажимы так, чтобы обеспечить максимальный контакт с клеммами аккумулятора.

Шаг 3-а (РИС. D):
Заведите машину.
▪ Если вам не удалось завести автомобиль, необходимо отсоединить клемму аккумулятора от автомобиля и стартера. Подождите не менее 30 секунд, затем повторите попытку.
▪ Если вам не удалось завести автомобиль после 3 попыток, вы можете воспользоваться функцией принудительного

запуска. См. шаг 3-б.

Шаг 3-b (дополнительно) (РИС. E):
Функция принудительного запуска. Сначала убедитесь, что зажимы подключены к клеммам аккумулятора с правильной полярностью. Затем удерживайте кнопку принудительного запуска в течение 3 секунд, чтобы завести автомобиль. Когда индикатор интеллектуального зажима горит зеленым, вам необходимо завести автомобиль в течение 30 секунд.

Шаг 4 (РИС. F):
Как только ваш автомобиль заведется, снимите зажим с автомобильного аккумулятора и стартера в течение 30 секунд.

В любой из следующих ситуаций интеллектуальный зажим включает защиту.

СВЕТОДИОДНЫЙ ИНДИКАТОР	СИТУАЦИИ
Красный/зеленый свет будет мигать	Готов к работе
Красный свет всегда включен	Зажим аккумулятора подключен обратно. -Проверьте, подключен ли зажим в обратном направлении. Зажим закорочен. -Проверьте, соединяются ли два зажима вместе или подсоедините оба зажима к одному и тому же куску металла.
Красный свет всегда включен	Защита от обратной зарядки, напряжение автомобильного аккумулятора выше 12,6 В. -Не требуется стартер, автомобильного аккумулятора достаточно, чтобы завести машину.
Красный свет быстро мигает	Температура зажима превышает 65(+/-5) градусов. -Снимайте зажим, пока не замигает красный/зеленый свет.
Зеленый свет мигает медленно	Напряжение пускового устройства слишком низкое. -Постарайтесь вовремя заменить пусковое устройство или зарядить его.

Предостережения
1. Используйте оригинальный умный аккумуляторный зажим, чтобы завести автомобиль.
2. Не используйте данное устройство, если какой-либо кабельный зажим или шнур повреждены.
3. Не соединяйте два зажима вместе, когда изделие включено. Не подключайте оба кабельных зажима к одному и тому же куску металла. В противном случае пусковое устройство будет повреждено.

Уход и обслуживание
1. Не используйте изделие для запуска вздувшегося автомобильного аккумулятора.
2. Храните продукт в затененном, хорошо проветриваемом помещении.
3. Пожалуйста, обращайтесь с продуктом бережно и не злоупотребляйте им. Избегайте сильных и повторяющихся падений и ударов по изделию.
4. Не разбирайте и не модифицируйте изделие.
5. НЕ ИСПОЛЬЗУЙТЕ моющие средства для чистки изделия.
6. НЕ помещайте изделия в среду с высокой температурой на длительное время. Рабочая температура этого продукта составляет -20-60°C. Температура хранения продукта не должна превышать 50°C.
7. Проверяйте уровень заряда батареи изделия не реже одного раза в три месяца и своевременно заряжайте изделие.
8. Храните продукт в недоступном для детей и домашних животных месте.

Технические характеристики

Модель	MISTER CHARGE 1000
Емкость	12000 мАч
Микро-USB-вход	5 В/2 А
Тип входа C	5 В/2 А
USB-выход 1	5 В/3 А, 9 В/2 А, 12 В/1,5 А
USB-выход 2	5 В/3 А, 9 В/2 А, 12 В/1,5 А
Пусковой ток	500 А (длится 1 с)
Пиковый ток	1000 А (длится 0,2 с)
Защита от короткого замыкания	Эффективный
Защита от переразряда	≤13 В ± 0,3 В
Защита от перегрева	> 65°C±5°C
Защита от обратной полярности	Эффективный
Защита от обратной зарядки	≥(12,6 В±0,3 В)
Размеры (Д*Ш*В)	184*100*46 мм

содержимое пакета
1 x 12000 мАч стартер
1 x умный аккумуляторный зажим
1 x USB-кабель типа C
1 x кабель Micro USB
1 x Руководство пользователя
1 x сумка для переноски

Przegląd produktu (RYS. A)

NIE.	FUNKCJONOWAĆ	OPERACJA
1	Włącznik / wyłącznik (Wielofunkcyjny)	Naciśnij przycisk, aby naładować swoje urządzenia. Naciśnij przycisk, aby zobaczyć pozostałą pojemność. Długo naciśnij przycisk, aby włączyć/wyłączyć latarkę.
2	Kontrolki ładowania	Pokazuje postęp ładowania: 25%, 50%, 75% i 100%.
3	Lampa błyskowa typu LED	Tryby latarki: Stała, SOS, Flash i Wyłączona
4	Port wyjściowy USB 1 (QC 3.0)	Szybciej ładuj swoje urządzenia (kompatybilne z QC 3.0), zwiększając prędkość o 75%.
5	Port wyjściowy USB 2 (QC 3.0)	Szybciej ładuj swoje urządzenia (kompatybilne z QC 3.0), zwiększając prędkość o 75%.
6	Wejście USB C	Naładuj urządzenie do awaryjnego uruchamiania (za pomocą kabla USB-A na USB-C).
7	Port wejściowy mikroUSB	Naładuj urządzenie do awaryjnego uruchamiania za pomocą kabla Micro USB.
8	Skocz do portu początkowego	Włóż wtyczkę do portu rozruchu.
9	Czarny zacisk	Podłącz czarny zacisk do ujemnego bieguna akumulatora samochodowego.
10	Czerwony zacisk	Podłącz czerwony zacisk do dodatniego bieguna akumulatora samochodowego.
11	Wtyczka	Włóż wtyczkę do portu rozruchu.
12	Kontrolki zacisku akumulatora	Pokaż stan inteligentnego zacisku akumulatora.
13	Przycisk wymuszonego startu	Należy nacisnąć ten przycisk, jeśli napięcie akumulatora samochodowego jest zbyt niskie.

Pierwsze kroki
Ładowanie produktu
1. Podłącz urządzenie do awaryjnego uruchamiania i źródło zasilania za pomocą kabla USB C lub kabla Micro USB.
2. Krótko naciśnij przycisk ON/OFF, aby włączyć produkt. Podczas ładowania rozrusznika, kontrolka poziomu naładowania akumulatora będzie migać. Po całkowitym naładowaniu zaświecą się wszystkie 4 wskaźniki poziomu naładowania akumulatora.
3. Odłącz kabel, jeśli nie jest wymagane ładowanie.

Notatka:
▪ Używając produktu po raz pierwszy, upewnij się, że rozrusznik jest w pełni naładowany.
▪ Do ładowania produktu użyj dostarczonego kabla USB C lub kabla Micro USB.
▪ Adapter ścienny nie jest zawarty w zestawie.

Power bank
Podłącz urządzenie do uruchamiania awaryjnego i smartfony lub inne urządzenia elektroniczne za pomocą kabla USB.
Naciśnij przycisk ON/OFF, aby włączyć produkt.
Odłącz kabel, gdy nie jest wymagane ładowanie.

Lampa błyskowa typu LED
Naciśnij i przytrzymaj przycisk ON/OFF przez 3 sekundy, aby włączyć światło. Naciśnij krótko przycisk ON/OFF, aby przełączać tryby pomiędzy Stałym, SOS, Flash i Wyłączonym.

Uruchom swój samochód
Notatka:
▪ Ten produkt jest przeznaczony wyłącznie do samochodów osobowych zasilanych napięciem 12 V (silnik benzynowy o pojemności do 7,0 l lub silnik wysokoprężny o pojemności 5,0 l).
▪ Zanim użyjesz go do uruchomienia samochodu, upewnij się, że świecą się od 3 do 4 kontrolek (poziom naładowania akumulatora przekracza 50%).

Krok 1 (RYS. B):
Włóż całkowicie wtyczkę inteligentnego zacisku akumulatora do rozrusznika. Jeśli zielone i czerwone wskaźniki świetlne na zacisku akumulatora migają naprzemiennie, możesz bezpiecznie przejść do następnego kroku.

Krok 2 (RYS. C):
Podłącz czerwony zacisk do dodatniego zacisku (+) akumulatora samochodowego, a czarny zacisk do ujemnego zacisku (-) akumulatora samochodowego. Jeśli zielone i czerwone wskaźniki świetlne na zacisku akumulatora migają naprzemiennie, możesz bezpiecznie przejść do następnego kroku.
Jeśli jednak świeci się czerwona lampka kontrolna:
Zacisk akumulatora można podłączyć odwrotnie. Jeżeli tak, należy odłączyć zacisk akumulatora od pojazdu i rozrusznika. Wyreguluj zaciski tak, aby zapewnić maksymalny kontakt z zaciskami akumulatora.

Krok 3-a (RYS. D):
Uruchom swój samochód.
▪ Jeśli nie udało Ci się uruchomić samochodu, musisz odłączyć zacisk akumulatora od pojazdu i rozrusznika. Poczekaj co najmniej 30 sekund, a następnie spróbuj ponownie.
▪ Jeśli po 3 próbach nie udało Ci się uruchomić samochodu, możesz skorzystać z funkcji wymuszonego uruchomienia. Patrz krok 3-b.

Krok 3-b (opcjonalnie) (RYS. E):

Funkcja wymuszonego startu. Najpierw upewnij się, że zaciski są podłączone do zacisku akumulatora o właściwej polaryzacji. Następnie przytrzymaj przycisk wymuszonego uruchomienia przez 3 sekundy, aby uruchomić samochód. Gdy lampka kontrolna inteligentnego zacisku świeci na zielono, należy uruchomić pojazd w ciągu 30 sekund.

Krok 4 (RYS. F):
Po uruchomieniu samochodu zdejmij zacisk akumulatora z akumulatora samochodowego i rozrusznika w ciągu 30 sekund.

Jeśli wystąpi którakolwiek z poniższych sytuacji, inteligentny zacisk włącza ochronę.

WSKAŹNIK LEDOWY	SYTUACJE
Czerwona/zielona lampka będzie migać	Gotowy do pracy
Czerwone światło jest zawsze włączone	Zacisk akumulatora jest podłączony odwrotnie. -Sprawdź, czy zacisk jest odwrotnie podłączony. Zacisk jest zwarty. -Sprawdź, czy dwa zaciski łączą się ze sobą lub podłącz oba zaciski do tego samego kawałka metalu.
Czerwone światło jest zawsze włączone	Zabezpieczenie przed odwrotnym ładowaniem, napięcie akumulatora samochodowego jest wyższe niż 12,6 V. -Nie jest potrzebny rozrusznik, akumulator samochodowy wystarczy, aby uruchomić samochód.
Czerwone światło miga szybko	Temperatura zacisku przekracza 65(+/-5) stopni. - Zdejmij zacisk, aż zacznie migać czerwona/zielona lampka
Zielone światło miga powoli	Napięcie rozrusznika jest zbyt niskie. -Spróbuj wymienić urządzenie do awaryjnego uruchamiania lub naładować je na czas.

Przestrogi
1. Użyj oryginalnego inteligentnego zacisku akumulatora, aby uruchomić samochód.
2. Nie używaj tego urządzenia, jeśli jakikolwiek zacisk kablowy lub przewód są uszkodzone.
3. Nie łącz ze sobą dwóch zacisków, gdy produkt jest włączony. Nie podłączaj obu zacisków kablowych do tego samego kawałka metalu. W przeciwnym razie rozrusznik zostanie uszkodzony.

Opieka i utrzymanie
1. Nie używaj produktu do uruchamiania wybrzuszonego akumulatora samochodowego.
2. Przechowywać produkt w zacienionym, dobrze wentylowanym miejscu.
3. Proszę obchodzić się z produktem ostrożnie i nie nadużywać go. Unikaj częstego i mocnego upuszczania lub uderzania produktu.
4. Nie demontuj ani nie modyfikuj produktu.
5. NIE używaj detergentów do czyszczenia produktu.
6. NIE umieszczaj produktów na długo w środowisku o wysokiej temperaturze. Temperatura pracy tego produktu wynosi -20-60°C. Temperatura przechowywania produktu nie powinna przekraczać 50°C.
7. Sprawdzaj poziom naładowania baterii produktu co najmniej raz na trzy miesiące i ładuj produkt w odpowiednim czasie.
8. Trzymaj produkt z dala od dzieci i zwierząt domowych.

Dane techniczne

Model	MISTER CHARGE 1000
Pojemność	12000 mAh
Wejście mikroUSB	5 V/2 A
Wejście typu C	5 V/2 A
Wyjście USB 1	5 V/3 A, 9 V/2 A, 12 V/1,5 A
Wyjście USB 2	5 V/3 A, 9 V/2 A, 12 V/1,5 A
Uruchom prąd	500A (ostatni przez 1 s)
Prąd szczytowy	1000A (ostatni przez 0,2 s)
Zabezpieczenie przed zwarciem	Skuteczny
Zabezpieczenie przed nadmiernym rozładowaniem	≤13v±0,3v
Ochrona przed przegrzaniem	> 65°C±5°C
Zabezpieczenie przed odwrotną polaryzacją	Skuteczny
Zabezpieczenie przed odwrotnym ładowaniem	≥(12,6 V ± 0,3 V)
Wymiary (dł.*szer.*wys.)	184*100*46mm

Zawartość Paczki
1x12000 mAh urządzenie do awaryjnego uruchamiania
1 x inteligentny zacisk akumulatora
1 x kabel USB typu C
1 x kabel mikro USB
1 x instrukcja obsługi
1 x torba transportowa

Επισκόπηση προϊόντος (Εικόνα A)

ΟΧΙ.	ΛΕΙΤΟΥΡΓΙΑ	ΛΕΙΤΟΥΡΓΙΑ
1	Κουμπί ON/OFF (Πολυλειτουργικό)	Πατήστε το κουμπί για να φορτίσετε τις συσκευές σας. Πατήστε το κουμπί για να δείτε την υπολειπόμενη χωρητικότητα. Πατήστε παρατεταμένα το κουμπί για να ανάψετε/σβήσετε τον φακό.
2	Ενδεικτικές λυχνίες φόρτισης	Εμφανίζει την πρόοδο φόρτισης: 25%, 50%, 75% και 100%.
3	Φακός LED	Λειτουργίες φακού: Στερεά, SOS, Flash και Off
4	Θύρα εξόδου USB 1 (QC 3.0)	Φορτίστε τις συσκευές σας (συμβατές με QC 3.0) πιο γρήγορα, με 75% αύξηση στην ταχύτητα.
5	Θύρα εξόδου USB 2 (QC 3.0)	Φορτίστε τις συσκευές σας (συμβατές με QC 3.0) πιο γρήγορα, με 75% αύξηση στην ταχύτητα.
6	Είσοδος USB C	Φορτίστε τη μίζα (μέσω καλωδίου USB-A σε USB-C).
7	Θύρα εισόδου Micro USB	Φορτίστε τη μίζα μέσω του καλωδίου Micro USB.
8	Θύρα εκκίνησης μετάβασης	Εισαγάγετε το βύσμα στη θύρα εκκίνησης.
9	Μαύρος σφιγκτήρας	Συνδέστε το μαύρο σφιγκτήρα στον αρνητικό πόλο της μπαταρίας του αυτοκινήτου.
10	Κόκκινος σφιγκτήρας	Συνδέστε τον κόκκινο σφιγκτήρα στον θετικό πόλο της μπαταρίας του αυτοκινήτου.
11	Βύσμα	Εισαγάγετε το βύσμα στη θύρα εκκίνησης.
12	Ενδεικτικά φώτα σφιγκτήρα μπαταρίας	Εμφάνιση της κατάστασης του έξυπνου σφιγκτήρα μπαταρίας.
13	Κουμπί αναγκαστικής έναρξης	Πρέπει να πατήσετε αυτό το κουμπί εάν η τάση της μπαταρίας του αυτοκινήτου είναι πολύ χαμηλή.

Ξεκινώντας
Φόρτιση του προϊόντος
1. Συνδέστε τη μίζα και την πηγή τροφοδοσίας μέσω του καλωδίου USB C ή του καλωδίου Micro USB.
2. Πατήστε στιγμιαία το κουμπί ON/OFF για να ενεργοποιήσετε το προϊόν. Κατά τη φόρτιση της μίζας, η ενδεικτική λυχνία στάθμης μπαταρίας θα αναβοσβήσει. Μόλις φορτιστεί πλήρως, θα ανάψουν και οι 4 ενδεικτικές λυχνίες στάθμης μπαταρίας.
3. Αποσυνδέστε το καλώδιο όταν δεν απαιτείται φόρτιση.

Σημείωση:
▪ Όταν χρησιμοποιείτε το προϊόν για πρώτη φορά, βεβαιωθείτε ότι η μίζα είναι πλήρως φορτισμένη.
▪ Χρησιμοποιήστε το παρεχόμενο καλώδιο USB C ή καλώδιο Micro USB για να φορτίσετε το προϊόν.
▪ Στη συσκευασία δεν περιλαμβάνεται αντάπτορας τοίχου.

ΑΠΟΘΗΚΗ ΕΝΕΡΓΕΙΑΣ
Συνδέστε το jump starter και τα έξυπνα τηλέφωνα ή άλλες ηλεκτρονικές συσκευές σας μέσω καλωδίου USB.
Πατήστε το κουμπί ON/OFF για να ενεργοποιήσετε το προϊόν.
Αποσυνδέστε το καλώδιο όταν δεν απαιτείται φόρτιση.

Φακός LED
Πατήστε παρατεταμένα το κουμπί ON/OFF για 3 δευτερόλεπτα για να ανάψετε το φως. Πατήστε το κουμπί ON/OFF σύντομα για εναλλαγή των λειτουργιών μεταξύ Solid, SOS, Flash και Off.

Ξεκινήστε το αυτοκίνητό σας
Σημείωση:
▪ Αυτό το προϊόν προορίζεται μόνο για αυτοκίνητο 12V (έως και 7,0L βενζινοκινητήρα ή 5,0L diesel).
▪ Ελέγξτε για να βεβαιωθείτε ότι ανάβουν 3 έως 4 ενδεικτικές λυχνίες (η στάθμη της μπαταρίας είναι πάνω από 50%) προτού τη χρησιμοποιήσετε για να εκκινήσετε το αυτοκίνητό σας.

Βήμα 1 (Εικόνα B):
Εισαγάγετε το βύσμα του έξυπνου σφιγκτήρα μπαταρίας εντελώς στη μίζα. Εάν η πράσινη και η κόκκινη φωτεινή ένδειξη στον σφιγκτήρα της μπαταρίας αναβοσβήνουν εναλλάξ, μπορείτε να προχωρήσετε με ασφάλεια στο επόμενο βήμα.

Βήμα 2 (Εικόνα Γ):
Συνδέστε τον κόκκινο σφιγκτήρα στον θετικό πόλο (+) της μπαταρίας του αυτοκινήτου και συνδέστε τον μαύρο σφιγκτήρα στον αρνητικό πόλο (-) της μπαταρίας του αυτοκινήτου. Εάν η πράσινη και η κόκκινη φωτεινή ένδειξη στον σφιγκτήρα της μπαταρίας αναβοσβήνουν εναλλάξ, μπορείτε να προχωρήσετε στο επόμενο βήμα.
Ωστόσο, εάν η κόκκινη ενδεικτική λυχνία είναι αναμμένη:
Ο σφιγκτήρας της μπαταρίας μπορεί να συνδεθεί αντίστροφα. Εάν ναι, πρέπει να αποσυνδέσετε τον σφιγκτήρα της μπαταρίας από το όχημα και τη μίζα.
Ρυθμίστε τους σφιγκτήρες για μέγιστη επαφή με τους ακροδέκτες της μπαταρίας.

Βήμα 3-α (Εικόνα Δ):
Ξεκινήστε το αυτοκίνητό σας.
▪ Εάν δεν εκκινήσατε το αυτοκίνητό σας, πρέπει να αποσυνδέσετε τον σφιγκτήρα της μπαταρίας από το όχημα και τη μίζα. Περιμένετε τουλάχιστον 30 δευτερόλεπτα και μετά δοκιμάστε ξανά.
▪ Εάν δεν εκκινήσατε το αυτοκίνητό σας μετά από 3 προσπάθειες, μπορείτε να χρησιμοποιήσετε τη λειτουργία αναγκαστικής εκκίνησης. Δείτε το βήμα 3-β.
Βήμα 3-β (προαιρετικό) (Εικόνα Ε):

Λειτουργία αναγκαστικής εκκίνησης. Πρώτα, βεβαιωθείτε ότι οι σφιγκτήρες είναι συνδεδεμένοι στον ακροδέκτη της μπαταρίας σωστής πολικότητας. Στη συνέχεια, κρατήστε πατημένο το κουμπί εκκίνησης για 3 δευτερόλεπτα για να ξεκινήσετε το αυτοκίνητό σας. Όταν η ενδεικτική λυχνία του έξυπνου σφιγκτήρα είναι σταθερά πράσινη, πρέπει να εκκινήσετε το όχημα εντός 30 δευτερολέπτων.

Βήμα 4 (Εικ. ΣΤ):
Μόλις εκκινήσετε το αυτοκίνητό σας, αφαιρέστε το σφιγκτήρα της μπαταρίας από την μπαταρία του αυτοκινήτου και τη μίζα μέσα σε 30 δευτερόλεπτα.

Σε οποιαδήποτε από τις ακόλουθες καταστάσεις, ο έξυπνος σφιγκτήρας ενεργοποιεί την προστασία.

ΕΝΔΕΙΞΗ LED	**ΚΑΤΑΣΤΑΣΕΙΣ**
Το κόκκινο/πράσινο φως θα αναβοσβήσει	Ετοιμος για δουλειά
Το κόκκινο φως είναι πάντα αναμμένο	Ο σφιγκτήρας της μπαταρίας είναι συνδεδεμένος αντίστροφα. -Ελέγξτε εάν ο σφιγκτήρας είναι συνδεδεμένος αντίστροφα. Ο σφιγκτήρας είναι βραχυκυκλωμένος. -Ελέγξτε εάν δύο σφιγκτήρες συνδέουν ή συνδέουν και τους δύο σφιγκτήρες στο ίδιο κομμάτι μετάλλου.
Το κόκκινο φως είναι πάντα αναμμένο	Προστασία αντίστροφης φόρτισης, η τάση της μπαταρίας του αυτοκινήτου είναι υψηλότερη από 12,6 V. -Δεν απαιτείται μίζα, η μπαταρία του αυτοκινήτου είναι αρκετή για να ξεκινήσει το αυτοκίνητό σας.
Το κόκκινο φως αναβοσβήνει γρήγορα	Η θερμοκρασία του σφιγκτήρα υπερβαίνει τους 65 (+/-5) βαθμούς. -Αφαιρέστε τον σφιγκτήρα μέχρι να αναβοσβήσει το κόκκινο/πράσινο φως
Το πράσινο φως αναβοσβήνει αργά	Η τάση του jump starter είναι πολύ χαμηλή. -Δοκιμάστε να αντικαταστήσετε το jump starter ή να το φορτίσετε εγκαίρως.

Προφυλάξεις
1. Χρησιμοποιήστε τον αρχικό έξυπνο σφιγκτήρα μπαταρίας για να ξεκινήσετε το αυτοκίνητο.
2. Μη χρησιμοποιείτε αυτή τη μονάδα εάν έχει καταστραφεί οποιοσδήποτε σφιγκτήρας καλωδίου ή καλώδιο.
3. Μη συνδέετε δύο σφιγκτήρες όταν το προϊόν είναι ενεργοποιημένο. Μη συνδέετε και τους δύο σφιγκτήρες καλωδίων στο ίδιο μεταλλικό κομμάτι. Διαφορετικά, η μίζα θα καταστραφεί.

Φροντίδα και Συντήρηση
1. Μην χρησιμοποιείτε το προϊόν για να εκκινήσετε μια διογκωμένη μπαταρία αυτοκινήτου.
2. Αποθηκεύστε το προϊόν σε σκιερό, καλά αεριζόμενο χώρο.
3. Χειριστείτε το προϊόν με προσοχή και μην το κάνετε κατάχρηση. Αποφύγετε να πέφτετε ή να χτυπάτε έντονα και επανειλημμένα το προϊόν.
4. Μην αποσυναρμολογείτε ή τροποποιείτε το προϊόν.
5. ΜΗ χρησιμοποιείτε απορρυπαντικά για να καθαρίσετε το προϊόν.
6. ΜΗΝ τοποθετείτε τα προϊόντα σε περιβάλλον υψηλής θερμοκρασίας για πολύ. Η θερμοκρασία λειτουργίας αυτού του προϊόντος είναι -20-60°C. Η θερμοκρασία αποθήκευσης του προϊόντος δεν πρέπει να υπερβαίνει τους 50°C.
7. Ελέγξτε τη στάθμη της μπαταρίας του προϊόντος τουλάχιστον μία φορά κάθε τρεις μήνες και φορτίστε το προϊόν εγκαίρως.
8. Κρατήστε το προϊόν μακριά από παιδιά και κατοικίδια.

Προδιαγραφές

Μοντέλο	MISTER CHARGE 1000
Χωρητικότητα	12000 mAh
Είσοδος Micro USB	5V/2A
Είσοδος τύπου C	5V/2A
Έξοδος USB 1	5V/3A, 9V/2A, 12V/1,5A
Έξοδος USB 2	5V/3A, 9V/2A, 12V/1,5A
Έναρξη ρεύματος	500A (διάρκεια για 1 δευτερόλεπτο)
Ρεύμα αιχμής	1000A (τελευταία για 0,2 δευτερόλεπτα)
Προστασία από βραχυκύκλωμα	Αποτελεσματικός
Προστασία από υπερβολική εκφόρτιση	≤13v±0,3v
Προστασία από υπερθέρμανση	> 65°C±5°C
Προστασία αντίστροφης πολικότητας	Αποτελεσματικός
Προστασία αντίστροφης φόρτισης	≥(12,6v±0,3v)
Διαστάσεις (Μ*Π*Υ)	184*100*46 χλστ

Περιεχόμενα συσκευασίας
1 x 12000mAh Jump Starter
1 x Έξυπνος σφιγκτήρας μπαταρίας
1 x καλώδιο USB Type C
1 x καλώδιο Micro USB
1 x Εγχειρίδιο χρήστη
1 x θήκη μεταφοράς

Termék áttekintése (A ÁBRA)

NEM.	FUNKCIÓ	MŰVELET
1	BE/KI gomb (Többfunkciós)	Nyomja meg a gombot a készülékek feltöltéséhez. Nyomja meg a gombot a fennmaradó kapacitás megtekintéséhez. Nyomja meg hosszan a gombot a zseblámpa be- és kikapcsolásához.
2	Töltésjelző lámpák	A töltési folyamatot mutatja: 25%, 50%, 75% és 100%.
3	LED zseblámpa	Zseblámpa módok: Folyamatos, SOS, Vaku és Ki
4	USB 1. kimeneti port (QC 3.0)	Töltse fel eszközeit (QC 3.0 kompatibilis) gyorsabban, 75%-kal nagyobb sebességgel.
5	USB 2. kimeneti port (QC 3.0)	Töltse fel eszközeit (QC 3.0 kompatibilis) gyorsabban, 75%-kal nagyobb sebességgel.
6	USB C bemenet	Töltse fel a motorindítót (USB-A–USB-C kábelen keresztül).
7	Micro USB bemeneti port	Töltse fel a motorindítót a Micro USB kábelen keresztül.
8	Ugrás kezdő port	Dugja be a dugót az indítócsatlakozóba.
9	Fekete bilincs	Csatlakoztassa a fekete bilincset az autó akkumulátorának negatív pólusához.
10	Piros bilincs	Csatlakoztassa a piros bilincset az autó akkumulátorának pozitív pólusához.
11	Dugó	Dugja be a dugót az indítócsatlakozóba.
12	Akkumulátor bilincs visszajelző lámpák	Mutassa az intelligens akkumulátorbilincs állapotát.
13	Force Start gomb	Ezt a gombot meg kell nyomnia, ha az autó akkumulátorának feszültsége túl alacsony.

Elkezdeni
A termék töltése
1. Csatlakoztassa az indítóindítót és az áramforrást az USB C kábelen vagy a Micro USB kábelen keresztül.
2. Nyomja meg röviden a BE/KI gombot a termék bekapcsolásához. Az indítóindító töltése közben az akkumulátor töltöttségi szintjét jelző lámpa villog. Ha teljesen feltöltődött, mind a 4 akkumulátor töltöttségi szintjelző lámpa világít.
3. Húzza ki a kábelt, ha nincs szükség töltésre.

Jegyzet:
▪ A termék első használatakor győződjön meg arról, hogy az indítómotor teljesen fel van töltve.
▪ Kérjük, használja a mellékelt USB C kábelt vagy Micro USB kábelt a termék töltéséhez.
▪ A fali adapter nem része a csomagnak.

Hordozható töltő
Csatlakoztassa a gyorsindítót okostelefonjához vagy más elektronikus eszközéhez USB-kábellel.
Nyomja meg a BE/KI gombot a termék bekapcsolásához.
Húzza ki a kábelt, ha nincs szükség töltésre.

LED zseblámpa
Nyomja meg hosszan 3 másodpercig az ON/OFF gombot a világítás bekapcsolásához. Nyomja meg röviden a BE/KI gombot a folyamatos, SOS, vaku és kikapcsolt üzemmódok közötti váltáshoz.

Indítsa be az autót
Jegyzet:
▪ Ez a termék csak 12 V-os autókhoz (max. 7,0 literes benzin vagy 5,0 literes dízelmotor) használható.
▪ Győződjön meg arról, hogy 3-4 jelzőlámpa világít (az akkumulátor töltöttségi szintje 50% felett van), mielőtt elindítja az autót.

1. lépés (B. ÁBRA):
Dugja be teljesen az intelligens akkumulátorbilincs dugóját az indítóindítóba. Ha az akkumulátorbilincsen lévő zöld és piros jelzőfény felváltva villog, nyugodtan folytathatja a következő lépést.

2. lépés (C. ÁBRA):
Csatlakoztassa a piros bilincset az autó akkumulátorának pozitív pólusához (+), a fekete bilincset pedig az autó akkumulátorának negatív pólusához (-). Ha az akkumulátorbilincsen lévő zöld és piros jelzőfény felváltva villog, nyugodtan folytathatja a következő lépést.
Ha azonban a piros jelzőfény világít:
Az akkumulátor bilincse fordítva is csatlakoztatható. Ha igen, akkor le kell választani az akkumulátor bilincsét a járműről és az indító indítóról.
Állítsa be a bilincseket úgy, hogy maximálisan érintkezzen az akkumulátor érintkezőivel.

3-a lépés (D ábra):
Indítsa el az autóját.
▪ Ha nem sikerült elindítani az autót, le kell választani az akkumulátor bilincsét a járműről és az indító indítóról. Várjon legalább 30 másodpercet, majd próbálja újra.
▪ Ha 3 próbálkozás után sem sikerült elindítani az autót, használhatja a kényszerindító funkciót. Lásd a 3-b lépést.

3-b lépés (opcionális) (E ÁBRA):

Kényszerindítás funkció. Először győződjön meg arról, hogy a bilincsek a megfelelő polaritású akkumulátorkapcsokhoz vannak csatlakoztatva. Ezután tartsa lenyomva a kényszerindító gombot 3 másodpercig az autó elindításához. Ha az intelligens bilincs jelzőfénye folyamatosan zölden világít, 30 másodpercen belül el kell indítania a járművet.

4. lépés (F ábra):
Miután beindította az autót, 30 másodpercen belül távolítsa el az akkumulátorbilincset az autó akkumulátoráról és az indítóindítóról.

Az alábbi helyzetek bármelyike esetén az intelligens bilincs bekapcsolja a védelmet.

LED KIJELZŐ	HELYZETEK
A piros/zöld fény villogni fog	Munkára kész
A piros lámpa mindig ég	Az akkumulátor bilincse fordítottan van csatlakoztatva. - Ellenőrizze, hogy a bilincs fordítva van-e csatlakoztatva. A bilincs rövidre van zárva. - Ellenőrizze, hogy két bilincs együtt csatlakozik-e vagy csatlakoztassa mindkét bilincset ugyanahhoz a fémdarabhoz.
A piros lámpa mindig ég	Fordított töltés elleni védelem, az autó akkumulátorának feszültsége magasabb, mint 12,6 V. - Nincs szükség indító indítóra, az autó akkumulátora elegendő az autó indításához.
A piros lámpa gyorsan villog	A bilincs hőmérséklete meghaladja a 65 (+/-5) fokot. - Távolítsa el a bilincset, amíg a piros/zöld fény villogni nem kezd
A zöld fény lassan villog	Az indítóindító feszültsége túl alacsony. - Próbálja meg kicserélni az indítóindítót, vagy időben feltölteni.

Figyelmeztetések
1. Használja az eredeti intelligens akkumulátorbilincset az autó indításához.
2. Ne használja ezt a készüléket, ha valamelyik kábelbilincs vagy kábel sérült.
3. Ne csatlakoztasson két bilincset egymáshoz, amikor a termék be van kapcsolva. Ne csatlakoztassa mindkét kábelbilincset ugyanahhoz a fémdarabhoz. Ellenkező esetben az indítóindító megsérül.

Gondozás és karbantartás
1. Ne használja a terméket kidudorodó autóakkumulátor indítására.
2. Tárolja a terméket árnyékos, jól szellőző helyen.
3. Kérjük, óvatosan kezelje a terméket, és ne éljen vissza vele. Kerülje el a termék erős és ismételt leejtését vagy ütését.
4. Ne szerelje szét és ne módosítsa a terméket.
5. NE használjon tisztítószert a termék tisztításához.
6. NE helyezze a termékeket hosszú ideig magas hőmérsékletű környezetbe. A termék üzemi hőmérséklete -20-60°C. A termék tárolási hőmérséklete nem haladhatja meg az 50°C-ot.
7. Legalább háromhavonta ellenőrizze a termék akkumulátorának töltöttségi szintjét, és időben töltse fel a terméket.
8. Tartsa távol a terméket gyermekektől és háziállatoktól.

Műszaki adatok

Modell	MISTER CHARGE 1000
Kapacitás	12000 mAh
Micro USB bemenet	5V/2A
C típusú bemenet	5V/2A
USB kimenet 1	5V/3A, 9V/2A, 12V/1,5A
USB kimenet 2	5V/3A, 9V/2A, 12V/1,5A
Indító áram	500A (1 másodpercig tart)
Csúcsáram	1000A (0,2 másodpercig tart)
Rövidzárlat elleni védelem	Hatékony
Túlkisülés elleni védelem	≤13v±0,3v
Túlmelegedés elleni védelem	> 65°C±5°C
Fordított polaritás elleni védelem	Hatékony
Fordított töltés elleni védelem	≥(12,6v±0,3v)
Méretek (H*Sz*Ma)	184*100*46mm

Csomag tartalma
1 x 12000 mAh Jump Starter
1 x Smart Battery Clamp
1 x USB Type C kábel
1 x Micro USB kábel
1 x Felhasználói kézikönyv
1 x hordtáska

Přehled produktu (OBR. A)

NE.	FUNKCE	Úkon
1	Tlačítko ON/OFF (Multifunkční)	Stisknutím tlačítka nabijte svá zařízení. Stisknutím tlačítka zobrazíte zbývající kapacitu. Dlouhým stisknutím tlačítka zapnete/vypnete svítilnu.
2	Kontrolky nabíjení	Zobrazuje průběh nabíjení: 25 %, 50 %, 75 % a 100 %.
3	LED svítilna	Režimy svítilny: Svítí, SOS, Blesk a Vypnuto
4	Výstupní port USB 1 (QC 3.0)	Nabíjejte svá zařízení (kompatibilní s QC 3.0) rychleji, se 75% nárůstem rychlosti.
5	Výstupní port USB 2 (QC 3.0)	Nabíjejte svá zařízení (kompatibilní s QC 3.0) rychleji, se 75% nárůstem rychlosti.
6	USB C vstup	Nabijte startovací startér (přes kabel USB-A na USB-C).
7	Vstupní port micro USB	Nabijte startér pomocí Micro USB kabelu.
8	Skokový startovací port	Zasuňte zástrčku do startovacího portu.
9	Černá svorka	Připojte černou svorku k zápornému pólu autobaterie.
10	Červená svorka	Připojte červenou svorku ke kladnému pólu autobaterie.
11	Zástrčka	Zasuňte zástrčku do startovacího portu.
12	Kontrolky svorek baterie	Zobrazte stav svorky chytré baterie.
13	Tlačítko Force Start	Toto tlačítko musíte stisknout, pokud je napětí autobaterie příliš nízké.

Začínáme
Nabíjení produktu
1. Připojte startovací startér a zdroj napájení pomocí kabelu USB C nebo kabelu Micro USB.
2. Krátkým stisknutím tlačítka ON/OFF výrobek zapněte. Během nabíjení startovacího startéru bude indikátor stavu baterie blikat. Jakmile je plně nabitá, rozsvítí se všechny 4 kontrolky úrovně baterie.
3. Pokud není vyžadováno žádné nabíjení, odpojte kabel.

Poznámka:
▪ Při prvním použití produktu se prosím ujistěte, že je startér plně nabitý.
▪ K nabíjení produktu použijte dodaný kabel USB C nebo kabel Micro USB.
▪ Nástěnný adaptér není součástí balení.

Záložní baterie
Propojte startér a své chytré telefony nebo jiná elektronická zařízení pomocí kabelu USB.
Stiskněte tlačítko ON/OFF pro zapnutí produktu.
Pokud není potřeba nabíjení, odpojte kabel.

LED svítilna
Světlo zapnete dlouhým stisknutím tlačítka ON/OFF na 3 sekundy. Krátkým stisknutím tlačítka ON/OFF přepnete mezi režimy Solid, SOS, Flash a Off.

Nastartujte své auto
Poznámka:
▪ Tento produkt je určen pouze pro 12V automobil (až do 7,0 l benzínového nebo 5,0 l dieselového motoru).
▪ Zkontrolujte, zda svítí 3 až 4 kontrolky (úroveň baterie je nad 50 %), než ji použijete k nastartování auta.

Krok 1 (OBR. B):
Zasuňte zástrčku svorky chytré baterie úplně do startéru. Pokud zelené a červené kontrolky na svorce baterie střídavě blikají, můžete bezpečně přejít k dalšímu kroku.

Krok 2 (OBR. C):
Připojte červenou svorku ke kladnému pólu (+) autobaterie a připojte černou svorku k zápornému pólu (-) autobaterie. Pokud zelené a červené kontrolky na svorce baterie střídavě blikají, můžete bezpečně přejít k dalšímu kroku.
Pokud však svítí červená kontrolka:
Bateriová svorka může být připojena obráceně. Pokud ano, musíte odpojit svorku baterie od vozidla a startéru.
Nastavte svorky pro maximální kontakt s póly baterie.

Krok 3-a (OBR. D):
Nastartujte auto.
▪ Pokud se vám nepodaří nastartovat auto, musíte odpojit svorku baterie od vozidla a pomocného startéru. Počkejte alespoň 30 sekund a zkuste to znovu.
▪ Pokud se vám nepodaří nastartovat auto po 3 pokusech, můžete použít funkci nuceného startu. Viz krok 3-b.

Krok 3-b (volitelný) (OBR. E):
Funkce nuceného startu. Nejprve se prosím ujistěte, že jsou svorky připojeny ke svorce baterie se správnou polaritou. Poté podržte tlačítko nuceného startu po dobu 3 sekund, abyste nastartovali auto. Když kontrolka chytré svorky svítí zeleně, musíte vozidlo nastartovat do 30 s.

Krok 4 (OBR. F):
Jakmile je vůz nastartován, do 30 sekund sejměte svorku baterie z autobaterie a startéru.

Pokud nastane některá z následujících situací, inteligentní svorka zapne ochranu.

LED INDIKÁTOR	SITUACE
Červená/zelená kontrolka bude blikat	Připraven pracovat
Vždy svítí červené světlo	Bateriová svorka je připojena obráceně. - Zkontrolujte, zda je svorka připojena obráceně. Svorka je zkratovaná. -Zkontrolujte, zda se dvě svorky spojují nebo spojují obě svorky se stejným kusem kovu.
Vždy svítí červené světlo	Ochrana proti zpětnému nabíjení, napětí autobaterie je vyšší než 12,6V. -Není potřeba startér, autobaterie stačí k nastartování vašeho auta.
Červené světlo rychle bliká	Teplota svorky přesahuje 65 (+/-5) stupňů. -Odstraňujte svorku, dokud nezačne blikat červené/zelené světlo
Zelené světlo pomalu bliká	Napětí startovacího startéru je příliš nízké. -Zkuste vyměnit startér nebo jej včas nabít.

Upozornění
1. K nastartování vozu použijte originální svorku chytré baterie.
2. Nepoužívejte toto zařízení, pokud je poškozená kabelová svorka nebo kabel.
3. Nepřipojujte k sobě dvě svorky, když je produkt zapnutý. Nepřipojujte obě kabelové svorky ke stejnému kusu kovu. V opačném případě dojde k poškození startéru.

Péče a údržba
1. Nepoužívejte výrobek ke startování vyboulené autobaterie.
2. Výrobek skladujte ve stínu, dobře větraném prostoru.
3. Zacházejte s výrobkem opatrně a nezneužívejte jej. Vyvarujte se pádu nebo opakovaného nárazu produktu.
4. Výrobek nerozebírejte ani neupravujte.
5. K čištění produktu NEPOUŽÍVEJTE čisticí prostředky.
6. NEUMISŤUJTE produkty na dlouhou dobu do prostředí s vysokou teplotou. Provozní teplota tohoto produktu je -20-60°C. Skladovací teplota produktu by neměla překročit 50°C.
7. Alespoň jednou za tři měsíce zkontrolujte stav baterie výrobku a včas výrobek nabijte.
8. Udržujte výrobek mimo dosah dětí a domácích zvířat.

Specifikace

Modelka	MISTER CHARGE 1000
Kapacita	12 000 mAh
Micro USB vstup	5V/2A
Vstup typu C	5V/2A
USB výstup 1	5V/3A, 9V/2A, 12V/1,5A
USB výstup 2	5V/3A, 9V/2A, 12V/1,5A
Startovací proud	500A (výdrž 1s)
Špičkový proud	1000A (výdrž 0,2s)
Ochrana proti zkratu	Efektivní
Ochrana proti nadměrnému vybití	≤13v±0,3v
Ochrana proti přehřátí	> 65 °C ± 5 °C
Ochrana proti přepólování	Efektivní
Ochrana proti zpětnému nabíjení	≥(12,6v±0,3v)
Rozměry (D*Š*V)	184*100*46mm

Obsah balení
1 x 12000mAh Jump Starter
1 x Chytrá bateriová svorka
1 x kabel USB typu C
1 x Micro USB kabel
1 x Uživatelská příručka
1 x Přepravní pouzdro

Prehľad produktu (OBR. A)

NIE	FUNKCIA	PREVÁDZKA
1	Tlačidlo ON/OFF (Multifunkčné)	Stlačením tlačidla nabijete svoje zariadenia. Stlačením tlačidla zobrazíte zostávajúcu kapacitu. Dlhým stlačením tlačidla zapnete/vypnete baterku.
2	Kontrolky nabíjania	Zobrazuje priebeh nabíjania: 25 %, 50 %, 75 % a 100 %.
3	LED baterka	Režimy baterky: Svieti, SOS, Blesk a Vypnuté
4	Výstupný port USB 1 (QC 3.0)	Nabíjajte svoje zariadenia (kompatibilné s QC 3.0) rýchlejšie so 75 % zvýšením rýchlosti.
5	Výstupný port USB 2 (QC 3.0)	Nabíjajte svoje zariadenia (kompatibilné s QC 3.0) rýchlejšie so 75 % zvýšením rýchlosti.
6	USB C vstup	Nabite štartér (cez USB-A na USB-C kábel).
7	Vstupný port micro USB	Nabite štartér cez Micro USB kábel.
8	Skokový štartovací port	Zasuňte zástrčku do portu pomocného štartovania.
9	Čierna svorka	Pripojte čiernu svorku k zápornému pólu autobatérie.
10	Červená svorka	Pripojte červenú svorku ku kladnému pólu autobatérie.
11	Zástrčka	Zasuňte zástrčku do portu pomocného štartovania.
12	Kontrolky svoriek batérie	Zobrazte stav svorky inteligentnej batérie.
13	Tlačidlo Force Start	Toto tlačidlo musíte stlačiť, ak je napätie autobatérie príliš nízke.

Začíname
Nabíjanie produktu
1. Pripojte štartér a zdroj napájania pomocou kábla USB C alebo kábla Micro USB.
2. Krátko stlačte tlačidlo ON/OFF na zapnutie produktu. Počas nabíjania štartéra bude indikátor stavu batérie blikať. Po úplnom nabití sa rozsvietia všetky 4 kontrolky úrovne nabitia batérie.
3. Keď sa nevyžaduje nabíjanie, odpojte kábel.

Poznámka:
▪ Pri prvom použití produktu sa uistite, že je štartér plne nabitý.
▪ Na nabíjanie produktu použite dodaný kábel USB C alebo kábel Micro USB.
▪ Nástenný adaptér nie je súčasťou balenia.

Externá batéria
Pripojte štartér a vaše inteligentné telefóny alebo iné elektronické zariadenia pomocou kábla USB.
Stlačením tlačidla ON/OFF zapnite produkt.
Keď nie je potrebné nabíjanie, odpojte kábel.

LED baterka
Dlhým stlačením tlačidla ON/OFF na 3 sekundy zapnite svetlo. Krátkym stlačením tlačidla ON/OFF prepnete režimy medzi režimami Stála, SOS, Blesk a Vypnutá.

Naštartujte auto
Poznámka:
▪ Tento produkt je určený len pre 12V auto (až do 7,0 l benzínového alebo 5,0 l dieselového motora).
▪ Skontrolujte, či svietia 3 až 4 kontrolky (úroveň batérie je viac ako 50 %) predtým, ako ju použijete na naštartovanie auta.

Krok 1 (OBR. B):
Zasuňte zástrčku svorky inteligentnej batérie úplne do štartéra. Ak zelené a červené svetlo na svorke batérie striedavo blikajú, môžete bezpečne prejsť na ďalší krok.

Krok 2 (OBR. C):
Pripojte červenú svorku ku kladnému pólu (+) autobatérie a čiernu svorku pripojte k zápornému pólu (-) autobatérie. Ak zelené a červené svetlo na svorke batérie striedavo blikajú, môžete bezpečne prejsť na ďalší krok.
Ak však svieti červená kontrolka:
Svorka batérie môže byť pripojená opačne. Ak áno, musíte odpojiť svorku batérie od vozidla a štartéra.
Nastavte svorky pre maximálny kontakt s pólmi batérie.

Krok 3-a (obr. D):
Naštartujte svoje auto.
▪ Ak sa vám nepodarilo naštartovať auto, musíte odpojiť svorku batérie od vozidla a pomocného štartéra. Počkajte aspoň 30 sekúnd a skúste to znova.
▪ Ak sa vám nepodarilo naštartovať auto po 3 pokusoch, môžete použiť funkciu vynúteného štartu. Pozri krok 3-b.

Krok 3-b (voliteľné) (OBR. E):
Funkcia núteného spustenia. Najprv sa prosím uistite, že sú svorky pripojené ku svorkám batérie so správnou polaritou. Potom podržte tlačidlo núteného štartu na 3 sekundy, aby ste naštartovali auto. Keď kontrolka inteligentnej svorky svieti neprerušovane na zeleno, musíte vozidlo naštartovať do 30 sekúnd.

Krok 4 (OBR. F):
Po naštartovaní auta odstráňte svorku batérie z autobatérie a štartéra do 30 sekúnd.

Ak nastane niektorá z nasledujúcich situácií, inteligentná svorka zapne ochranu.

LED INDIKÁTOR	SITUÁCIE
Červené/zelené svetlo bude blikať	Pripravený pracovať
Vždy svieti červené svetlo	Svorka batérie je pripojená opačne. -Skontrolujte, či je svorka opačne zapojená. Svorka je skratovaná. -Skontrolujte, či sa dve svorky spájajú alebo spoja obidve svorky s rovnakým kusom kovu.
Vždy svieti červené svetlo	Ochrana proti spätnému nabíjaniu, napätie autobatérie je vyššie ako 12,6V. - Nie je potrebný žiadny štartér, autobatéria stačí na naštartovanie vášho auta.
Červené svetlo rýchlo bliká	Teplota svorky presahuje 65 (+/-5) stupňov. -Odstraňujte svorku, kým nezačne blikať červené/zelené svetlo
Zelené svetlo pomaly bliká	Napätie pomocného štartéra je príliš nízke. -Pokúste sa vymeniť štartér alebo ho včas nabiť.

Upozornenia
1. Na naštartovanie auta použite originálnu svorku na inteligentnú batériu.
2. Toto zariadenie nepoužívajte, ak je poškodená káblová svorka alebo kábel.
3. Keď je produkt zapnutý, nespájajte dve svorky. Nepripájajte obe káblové svorky k rovnakému kusu kovu. V opačnom prípade sa poškodí štartér.

Starostlivosť a údržba
1. Výrobok nepoužívajte na naštartovanie vydutej autobatérie.
2. Výrobok skladujte na tienenom, dobre vetranom mieste.
3. S výrobkom zaobchádzajte opatrne a nezneužívajte ho. Zabráňte pádu alebo silnému nárazu produktu.
4. Produkt nerozoberajte ani neupravujte.
5. Na čistenie produktu NEPOUŽÍVAJTE čistiace prostriedky.
6. NEUMIESTŇUJTE produkty na dlhší čas do prostredia s vysokou teplotou. Prevádzková teplota tohto produktu je -20-60°C. Skladovacia teplota produktu by nemala presiahnuť 50°C.
7. Aspoň raz za tri mesiace skontrolujte úroveň nabitia batérie výrobku a včas ho nabite.
8. Výrobok uchovávajte mimo dosahu detí a domácich zvierat.

technické údaje

Model	MISTER CHARGE 1000
Kapacita	12 000 mAh
Micro USB vstup	5V/2A
Vstup typu C	5V/2A
USB výstup 1	5V/3A, 9V/2A, 12V/1,5A
USB výstup 2	5V/3A, 9V/2A, 12V/1,5A
Štartovací prúd	500 A (vydrží 1 s)
Špičkový prúd	1000A (výdrž 0,2s)
Ochrana proti skratu	Efektívne
Ochrana proti nadmernému vybitiu	≤13v±0,3v
Ochrana proti prehriatiu	> 65 °C ± 5 °C
Ochrana proti prepólovaniu	Efektívne
Ochrana proti spätnému nabíjaniu	≥(12,6v±0,3v)
Rozmery (D*Š*V)	184 * 100 * 46 mm

Obsah balenia
1 x 12000 mAh štartér
1 x Inteligentná svorka batérie
1 x kábel USB typu C
1 x Micro USB kábel
1 x Návod na použitie
1 x Taška na prenášanie

Pregled izdelka (SL. A)

ŠT.	FUNKCIJA	DELOVANJE
1	Gumb za VKLOP/IZKLOP (večnamensko)	Pritisnite gumb za polnjenje vaših naprav. Pritisnite gumb, da vidite preostalo kapaciteto. Dolgo pritisnite gumb za vklop/izklop svetilke.
2	Indikatorske lučke za polnjenje	Prikazuje napredek polnjenja: 25 %, 50 %, 75 % in 100 %.
3	LED svetilka	Načini svetilke: Sveti, SOS, Flash in Off
4	Izhodna vrata USB 1 (QC 3.0)	Napolnite svoje naprave (združljive s QC 3.0) hitreje s 75-odstotnim povečanjem hitrosti.
5	Izhodna vrata USB 2 (QC 3.0)	Napolnite svoje naprave (združljive s QC 3.0) hitreje s 75-odstotnim povečanjem hitrosti.
6	USB C vhod	Napolnite zaganjalnik (prek kabla USB-A v USB-C).
7	Vhodna vrata mikro USB	Polnite zaganjalnik prek kabla Micro USB.
8	Jump Starting Port	Vstavite vtič v priključek za zagon.
9	Črna objemka	Črno sponko priključite na negativni pol avtomobilskega akumulatorja.
10	Rdeča objemka	Priključite rdečo sponko na pozitivni pol avtomobilskega akumulatorja.
11	Vtikač	Vstavite vtič v priključek za zagon.
12	Indikatorske lučke za sponke baterije	Prikažite stanje pametne baterijske sponke.
13	Gumb za prisilni zagon	Ta gumb morate pritisniti, če je napetost avtomobilskega akumulatorja prenizka.

Kako začeti
Polnjenje izdelka
1. Povežite zaganjalnik in vir napajanja s kablom USB C ali kablom Micro USB.
2. Na kratko pritisnite gumb VKLOP/IZKLOP, da vklopite izdelek. Med polnjenjem zaganjalnika utripa lučka indikatorja napolnjenosti baterije. Ko je popolnoma napolnjen, bodo svetile vse 4 indikatorske lučke za nivo baterije.
3. Ko kabel ni potreben, izključite kabel.

Opomba:
▪ Ko izdelek uporabljate prvič, se prepričajte, da je zaganjalnik popolnoma napolnjen.
▪ Za polnjenje izdelka uporabite priložen kabel USB C ali kabel Micro USB.
▪ Stenski adapter ni vključen v paket.

Power bank
S kablom USB povežite zaganjalnik in vaš pametni telefon ali drugo elektronsko napravo.
Pritisnite gumb VKLOP/IZKLOP, da vklopite izdelek.
Odklopite kabel, ko ni potrebe po polnjenju.

LED svetilka
Dolgo pritisnite gumb VKLOP/IZKLOP za 3 sekunde, da vklopite luč. Na kratko pritisnite gumb VKLOP/IZKLOP, da preklopite med načini Solid, SOS, Flash in Off.

Hitro zaženite svoj avto
Opomba:
▪ Ta izdelek je samo za avtomobile z 12 V (do 7,0-litrskega bencinskega ali 5,0-litrskega dizelskega motorja).
▪ Preverite, ali svetijo 3 do 4 indikatorske lučke (raven baterije je nad 50 %), preden ga uporabite za zagon avtomobila.

1. korak (SL. B):
Vtič pametne akumulatorske sponke popolnoma vstavite v zaganjalnik. Če zelena in rdeča lučka na objemki baterije izmenično utripata, lahko varno nadaljujete z naslednjim korakom.

2. korak (SL. C):
Priključite rdečo sponko na pozitivni pol (+) avtomobilskega akumulatorja in priključite črno sponko na negativni pol (-) avtomobilskega akumulatorja. Če zelena in rdeča lučka na objemki baterije izmenično utripata, lahko varno nadaljujete z naslednjim korakom.
Če pa rdeča lučka sveti:
Objemko akumulatorja lahko priključite obratno. Če je tako, morate odklopiti sponko akumulatorja od vozila in zaganjalnika. Prilagodite sponke za največji stik s sponkami akumulatorja.

Korak 3-a (SLIKA D):
Zaženi avto.
▪ Če avtomobila niste uspeli zagnati, morate odklopiti sponko akumulatorja z vozila in zaganjalnika. Počakajte vsaj 30 sekund, nato poskusite znova.
▪ Če vam avtomobila ni uspelo zagnati po 3 poskusih, lahko uporabite funkcijo prisilnega zagona. Glejte korak 3-b.

Korak 3-b (neobvezno) (SLIKA E):
Funkcija prisilnega zagona. Najprej se prepričajte, da so sponke priključene na pravilno polarnost baterije. Nato 3 sekunde

držite gumb za prisilni zagon, da zaženete avto. Ko indikatorska lučka pametne objemke sveti zeleno, morate vozilo zagnati v 30 sekundah.

4. korak (SLIKA F):
Ko zaženete avto, v 30 sekundah odstranite baterijsko sponko z akumulatorja in pomožnega zaganjalnika.

V kateri od naslednjih situacij pametna sponka vklopi zaščito.

LED INDIKATOR	SITUACIJE
Rdeča/zelena lučka bo utripala	Pripravljen za delo
Rdeča lučka vedno sveti	Objemka baterije je obratno povezana. - Preverite, ali je objemka vzvratno povezana. Objemka je v kratkem stiku. - Preverite, ali sta dve objemki povezani skupaj, ali povežite obe objemki na isti kos kovine.
Rdeča lučka vedno sveti	Zaščita pred povratnim polnjenjem, napetost avtomobilskega akumulatorja je višja od 12,6 V. -Zaganjalnik ni potreben, avtomobilska baterija zadostuje za zagon vašega avtomobila.
Rdeča lučka hitro utripa	Temperatura objemke presega 65 (+/-5) stopinj. -Odstranite objemko, dokler ne utripa rdeča/zelena lučka
Zelena lučka počasi utripa	Napetost zaganjalnika je prenizka. - Poskusite zamenjati zaganjalnik ali ga pravočasno napolnite.

Opozorila
1. Za zagon avtomobila uporabite originalno pametno akumulatorsko objemko.
2. Te enote ne uporabljajte, če je katera koli kabelska sponka ali kabel poškodovan.
3. Ne povezujte dveh sponk skupaj, ko je izdelek vklopljen. Ne priključujte obeh kabelskih sponk na isti kovinski kos. V nasprotnem primeru se zaganjalnik poškoduje.

Nega in vzdrževanje
1. Izdelka ne uporabljajte za zagon izbočenega avtomobilskega akumulatorja.
2. Izdelek hranite v senčnem, dobro prezračenem prostoru.
3. Prosimo, da z izdelkom ravnate previdno in ga ne zlorabljate. Izogibajte se močnim in večkratnim udarcem po izdelku.
4. Izdelka ne razstavljajte ali spreminjajte.
5. Za čiščenje izdelka NE uporabljajte detergentov.
6. Izdelkov NE postavljajte za dolgo v okolje z visoko temperaturo. Delovna temperatura tega izdelka je -20-60°C. Temperatura skladiščenja izdelka ne sme presegati 50 °C.
7. Vsaj enkrat na tri mesece preverite napolnjenost baterije izdelka in izdelek pravočasno napolnite.
8. Izdelek hranite izven dosega otrok in hišnih ljubljenčkov.

Specifikacije

Model	MISTER CHARGE 1000
Zmogljivost	12000 mAh
Mikro USB vhod	5V/2A
Vhod tipa C	5V/2A
USB izhod 1	5V/3A, 9V/2A, 12V/1,5A
USB izhod 2	5V/3A, 9V/2A, 12V/1,5A
Začetni tok	500 A (traja 1 s)
Vrhunski tok	1000 A (traja 0,2 s)
Zaščita pred kratkim stikom	Učinkovito
Zaščita pred prekomernim praznjenjem	≤13v±0,3v
Zaščita pred previsoko temperaturo	> 65°C±5°C
Zaščita pred obratno polarnostjo	Učinkovito
Zaščita pred povratnim polnjenjem	≥(12,6v±0,3v)
Dimenzije (D*Š*V)	184*100*46 mm

Vsebina paketa
1 x 12000 mAh Jump Starter
1 x pametna baterijska sponka
1 x USB kabel tipa C
1 x mikro USB kabel
1 x uporabniški priročnik
1 x torbica za nošenje

Produkta pārskats (ATTĒLS A)

NĒ.	FUNKCIJA	DARBĪBA
1	IESLĒGŠANAS/IZSLĒGŠANAS poga (Daudzfunkcionāls)	Nospiediet pogu, lai uzlādētu ierīces. Nospiediet pogu, lai redzētu atlikušo jaudu. Turiet nospiestu pogu, lai ieslēgtu/izslēgtu lukturīti.
2	Uzlādes indikatora gaismas	Parāda uzlādes gaitu: 25%, 50%, 75% un 100%.
3	LED lukturītis	Luktura režīmi: stabils, SOS, zibspuldze un izslēgts
4	USB 1. izvades ports (QC 3.0)	Uzlādējiet ierīces (saderīgas ar QC 3.0) ātrāk, palielinot ātrumu par 75%.
5	USB 2. izvades ports (QC 3.0)	Uzlādējiet ierīces (saderīgas ar QC 3.0) ātrāk, palielinot ātrumu par 75%.
6	USB C ieeja	Uzlādējiet starteri (izmantojot USB-A–USB-C kabeli).
7	Micro USB ievades ports	Uzlādējiet starteri, izmantojot Micro USB kabeli.
8	Pārlēkšanas sākuma ports	Ievietojiet kontaktdakšu palaišanas portā.
9	Melna skava	Savienojiet melno skavu ar automašīnas akumulatora negatīvo spaili.
10	Sarkanā skava	Savienojiet sarkano skavu ar automašīnas akumulatora pozitīvo spaili.
11	Spraudnis	Ievietojiet kontaktdakšu palaišanas portā.
12	Akumulatora skavas indikatora gaismas	Parādiet viedās akumulatora skavas statusu.
13	Piespiedu palaišanas poga	Jums ir jānospiež šī poga, ja automašīnas akumulatora spriegums ir pārāk zems.

Darba sākšana
Produkta uzlāde
1. Savienojiet starteri un barošanas avotu, izmantojot USB C kabeli vai mikro USB kabeli.
2. Īsi nospiediet IESLĒGŠANAS/IZSLĒGŠANAS pogu, lai ieslēgtu izstrādājumu. Uzlādējot startera uzlādi, mirgos akumulatora līmeņa indikators. Kad tas ir pilnībā uzlādēts, iedegsies visi 4 akumulatora līmeņa indikatori.
3. Kad uzlāde nav nepieciešama, atvienojiet kabeli.

Piezīme:
▪ Lietojot produktu pirmo reizi, lūdzu, pārliecinieties, vai starteris ir pilnībā uzlādēts.
▪ Lūdzu, izmantojiet komplektācijā iekļauto USB C kabeli vai Micro USB kabeli, lai uzlādētu izstrādājumu.
▪ Sienas adapteris komplektā nav iekļauts.

Jaudas banka
Savienojiet starteri ar viedtālruņiem vai citām elektroniskām ierīcēm, izmantojot USB kabeli.
Nospiediet ON/OFF pogu, lai ieslēgtu izstrādājumu.
Atvienojiet kabeli, kad uzlāde nav nepieciešama.

LED lukturītis
Turiet nospiestu IESLĒGŠANAS/IZSLĒGŠANAS pogu 3 sekundes, lai ieslēgtu gaismu. Īsi nospiediet IESLĒGŠANAS/IZSLĒGŠANAS pogu, lai pārslēgtu režīmus starp Solid, SOS, Flash un Off.

Iedarbiniet savu automašīnu
Piezīme:
▪ Šis produkts ir paredzēts tikai 12 V automašīnām (līdz 7,0 l benzīna vai 5,0 l dīzeļdzinējam).
▪ Pārbaudiet, vai ir izgaismotas 3 līdz 4 indikatora gaismas (akumulatora līmenis ir virs 50%), pirms izmantojat to automašīnas iedarbināšanai.

1. darbība (B ATTĒLS):
Pilnībā ievietojiet viedās akumulatora skavas spraudni starterī. Ja pārmaiņus mirgo zaļais un sarkanais gaismas indikators uz akumulatora skavas, varat droši pāriet uz nākamo darbību.

2. darbība (C ATTĒLS):
Savienojiet sarkano skavu ar automašīnas akumulatora pozitīvo spaili (+) un pievienojiet melno skavu automašīnas akumulatora negatīvajai spailei (-). Ja pārmaiņus mirgo zaļais un sarkanais gaismas indikators uz akumulatora skavas, varat droši pāriet uz nākamo darbību.
Tomēr, ja deg sarkanais indikators:
Akumulatora skavu var savienot pretēji. Ja tā, jums ir jāatvieno akumulatora skava no transportlīdzekļa un startera.
Noregulējiet skavas, lai nodrošinātu maksimālu kontaktu ar akumulatora spailēm.

3. a darbība (D ATTĒLS):
Iedarbiniet savu automašīnu.
▪ Ja jums neizdevās iedarbināt automašīnu, jums ir jāatvieno akumulatora skava no transportlīdzekļa un startera. Uzgaidiet vismaz 30 sekundes un pēc tam mēģiniet vēlreiz.
▪ Ja jums neizdevās iedarbināt automašīnu pēc 3 mēģinājumiem, varat izmantot piespiedu palaišanas funkciju. Skatiet 3-b darbību.

3. b darbība (neobligāti) (E ATTĒLS):
Piespiedu palaišanas funkcija. Vispirms pārliecinieties, vai skavas ir pievienotas pareizas polaritātes akumulatora spailei. Pēc tam 3 sekundes turiet piespiedu palaišanas pogu, lai iedarbinātu automašīnu. Kad viedās skavas indikatora gaisma deg nepār-

traukti zaļā krāsā, jums ir jāiedarbina transportlīdzeklis 30 sekunžu laikā.

4. darbība (FATTĒLS):
Kad automašīna ir iedarbināta, 30 sekunžu laikā noņemiet akumulatora skavu no automašīnas akumulatora un startera.

Ja kāda no tālāk minētajām situācijām, viedā skava ieslēdz aizsardzību.

LED INDIKATORS	SITUĀCIJAS
Mirgos sarkanā/zaļā gaisma	Gatavs darbam
Sarkanā gaisma vienmēr deg	Akumulatora skava ir savienota pretēji. -Pārbaudiet, vai skava ir savienota pretēji. Skava ir īssavienota. -Pārbaudiet, vai divas skavas kopā savieno vai savieno abas skavas ar vienu un to pašu metāla gabalu.
Sarkanā gaisma vienmēr deg	Reversās uzlādes aizsardzība, automašīnas akumulatora spriegums ir lielāks par 12,6 V. - Nav nepieciešams starteris, pietiek ar automašīnas akumulatoru, lai iedarbinātu automašīnu.
Sarkanā gaisma mirgo ātri	Skavas temperatūra pārsniedz 65(+/-5) grādus. -Noņemiet skavu, līdz mirgo sarkanā/zaļā gaisma
Zaļā gaisma mirgo lēni	Startera spriegums ir pārāk zems. -Mēģiniet nomainīt starteri vai uzlādēt to savlaicīgi.

Brīdinājumi
1. Lai iedarbinātu automašīnu, izmantojiet oriģinālo viedo akumulatora skavu.
2. Neizmantojiet šo ierīci, ja ir bojāta kāda kabeļa skava vai vads.
3. Nepievienojiet divus skavas kopā, kad izstrādājums ir ieslēgts. Nepievienojiet abus kabeļa skavas ar vienu un to pašu metāla gabalu. Pretējā gadījumā starteris tiks bojāts.

Kopšana un apkope
1. Neizmantojiet izstrādājumu, lai iedarbinātu izspiedušos automašīnas akumulatoru.
2. Uzglabājiet produktu ēnainā, labi vēdināmā vietā.
3. Lūdzu, rīkojieties ar produktu uzmanīgi un neizmantojiet to ļaunprātīgi. Izvairieties no izstrādājuma nomešanas vai sitiena ar to atkārtoti.
4. Neizjauciet un nepārveidojiet izstrādājumu.
5. NELIETOJIET mazgāšanas līdzekļus produkta tīrīšanai.
6. NENOVIETOJIET produktus ilgu laiku augstas temperatūras vidē. Šī izstrādājuma darba temperatūra ir -20-60°C. Produkta uzglabāšanas temperatūra nedrīkst pārsniegt 50°C.
7. Pārbaudiet izstrādājuma akumulatora uzlādes līmeni vismaz reizi trijos mēnešos un savlaicīgi uzlādējiet produktu.
8. Glabājiet produktu bērniem un mājdzīvniekiem nepieejamā vietā.

Specifikācijas

Modelis	MISTER CHARGE 1000
Jauda	12000 mAh
Mikro USB ieeja	5V/2A
C tipa ievade	5V/2A
USB izeja 1	5V/3A, 9V/2A, 12V/1,5A
USB izeja 2	5V/3A, 9V/2A, 12V/1,5A
Starta strāva	500A (ilgst 1 s)
Maksimālā strāva	1000A (ilgst 0,2 s)
Aizsardzība pret īssavienojumu	Efektīvs
Aizsardzība pret pārmērīgu izlādi	≤13v±0,3v
Aizsardzība pret pārkaršanu	> 65°C±5°C
Apgrieztās polaritātes aizsardzība	Efektīvs
Apgrieztās uzlādes aizsardzība	≥ (12,6 v±0,3 v)
Izmēri (L*P*A)	184 * 100 * 46 mm

Lepakojuma saturs
1 x 12 000 mAh palaidējs
1 x Smart Battery Clamp
1 x USB tipa C kabelis
1x Micro USB kabelis
1 x Lietotāja rokasgrāmata
1 x pārnēsāšanas somiņa

Toote ülevaade (JOON A)

EI.	FUNKTSIOON	OPERATSIOON
1	ON/OFF nupp (Multifunktsionaalne)	Seadmete laadimiseks vajutage nuppu. Vajutage nuppu, et näha järelejäänud võimsust. Taskulambi sisse/välja lülitamiseks vajutage nuppu pikalt.
2	Laadimise märgutuled	Näitab laadimise edenemist: 25%, 50%, 75% ja 100%.
3	LED taskulamp	Taskulambi režiimid: tahke, SOS, välk ja väljas
4	USB väljundport 1 (QC 3.0)	Laadige oma seadmeid (ühilduvad QC 3.0-ga) kiiremini, 75% suurema kiirusega.
5	USB väljundport 2 (QC 3.0)	Laadige oma seadmeid (ühilduvad QC 3.0-ga) kiiremini, 75% suurema kiirusega.
6	USB C sisend	Laadige starterit (USB-A–USB-C kaabli kaudu).
7	Mikro-USB sisendport	Laadige starterit Micro USB kaabli kaudu.
8	Hüppa algusport	Sisestage pistik hüppekäivitusporti.
9	Must klamber	Ühendage must klamber autoaku negatiivse klemmiga.
10	Punane klamber	Ühendage punane klamber autoaku positiivse klemmiga.
11	Pistik	Sisestage pistik hüppekäivitusporti.
12	Akuklambri märgutuled	Näidake nutika akuklambri olekut.
13	Sundkäivitusnupp	Peate seda nuppu vajutama, kui auto aku pinge on liiga madal.

Alustamine
Toote laadimine
1. Ühendage starter ja toiteallikas USB C-kaabli või mikro-USB-kaabli abil.
2. Toote sisselülitamiseks vajutage lühidalt SISSE/VÄLJA nuppu. Käiviti laadimise ajal vilgub aku taseme indikaatortuli. Kui see on täielikult laetud, süttivad kõik 4 aku taseme indikaatorit.
3. Ühendage kaabel lahti, kui laadimist pole vaja.

Märge:
▪ Toote esmakordsel kasutamisel veenduge, et starter on täielikult laetud.
▪ Kasutage toote laadimiseks kaasasolevat USB C-kaablit või mikro-USB-kaablit.
▪ Seinaadapter ei kuulu komplekti.

Akupank
Ühendage starter USB-kaabli abil nutitelefonide või muude elektroonikaseadmetega.
Toote sisselülitamiseks vajutage nuppu ON/OFF.
Ühendage kaabel lahti, kui laadimist pole vaja.

LED taskulamp
Valguse sisselülitamiseks vajutage pikalt ON/OFF nuppu 3 sekundit. Vajutage lühidalt SISSE/VÄLJA nuppu, et lülitada režiimid Solid, SOS, Flash ja Off.

Käivitage oma auto
Märge:
▪ See toode on mõeldud ainult 12V autole (kuni 7,0L bensiini- või 5,0L diiselmootorile).
▪ Enne auto käivitamist veenduge, et 3 kuni 4 märgutuld põleks (aku laetuse tase on üle 50%).

1. samm (joonis B):
Sisestage nutika akuklambri pistik täielikult käivitusseadmesse. Kui akuklambri roheline ja punane tuli vilguvad vaheldumisi, võite jätkata järgmise sammuga.

Etapp 2 (joonis C):
Ühendage punane klamber autoaku plussklemmiga (+) ja must klamber autoaku negatiivse klemmiga (-). Kui akuklambri roheline ja punane tuli vilguvad vaheldumisi, võite jätkata järgmise sammuga.
Kui aga punane märgutuli põleb:
Akuklambrit saab ühendada tagurpidi. Kui jah, peate akuklambri sõiduki ja käiviti küljest lahti ühendama.
Reguleerige klambrid maksimaalse kontakti saamiseks aku klemmidega.

Etapp 3-a (joonis D):
Käivitage oma auto.
▪ Kui teil ei õnnestunud autot käivitada, peate akuklambri sõiduki ja käiviti küljest lahti ühendama. Oodake vähemalt 30 sekundit ja proovige seejärel uuesti.
▪ Kui teil ei õnnestunud autot pärast 3 katset käivitada, saate kasutada sundkäivituse funktsiooni. Vaadake sammu 3-b.

Etapp 3-b (valikuline) (JOON E):
Sundkäivituse funktsioon. Kõigepealt veenduge, et klambrid on ühendatud õige polaarsusega akuklemmiga. Seejärel hoidke auto käivitamiseks jõukäivitusnuppu 3 sekundit all. Kui nutika klambri märgutuli põleb pidevalt roheline, peate sõiduki 30 sekundi jooksul käivitama.

Etapp 4 (JOON F):

Kui auto on käivitatud, eemaldage 30 sekundi jooksul akuklamber auto akult ja käivituskäivitilt.

Kui mõni järgmistest olukordadest ilmneb, lülitab nutikas klamber kaitse sisse.

LED INDIKAATOR	OLUKORRAD
Punane/roheline tuli hakkab vilkuma	Tööks valmis
Punane tuli põleb alati	Akuklamber on tagurpidi ühendatud. - Kontrollige, kas klamber on tagurpidi ühendatud. Klamber on lühises. - Kontrollige, kas kaks klambrit ühendavad või ühendavad mõlemad klambrid sama metallitükiga.
Punane tuli põleb alati	Pöördlaadimise kaitse, auto aku pinge on kõrgem kui 12,6V. - Käivitit pole vaja, auto käivitamiseks piisab auto akust.
Punane tuli vilgub kiiresti	Klambri temperatuur ületab 65(+/-5) kraadi. - Eemaldage klamber, kuni punane/roheline tuli vilgub
Roheline tuli vilgub aeglaselt	Käivituslüliti pinge on liiga madal. - Proovige käivitusseadet vahetada või õigeaegselt laadida.

Ettevaatust
1. Kasutage auto käivitamiseks originaalset nutikat akuklambrit.
2. Ärge kasutage seda seadet, kui mõni kaabliklamber või juhe on kahjustatud.
3. Ärge ühendage kahte klambrit kokku, kui toode on sisse lülitatud. Ärge ühendage mõlemat kaabliklambrit sama metallitükiga. Vastasel juhul saab starter kahjustada.

Hooldus ja hooldus
1. Ärge kasutage toodet punnis autoaku käivitamiseks.
2. Hoidke toodet varjulises, hästi ventileeritavas kohas.
3. Palun käsitsege toodet ettevaatlikult ja ärge kuritarvitage seda. Vältige toote mahakukkumist või tugevat ja korduvat löömist.
4. Ärge võtke toodet lahti ega muutke seda.
5. ÄRGE kasutage toote puhastamiseks pesuvahendeid.
6. ÄRGE asetage tooteid pikaks ajaks kõrge temperatuuriga keskkonda. Selle toote töötemperatuur on -20-60°C. Toote säilitustemperatuur ei tohi ületada 50°C.
7. Kontrollige toote aku taset vähemalt kord kolme kuu jooksul ja laadige toode õigeaegselt.
8. Hoidke toodet lastest ja lemmikloomadest eemal.

Tehnilised andmed

Mudel	MISTER CHARGE 1000
Mahutavus	12000 mAh
Mikro-USB sisend	5V/2A
Tüüp C sisend	5V/2A
USB-väljund 1	5V/3A, 9V/2A, 12V/1,5A
USB-väljund 2	5V/3A, 9V/2A, 12V/1,5A
Käivitusvool	500A (kestab 1 s)
Tippvool	1000A (kestab 0,2 s)
Lühise kaitse	Tõhus
Ülelaadimise kaitse	≤13v±0,3v
Kaitse ülekuumenemise eest	> 65°C±5°C
Vastupidise polaarsuse kaitse	Tõhus
Vastupidise laadimise kaitse	≥ (12,6 V ± 0,3 V)
Mõõdud (P*L*K)	184 * 100 * 46 mm

Paki sisu
1 x 12000 mAh kiirstarter
1 x nutikas akuklamber
1 x USB-tüüpi C kaabel
1 x Micro USB kaabel
1 x kasutusjuhend
1 x kandekott

Produkto apžvalga (A pav.)

NE.	FUNKCIJA	OPERACIJA
1	ON/OFF mygtukas (daugiafunkcis)	Norėdami įkrauti savo įrenginius, paspauskite mygtuką. Paspauskite mygtuką, kad pamatytumėte likusią talpą. Ilgai paspauskite mygtuką, kad įjungtumėte / išjungtumėte žibintuvėlį.
2	Įkrovimo indikatoriaus lemputės	Rodo įkrovimo eigą: 25%, 50%, 75% ir 100%.
3	LED žibintuvėlis	Žibintuvėlio režimai: pastovus, SOS, blykstė ir išjungtas
4	1 USB išvesties prievadas (QC 3.0)	Įkraukite įrenginius (suderinama su QC 3.0) greičiau, padidindami greitį 75%.
5	2 USB išvesties prievadas (QC 3.0)	Įkraukite įrenginius (suderinama su QC 3.0) greičiau, padidindami greitį 75%.
6	USB C įvestis	Įkraukite starterį (per USB-A į USB-C kabelį).
7	Mikro USB įvesties prievadas	Įkraukite starterį per mikro USB laidą.
8	Peršokimo pradžios prievadas	Įkiškite kištuką į paleidimo prievadą.
9	Juodas spaustukas	Prijunkite juodą spaustuką prie neigiamo automobilio akumuliatoriaus gnybto.
10	Raudonas gnybtas	Prijunkite raudoną spaustuką prie teigiamo automobilio akumuliatoriaus gnybto.
11	Kištukas	Įkiškite kištuką į paleidimo prievadą.
12	Akumuliatoriaus spaustuko indikacinės lemputės	Rodyti išmaniojo akumuliatoriaus spaustuko būseną.
13	Priverstinis paleidimo mygtukas	Turite paspausti šį mygtuką, jei automobilio akumuliatoriaus įtampa per žema.

Darbo pradžia
Produkto įkrovimas
1. Prijunkite starterį ir maitinimo šaltinį naudodami USB C laidą arba mikro USB kabelį.
2. Trumpai paspauskite ON/OFF mygtuką, kad įjungtumėte gaminį. Įkraunant starterį, mirksės akumuliatoriaus lygio indikatoriaus lemputė. Kai jis bus visiškai įkrautas, užsidegs visos 4 akumuliatoriaus lygio indikatoriaus lemputės.
3. Atjunkite laidą, kai nereikia įkrauti.

Pastaba:
▪ Naudodami gaminį pirmą kartą įsitikinkite, kad starteris yra visiškai įkrautas.
▪ Gaminiui įkrauti naudokite pateiktą USB C laidą arba mikro USB laidą.
▪ Sieninis adapteris pakuotėje nėra.

Maitinimo bankas
USB laidu prijunkite starterį su išmaniaisiais telefonais ar kitais elektroniniais prietaisais.
Paspauskite ON/OFF mygtuką, kad įjungtumėte gaminį.
Atjunkite laidą, kai nereikia įkrauti.

LED žibintuvėlis
Ilgai spauskite ON/OFF mygtuką 3 sekundes, kad įjungtumėte šviesą. Trumpai paspauskite ĮJUNGIMO/IŠJUNGIMO mygtuką, kad perjungtumėte režimus tarp Solid, SOS, Flash ir Off.

Greitai užveskite savo automobilį
Pastaba:
▪ Šis gaminys skirtas tik 12 V automobiliui (iki 7,0 l benzininiam arba 5,0 l dyzeliniam varikliui).
▪ Įsitikinkite, kad dega 3–4 indikacinės lemputės (baterijos įkrovos lygis viršija 50 %), prieš naudodami jį automobilio užvedimui.

1 veiksmas (B pav.):
Visiškai įkiškite išmaniojo akumuliatoriaus spaustuko kištuką į starterį. Jei žalia ir raudona lemputės ant akumuliatoriaus spaustuko mirksi pakaitomis, galite saugiai pereiti prie kito veiksmo.

2 veiksmas (C pav.):
Raudoną gnybtą prijunkite prie teigiamo automobilio akumuliatoriaus gnybto (+), o juodą – prie neigiamo automobilio akumuliatoriaus gnybto (-). Jei žalia ir raudona lemputės ant akumuliatoriaus spaustuko mirksi pakaitomis, galite saugiai pereiti prie kito veiksmo.
Tačiau jei dega raudona indikatoriaus lemputė:
Akumuliatoriaus spaustukas gali būti prijungtas atvirkščiai. Jei taip, turite atjungti akumuliatoriaus spaustuką nuo transporto priemonės ir starterio.
Sureguliuokite gnybtus taip, kad jie kuo geriau prisiliestų prie akumuliatoriaus gnybtų.

3-a veiksmas (D pav.):
Užveskite savo automobilį.
▪ Jei nepavyko užvesti automobilio, turite atjungti akumuliatoriaus spaustuką nuo transporto priemonės ir starterio. Palaukite bent 30 sekundžių, tada bandykite dar kartą.
▪ Jei nepavyko užvesti automobilio po 3 bandymų, galite naudoti priverstinio paleidimo funkciją. Žr. 3-b veiksmą.

3-b veiksmas (pasirinktinai) (E PAVEIKSLAS):
Priverstinės paleidimo funkcija. Pirmiausia įsitikinkite, kad spaustukai yra prijungti prie tinkamo poliškumo akumuliatoriaus gnybtų. Tada palaikykite nuspaudę priverstinio paleidimo mygtuką 3 sekundes, kad užvestumėte automobilį. Kai išmaniojo spaustuko indikacinė lemputė dega žaliai, transporto priemonę reikia užvesti per 30 sekundžių.

4 veiksmas (F pav.):
Užvedę automobilį, per 30 sekundžių nuimkite akumuliatoriaus spaustuką nuo automobilio akumuliatoriaus ir starterio.

Jei kuri nors iš toliau nurodytų situacijų, išmanusis spaustukas įjungia apsaugą.

LED INDIKATORIUS	SITUACIJOS
Mirksi raudona/žalia lemputė	Pasiruošęs dirbti
Raudona lemputė visada dega	Akumuliatoriaus spaustukas prijungtas atvirkščiai. - Patikrinkite, ar spaustukas prijungtas atvirkščiai. Spaustuvas yra trumpai jungtas. - Patikrinkite, ar du spaustukai kartu sujungia arba sujungia abu spaustukus prie to paties metalo gabalo.
Raudona lemputė visada dega	Atvirkštinio įkrovimo apsauga, automobilio akumuliatoriaus įtampa didesnė nei 12,6V. -Nereikia starterio, užtenka automobilio akumuliatoriaus, kad užvestumėte automobilį.
Raudona lemputė mirksi greitai	Apkabos temperatūra viršija 65(+/-5) laipsnius. - Nuimkite spaustuką, kol užsidegs raudona/žalia lemputė
Žalia lemputė mirksi lėtai	Per maža starterio įtampa. - Pabandykite pakeisti starterį arba laiku jį įkrauti.

Įspėjimai
1. Automobiliui užvesti naudokite originalų išmanųjį akumuliatoriaus spaustuką.
2. Nenaudokite šio įrenginio, jei pažeistas kabelio spaustukas arba laidas.
3. Nejunkite dviejų spaustukų, kai gaminys įjungtas. Nejunkite abiejų kabelių spaustukų prie to paties metalo gabalo. Priešingu atveju bus sugadintas starteris.

Priežiūra ir priežiūra
1. Nenaudokite gaminio išsipūtusiam automobilio akumuliatoriui įjungti.
2. Laikykite gaminį tamsesnėje, gerai vėdinamoje vietoje.
3. Su gaminiu elkitės atsargiai ir nepiktnaudžiaukite. Stenkitės, kad gaminys nenumestų ar daug kartų nesutrenktų.
4. Neardykite ir nemodifikuokite gaminio.
5. NENAUDOKITE ploviklių gaminiui valyti.
6. NENAUDOKITE gaminių ilgą laiką aukštos temperatūros aplinkoje. Šio gaminio darbinė temperatūra –20-60°C. Produkto laikymo temperatūra neturi viršyti 50°C.
7. Bent kartą per tris mėnesius patikrinkite gaminio akumuliatoriaus įkrovos lygį ir laiku įkraukite gaminį.
8. Laikykite gaminį vaikams ir naminiams gyvūnėliams nepasiekiamoje vietoje.

Specifikacijos

Modelis	MISTER CHARGE 1000
Talpa	12000 mAh
Mikro USB įvestis	5V/2A
C tipo įvestis	5V/2A
USB išvestis 1	5V/3A, 9V/2A, 12V/1,5A
USB išvestis 2	5V/3A, 9V/2A, 12V/1,5A
Pradėti srovė	500A (trunka 1 s)
Didžiausia srovė	1000 A (laiko 0,2 s)
Trumpojo jungimo apsauga	Veiksmingas
Apsauga nuo per didelio iškrovimo	≤13v±0,3v
Apsauga nuo perkaitimo	> 65°C±5°C
Apsauga nuo atvirkštinio poliškumo	Veiksmingas
Atvirkštinio įkrovimo apsauga	≥ (12,6 V ± 0,3 V)
Matmenys (L*P*A)	184 * 100 * 46 mm

Pakuotės turinys
1 x 12000 mAh greitasis starteris
1 x Smart Battery Clamp
1 x USB tipo C laidas
1x Micro USB laidas
1 x Vartotojo vadovas
1 x nešiojimo maišelis

Ürüne Genel Bakış (ŞEKİL A)

HAYIR.	İŞLEV	Operasyon
1	AÇMA/KAPATMA Düğmesi (Çok fonksiyonlu)	Cihazlarınızı şarj etmek için düğmeye basın. Kalan kapasiteyi görmek için düğmeye basın. El fenerini açmak/kapatmak için düğmeye uzun basın.
2	Şarj Gösterge Işıkları	Şarj sürecini gösterir: %25, %50, %75 ve %100.
3	LED El Feneri	El feneri modları: Katı, SOS, Flaş ve Kapalı
4	USB Çıkış Bağlantı Noktası 1 (QC 3.0)	Cihazlarınızı (QC 3.0 uyumlu) %75 oranında artışla daha hızlı şarj edin.
5	USB Çıkış Bağlantı Noktası 2 (QC 3.0)	Cihazlarınızı (QC 3.0 uyumlu) %75 oranında artışla daha hızlı şarj edin.
6	USB C Girişi	Takviyeyi şarj edin (USB-A'dan USB-C'ye kabloyla).
7	Mikro USB Giriş Bağlantı Noktası	Atlama marş motorunu Mikro USB kablosuyla şarj edin.
8	Atlama Başlangıç Bağlantı Noktası	Fişi takviyeyle çalıştırma portuna takın.
9	Siyah Kelepçe	Siyah kelepçeyi araç aküsünün negatif terminaline bağlayın.
10	Kırmızı Kelepçe	Kırmızı kelepçeyi araç aküsünün pozitif terminaline bağlayın.
11	Fiş	Fişi takviyeyle çalıştırma portuna takın.
12	Akü Kıskacı Gösterge Işıkları	Akıllı pil kıskacının durumunu gösterin.
13	Başlatma Düğmesini Zorla	Araç akü voltajı çok düşükse bu düğmeye basmanız gerekir.

Başlarken
Ürünü şarj etme
1. Takviyeyi ve güç kaynağını USB C kablosu veya Mikro USB kablosuyla bağlayın.
2. Ürünü açmak için AÇMA/KAPATMA düğmesine kısa basın. Takviye marş motorunu şarj ederken pil seviyesi gösterge ışığı yanıp sönecektir. Tamamen şarj olduğunda, 4 pil seviyesi gösterge ışığının tümü yanacaktır.
3. Şarj gerekmediğinde kabloyu çıkarın.

Not:
▪ Ürünü ilk kez kullanırken lütfen atlama marş motorunun tamamen şarj olduğundan emin olun.
▪ Ürünü şarj etmek için lütfen sağlanan USB C kablosunu veya Mikro USB kablosunu kullanın.
▪ Duvar adaptörü pakete dahil değildir.

Taşınabilir şarj aleti
Atlama marş motorunu ve akıllı telefonlarınızı veya diğer elektronik cihazlarınızı USB kablosuyla bağlayın.
Ürünü açmak için AÇMA/KAPAMA düğmesine basın.
Şarj gerekmediğinde kabloyu çıkarın.

LED el feneri
Işığı açmak için açma/kapama düğmesine 3 saniye boyunca uzun basın. Modları Katı, SOS, Flaş ve Kapalı arasında değiştirmek için AÇMA/KAPAMA düğmesine kısa süre basın.

Arabanızı hızlı çalıştırın
Not:
▪ Bu ürün yalnızca 12V otomobiller içindir (7,0L'ye kadar benzinli veya 5,0L dizel motora kadar).
▪ Aracınızı takviyeyle çalıştırmak için kullanmadan önce 3 ila 4 gösterge ışığının yandığından (pil seviyesi %50'nin üzerinde) emin olun.

Adım 1 (ŞEKİL B):
Akıllı akü kelepçesinin fişini tamamen takviye marş motoruna takın. Pil kelepçesindeki yeşil ve kırmızı ışık göstergeleri dönüşümlü olarak yanıp sönüyorsa bir sonraki adıma geçebilirsiniz.

Adım 2 (ŞEKİL C):
Kırmızı kelepçeyi araç aküsünün pozitif (+) terminaline, siyah kelepçeyi ise araç aküsünün negatif (-) terminaline bağlayın. Pil kelepçesindeki yeşil ve kırmızı ışık göstergeleri dönüşümlü olarak yanıp sönüyorsa bir sonraki adıma geçebilirsiniz.
Ancak kırmızı gösterge ışığı yanıyorsa:
Akü kelepçesi ters şekilde bağlanabilir. Eğer öyleyse, akü kelepçesini araçtan ve takviye marş motorundan ayırmanız gerekir. Kelepçeleri akü terminalleriyle maksimum temas sağlayacak şekilde ayarlayın.

Adım 3-a (ŞEKİL D):
Arabanı çalıştır.
▪ Aracınızı çalıştırmayı başaramazsanız, akü kelepçesini araçtan ve takviye marş motorundan ayırmanız gerekir. En az 30 saniye bekleyip tekrar deneyin.
▪ Eğer aracınızı 3 denemeden sonra çalıştıramadıysanız, zorla çalıştırma fonksiyonunu kullanabilirsiniz. Bkz. adım 3-b.

Adım 3-b (isteğe bağlı) (ŞEKİL E):

Başlatma işlevini zorla. Öncelikle lütfen kelepçelerin doğru kutuptaki akü terminaline bağlandığından emin olun. Daha sonra aracınızı çalıştırmak için kuvvetli çalıştırma düğmesini 3 saniye basılı tutun. Akıllı kelepçenin gösterge ışığı sürekli yeşil yandığında aracı 30 saniye içinde çalıştırmanız gerekir.

Adım 4 (ŞEKİL F):
Aracınız çalıştırıldığında, akü kelepçesini araç aküsünden ve takviye marş motorundan 30 saniye içinde çıkarın.

Aşağıdaki durumlardan herhangi biri meydana gelirse akıllı kelepçe korumayı açar.

LED GÖSTERGESI	DURUMLAR
Kırmızı/yeşil ışık yanıp sönecek	Çalışmaya hazır
Kırmızı ışık her zaman açık	Akü kelepçesi ters bağlanmış. - Kelepçenin ters bağlanıp bağlanmadığını kontrol edin. Kelepçe kısa devre yapmış. -İki kelepçenin birlikte bağlanıp bağlanmadığını veya her iki kelepçenin aynı metal parçasına bağlanıp bağlanmadığını kontrol edin.
Kırmızı ışık her zaman açık	Ters şarj koruması, araç aküsünün voltajı 12,6V'tan yüksektir. - Takviye marşına gerek yok, araba aküsü arabanızı çalıştırmak için yeterli.
Kırmızı ışık hızla yanıp sönüyor	Kelepçenin sıcaklığı 65(+/-5) dereceyi aşıyor. -Kırmızı/yeşil ışık yanıp sönene kadar kelepçeyi çıkarın
Yeşil ışık yavaşça yanıp sönüyor	Atlama marş motorunun voltajı çok düşük. -Atlatma marş motorunu değiştirmeyi veya zamanında şarj etmeyi deneyin.

Dikkat
1. Arabayı çalıştırmak için orijinal akıllı akü kelepçesini kullanın.
2. Herhangi bir kablo kelepçesi veya kordonu hasar görmüşse bu üniteyi kullanmayın.
3. Ürün açıkken iki kelepçeyi birbirine bağlamayın. Her iki kablo kelepçesini aynı metal parçasına bağlamayın. Aksi halde atlama marş motoru hasar görecektir.

Bakım ve Onarım
1. Şişmiş bir araba aküsünü çalıştırmak için ürünü kullanmayın.
2. Ürünü gölgeli, iyi havalandırılan bir alanda saklayın.
3. Lütfen ürünü dikkatli kullanın ve kötüye kullanmayın. Ürünü ağır bir şekilde ve tekrar tekrar düşürmekten veya çarpmaktan kaçının.
4. Ürünü sökmeyin veya üzerinde değişiklik yapmayın.
5. Ürünü temizlemek için deterjan KULLANMAYIN.
6. Ürünleri uzun süre yüksek sıcaklıktaki bir ortama KOYMAYIN. Bu ürünün çalışma sıcaklığı -20-60°C'dir. Ürünün saklama sıcaklığı 50°C'yi geçmemelidir.
7. Ürünün pil seviyesini en az üç ayda bir kontrol edin ve ürünü zamanında şarj edin.
8. Ürünü çocuklardan ve evcil hayvanlardan uzak tutun.

Özellikler

Modeli	MISTER CHARGE 1000
Kapasite	12000mAh
Mikro USB Girişi	5V/2A
C Tipi Giriş	5V/2A
USB Çıkışı 1	5V/3A, 9V/2A, 12V/1,5A
USB Çıkışı 2	5V/3A, 9V/2A, 12V/1,5A
Geçerli olanı başlat	500A (1 saniye sürer)
Tepe akımı	1000A (0,2 saniye sürer)
Kısa devre koruması	Etkili
Aşırı deşarj koruması	≤13v±0,3v
Aşırı sıcaklık koruması	> 65°C±5°C
Ters polarite koruması	Etkili
Ters şarj koruması	≥(12,6v±0,3v)
Boyutlar (U*G*Y)	184*100*46mm

Paket içeriği
1 x 12000mAh Hızlı Başlangıç
1 x Akıllı Pil Kelepçesi
1 x USB C Tipi Kablo
1 x Mikro USB Kablosu
1 x Kullanım Kılavuzu
1 x Taşıma Kılıfı

(أ الشكل) نظرة عامة على المنتج

عملية	وظيفة	ال.
اضغط على الزر لشحن أجهزتك. اضغط على الزر لمعرفة السعة المتبقية. اضغط لفترة طويلة على الزر لتشغيل/إيقاف المصباح اليدوي.	زر تشغيل / إيقاف (متعدد الوظائف)	1
100%، 75% و50%، 25%: شحن تقدم مظهر	أضواء مؤشر الشحن	2
وإيقاف، SOS، فلاش: صلب، أوضاع المصباح اليدوي:	مصباح يدوي LED	3
شحن أجهزتك (متوافقة مع QC 3.0) بشكل أسرع، مع زيادة في السرعة بنسبة 75%.	منفذ إخراج USB 1 (QC 3.0)	4
شحن أجهزتك (متوافقة مع QC 3.0) بشكل أسرع، مع زيادة في السرعة بنسبة 75%.	منفذ إخراج USB 2 (QC 3.0)	5
قم بشحن بادئ التشغيل (عبر كابل USB-A إلى USB-C).	مدخل USB-C	6
قم بشحن بادئ التشغيل عبر كابل Micro USB.	منفذ إدخال USB Micro	7
أدخل القابس في منفذ بدء القفز.	القفز على ميناء البداية	8
قم بتوصيل المشبك الأسود بالطرف السالب لبطارية السيارة.	المشبك الأسود	9
قم بتوصيل المشبك الأحمر بالطرف الموجب لبطارية السيارة.	المشبك الأحمر	10
أدخل القابس في منفذ بدء القفز.	سدادة	11
أضواء مؤشر مشبك البطارية الذكية.	مؤشر مشبك البطارية	12
تحتاج إلى الضغط على هذا الزر إذا كان جهد بطارية السيارة منخفضًا جدًا.	زر البدء بالقوة	13

البدء

شحن المنتج

1. قم بتوصيل مشغل القفز ومصدر الطاقة عبر كابل USB C أو كابل Micro USB.
2. اضغط لفترة قصيرة على زر التشغيل/الإيقاف لتشغيل المنتج. أثناء شحن بادئ الحركة، سيومض عوض مؤشر مستوى البطارية. بمجرد شحنها بالكامل، سيتم تشغيل جميع مصابيح مؤشر مستوى البطارية الأربعة.
3. افصل الكابل عند عدم الحاجة إلى الشحن.

ملحوظة:

- عند استخدام المنتج لأول مرة، يرجى التأكد من أن بادئ الحركة مشحون بالكامل.
- يرجى استخدام كابل USB C المرفق أو كابل Micro USB لشحن المنتج.
- محول الحائط غير متضمن في العبوة.

أداة للشحن

قم بتوصيل مشغل القفز والهواتف الذكية أو الأجهزة الإلكترونية الأخرى عبر كابل USB.
اضغط على زر التشغيل/الإيقاف لتشغيل المنتج.
افصل الكابل عندما لا تكون هناك حاجة للشحن.

مصباح يدوي LED

اضغط لفترة طويلة على زر التشغيل/الإيقاف لمدة 3 ثوانٍ لتشغيل الضوء. اضغط على زر التشغيل/الإيقاف قريبًا لتبديل الأوضاع بين Solid وSOS وFlash وOff.

القفز تشغيل سيارتك

ملحوظة:

- هذا المنتج مخصص لسيارة 12 فولت (حتى 7.0 لتر بنزين أو محرك ديزل 5.0 لتر) فقط.
- تأكد من إضاءة 3 إلى 4 مؤشرات ضوئية (مستوى البطارية أعلى من 50%) قبل استخدامه لبدء تشغيل السيارة.

(ب الشكل) الخطوة 1:

أدخل قابس مشبك البطارية الذكي بالكامل في بادئ التشغيل. إذا كانت مؤشرات الضوء الأخضر والأحمر على مشبك البطارية تومض بالتناوب، فأنت آمن للانتقال إلى الخطوة التالية.

(ج الشكل) الخطوة 2:

قم بتوصيل المشبك الأسود بالطرف السالب (-) لبطارية السيارة وقم بتوصيل المشبك الأحمر بالطرف الموجب (+) لبطارية السيارة. إذا كانت مؤشرات الضوء الأخضر والأحمر على مشبك البطارية تومض بالتناوب، فأنت آمن للانتقال إلى الخطوة التالية.

ومع ذلك، إذا كان ضوء المؤشر الأحمر قيد التشغيل:

- قم بتوصيل مشبك البطارية عن السيارة وبادئ التشغيل. إذا كان الأمر كذلك، فأنت بحاجة إلى فصل مشبك البطارية عن السيارة وبادئ التشغيل. يمكن توصيل مشبك البطارية في الاتجاه المعاكس.
- اضبط المشابك لتحقيق أقصى قدر من الاتصال بأطراف البطارية.

(د الشكل) الخطوة 3-أ:

ابدأ سيارتك.

- إذا فشلت في تشغيل سيارتك، فأنت بحاجة إلى فصل مشبك البطارية عن السيارة وبادئ التشغيل. انتظر لمدة 30 ثانية على الأقل، ثم حاول مرة أخرى.
- إذا فشلت في تشغيل سيارتك بعد 3 محاولات، يمكنك استخدام وظيفة التشغيل القسري. راجع الخطوة 3-ب.

(هـ الشكل) (اختياري) الخطوة 3-ب:

قم بتوصيل المشابك بطرف البطارية الطبي الصحيح. ثم اضغط مع الاستمرار على زر تشغيل القوة. يرجى التأكد أولاً من تو

الخطوة 4 (الشكل F):
بمجرد تشغيل سيارتك، قم بإزالة مشبك البطارية من بطارية السيارة وبدئ التشغيل خلال 30 ثانية.

في حالة حدوث أي من الحالات التالية، يقوم المشبك الذكي بتشغيل الحماية.

مؤشر LED	فواقم
وميض الضوء الأحمر/الأخضر	على استعداد للعمل
الضوء الأحمر قيد التشغيل دائمًا	يتم توصيل مشبك البطارية بشكل عكسي. - تحقق مما إذا كان المشبك متصلًا بشكل عكسي. المشبك ذو دائرة قصيرة. - تحقق مما إذا كان المشبكان متصلان معًا أو قم بتوصيل كل المشبكين بنفس القطعة المعدنية.
الضوء الأحمر قيد التشغيل دائمًا	حماية الشحن العكسي، جهد بطارية السيارة أعلى من 12.6 فولت. - الحاجة إلى مشغل القفز، بطارية السيارة كافية لبدء تشغيل سيارتك.
وميض الضوء الأحمر بسرعة	درجة حرارة المشبك تتجاوز درجة 65(+/-5) درجة. - قم بإزالة المشبك حتى وميض الضوء الأحمر/الأخضر
وميض الضوء الأخضر ببطء	الجهد الكهربي لبدئ التشغيل منخفض جدًا. - حاول استبدال بادئ التشغيل أو شحنه في الوقت المناسب.

رذي
1. استخدم مشبك البطارية الذكي الأصلي لبدء تشغيل السيارة.
2. لا تستخدم هذه الوحدة في حالة تلف أي مشبك كابل أو سلك.
3. لا تقم بتوصيل المشبكين معًا عند تشغيل المنتج. لا تقم بتوصيل كل مشبكي الكابل بنفس القطعة المعدنية. خلاف ذلك، سوف يكون معطوبا بداية القفز.

العناية والصيانة
1. لا تستخدم المنتج لبدء بطارية السيارة المنتفخة.
2. قم بتخزين المنتج في منطقة مظللة وجيدة التهوية.
3. يرجى التعامل مع المنتج بعناية وعدم إساءة استخدامه. تجنب إسقاط المنتج أو ضربه بقوة وبشكل متكرر.
4. لا تقم بتفكيك المنتج أو تعديله.
5. لا تستخدم المنظفات لتنظيف المنتج.
6. لا تضع المنتجات في بيئة ذات درجة حرارة عالية لفترة طويلة. درجة حرارة التشغيل لهذا المنتج هي -20-60 درجة مئوية.
   يجب ألا تتجاوز درجة حرارة تخزين المنتج 50 درجة مئوية.
7. تحقق من مستوى بطارية المنتج مرة واحدة على الأقل كل ثلاثة أشهر واشحن المنتج في الوقت المناسب.
8. احفظ المنتج بعيدًا عن متناول الأطفال والحيوانات الأليفة.

تحديد

نموذج	MISTER CHARGE 1000
سعة	12000 مليأمبير
يب س وي وركام يخدم	5 فولت/2 أمبير
C لنوع الإدخال	5 فولت/2 أمبير
1 يب س وي مخرج	1.5/12 فولت، 2/9 فولت، 3/5 فولت أمبير
2 يب س وي مخرج	1.5/12 فولت، 2/9 فولت، 3/5 فولت أمبير
أدبا الحالي	500 أمبير (الأخير لمدة 1 ثانية)
تيار الذروة	1000 أمبير (يدوم لمدة 0.2 ثانية)
حماية سام سكهربائي	لا
حماية من الإفراط في التفريغ	±0.3 فولت ≥13 فولت
حماية من درجة الحرارة الزائدة	±5 درجة مئوية 65 < درجة مئوية
حماية قطبية عكس	لا
حماية الشحن العكسي	±0.3 فولت (12.6 فولت) ≥
الأبعاد (العرض*الارتفاع*الطول)	184*100*46 مليمتر

محتويات الحزمة
1 × 12000 مليأمبير في السعة
1 × مشبك بطارية ذكي
1 × كابل يو إس بي من النوع سي
1 × كابل يو إس بي وركام
1 × دليل المستخدم
1 × حقيبة حمل

Агляд прадукту (МАЛ. A)

НЯМА	ФУНКЦЫЯ	АПЕРАЦЫЯ
1	Кнопка ON/OFF (Шматфункцыянальны)	Націсніце кнопку, каб зарадзіць прылады. Націсніце кнопку, каб убачыць астатнюю ёмістасць. Доўгі націск на кнопку, каб уключыць/выключыць ліхтарык.
2	Індыкатар зарадкі	Паказвае ход зарадкі: 25%, 50%, 75% і 100%.
3	Святлодыёдны ліхтарык	Рэжымы ліхтарыка: суцэльны, SOS, успышка і выключаны
4	Выхадны порт USB 1 (QC 3.0)	Зараджайце свае прылады (сумяшчальныя з QC 3.0) хутчэй, з павелічэннем хуткасці на 75%.
5	Выхадны порт USB 2 (QC 3.0)	Зараджайце свае прылады (сумяшчальныя з QC 3.0) хутчэй, з павелічэннем хуткасці на 75%.
6	Уваход USB C	Зарадзіце скачок (праз кабель USB-A да USB-C).
7	Уваходны порт Micro USB	Зараджайце скачок праз кабель Micro USB.
8	Перайсці Пачатковы порт	Устаўце вілку ў порт для запуску скачка.
9	Чорны заціск	Падключыце чорны заціск да мінусавай клемы аўтамабільнага акумулятара.
10	Чырвоны заціск	Падключыце чырвоны заціск да плюсавай клемы аўтамабільнага акумулятара.
11	Відэлец	Устаўце вілку ў порт для запуску скачка.
12	Індыкатар заціску батарэі	Паказаць стан разумнага заціску батарэі.
13	Кнопка прымусовага запуску	Гэтую кнопку неабходна націснуць, калі напружанне аўтамабільнага акумулятара занадта нізкае.

Пачатак
Зарадка прадукту
1. Падключыце пускавы стартар і крыніцу харчавання праз кабель USB C або кабель Micro USB.
2. Каротка націсніце кнопку ON/OFF, каб уключыць прадукт. Падчас зарадкі пускавога стартара індыкатар ўзроўню батарэі будзе міргаць. Пасля поўнай зарадкі загараюцца ўсе 4 індыкатары ўзроўню батарэі.
3. Адключыце кабель, калі зарадка не патрабуецца.

нататка:
▪ Калі вы выкарыстоўваеце прадукт у першы раз, пераканайцеся, што пускавы стартар цалкам зараджаны.
▪ Каб зарадзіць прадукт, выкарыстоўвайце кабель USB C або кабель Micro USB, які ўваходзіць у камплект.
▪ Насценны адаптар не ўваходзіць у камплект.

Power bank
Падключыце пускавы прыбор і смартфон або іншыя электронныя прылады праз кабель USB.
Каб уключыць прадукт, націсніце кнопку ON/OFF.
Адключыце кабель, калі зарадка не патрабуецца.

Святлодыёдны ліхтарык
Доўгі націск на кнопку ON/OFF на працягу 3 секунд, каб уключыць святло. Націсніце кнопку ВКЛ/ВЫКЛ ненадоўга, каб пераключыць рэжымы паміж Solid, SOS, Flash і Off.

Завядзіце машыну з дапамогай скачка
нататка:
▪ Гэты прадукт прызначаны толькі для аўтамабіля 12 В (да 7,0 л бензінавага або 5,0 л дызельнага рухавіка).
▪ Праверце, ці гараць ад 3 да 4 індыкатараў (узровень зараду батарэі вышэй за 50%), перш чым выкарыстоўваць яго для запуску аўтамабіля.

Крок 1 (МАЛ. B):
Цалкам устаўце штэкер смарт-акумулятарнага заціску ў пускавы стартар. Калі зялёны і чырвоны індыкатары на заціску акумулятара міргаюць па чарзе, можна смела пераходзіць да наступнага кроку.

Крок 2 (МАЛ. C):
Падключыце чырвоны заціск да станоўчай клемы (+) аўтамабільнага акумулятара, а чорны заціск - да адмоўнай клемы (-) аўтамабільнага акумулятара. Калі зялёны і чырвоны індыкатары на заціску акумулятара міргаюць па чарзе, можна смела пераходзіць да наступнага кроку.
Аднак калі гарыць чырвоны індыкатар:
Заціск акумулятара можа быць падключаны наадварот. Калі гэта так, вам трэба адлучыць заціск акумулятара ад аўтамабіля і стартара.
Адрэгулюйце заціскі для максімальнага кантакту з клемамі батарэі.

Крок 3-a (МАЛ. D):
Завядзіце машыну.
▪ Калі вам не ўдалося завесці аўтамабіль, неабходна адлучыць заціск акумулятара ад аўтамабіля і стартара. Пачакайце не менш за 30 секунд і паўтарыце спробу.
▪ Калі вам не ўдалося завесці аўтамабіль пасля 3 спроб, вы можаце выкарыстоўваць функцыю прымусовага запуску. Глядзіце крок 3-b.

Крок 3-b (неабавязковы) (МАЛ. E):
Функцыя прымусовага запуску. Спачатку пераканайцеся, што заціскі падключаны да клемы батарэі правільнай палярнасці. Затым утрымлівайце кнопку прымусовага запуску на працягу 3 секунд, каб завесці аўтамабіль. Калі індыкатар разумнага заціску гарыць пастаянна зялёным, вам трэба завесці аўтамабіль на працягу 30 секунд.

Крок 4 (МАЛ. F):
Пасля запуску аўтамабіля зніміце заціск акумулятара з аўтамабільнага акумулятара і стартара на працягу 30 секунд.

У любой з наступных сітуацый разумны заціск уключае абарону.

СВЯТЛОДЫЁДНЫ ІНДЫКАТАР	СІТУАЦЫІ
Чырвоны/зялёны індыкатар будзе міргаць	Гатовы да працы
Чырвонае святло заўсёды гарыць	Заціск акумулятара падлучаны наадварот. -Праверце, ці заціск падключаны наадварот. Заціск каротка замыканы. -Праверце, ці злучаюцца два заціскі разам, або злучыце абодва заціскі з адным кавалкам металу.
Чырвонае святло заўсёды гарыць	Абарона ад зваротнай зарадкі, напружанне аўтамабільнага акумулятара вышэй за 12,6 В. -Стартар не патрэбны, аўтамабільнага акумулятара дастаткова, каб завесці машыну.
Хутка міргае чырвонае святло	Тэмпература заціску перавышае 65(+/-5) градусаў. -Зніміце заціск, пакуль не замігае чырвонае/зялёнае святло
Павольна міргае зялёнае святло	Напружанне пускавога стартара занадта нізкае. - Паспрабуйце своечасова замяніць стартар або зарадзіць яго.

Засцярогі
1. Каб завесці машыну, выкарыстоўвайце арыгінальны разумны заціск акумулятара.
2. Не выкарыстоўвайце прыладу, калі кабельны заціск або шнур пашкоджаны.
3. Не злучайце два заціскі разам, калі прадукт уключаны. Не падключайце абодва кабельныя заціскі да аднаго кавалка металу. У адваротным выпадку стартар будзе пашкоджаны.

Догляд і абслугоўванне
1. Не выкарыстоўвайце прадукт для запуску разарванага аўтамабільнага акумулятара.
2. Захоўваеце сродак у зацененых, добра якое ветрыцца памяшканні.
3. Калі ласка, звяртайцеся з прадуктам асцярожна і не злоўжывайце ім. Пазбягайце падзення або моцных і неаднаразовых удараў па вырабе.
4. Не разбірайце і не мадыфікуйце прадукт.
5. НЕ выкарыстоўвайце мыйныя сродкі для чысткі прадукту.
6. НЕ змяшчайце прадукты ў асяроддзе з высокай тэмпературай надоўга. Працоўная тэмпература гэтага прадукта -20-60°C. Тэмпература захоўвання прадукту не павінна перавышаць 50°C.
7. Правярайце ўзровень зарада батарэі прадукту не радзей за адзін раз у тры месяцы і своечасова зараджайце прадукт.
8. Захоўвайце прадукт далей ад дзяцей і хатніх жывёл.

Тэхнічныя характарыстыкі

мадэль	MISTER CHARGE 1000
Ёмістасць	12000 мАг
Уваход Micro USB	5 В/2 А
Увод тыпу C	5 В/2 А
Выхад USB 1	5В/3А, 9В/2А, 12В/1,5А
USB выхад 2	5В/3А, 9В/2А, 12В/1,5А
Пускавы ток	500А (доўжыцца 1 с)
Пікавы ток	1000А (доўжыцца 0,2 с)
Абарона ад кароткага замыкання	Эфектыўны
Абарона ад пераразраду	≤13v±0,3v
Абарона ад перагрэву	> 65°C±5°C
Абарона ад зваротнай палярнасці	Эфектыўны
Абарона ад зваротнай зарадкі	≥(12,6v±0,3v)
Памеры (Д*Ш*У)	184*100*46 мм

Змест пакета
1 x 12000mAh Jump Starter
1 x разумны заціск для батарэі
1 x USB-кабель тыпу C
1 x кабель Micro USB
1 x Кіраўніцтва карыстальніка
1 x сумка для пераноскі

Pregled proizvoda (SLIKA A)

NE.	FUNKCIJA	**OPERACIJA**
1	Tipka ON/OFF (višenamjenski)	Pritisnite gumb za punjenje uređaja. Pritisnite tipku da vidite preostali kapacitet. Dugo pritisnite tipku za uključivanje/isključivanje svjetiljke.
2	Svjetla indikatora punjenja	Prikazuje napredak punjenja: 25%, 50%, 75% i 100%.
3	LED svjetiljka	Načini rada svjetiljke: Stalno, SOS, Bljeskalica i Isključeno
4	USB izlazni priključak 1 (QC 3.0)	Punite svoje uređaje (kompatibilne s QC 3.0) brže, s povećanjem brzine od 75%.
5	USB izlazni priključak 2 (QC 3.0)	Punite svoje uređaje (kompatibilne s QC 3.0) brže, s povećanjem brzine od 75%.
6	USB C ulaz	Napunite starter (putem USB-A na USB-C kabel).
7	Micro USB ulazni priključak	Punite starter preko Micro USB kabela.
8	Jump Start Port	Umetnite utikač u priključak za pokretanje pomoću pomoćnog motora.
9	Crna stezaljka	Spojite crnu stezaljku na negativni pol akumulatora automobila.
10	Crvena stezaljka	Spojite crvenu stezaljku na pozitivni pol akumulatora automobila.
11	Utikač	Umetnite utikač u priključak za pokretanje pomoću pomoćnog motora.
12	Svjetla indikatora stezaljke baterije	Prikaži status pametne stezaljke za baterije.
13	Gumb za prisilno pokretanje	Ovaj gumb trebate pritisnuti ako je napon akumulatora automobila prenizak.

Početak rada
Punjenje proizvoda
1. Spojite pomoćni starter i izvor napajanja putem USB C kabela ili Micro USB kabela.
2. Kratko pritisnite tipku ON/OFF kako biste uključili proizvod. Tijekom punjenja pomoćnog startera, indikator razine baterije će treperiti. Nakon što je potpuno napunjen, sva 4 indikatora razine baterije će biti uključena.
3. Isključite kabel kada nije potrebno punjenje.

Bilješka:
▪ Kada koristite proizvod prvi put, provjerite je li pomoćni starter potpuno napunjen.
▪ Koristite isporučeni USB C kabel ili Micro USB kabel za punjenje proizvoda.
▪ Zidni adapter nije uključen u paket.

Moćna banka
Povežite starter i svoje pametne telefone ili druge elektroničke uređaje putem USB kabela.
Pritisnite tipku ON/OFF kako biste uključili proizvod.
Isključite kabel kada nije potrebno punjenje.

LED svjetiljka
Dugo pritisnite tipku ON/OFF 3 sekunde za uključivanje svjetla. Kratko pritisnite tipku ON/OFF za promjenu načina između Solid, SOS, Flash i Off.

Pokrenite svoj automobil na brzi način
Bilješka:
▪ Ovaj proizvod je samo za 12V automobil (do 7.0L benzinski ili 5.0L dizel motor).
▪ Provjerite svijetle li 3 do 4 žaruljice indikatora (razina napunjenosti baterije je iznad 50%) prije nego što ga upotrijebite za pokretanje automobila.

Korak 1 (SLIKA B):
Umetnite utikač pametne baterijske stezaljke do kraja u pomoćni starter. Ako zeleni i crveni svjetlosni indikatori na stezaljci baterije naizmjence trepere, možete sigurno prijeći na sljedeći korak.

Korak 2 (SLIKA C):
Spojite crvenu stezaljku na pozitivni pol (+) akumulatora automobila, a spojite crnu stezaljku na negativni pol (-) akumulatora automobila. Ako zeleni i crveni svjetlosni indikatori na stezaljci baterije naizmjenično trepere, možete sigurno prijeći na sljedeći korak.
Međutim, ako je crveno indikatorsko svjetlo uključeno:
Stezaljka baterije može se spojiti obrnuto. Ako je tako, trebate odvojiti stezaljku akumulatora od vozila i pomoćnog startera.
Podesite stezaljke za maksimalan kontakt s terminalima baterije.

Korak 3-a (SLIKA D):
Upali svoj auto.
▪ Ako niste uspjeli pokrenuti automobil, morate odvojiti stezaljku akumulatora od vozila i pomoćnog startera. Pričekajte najmanje 30 sekundi, a zatim pokušajte ponovno.
▪ Ako niste uspjeli pokrenuti automobil nakon 3 pokušaja, možete koristiti funkciju prisilnog pokretanja. Pogledajte korak 3-b.

Korak 3-b (izborno) (SLIKA E):
Funkcija prisilnog pokretanja. Najprije provjerite jesu li stezaljke spojene na terminal baterije ispravnog polariteta. Zatim držite gumb za prisilno pokretanje 3 sekunde kako biste pokrenuli automobil. Kada indikatorsko svjetlo pametne stezaljke svijetli zeleno, trebate pokrenuti vozilo unutar 30 sekundi.

Korak 4 (SLIKA F):
Nakon što se vaš automobil pokrene, uklonite stezaljku akumulatora s akumulatora automobila i pomoćnog startera u roku od 30 sekundi.

U bilo kojoj od sljedećih situacija, pametna stezaljka uključuje zaštitu.

LED INDIKATOR	SITUACIJE
Crveno/zeleno svjetlo će treptati	Spreman za raditi
Crveno svjetlo je uvijek upaljeno	Stezaljka baterije je obrnuto spojena. - Provjerite je li stezaljka obrnuto spojena. Stezaljka je u kratkom spoju. - Provjerite spajaju li se dvije stezaljke zajedno ili spojite obje stezaljke na isti komad metala.
Crveno svjetlo je uvijek upaljeno	Zaštita od obrnutog punjenja, napon akumulatora automobila veći je od 12,6 V. -Nije potreban pomoćni starter, automobilski akumulator je dovoljan za pokretanje vašeg automobila.
Crveno svjetlo brzo treperi	Temperatura stezaljke prelazi 65 (+/-5) stupnjeva. -Uklonite stezaljku dok crveno/zeleno svjetlo ne zatreperi
Zeleno svjetlo polako treperi	Napon pomoćnog startera je prenizak. - Pokušajte na vrijeme zamijeniti pomoćni starter ili ga napuniti.

Opomene
1. Upotrijebite originalnu pametnu baterijsku stezaljku za pokretanje automobila.
2. Nemojte koristiti ovu jedinicu ako je bilo koja kabelska stezaljka ili kabel oštećen.
3. Ne spajajte dvije stezaljke zajedno kada je proizvod uključen. Ne spajajte obje kabelske stezaljke na isti komad metala. U suprotnom, pomoćni starter će se oštetiti.

Njega i održavanje
1. Nemojte koristiti proizvod za pokretanje ispupčenog akumulatora automobila.
2. Čuvajte proizvod u zasjenjenom, dobro prozračenom prostoru.
3. Pažljivo rukujte proizvodom i nemojte ga zlorabiti. Izbjegavajte ispuštanje ili učestale teške udarce po proizvodu.
4. Nemojte rastavljati niti modificirati proizvod.
5. NEMOJTE koristiti deterdžente za čišćenje proizvoda.
6. NE stavljajte proizvode na dulje vrijeme u okruženje visoke temperature. Radna temperatura ovog proizvoda je -20-60°C. Temperatura skladištenja proizvoda ne smije prelaziti 50°C.
7. Provjerite razinu baterije proizvoda najmanje jednom svaka tri mjeseca i napunite proizvod na vrijeme.
8. Držite proizvod dalje od djece i kućnih ljubimaca.

Tehnički podaci

Model	MISTER CHARGE 1000
Kapacitet	12000 mAh
Mikro USB ulaz	5V/2A
Ulaz tipa C	5V/2A
USB izlaz 1	5V/3A, 9V/2A, 12V/1,5A
USB izlaz 2	5V/3A, 9V/2A, 12V/1,5A
Startna struja	500A (traje 1s)
Vršna struja	1000A (traje 0,2s)
Zaštita od kratkog spoja	Učinkovito
Zaštita od prekomjernog pražnjenja	≤13v±0,3v
Zaštita od previsoke temperature	> 65°C±5°C
Zaštita od obrnutog polariteta	Učinkovito
Zaštita od obrnutog punjenja	≥(12,6v±0,3v)
Dimenzije (D*Š*V)	184*100*46 mm

Sadržaj paketa
1 x 12000mAh Jump Starter
1 x pametna stezaljka za baterije
1 x USB tip C kabel
1 x mikro USB kabel
1 x korisnički priručnik
1 x torbica za nošenje

Преглед на производот (СЛИКА А)

БР.	ФУНКЦИЈА	ОПЕРАЦИЈА
1	Копче за вклучување/ исклучување (мултифункционално)	Притиснете го копчето за полнење на вашите уреди. Притиснете го копчето за да го видите преостанатиот капацитет. Долго притиснете го копчето за вклучување/исклучување на фенерчето.
2	Индикаторски светла за полнење	Го прикажува напредокот на полнењето: 25%, 50%, 75% и 100%.
3	LED фенерче	Режими на фенерче: солидна, SOS, блиц и исклучена
4	USB излезна порта 1 (QC 3.0)	Полнете ги вашите уреди (компатибилен со QC 3.0) побрзо, со 75% зголемување на брзината.
5	USB излезна порта 2 (QC 3.0)	Полнете ги вашите уреди (компатибилен со QC 3.0) побрзо, со 75% зголемување на брзината.
6	USB C влез	Наполнете го стартерот за скокање (преку USB-A на USB-C кабел).
7	Влезен приклучок за микро USB	Наполнете го стартерот за скокање преку Micro USB кабелот.
8	Почетна порта за скокање	Вметнете го приклучокот во приклучокот за стартување со скок.
9	Црна стегач	Поврзете ја црната клешта со негативниот приклучок на батеријата на автомобилот.
10	Црвена стегач	Поврзете ја црвената стегач со позитивниот приклучок на батеријата на автомобилот.
11	Приклучок	Вметнете го приклучокот во приклучокот за стартување со скок.
12	Индикаторски светла за стегач за батерија	Прикажи го статусот на паметната стегач за батерија.
13	Присилно копче за почеток	Треба да го притиснете ова копче ако напонот на батеријата на автомобилот е премногу низок.

Започнување
Полнење на производот
1. Поврзете го стартерот за скокање и изворот на енергија преку USB C-кабелот или Micro USB-кабелот.
2. Кратко притиснете го копчето ON/OFF за да го вклучите производот. За време на полнењето на стартерот, индикаторот за нивото на батеријата ќе трепка. Откако ќе се наполни целосно, сите 4 индикаторски светла за нивото на батеријата ќе бидат вклучени.
3. Исклучете го кабелот кога не е потребно полнење.

Забелешка:
▪ Кога го користите производот за прв пат, проверете дали стартерот за скокање е целосно наполнет.
▪ Ве молиме користете го дадениот USB C кабел или Micro USB кабел за полнење на производот.
▪ Видниот адаптер не е вклучен во пакувањето.

Банка за напојување
Поврзете го стартерот и вашите паметни телефони или други електронски уреди преку USB-кабел.
Притиснете го копчето ON/OFF за да го вклучите производот.
Исклучете го кабелот кога не е потребно полнење.

LED фенерче
Долго притискајте го копчето ON/OFF 3 секунди за да се вклучи светлото. Притиснете го копчето ВКЛУЧУВАЊЕ/ ИСКЛУЧЕНО кратко време за да ги префрлите режимите меѓу Солид, СОС, Блиц и Исклучен.

Скокни запали го автомобилот
Забелешка:
▪ Овој производ е само за автомобил од 12 V (до 7,0 литри бензински или 5,0 литри дизел мотор).
▪ Проверете дали се запалени 3 до 4 индикаторски светла (нивото на батеријата е над 50%) пред да ги користите за да го запалите автомобилот.

Чекор 1 (слика Б):
Целосно вметнете го приклучокот на паметната стегач за батерија во скокачот. Ако наизменично трепкаат зелените и црвените индикатори на стегачот на батеријата, можете безбедно да преминете на следниот чекор.

Чекор 2 (слика В):
Поврзете ја црвената клема со позитивниот приклучок (+) на акумулаторот на автомобилот и поврзете ја црната клема со негативниот приклучок (-) на акумулаторот на автомобилот. Ако наизменично трепкаат зелените и црвените индикатори на стегачот на батеријата, можете безбедно да преминете на следниот чекор.
Меѓутоа, ако црвеното индикаторско светло е вклучено:
Стегачот на батеријата може да се поврзе обратно. Ако е така, треба да го исклучите стегачот на батеријата од возилото и стартерот.
Прилагодете ги стегите за максимален контакт со терминалите на батеријата.

Чекор 3-а (Сл. Д):
Стартувајте го вашиот автомобил.
▪ Ако не успеавте да го запалите автомобилот, треба да го исклучите стегачот на батеријата од возилото и стартерот. Почекајте најмалку 30 секунди, а потоа обидете се повторно.
▪ Ако не успеавте да го запалите автомобилот по 3 обиди, можете да ја користите функцијата насилно стартување.

Видете чекор 3-б.

Чекор 3-б (опционално) (СЛИКА Д):
Функција за принудно стартување. Прво, проверете дали стегите се поврзани со точниот поларитетен терминал на батеријата. Потоа, држете го копчето за насилно стартување 3 секунди за да го запалите вашиот автомобил. Кога показното светло на паметната клешта е цврсто зелено, треба да го стартувате возилото во рок од 30 секунди.

Чекор 4 (Сл. F):
Штом вашиот автомобил ќе се запали, извадете ја стегачот на батеријата од батеријата на автомобилот и стартерот за скокање во рок од 30 секунди.

Ако некоја од следните ситуации, паметната клешта ја вклучува заштитата.

LED ИНДИКАТОР	СИТУАЦИИ
Ќе трепка црвено/зелено светло	Подготвени за работа
Црвеното светло е секогаш вклучено	Стегачот на батеријата е обратно поврзан. -Проверете дали стегачот е обратно поврзан. Стегачот е краток спој. -Проверете дали две стеги заедно ги поврзуваат или поврзуваат двете стеги на исто парче метал.
Црвеното светло е секогаш вклучено	Заштита од обратно полнење, напонот на батеријата на автомобилот е повисок од 12,6V. -Не е потребен скок стартер, батеријата на автомобилот е доволна за да го запали вашиот автомобил.
Црвеното светло трепка брзо	Температурата на стегачот надминува 65 (+/-5) степени. -Отстранете ја стегачот додека не трепка црвено/зелено светло
Зеленото светло трепка полека	Напонот на стартерот за скокови е премногу низок. -Обидете се да го замените стартерот за скок или да го наполните навреме.

Внимание
1. Користете ја оригиналната паметна стегач за батерии за да го запалите автомобилот.
2. Не користете го овој уред ако се оштетени стегачот на кабелот или кабелот.
3. Не поврзувајте две стеги заедно кога производот е вклучен. Не поврзувајте ги двете држачи за кабел со исто парче метал. Во спротивно, стартерот за скокови ќе се оштети.

Нега и одржување
1. Не користете го производот за да стартувате испакната батерија на автомобилот.
2. Чувајте го производот во засенчена, добро проветрена област.
3. Ве молиме, ракувајте со производот внимателно и не го злоупотребувајте. Избегнувајте силно и повеќекратно паѓање или удирање со производот.
4. Не расклопувајте или менувајте го производот.
5. НЕ користете детергенти за чистење на производот.
6. НЕ ставајте ги производите долго во средина со висока температура. Работната температура на овој производ е -20-60°C. Температурата на складирање на производот не треба да надминува 50°C.
7. Проверете го нивото на батеријата на производот најмалку еднаш на секои три месеци и наполнете го производот навреме.
8. Чувајте го производот подалеку од деца и домашни миленици.

Спецификации

Модел	MISTER CHARGE 1000
Капацитет	12000 mAh
Микро USB влез	5V/2A
Влез од тип C	5V/2A
USB излез 1	5V/3A, 9V/2A, 12V/1,5A
USB излез 2	5V/3A, 9V/2A, 12V/1,5A
Стартувајте ја струјата	500 A (трае за 1 секунда)
Врвна струја	1000 A (трае за 0,2 секунди)
Заштита од краток спој	Ефективни
Заштита од прекумерно празнење	≤13v±0,3v
Заштита од прекумерна температура	> 65°C±5°C
Заштита од обратен поларитет	Ефективни
Заштита од обратно полнење	≥(12,6v±0,3v)
Димензии (Д*Ш*В)	184*100*46мм

Содржина на пакетот
1 x 12000 mAh скок стартер
1 x паметна стегач за батерија
1 x USB тип C кабел
1 x Micro USB кабел
1 x Упатство за употреба
1 x торбичка за носење

Prezentare generală a produsului (FIG. A)

NU.	FUNCŢIE	OPERAȚIUNE
1	Buton ON/OFF (Multifuncțional)	Apăsați butonul pentru a vă încărca dispozitivele. Apăsați butonul pentru a vedea capacitatea rămasă. Apăsați lung butonul pentru a porni/stinge lanterna.
2	Indicatoare luminoase de încăr-care	Afișează progresul de încărcare: 25%, 50%, 75% și 100%.
3	Lanterna LED	Moduri lanternă: Solid, SOS, Flash și Off
4	Portul de ieșire USB 1 (QC 3.0)	Încărcați-vă dispozitivele (compatibile QC 3.0) mai rapid, cu o creștere cu 75% a vitezei.
5	Portul de ieșire USB 2 (QC 3.0)	Încărcați-vă dispozitivele (compatibile QC 3.0) mai rapid, cu o creștere cu 75% a vitezei.
6	Intrare USB C	Încărcați demarorul (prin cablu USB-A la USB-C).
7	Port de intrare micro USB	Încărcați demarorul prin cablul Micro USB.
8	Salt portul de pornire	Introduceți mufa în portul de pornire.
9	Clemă neagră	Conectați clema neagră la borna negativă a bateriei mașinii.
10	Clemă roșie	Conectați clema roșie la borna pozitivă a bateriei mașinii.
11	Priza	Introduceți mufa în portul de pornire.
12	Lumini indicatoare pentru clema bateriei	Afișați starea clemei inteligente pentru baterie.
13	Butonul de pornire forțată	Trebuie să apăsați acest buton dacă tensiunea bateriei mașinii este prea scăzută.

Noțiuni de bază
Încărcarea produsului
1. Conectați demarorul și sursa de alimentare prin cablul USB C sau cablul Micro USB.
2. Apăsați scurt butonul ON/OFF pentru a porni produsul. În timpul încărcării demarorului, indicatorul luminos al nivelului bateriei va clipi. Odată ce este complet încărcat, toate cele 4 lumini indicatoare ale nivelului bateriei se vor aprinde.
3. Deconectați cablul atunci când nu este necesară încărcare.

Notă:
▪ Când utilizaţi produsul pentru prima dată, vă rugăm să vă asiguraţi că demarorul este încărcat complet.
▪ Utilizați cablul USB C furnizat sau cablul Micro USB pentru a încărca produsul.
▪ Adaptorul de perete nu este inclus în pachet.

Power bank
Conectați demarorul și telefoanele inteligente sau alte dispozitive electronice prin cablu USB.
Apăsați butonul ON/OFF pentru a porni produsul.
Deconectați cablul atunci când nu este necesară încărcare.

Lanterna LED
Apăsați lung butonul ON/OFF timp de 3 secunde pentru a aprinde lumina. Apăsați scurt butonul ON/OFF pentru a comuta între modurile Solid, SOS, Flash și Off.

Porniți-vă mașina
Notă:
▪ Acest produs este numai pentru autoturisme de 12 V (motor de până la 7,0 L pe benzină sau 5,0 L diesel).
▪ Asigurați-vă că 3 până la 4 lumini indicatoare sunt aprinse (nivelul bateriei este peste 50%) înainte de a-l folosi pentru a porni mașina.

Pasul 1 (FIG. B):
Introduceți complet ștecherul clemei inteligente a bateriei în pornitorul. Dacă indicatoarele de lumină verde și roșie de pe clema bateriei clipesc alternativ, puteți trece în siguranță la pasul următor.

Pasul 2 (FIG. C):
Conectați clema roșie la borna pozitivă (+) a bateriei auto și conectați clema neagră la borna negativă (-) a bateriei auto. Dacă indicatoarele de lumină verde și roșie de pe clema bateriei clipesc alternativ, puteți trece în siguranță la pasul următor.
Cu toate acestea, dacă indicatorul luminos roșu este aprins:
Clema bateriei poate fi conectată în sens invers. Dacă da, trebuie să deconectați clema bateriei de la vehicul și de la pornitorul. Reglați clemele pentru un contact maxim cu bornele bateriei.

Pasul 3-a (FIG. D):
Porniți-vă mașina.
▪ Dacă nu ați reușit să porniți mașina, trebuie să deconectați clema bateriei de la vehicul și demarorul. Așteptați cel puțin 30 de secunde, apoi încercați din nou.
▪ Dacă nu ați reușit să porniți mașina după 3 încercări, puteți utiliza funcția de pornire forțată. Vezi pasul 3-b.

Pasul 3-b (opțional) (FIG. E):
Funcția de pornire forțată. Mai întâi, asigurați-vă că clemele sunt conectate la borna bateriei cu polaritatea corectă. Apoi, țineți

apăsat butonul de pornire forțată timp de 3 secunde pentru a porni mașina. Când indicatorul luminos al clemei inteligente este verde continuu, trebuie să porniți vehiculul în 30 de secunde.

Pasul 4 (FIG. F):
Odată ce mașina este pornită, scoateți clema bateriei de pe bateria mașinii și demarorul în 30 de secunde.

În oricare dintre următoarele situații, clema inteligentă activează protecția.

INDICATOR CU LED	SITUAȚII
Lumina roșie/verde va clipi	Gata de munca
Lumina roșie este mereu aprinsă	Clema bateriei este conectată invers. -Verificați dacă clema este conectată invers. Clema este scurtcircuitată. -Verificați dacă două cleme împreună se conectează sau conectează ambele cleme la aceeași bucată de metal.
Lumina roșie este mereu aprinsă	Protecție la încărcare inversă, tensiunea bateriei auto este mai mare de 12,6 V. -Nu este nevoie de starter, bateria mașinii este suficientă pentru a porni mașina.
Lumina roșie clipește rapid	Temperatura clemei depășește 65(+/-5) grade. - Scoateți clema până când lumina roșie/verde clipește
Lumina verde clipește încet	Tensiunea demarorului este prea scăzută. -Încercați să înlocuiți demarorul sau să-l încărcați la timp.

Atenționări
1. Utilizați clema inteligentă originală a bateriei pentru a porni mașina.
2. Nu utilizați această unitate dacă orice clemă de cablu sau cablu este deteriorat.
3. Nu conectați două cleme împreună când produsul este pornit. Nu conectați ambele cleme de cablu la aceeași bucată de metal. În caz contrar, demarorul va fi deteriorat.

Îngrijire și întreținere
1. Nu utilizați produsul pentru a porni o baterie de mașină bombată.
2. Depozitați produsul într-o zonă umbrită, bine ventilată.
3. Vă rugăm să manipulați produsul cu grijă și să nu abuzați de el. Evitați să scăpați sau să loviți produsul puternic și în mod repetat.
4. Nu dezasamblați sau modificați produsul.
5. NU folosiți detergenți pentru curățarea produsului.
6. NU așezați produsele într-un mediu cu temperatură ridicată pentru mult timp. Temperatura de funcționare a acestui produs este de -20-60°C. Temperatura de depozitare a produsului nu trebuie să depășească 50°C.
7. Verificați nivelul bateriei produsului cel puțin o dată la trei luni și încărcați produsul la timp.
8. Păstrați produsul departe de copii și animale de companie.

Specificații

Model	MISTER CHARGE 1000
Capacitate	12000mAh
Intrare micro USB	5V/2A
Intrare de tip C	5V/2A
Ieșire USB 1	5V/3A, 9V/2A, 12V/1,5A
Ieșire USB 2	5V/3A, 9V/2A, 12V/1,5A
Pornirea curentului	500A (dura 1 secundă)
Curent de vârf	1000A (durată 0,2 secunde)
Protecție la scurtcircuit	Efectiv
Protecție la supradescărcare	≤13v±0,3v
Protectie la supratemperatura	> 65°C±5°C
Protectie inversa polaritatii	Efectiv
Protecție la încărcare inversă	≥(12,6v±0,3v)
Dimensiuni (L*L*H)	184*100*46mm

Conținutul pachetului
1 x 12000mAh Jump Starter
1 x Clemă inteligentă pentru baterie
1 x cablu USB tip C
1 x cablu micro USB
1 x Manual de utilizare
1 x Husă de transport

Общ преглед на продукта (ФИГ. A)

НЕ.	ФУНКЦИЯ	ОПЕРАЦИЯ
1	Бутон ВКЛ / ИЗКЛ (Многофункционален)	Натиснете бутона, за да заредите вашите устройства. Натиснете бутона, за да видите оставащия капацитет. Натиснете дълго бутона, за да включите/изключите фенерчето.
2	Светлинен индикатор за зареждане	Показва напредъка на зареждането: 25%, 50%, 75% и 100%.
3	LED фенерче	Режими на фенерче: Постоянно, SOS, Светкавица и Изключено
4	USB изходен порт 1 (QC 3.0)	Зареждайте устройствата си (съвместими с QC 3.0) по-бързо, със 75% увеличение на скоростта.
5	USB изходен порт 2 (QC 3.0)	Зареждайте устройствата си (съвместими с QC 3.0) по-бързо, със 75% увеличение на скоростта.
6	USB C вход	Заредете стартера (чрез USB-A към USB-C кабел).
7	Micro USB входен порт	Заредете стартера чрез Micro USB кабела.
8	Прескачане на начален порт	Поставете щепсела в порта за стартиране със скок.
9	Черна скоба	Свържете черната скоба към отрицателния извод на автомобилния акумулатор.
10	Червена скоба	Свържете червената скоба към положителния полюс на автомобилния акумулатор.
11	Щепсел	Поставете щепсела в порта за стартиране със скок.
12	Индикаторни светлини на клемата на батерията	Покажете състоянието на интелигентната клема за батерията.
13	Бутон за принудителен старт	Трябва да натиснете този бутон, ако напрежението на акумулатора на автомобила е твърде ниско.

Приготвяме се да започнем
Зареждане на продукта
1. Свържете стартера и източника на захранване чрез USB C кабел или Micro USB кабел.
2. Натиснете за кратко бутона ВКЛ./ИЗКЛ., за да включите продукта. Докато зареждате стартера, светлинният индикатор за нивото на батерията ще мига. След като се зареди напълно, всичките 4 светлинни индикатора за ниво на батерията ще светят.
3. Изключете кабела, когато не е необходимо зареждане.

Забележка:
▪ Когато използвате продукта за първи път, моля, уверете се, че стартовият стартер е напълно зареден.
▪ Моля, използвайте предоставения USB C кабел или Micro USB кабел, за да заредите продукта.
▪ Стенен адаптер не е включен в пакета.

Power bank
Свържете стартера и вашите смартфони или други електронни устройства чрез USB кабел.
Натиснете бутона ВКЛ./ИЗКЛ., за да включите продукта.
Изключете кабела, когато не е необходимо зареждане.

LED фенерче
Натиснете продължително бутона ON/OFF за 3 секунди, за да включите светлината. Натиснете кратко бутона ON/OFF, за да превключите режимите между Solid, SOS, Flash и Off.

Стартирайте бързо колата си
Забележка:
▪ Този продукт е само за 12V автомобил (до 7.0L бензинов или 5.0L дизелов двигател).
▪ Проверете, за да се уверите, че 3 до 4 светлинни индикатора светят (нивото на батерията е над 50%), преди да го използвате, за да запалите автомобила си.

Стъпка 1 (ФИГ. B):
Поставете щепсела на интелигентната скоба за батерия докрай в стартера. Ако зеленият и червеният светлинен индикатор на клемата на батерията мигат последователно, можете спокойно да преминете към следващата стъпка.

Стъпка 2 (ФИГ. C):
Свържете червената клема към положителната клема (+) на акумулатора на автомобила и свържете черната клема към отрицателната клема (-) на акумулатора на автомобила. Ако зеленият и червеният светлинен индикатор на клемата на батерията мигат последователно, можете спокойно да преминете към следващата стъпка.
Въпреки това, ако червеният индикатор свети:
Скобата на батерията може да бъде свързана наобратно. Ако е така, трябва да изключите скобата на акумулатора от автомобила и стартера.
Регулирайте скобите за максимален контакт с клемите на батерията.

Стъпка 3-а (ФИГ. D):
Запалете колата си.
▪ Ако не сте успели да запалите колата си, трябва да разкачите скобата на акумулатора от автомобила и стартера. Изчакайте поне 30 секунди, след което опитайте отново.
▪ Ако не сте успели да запалите колата си след 3 опита, можете да използвате функцията за принудително стартиране.

Вижте стъпка 3-b.

Стъпка 3-b (по избор) (ФИГ. E):
Функция за принудителен старт. Първо се уверете, че клемите са свързани към клемата на батерията с правилния поляритет. След това задръжте бутона за принудителен старт за 3 секунди, за да стартирате колата си. Когато светлинният индикатор на интелигентната скоба свети непрекъснато в зелено, трябва да стартирате автомобила в рамките на 30 секунди.

Стъпка 4 (ФИГ. F):
След като колата ви бъде запалена, отстранете скобата на акумулатора от акумулатора на автомобила и стартера в рамките на 30 секунди.

В някоя от следните ситуации интелигентната скоба включва защитата.

ЛЕД ИНДИКАТОР	СИТУАЦИИ
Червената/зелената светлина ще мига	Готов за работа
Червената лампичка винаги свети	Скобата на батерията е свързана обратно. -Проверете дали скобата е обратно свързана. Скобата е с късо съединение. -Проверете дали две скоби заедно се свързват или свържете двете скоби към едно и също парче метал.
Червената лампичка винаги свети	Защита от обратно зареждане, напрежението на акумулатора на автомобила е по-високо от 12,6 V. -Не е необходим стартер, акумулаторът на автомобила е достатъчен, за да запалите колата си.
Червената светлина мига бързо	Температурата на скобата надвишава 65(+/-5) градуса. -Отстранете скобата, докато червената/зелената светлина мига
Зелената светлина мига бавно	Напрежението на стартера е твърде ниско. -Опитайте да смените стартера или да го заредите навреме.

Предупреждения
1. Използвайте оригиналната интелигентна скоба за батерия, за да запалите колата.
2. Не използвайте това устройство, ако някоя кабелна скоба или кабел е повредена.
3. Не свързвайте две скоби заедно, когато продуктът е включен. Не свързвайте двете кабелни скоби към едно и също метално парче. В противен случай стартовият стартер ще се повреди.

Грижа и поддръжка
1. Не използвайте продукта за стартиране на издут автомобилен акумулатор.
2. Съхранявайте продукта на сенчесто, добре проветриво място.
3. Моля, боравете с продукта внимателно и не злоупотребявайте с него. Избягвайте да изпускате или да удряте силно и многократно продукта.
4. Не разглобявайте и не модифицирайте продукта.
5. НЕ използвайте препарати за почистване на продукта.
6. НЕ поставяйте продуктите в среда с висока температура за дълго време. Работната температура на този продукт е -20-60°C. Температурата на съхранение на продукта не трябва да надвишава 50°C.
7. Проверявайте нивото на батерията на продукта поне веднъж на всеки три месеца и зареждайте продукта навреме.
8. Съхранявайте продукта далеч от деца и домашни любимци.

Спецификации

Модел	MISTER CHARGE 1000
Капацитет	12000mAh
Микро USB вход	5V/2A
Вход тип C	5V/2A
USB изход 1	5V/3A, 9V/2A, 12V/1.5A
USB изход 2	5V/3A, 9V/2A, 12V/1.5A
Стартов ток	500A (последно за 1s)
Пиков ток	1000A (последно за 0,2s)
Защита от късо съединение	Ефективен
Защита от прекомерно разреждане	≤13v±0.3v
Защита от прегряване	> 65°C±5°C
Защита срещу обратна полярност	Ефективен
Защита срещу обратно зареждане	≥(12,6v±0,3v)
Размери (Д*Ш*В)	184*100*46мм

Съдържание на пакета
1 x 12000mAh Jump Starter
1 x интелигентна скоба за батерия
1 x USB кабел тип C
1 x Micro USB кабел
1 x Ръководство за потребителя
1 x чанта за носене

I – Informazioni sulla protezione ambientale.
L'impegno per l'eccellenza ambientale e sostenibile durante tutto il ciclo di vita dei nostri prodotti è fondamentale per la nostra attività. Il packaging del tuo prodotto dovrebbe essere gestito correttamente quando decidi di smaltirlo; quindi, ti chiediamo di controllare le disposizioni della tua comunità locale / municipalità per le linee guida sulla gestione dei rifiuti a fine vita. L'imballaggio dovrebbe essere separato e ordinato in base al tipo di materiale. I materiali dei nostri prodotti elettrici e i loro componenti, come batterie e celle, contengono materie prime importanti e dovrebbero essere gestiti correttamente a fine vita. Questi possono essere collocati in un flusso di gestione del prodotto a fine vita, gestito sia da un rivenditore che da un centro ufficiale di raccolta dei rifiuti della municipalità. Le istruzioni operative o le istruzioni di sicurezza dovrebbero essere smaltite solo quando il prodotto a cui si riferiscono non è più in uso.

GB – Information on environmental protection.
Our commitment to environmental and sustainability excellence throughout the life cycle of our products is fundamental to our business. Your product's packaging should be managed correctly when you decide to dispose of it, so we ask that you please check the provisions of your local community/municipality for end-of-life waste management guidelines. Packaging should be separated and sorted according to material type. Materials from our electrical products and their components, such as batteries and cells, contain important raw materials and should be managed correctly at end of life. These can be placed into an end-of-life product management stream, either operated by a retailer or at a municipality's official waste collection center. Operating instructions or safety instructions should only be disposed of when the product to which they relate is no longer in use.

F – Informations sur la protection de l'environnement.
Notre engagement envers l'excellence environnementale et durable tout au long du cycle de vie de nos produits est fondamental pour notre activité. L'emballage de votre produit doit être géré correctement lorsque vous décidez de le jeter, nous vous demandons donc de vérifier les dispositions de votre communauté locale / municipalité pour les directives de gestion des déchets en fin de vie. L'emballage doit être séparé et trié selon le type de matériau. Les matériaux de nos produits électriques et leurs composants, tels que les batteries et les cellules, contiennent des matières premières importantes et doivent être gérés correctement en fin de vie. Ils peuvent être placés dans un flux de gestion de produit en fin de vie, géré soit par un détaillant, soit dans un centre de collecte officiel de la municipalité. Les instructions d'utilisation ou de sécurité ne doivent être jetées que lorsque le produit auquel elles se rapportent n'est plus utilisé.

E – Información sobre la protección del medio ambiente.
Nuestro compromiso con la excelencia ambiental y sostenible a lo largo del ciclo de vida de nuestros productos es fundamental para nuestro negocio. El embalaje de su producto debe ser gestionado correctamente cuando decida desecharlo, por lo que le pedimos que revise las disposiciones de su comunidad local/municipio para las pautas de gestión de residuos al final de su vida útil. El embalaje debe separarse y ordenarse según el tipo de material. Los materiales de nuestros productos eléctricos y sus componentes, como baterías y células, contienen materias primas importantes y deben gestionarse correctamente al final de su vida útil. Estos pueden ser colocados en una corriente de gestión de productos al final de su vida, operada ya sea por un minorista o en un centro oficial de recolección de residuos del municipio. Las instrucciones de funcionamiento o de seguridad solo deben desecharse cuando el producto al que se refieren ya no esté en uso.

PT – Informações sobre a proteção ambiental.
Nosso compromisso com a excelência ambiental e sustentável ao longo do ciclo de vida de nossos produtos é fundamental para o nosso negócio. A embalagem do seu produto deve ser gerida corretamente quando você decide descartá-la, então pedimos que verifique as disposições da sua comunidade local/município para orientações sobre a gestão de resíduos no fim da vida. A embalagem deve ser separada e ordenada de acordo com o tipo de material. Os materiais de nossos produtos elétricos e seus componentes, como baterias e células, contêm matérias-primas importantes e devem ser geridos corretamente no fim da vida. Estes podem ser colocados em um fluxo de gestão de produto no fim da vida, operado por um varejista ou em um centro oficial de coleta de resíduos do município. Instruções operacionais ou de segurança só devem ser descartadas quando o produto ao qual se referem não estiver mais em uso.

D – Informationen zum Umweltschutz
Unser Engagement für ökologische und nachhaltige Exzellenz während des gesamten Lebenszyklus unserer Produkte ist für unser Geschäft von grundlegender Bedeutung. Die Verpackung Ihres Produkts sollte richtig verwaltet werden, wenn Sie sich entscheiden, es zu entsorgen. Wir bitten Sie daher, die Bestimmungen Ihrer lokalen Gemeinde / Stadt für die Richtlinien zur Abfallentsorgung am Lebensende zu überprüfen. Die Verpackung sollte nach Materialtyp getrennt und sortiert werden. Materialien aus unseren elektrischen Produkten und deren Komponenten, wie Batterien und Zellen, enthalten wichtige Rohstoffe und sollten am Lebensende richtig verwaltet werden. Diese können in einen End-of-Life-Produktmanagement-Stream eingegliedert werden, der entweder von einem Einzelhändler betrieben wird oder in einem offiziellen Abfallsammelzentrum der Gemeinde. Betriebs- oder Sicherheitsanweisungen sollten nur entsorgt werden, wenn das Produkt, auf das sie sich beziehen, nicht mehr in Gebrauch ist.

NL – Informatie over milieubescherming.
Onze inzet voor milieu- en duurzaamheidsexcellentie gedurende de levenscyclus van onze producten is fundamenteel voor onze bedrijfsvoering. De verpakking van uw product moet correct worden beheerd wanneer u besluit deze weg te gooien, dus vragen wij u de bepalingen van uw lokale gemeenschap/gemeente te controleren voor richtlijnen voor afvalbeheer aan het einde van de levensduur. Verpakkingen moeten worden gescheiden en gesorteerd op materiaalsoort. Materialen van onze elektrische producten en hun componenten, zoals batterijen en cellen, bevatten belangrijke grondstoffen en moeten aan het einde van hun levensduur correct worden beheerd. Deze kunnen worden geplaatst in een eind-van-levensduur productbeheerstroom, die wordt geëxploiteerd door een retailer of in een officieel afvalinzamelingscentrum van de gemeente. Bedienings- of veiligheidsinstructies mogen alleen worden weggegooid als het product waarnaar ze verwijzen niet meer in gebruik is.

NO - Informasjon om miljøvern.
Vår forpliktelse til fortreffelighet for miljø og bærekraft gjennom hele livssyklusen til produktene våre er grunnleggende for vår virksomhet. Produktets emballasje bør håndteres på riktig måte når du bestemmer deg for å kaste den, så vi ber deg om å sjekke bestemmelsene i lokalsamfunnet/kommunen for retningslinjer for avfallshåndtering. Emballasje skal skilles og sorteres etter materialtype. Materialer fra våre elektriske produkter og deres komponenter, som batterier og celler, inneholder viktige råvarer og bør håndteres riktig ved slutten av levetiden. Disse kan plasseres i en utrangert produkthåndteringsstrøm, enten drevet av en forhandler eller ved en kommunes offisielle renovasjonssentral. Bruksanvisning eller sikkerhetsinstrukser skal kun kasseres når produktet de gjelder ikke lenger er i bruk.

SE - Information om miljöskydd.
Vårt engagemang för excellens i miljö och hållbarhet under våra produkters livscykel är grundläggande för vår verksamhet. Din produkts förpackning bör hanteras korrekt när du bestämmer dig för att kassera den, så vi ber dig att kontrollera bestämmelserna i ditt lokala samhälle/kommun för riktlinjer för hantering av uttjänt avfall. Förpackningar bör separeras och sorteras efter materialtyp. Material från våra elektriska produkter och deras komponenter, såsom batterier och celler, innehåller viktiga råvaror och bör hanteras korrekt vid slutet av livet. Dessa kan placeras i en uttjänt produkthanteringsström, antingen driven av en återförsäljare eller på en kommuns officiella sopstation. Driftinstruktioner eller säkerhetsinstruktioner ska endast kasseras när produkten som de hänför sig till inte längre används.

DK - Information om miljøbeskyttelse.
Vores engagement i miljø- og bæredygtighedsfortræffeligheder gennem hele vores produkters livscyklus er grundlæggende for vores forretning. Dit produkts emballage skal håndteres korrekt, når du beslutter dig for at bortskaffe det, så vi beder dig venligst tjekke bestemmelserne i dit lokalsamfund/kommune for retningslinjer for affaldshåndtering. Emballagen skal adskilles og sorteres efter materialetype. Materialer fra vores elektriske produkter og deres komponenter, såsom batterier og celler, indeholder vigtige råmaterialer og bør håndteres korrekt ved afslutningen af deres levetid. Disse kan placeres i en udtjent produkthåndteringsstrøm, enten drevet af en forhandler eller på en kommunes officielle affaldsindsamlingscenter. Betjeningsvejledning eller sikkerhedsinstruktioner bør kun bortskaffes, når det produkt, de vedrører, ikke længere er i brug.

FIN - Tietoa ympäristönsuojelusta.
Sitoutumisemme ympäristön ja kestävän kehityksen erinomaisuuteen tuotteidemme koko elinkaaren ajan on liiketoimintamme perusta. Tuotteesi pakkausta tulee käsitellä oikein, kun päätät hävittää sen, joten pyydämme sinua tarkistamaan paikallisen yhteisön/kuntasi säännökset käytöstä poistetun jätteen käsittelyohjeet. Pakkaukset tulee erottaa ja lajitella materiaalityypin mukaan. Sähkötuotteidemme materiaalit ja niiden komponentit, kuten akut ja kennot, sisältävät tärkeitä raaka-aineita, ja niitä tulee käsitellä oikein käyttöiän lopussa. Ne voidaan sijoittaa loppuun käytettyjen tuotteiden hallintaan, joko jälleenmyyjän tai kunnan viralliseen jätteenkeräyskeskukseen. Käyttöohjeet tai turvallisuusohjeet tulee hävittää vain, kun niihin liittyvä tuote ei ole enää käytössä.

GR - Πληροφορίες για την προστασία του περιβάλλοντος.
Η δέσμευσή μας για περιβαλλοντική αριστεία και βιωσιμότητα καθ' όλη τη διάρκεια του κύκλου ζωής των προϊόντων μας είναι θεμελιώδης για την επιχείρησή μας. Η διαχείριση της συσκευασίας του προϊόντος σας θα πρέπει να γίνεται σωστά όταν αποφασίσετε να το απορρίψετε, γι' αυτό σας παρακαλούμε να ελέγξετε τις διατάξεις της τοπικής κοινότητας/δήμου σας για οδηγίες διαχείρισης απορριμμάτων στο τέλος του κύκλου ζωής τους. Η συσκευασία πρέπει να διαχωρίζεται και να ταξινομείται ανάλογα με τον τύπο του υλικού. Τα υλικά από τα ηλεκτρικά προϊόντα μας και τα εξαρτήματά τους, όπως οι μπαταρίες και οι κυψέλες, περιέχουν σημαντικές πρώτες ύλες και θα πρέπει να αντιμετωπίζονται σωστά στο τέλος της ζωής τους. Αυτά μπορούν να τοποθετηθούν σε μια ροή διαχείρισης προϊόντων στο τέλος του κύκλου ζωής τους, είτε διαχειριζόμενη από έναν λιανοπωλητή είτε σε επίσημο κέντρο συλλογής απορριμμάτων του δήμου. Οι οδηγίες λειτουργίας ή οι οδηγίες ασφαλείας θα πρέπει να απορρίπτονται μόνο όταν το προϊόν με το οποίο αναφέρονται δεν χρησιμοποιείται πλέον.

TR - Çevre koruma hakkında bilgi.
Ürünlerimizin yaşam döngüsü boyunca çevresel ve sürdürülebilir mükemmelliğe olan bağlılığımız işimiz için temeldir. Ürününüzü atmaya karar verdiğinizde, ürününüzün ambalajı doğru bir şekilde yönetilmelidir, bu nedenle lütfen yerel belediyenizin/belediyenizin kullanım ömrü sonu atık yönetimi yönergelerine ilişkin hükümlerini kontrol etmenizi rica ediyoruz. Ambalaj, malzeme türüne göre ayrılmalı ve tasnif edilmelidir. Piller ve piller gibi elektrikli ürünlerimizden ve bileşenlerinden elde edilen malzemeler önemli ham maddeler içerir ve ömürlerinin sonunda doğru bir şekilde yönetilmelidir. Bunlar, bir perakendeci tarafından veya bir belediyenin resmi atık toplama merkezinde işletilen, ömrünü tamamlamış bir ürün yönetimi akışına yerleştirilebilir. Çalıştırma talimatları veya güvenlik talimatları yalnızca ilgili oldukları ürün artık kullanılmadığında imha edilmelidir.

I - Informazioni sulla protezione ambientale.
GB - Information on environmental protection.
E - Información sobre la protección del medio ambiente.
PT - Informações sobre a proteção ambiental.
D - Informationen zum Umweltschutz
NL - Informatie over milieubescherming.
NO - Informasjon om miljøvern.
SE - Information om miljöskydd.
DK - Information om miljøbeskyttelse.
FIN - Tietoa ympäristönsuojelusta.
GR - Πληροφορίες για την προστασία του περιβάλλοντος.
TR - Çevre koruma hakkında bilgi.
F - Informations sur la protection de l'environnement.

https://bit.ly/AWELCODR

22
PAP

Points de collecte sur www.quefairedemesdechets.fr
Privilégiez la réparation ou le don de votre appareil !

Awelco Inc. Production S.p.A.

Zona Industriale

83040 Conza d. C.

ITALY

M02141 80043 R0 052024 28