Lexman

5 YEARS Guarantee*

REPAIRABLE**

ADDITIONAL 7"MONITOR

EAN : 3276007744637
ADEO KEY : 89311028

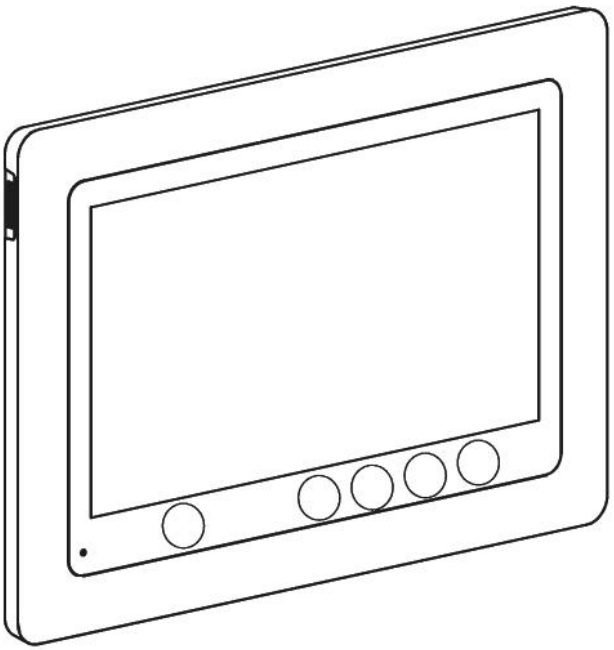



(FR) MONITEUR 7" SUPPLÉMENTAIRE

(ES) MONITOR ADICIONAL DE 7"

(PT) MONITOR 7" EXTRA

(IT) MONITOR AGGIUNTIVO DA 7"

(EL) ΕΠΙΠΛΕΟΝ ΟΘΟΝΗ 7"

(PL) DODATKOWY MONITOR 7"

(RO) MONITOR SUPLIMENTAR DE 7"

(EN) ADDITIONAL 7"MONITOR

2/2



V8-03/2025

* Garantie 5 ans / 5 años de garantía / Garantia de 5 anos / Garanzia 5 Anni / Εγγύηση 5 ετών / Gwarancja 5-letnia /Гарантія 5 років / Garanţie 5 ani / 5-year guarantee

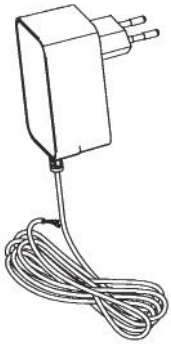

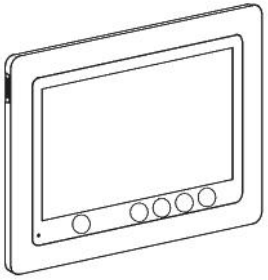

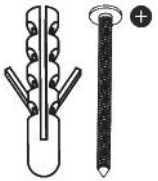

ONLY COMPATIBLE WITH Lexman

*FR: Seulement compatible avec LEX WIRED (89311025) et LEX CONNECTED (89311026)

*ES: Sólo compatible con LEX WIRED (89311025) y LEX CONNECTED (89311026)

*PT: Compatível apenas com LEX WIRED (89311025) e LEX CONNECTED (89311026)

*IT: Compatibile solo con LEX WIRED (89311025) e LEX CONNECTED (89311026)

*EL: Συμβατό μόνο με LEX WIRED (89311025) και LEX CONNECTED (89311026)

*PL: Compatibil doar cu LEX WIRED (89311025) oraz LEX CONNECTED (89311026)

*RO: Compatibil doar cu LEX WIRED (89311025) și LEX CONNECTED (89311026)

*EN: Only compatible with LEX WIRED (89311025) and LEX CONNECTED (89311026)



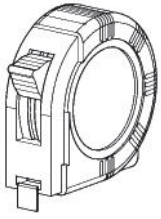

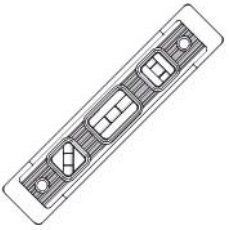

PH2







FR: COMPOSANTS / ES: COMPONENTES / PT: COMPONENTES / IT: COMPONENTI / EL: ΣΥΣΤΑΤΙΚΑ / PL: KOMPONENTY / RO: COMPONENTE / EN: COMPONENTS

FR: OUTILS NÉCESSAIRES / ES: HERRAMIENTAS NECESARIAS / PT: FERRAMENTAS NECESSÁRIAS / IT: STRUMENTI NECESSARI / EL: ΑΠΑΙΤΟΥΜΕΝΑ ΕΡΓΑΛΕΙΑ / PL: WYMAGANE NARZĘDZIA / RO: INSTRUMENTE NECESARE / EN: TOOLS REQUIRED

FR: INSTALLATION / ES: INSTALACIÓN / PT: INSTALAÇÃO / IT: INSTALLAZIONE / EL: ΕΓΚΑΤΑΣΤΑΣΗ / PL: INSTALACJA / RO: INSTALARE / EN: INSTALLATION

FR: UTILISATION / ES: UTILICE / PT: UTILIZAÇÃO / IT: UTILIZZO / EL: ΧΡΗΣΗ / PL: UŻYCIE / RO: UTILIZAȚI / EN: USE

FR: INFORMATION / ES: INFORMACIÓN / PT: INFORMAÇÕES / IT: INFORMAZIONI / EL: ΠΛΗΡΟΦΟΡΙΕΣ / PL: INFORMACJE / RO: INFORMAȚII / EN: INFORMATION

FR: CARACTÉRISTIQUES TECHNIQUES / ES: DATOS TÉCNICOS / PT: DADOS TÉCNICOS / IT: CARATTERISTICHE TECNICHE / EL: ΤΕΧΝΙΚΑ ΣΤΟΙΧΕΙΑ / PL: DANE TECHNICZNE / RO: DATE TEHNICE / EN: TECHNICAL CHARACTERISTICS



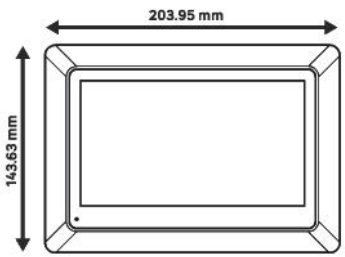

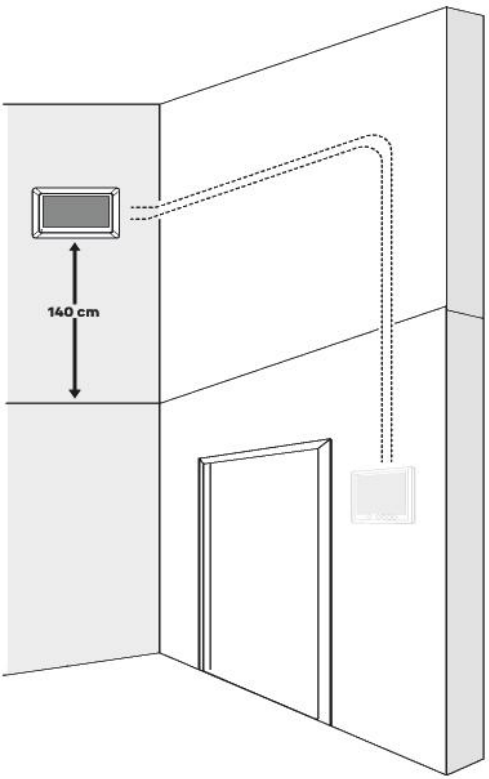

FRANÇAIS - FR

COMPOSANTS 5
SCHÉMA DE CÂBLAGE 6
INSTALLATION 7
TABLE DE PICTOGRAMMES 8
APPEL 9
MENU 9
CONTENU MÉDIA 10
APPEL ENTRE MONITEURS 10
CONFIGURATIONS 11
RÉGLAGES DATE ET HEURE 11
RÉGLAGES DE SON ET IMAGE 12
RÉGLAGE DES BADGES 12
DÉFINITION DE MASTER ET SLAVE 13
CONFIGURATION D'USINE 13
DURÉE D'OUVERTURE DE GÂCHE 13
ÉCONOMIE D'ÉNERGIE 14
IDENTIFICATION DES PANNES ET DÉPANNAGE 14
PROCÉDURE DE SERVICE APRÈS-VENTE (SAV) 15

ESPAÑOL - ES

COMPONENTES 16
ESQUEMA DE CABLEADO 17
INSTALACIÓN 18
TABLA DE PICTOGRAMAS 19
LLAMADA 20
MENÚ 20
CONTENIDO MULTIMEDIA 21
LLAMADA ENTRE MONITORES 21
CONFIGURACIONES 22
AJUSTES FECHA Y HORA 22
AJUSTES DE SONIDO Y DE IMAGEN 23
RÉGLAGE DES BADGES 23
UTILIZACIÓN DE LAS LLAVES 24
EL AHORRO DE ENERGÍA 25
IDENTIFICACIÓN DE AVERÍAS Y RESOLUCIÓN DE PROBLEMAS 25
PROCEDIMIENTO DE SERVICIO POSVENTA 26

PORTUGUÊS - PT

COMPONENTES 27
ESQUEMA ELÉTRICO 28
INSTALAÇÃO 29
TABELA DE PICTOGRAMAS 30
CHAMADA 31
MENU 31
CONTEÚDO MEDIA 32
CHAMADAS ENTRE MONITORES 32
CONFIGURAÇÕES 33
CONFIGURAÇÕES DE DATA E HORA 33
DEFINIÇÕES DE SOM E IMAGEM 34
RÉGLAGE DES BADGES 34
DEFINIÇÃO DE MASTER E «SLAVE» 35
CONFIGURAÇÃO DE FÁBRICA 35
DURAÇÃO DE ABERTURA DA FECHADURA 35
ECONOMIA DE ENERGIA 36
IDENTIFICAÇÃO DE AVARIAS E RESOLUÇÃO DE PROBLEMAS 36
PROCEDIMENTO DE SERVIÇO PÓS-VENDA (SAV) 37

ITALIANO - IT

COMPONENTI 38
SCHEMA DI COLLEGAMENTO 39
INSTALLAZIONE 40
TABELLA DEI PITTOGRAMMI 41
CHIAMATA 42
MENU 42
CONTENUTO MEDIA 43
CHIAMATA TRA MONITOR 43
CONFIGURAZIONI 44
IMPOSTAZIONIV DATA E ORA 44
IMPOSTAZIONI SUONO E IMMAGINE 45
RÉGLAGE DES BADGES 45
DEFINIZIONE DI MASTER E SLAVE 46
CONFIGURAZIONE DI FABBRICA 46
TEMPO DI APERTURA DELL'APRIPORTA 46
RISPARMIO ENERGETICO 47
IDENTIFICAZIONE DEI GUASTI E RISOLUZIONE DEI PROBLEMI 47
PROCEDURA DI ASSISTENZA POST-VENDITA 48

ΕΛΛΗΝΙΚΑ - EL

ΔΙΑΓΡΑΜΜΑ ΣΥΝΔΕΣΜΟΛΟΓΙΑΣ 50
ΕΓΚΑΤΑΣΤΑΣΗ 51
ΠΙΝΑΚΑΣ ΕΙΚΟΝΟΓΡΑΜΜΑΤΩΝ 52
ΚΛΗΣΗ 53
ΜΕΝΟΥ 53
ΑΡΧΕΙΑ ΠΟΛΥΜΕΣΩΝ 54
ΚΛΗΣΗ ΜΕΤΑΞΥ ΘΘΟΝΩΝ 54
ΡΥΘΜΙΣΕΙΣ 55
ΡΥΘΜΙΣΕΙΣ ΗΜΕΡΟΜΗΝΙΑΣ ΚΑΙ ΩΡΑΣ 55
ΡΥΘΜΙΣΕΙΣ ΗΧΟΥ ΚΑΙ ΕΙΚΟΝΑΣ 56
ΡΥΘΜΙΣΗ ΚΑΡΤΩΝ 56
ΟΡΙΣΜΟΣ ΤΩΝ ΟΡΩΝ «MASTER» ΚΑΙ «SLAVE» 57
ΕΡΓΟΣΤΑΣΙΑΚΕΣ ΡΥΘΜΙΣΕΙΣ 57
ΔΙΑΡΚΕΙΑ ΑΝΟΙΓΜΑΤΟΣ ΤΗΣ ΚΛΕΙΔΑΡΙΑΣ 57
ΕΞΟΙΚΟΝΟΜΗΣΗΣ ΕΝΕΡΓΕΙΑΣ 58
ΑΝΤΙΜΕΤΩΠΙΣΗ ΠΡΟΒΛΗΜΑΤΩΝ ΚΑΙ ΕΝΤΟΠΙΣΜΟΣ ΒΛΑΒΩΝ 58
ΔΙΑΔΙΚΑΣΙΑ ΕΞΥΠΗΡΕΤΗΣΗΣ ΜΕΤΑ ΤΗΝ ΠΩΛΗΣΗ (ΕΠ) 59

POLSKI - PL

KOMPONENTY 60
SCHEMAT POŁĄCZEŃ 61
INSTALACJA 62
TABELA PIKTOGRAMÓW 63
POŁĄCZENIE 64
MENU 64
ZAWARTOŚĆ MEDIÓW 65
POŁĄCZENIA MIĘDZY MONITORAMI 65
USTAWIENIA 66
USTAWIENIA DATA I GODZINA 66
REGULACJA DŹWIĘKU I OBRAZU 67
KONFIGURACJA IDENTYFIKATORÓW 67
DEFINICJA MASTER I SLAVE 68
USTAWIENIA FABRYCZNE 68
CZAS TRWANIA OTWARCIA ZACZEPU 68
OSZCZĘDZANIE ENERGII 69
IDENTYFIKACJA USTEREK I ROZWIĄZYWANIE PROBLEMÓW 69
PROCEDURA SERWISU POSPRZEDAŻNEGO 70

ROMÂNIA - RO

COMPONENTE 71
SCHEMA DE CABLARE 72
INSTALARE 73
TABELUL CU PICTOGRAME 74
APEL 75
MENIU 75
CONȚINUT MEDIA 76
APEL ÎNTRE MONITOARE 76
CONFIGURĂRI 77
SETĂRI DATĂ ȘI ORĂ 77
SETĂRI DE SUNET ȘI IMAGINE 78
SETARE A ECUSOANELOR 78
DEFINIȚIILE PENTRU MASTER ȘI «SLAVE» 79
CONFIGURARE DIN FABRICĂ 79
DURATA DE DESCHIDERE A ÎNCUIETORII ELECTRICE 79
ECONOMIE DE ENERGIE 80
IDENTIFICAREA DEFECȚIUNILOR ȘI DEPANARE 80
PROCEDURA DE SERVICIU POST-VÂNZARE (SAV) 81

ENGLISH - EN

COMPONENTS 82
WIRING DIAGRAM 83
INSTALLATION 84
TABLE OF PICTOGRAMS 85
CALL 86
MENU 86
MEDIA CONTENT 87
CALL BETWEEN INSTRUCTORS 87
CONFIGURATIONS 88
DATE AND TIME SETTINGS 88
SOUND AND IMAGE SETTINGS 89
RÉGLAGE DES BADGES 89
DEFINITION OF MASTER AND SLAVE 90
FACTORY CONFIGURATION 90
STRIKE OPENING TIME 90
ENERGY SAVING 91
TROUBLESHOOTING 91
CUSTOMER SERVICE PROCEDURE 92

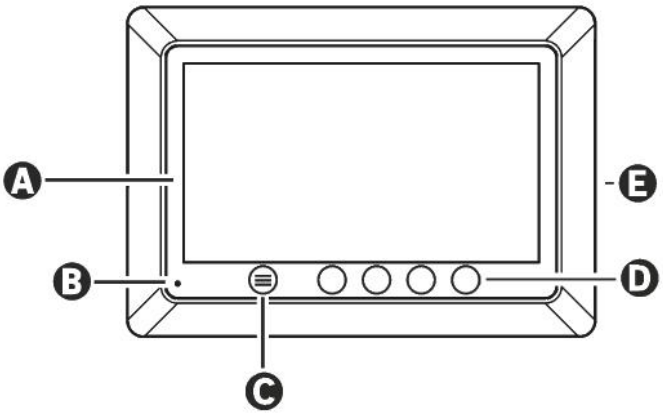

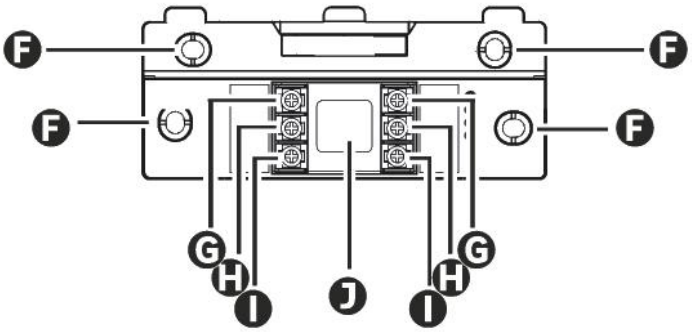

LETTRE	PIÈCE
A	ÉCRAN LCD 800x480p
B	MICROPHONE
C	TOUCHE MENU
D	TOUCHES DE NAVIGATION
E	HAUT-PARLEURS
F	TROUS DE FIXATION
G	BORNE ELECTRIQUE - ALIMENTATION MONITEUR
H	BORNE ELECTRIQUE - PLATINE DE RUE
I	BORNE ELECTRIQUE - MONITEUR SUPPLÉMENTAIRE
J	PASSAGE DES CÂBLES



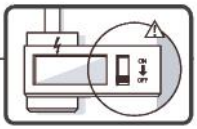



FR

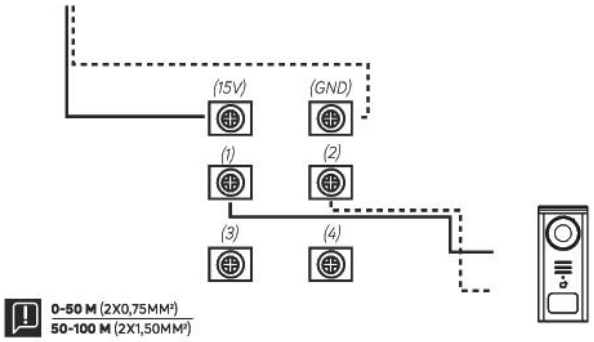

***Schéma de câblage 1** : Installation **sans** moniteur supplémentaire, gâche et portail optionnels*

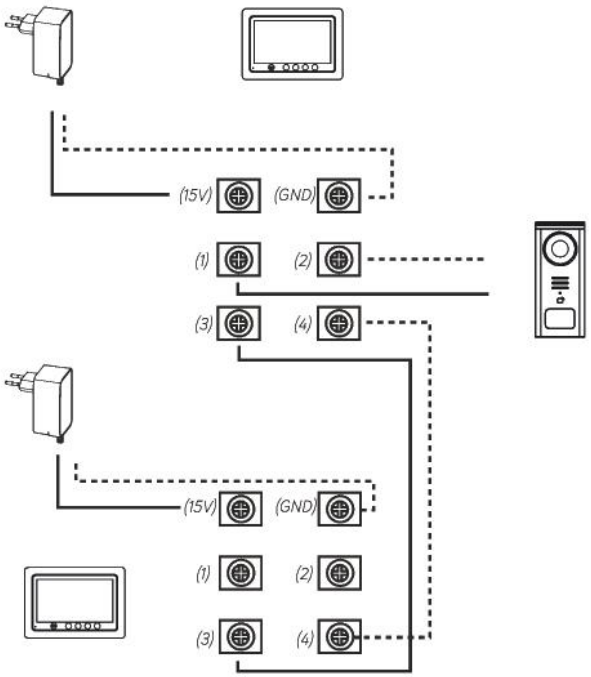

***Schéma de câblage 2 :** Installation **avec** moniteur supplémentaire, gâche et portail optionnels*

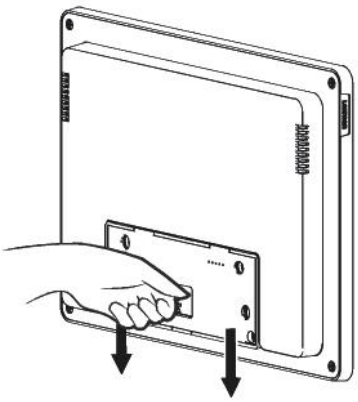

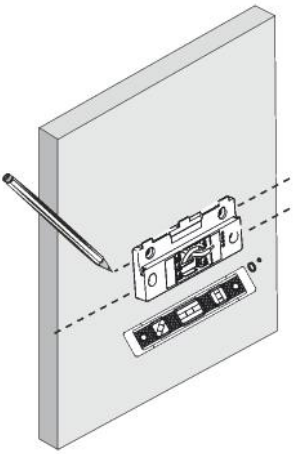

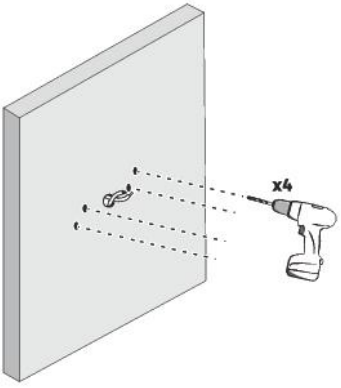
x4

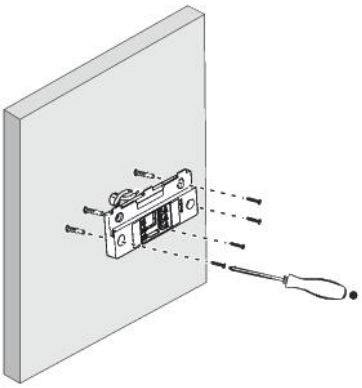

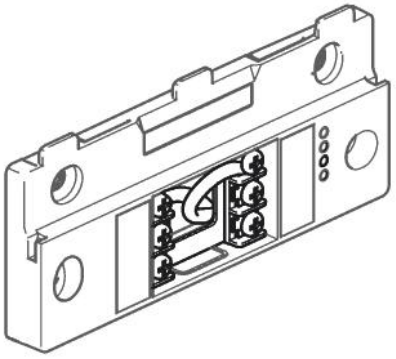

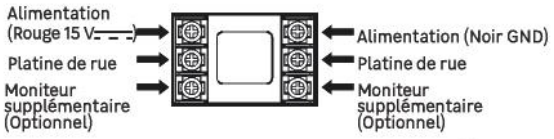
Alimentation
(Rouge 15 V⎓)
Platine de rue
Moniteur
supplémentaire
(Optionnel)
Alimentation (Noir GND)
Platine de rue
Moniteur
supplémentaire
(Optionnel)

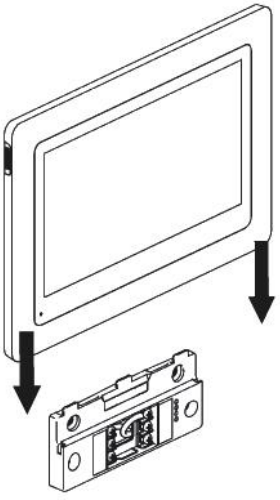

TABLE DE PICTOGRAMMES

FR

	ACTION
Master	A sélectionner lorsque le moniteur est relié à la platine de rue
Slave	A sélectionner lorsque le moniteur n'est relié qu'au moniteur principal de l'installation
	Réinitialiser
	Ajouter ou augmenter la valeur d'un attribut
	Enlever ou baisser la valeur d'un attribut
	Retourner en arrière sans sauvegarder
	Confirmer suppression
	Augmenter la valeur d'un attribut
	Baisser la valeur d'un attribut
	Naviguer ou augmenter un attribut vers la droite
	Naviguer ou baisser un attribut vers la gauche
	Retour
	Valider l'action
	Visualiser l'extérieur à partir de la platine de rue
	Visualiser photo prise
	Menu
	Ouverture portail
	Ouverture gâche électrique
	Enregistrer une photo lors d'un appel
	Parler à l'extérieur de la maison via la platine de rue
	Répondre
	Raccrocher et mettre fin à une communication en cours
	Nouvel enregistrement (photo) pris et pas encore visualisé.
	Haut-parleur muet

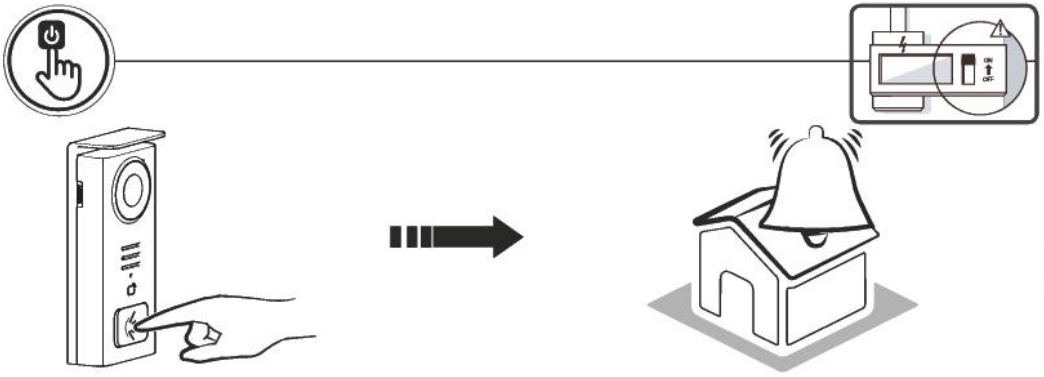

FR

Utilisez la touche porte nom pour sonner à l'intérieur de la maison.



A - Finalise l'appel
B - Prise d'une photo manuelle qui sera stockée dans l'appareil
C - Activation ou désactivation du microphone
D - Ouverture gâche électrique
E - Ouverture portail
F - Nouveau média enregistré

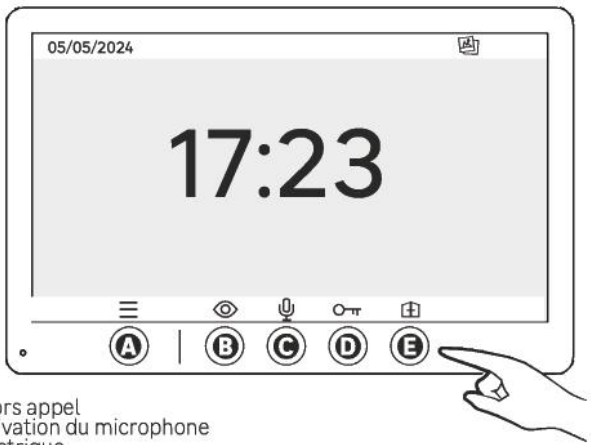

A - Menu
B - Accès à la caméra hors appel
C - Activation ou désactivation du microphone
D - Ouverture gâche électrique
E - Ouverture portail

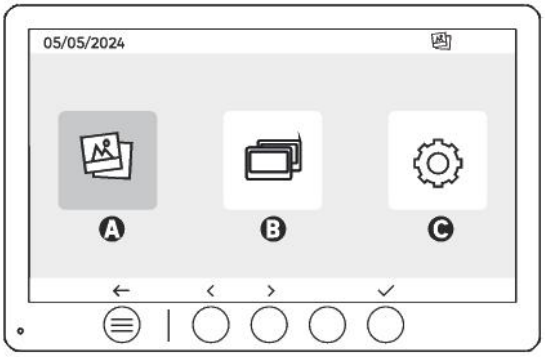

A - Photos prises en votre absence et/ou manuellement
B - Appel interne entre écrans (Il vous faut un écran supplémentaire Lexman pour l'utilisation de cette fonctionnalité)
C - Configurations

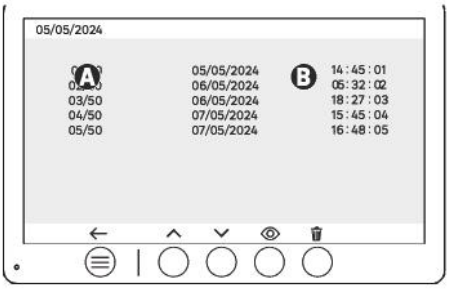

A : Compteur de média (L'appareil dispose d'un stockage capable d'héberger jusqu'à 50 photos, lorsque le stockage est saturé, l'appareil remplacera automatiquement la dernière photo prise par la première. Exemple **Photo 51** remplacera la **Photo 1.**
B : Date et heure de la prise de photo

Lors d'un appui sur la touche de suppression, confirmez la suppression en appuyant une deuxième fois sur la touche poubelle.

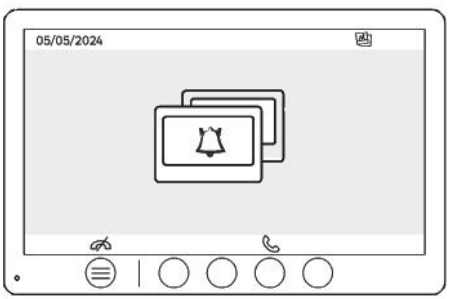

Appel entre moniteurs :

!! Il vous faut un écran supplémentaire Lexman pour l'utilisation de cette fonctionnalité

!!! Le deuxième moniteur doit être relié et configuré comme expliqué dans cette notice

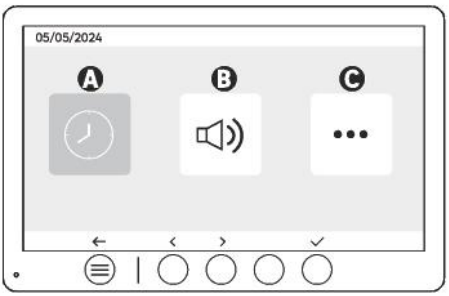

FR

A : Réglage date et heure
B : Réglage volume et sons
C : Configurations avancées

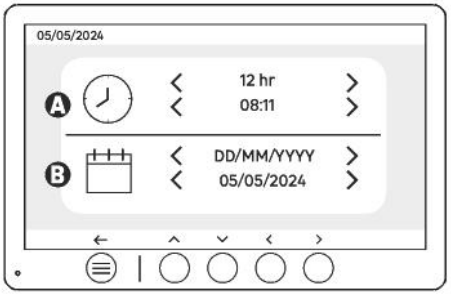

Réglage date et heure

A : Réglage d'heure : Formats 12h ou 24h disponibles

B : Réglage de date : Formats DD/MM/YYYY = Jour/Mois/Année ou YYYY/MM/DD = Année/Mois/Jour disponibles

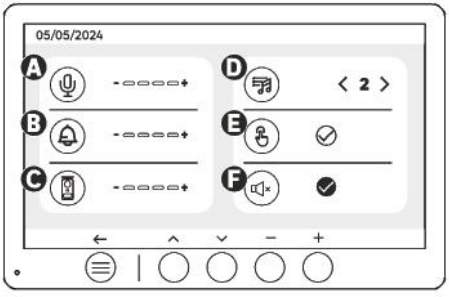

A : Volume de l'audio de l'unité intérieure
B : Volume de sonnerie de l'unité intérieure
C : Volume de l'audio de la platine de rue
D : Sonnerie (7 sonneries disponibles)
E : Son des boutons (BIPs)
F : Mode silencieux (Désactive la sonnerie du moniteur, le moniteur s'allumera comme d'habitude)

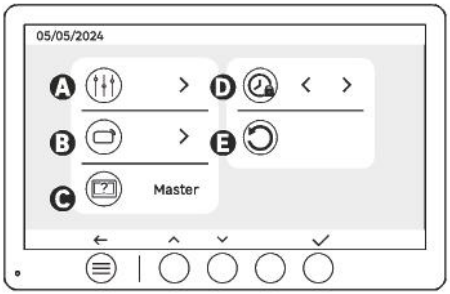

A : Réglage de l'image
B : Appairage badge (RFID)
C : Définition de master et «slave»
D : Durée d'ouverture de la gâche
E : Réinitialisation aux paramètres d'usine

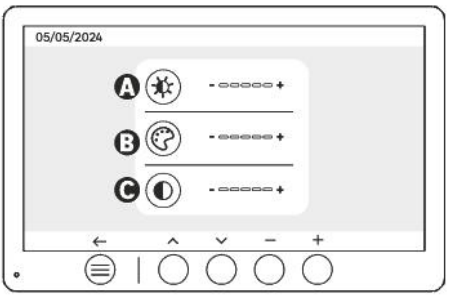

Réglage d'écran

A : Luminosité
B : Couleur
C : Contraste

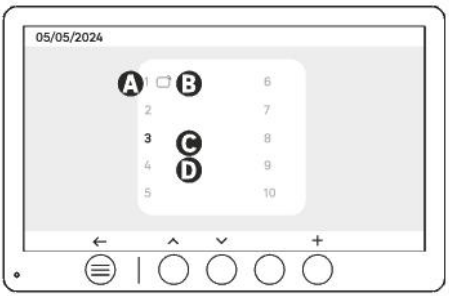

Appairage badge (RFID)

A : Numéro de badge
B : Badge appairé
C : Badge sélectionné
D : Aucun badge appairé

Pour ajouter un nouveau badge, cliquez sur la touche (+), puis passez le badge sur la platine de rue dans les 60 secondes qui suivent. Il est possible d'ajouter jusqu'à 10 badges différents.

Si le badge passé est déjà enregistré, la sélection est positionnée sur son numéro.

Si le badge passé n'était pas déjà enregistré, il sera ajouté au numéro de la case vide suivante.

Pour supprimer un badge appairé, appuyez sur la touche (Poubelle), ensuite cliquez encore une fois sur (Poubelle) pour confirmer la suppression ou sur (X) pour annuler la suppression.

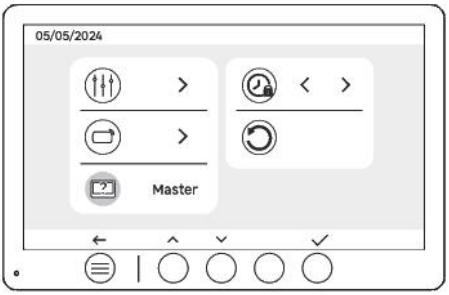

FR

Définition de master et «slave»

Master : Moniteur principal relié à la platine, d'où toutes configurations seront établies.

Slave : Moniteur supplémentaire qui suit les configurations établies par le moniteur principal.

!! (Il n'est possible d'avoir qu'un moniteur «Slave» lié à un moniteur «Master», un seul «Master» peut être établi à chaque installation)

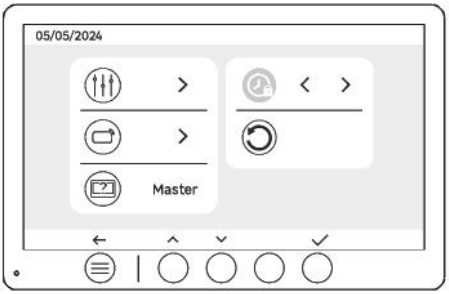

Durée d'ouverture de gâche

La durée d'ouverture de la gâche électrique (facultative) reliée à la platine de rue peut être réglée à 1s, 2s, 3s, 4s, 5s.

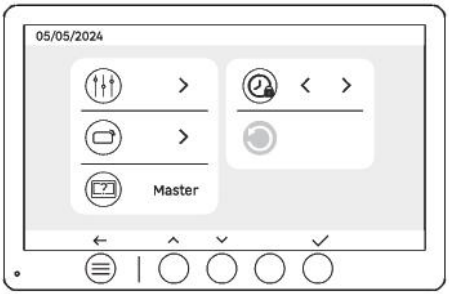

Réinitialisation (Configuration d'usine)

La configuration d'usine redémarre l'appareil en effaçant tout le contenu/paramètres précédemment sauvegardés.

ÉCONOMIE D'ÉNERGIE

La fonction de veille : Lorsque votre visiophone est branché mais inactif, il passera en mode veille après 20 secondes d'inactivité. Pour le réactiver, appuyez sur n'importe quel bouton. La consommation d'énergie en mode veille est inférieure/égal à 0,3 W.

IDENTIFICATION DES PANNES ET DÉPANNAGE

FR

Panne	Cause	Solution
· Le moniteur ne s'allume pas	Le moniteur n'est pas alimenté	· Vérifier que l'alimentation est correctement branchée et sous tension · Vérifier la polarité au niveau du moniteur ou à la sortie de l'alimentation
	· Erreur de branchement	· L'appareil est équipé de protections majeures. Débrancher l'alimentation pendant au minimum 1mn, rectifier l'erreur d'installation et rebrancher. A noter que les protections ne seront d'aucun secours en cas de branchement du produit directement sur 230VAC, et que cette erreur n'est pas couverte par la garantie.
	· Inversion de polarité sur l'alimentation	
	· Court-circuit sur la ligne	
Le moniteur s'allume mais il n'y a pas d'image et l'appel n'aboutit pas	· Inversion des câbles	· Vérifier que la connexion (BUS 1) du moniteur est bien reliée au (BUS 1) de la platine extérieure, et que la connexion du (BUS 2) de l'écran est bien reliée au (BUS 2) de la platine extérieure.
	· Mauvais serrage ou oxydation des terminaisons de câbles	· Vérifiez l'état et les branchements des câbles
· Mauvaise image et/ ou son	· Environnement	· Vérifier que les câbles utilisés sont de la bonne section et que les câbles de liaison du visiophone ne sont pas dans la même gaine que du 230VAC
	· Mauvais serrage ou oxydation des terminaisons de câbles	· Vérifiez l'état et les branchements des câbles
· Image violette	· Branchement	· Le câble de liaison ne doit pas être enroulé sur lui-même
· Image trop lumineuse	· Position de la caméra	· Ne pas exposer l'objectif de la caméra directement au soleil ou sur une surface réfléchissante.
		· Vérifier les réglages du moniteur
· Le volume depuis la platine de rue est trop faible	· Trou micro de la platine de rue bouché	· Vérifiez et rectifiez
· Le moniteur supplémentaire ne fonctionne pas	· Configuration	· Vérifiez que vous avez bien configuré les menus de vos moniteurs avec 1 SEUL poste master, les autres étant OBLIGATOIREMENT configurés en esclave
· Le badge n'ouvre pas les accès et génère un bip long sur la platine	· Badge n'est pas associé au vidéophone	· Reprendre la procédure de programmation des badges. Rappel : Passage court du badge (1 bip) = gâche électrique Passage long (2 bips) = commande contact sec/portail Badge non appairé (Long bip)
· La commande de gâche et motorisation fonctionne via le moniteur, pas avec les badges	· Erreur de programmation	· Effectuer un reset, et reprendre la procédure de programmation des badges.
· La gâche ou la serrure électrique ne fonctionne pas	· Erreur de branchement	· La gâche ou serrure électrique que vous commandez devra impérativement être équipée d'une mémoire mécanique. Le courant de la gâche ne doit pas excéder 1,1A
		· La fonction ouverture n'est possible que si la vidéo de la platine de rue respective est affichée.
		· Vérifier les connections électriques

PROCÉDURE DE SERVICE APRÈS-VENTE (SAV)

En cas de problème avec votre vidéophone, veuillez suivre les étapes ci-dessous :

Attention :

L'ouverture et la manipulation de l'appareil doivent être effectuées uniquement par du personnel autorisé et qualifié. Toute manipulation incorrecte peut annuler la garantie.

Étapes de Diagnostic et de Résolution

FR

1. Identification de la panne
Consultez la page 14 de votre manuel utilisateur, section «Identification des pannes et dépannage». Vérifiez si le symptôme que vous rencontrez est décrit et appliquez les solutions suggérées.

2. Redémarrage de l'appareil
Débranchez votre vidéophone, attendez 3 minutes, puis redémarrez-le. Cette opération permet de réinitialiser l'appareil et peut résoudre certains problèmes mineurs.

3. Contactez le support technique
Si le problème persiste après les vérifications ci-dessus, appelez notre numéro d'aide **+800 2344 7360** pour un diagnostic approfondi. Un agent pourra ouvrir un dossier SAV si nécessaire.

4. Retour en magasin
Si le diagnostic téléphonique confirme un retour produit en SAV magasin, le support vous communiquera :

- *Un numéro de dossier SAV*
- *Un code de panne*

5.Ces informations sont indispensables pour le traitement de votre demande en magasin.

Préparation du produit pour le retour en SAV

- **Protection de l'écran :** Pour éviter tout dommage pendant le transport, protégez soigneusement l'écran de votre vidéophone avec une housse ou un film protecteur.

- **Emballage :** Si possible, replacez l'appareil dans son emballage d'origine. À défaut, utilisez un emballage approprié pour assurer sa protection.

- **Documents requis :** Munissez-vous d'une preuve d'achat indiquant la date d'achat et le numéro de série du produit. Ces informations sont nécessaires pour l'ouverture du dossier SAV

Attention :

En cas de déclaration d'un défaut matériel couvert par la garantie, le produit retourné sera soumis à une inspection technique. Cette étape est essentielle pour confirmer la présence d'une panne matérielle.

Note importante :

Si aucune panne n'est détectée après inspection, la prestation sera facturée. Le retrait du vidéophone ne sera possible qu'après règlement de la facture.

ES

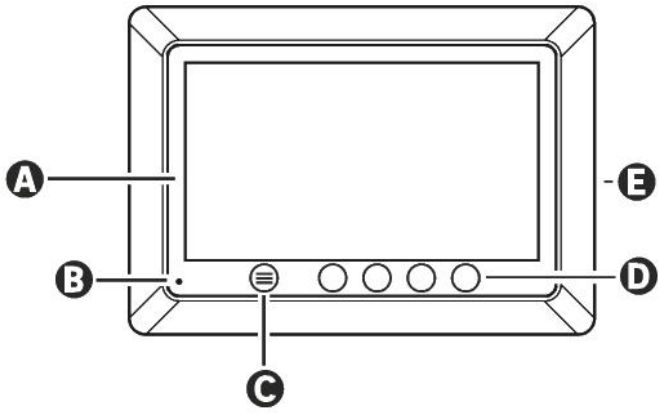

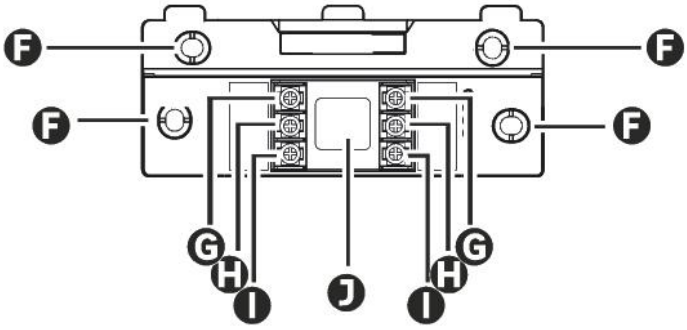

LETRA	PIEZA
A	PANTALLA LCD 800x480p
B	MICRÓFONO
C	BOTÓN MENÚ
D	BOTONES DE NAVEGACIÓN
E	ALTAVOCES
F	AGUJEROS DE FIJACIÓN
G	TERMINAL ELÉCTRICO - ALIMENTACIÓN MONITOR
H	TERMINAL ELÉCTRICO - PLETINA EXTERIOR
I	TERMINAL ELÉCTRICO - MONITOR ADICIONAL
J	PASO DE LOS CABLES

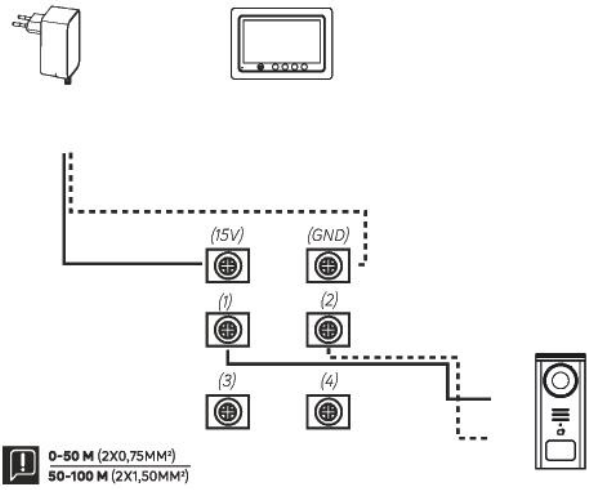

Esquema de cableado 1: Instalación sin monitor adicional, cerradura y portal opcionales

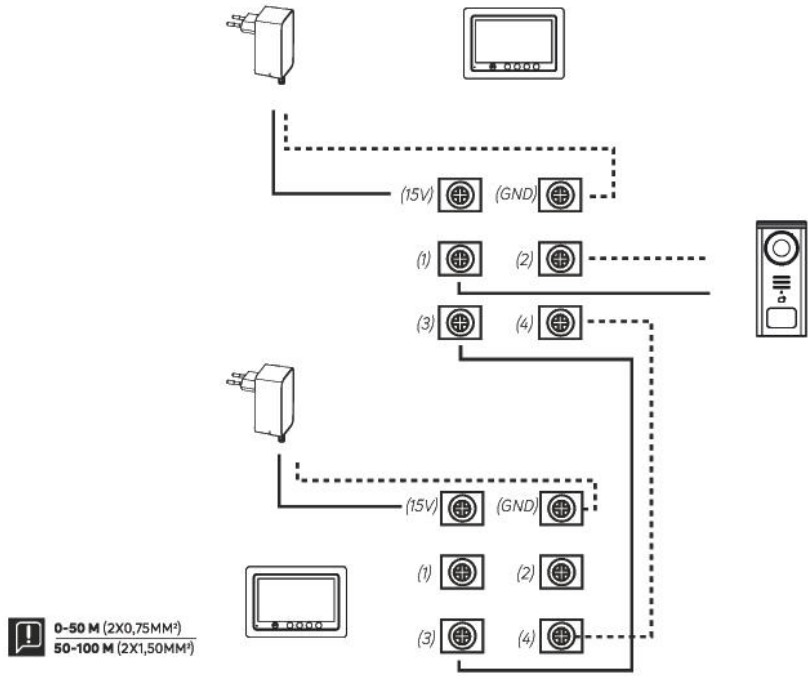

Esquema de cableado 2: Instalación con monitor adicional, cerradura y portal opcionales

ES

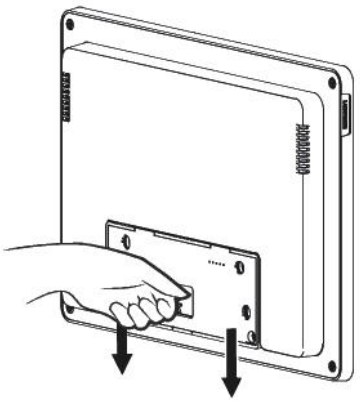

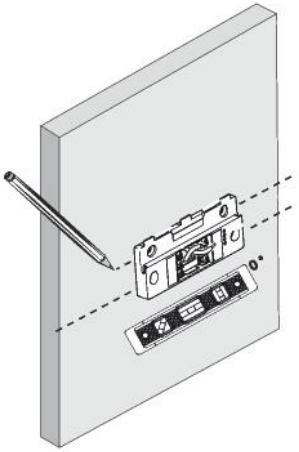

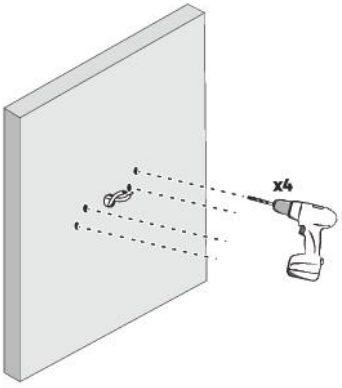
x4

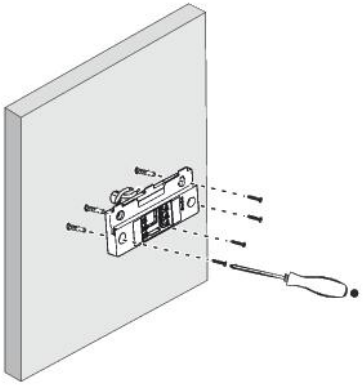

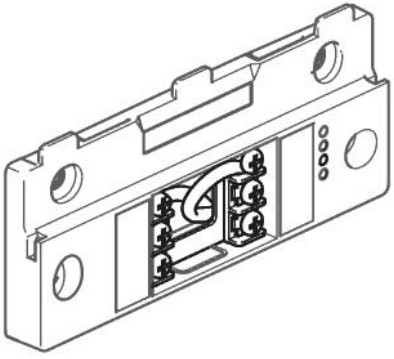

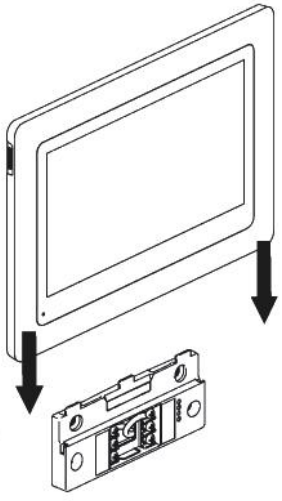

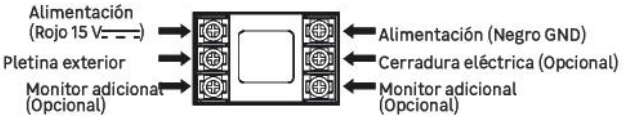
Alimentación
(Rojo 15 V⎓)
Pletina exterior
Monitor adicional
(Opcional)
Alimentación (Negro GND)
Cerradura eléctrica (Opcional)
Monitor adicional
(Opcional)

TABLA DE PICTOGRAMAS

ES

	ACCIÓN
Master	Se debe seleccionar cuando el monitor está conectado a la pletina exterior
Slave	Se debe seleccionar cuando el monitor solamente está conectado al monitor principal de la instalación
	Reiniciar
	Añadir o aumentar el valor de un atributo
	Eliminar o reducir el valor de un atributo
	Volver para atrás sin guardar
	Confirmar eliminación
	Aumentar el valor de un atributo
	Reducir el valor de un atributo
	Navegar o aumentar un atributo hacia la derecha
	Navegar o reducir un atributo hacia la izquierda
	Volver
	Validar la acción
	Visualizar el exterior desde la pletina exterior
	Visualizar la foto realizada
	Menu
	Apertura de portal
	Apertura de cerradura eléctrica
	Guardar une foto durante una llamada
	Hablar con el exterior de la casa desde la pletina exterior
	Responder
	Colgar y finalizar una llamada en curso
	Nueva grabación (foto/vídeo) realizada y todavía sin visualizar.
	Altavoz silenciado

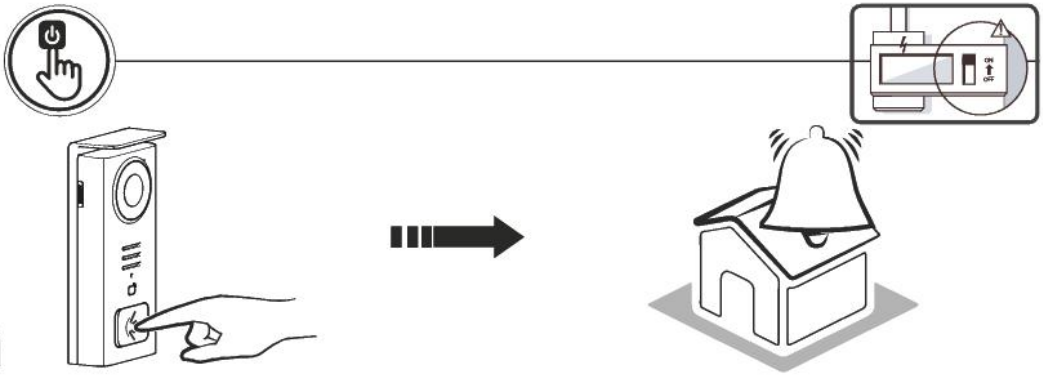

ES

Utilice el botón con el nombre para llamar al interior de la casa.

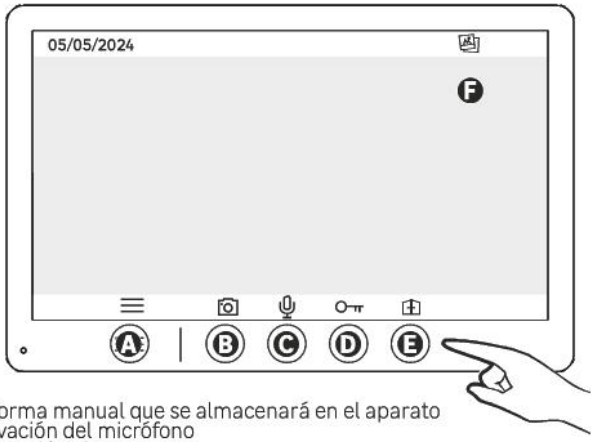

A - Finaliza la llamada
B - Realiza una foto de forma manual que se almacenará en el aparato
C - Activación o desactivación del micrófono
D - Apertura de cerradura eléctrica
E - Apertura de portal
F - Nueva grabación multimedia



A - Menú
B - Acceso a la cámara sin llamada
C - Activación o desactivación del micrófono
D - Apertura de cerradura eléctrica
E - Apertura de portal

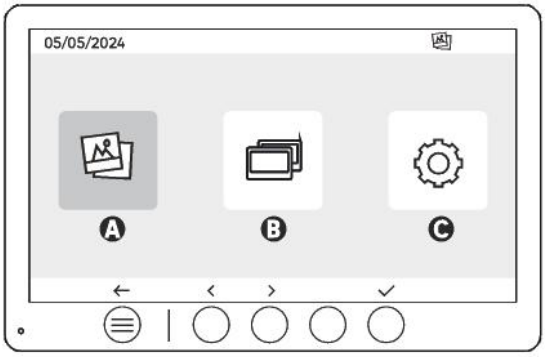

ES

A - Fotos realizadas durante su ausencia y/o manualmente
B - Llamada interna entre pantallas (Es necesario una pantalla adicional Lexman para utilizar esta función)
C - Configuración

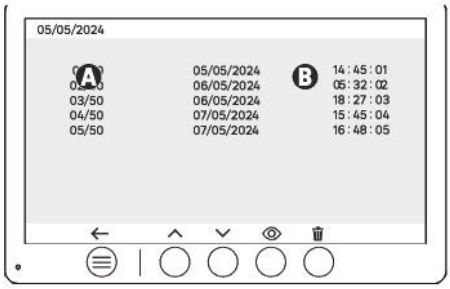

A: Contador multimedia (El aparato tiene capacidad para almacenar hasta 50 fotos, cuando el almacenamiento esté lleno, el aparato sustituirá automáticamente la última foto por la primera. Ejemplo: Foto 51 sustituirá a la Foto 1.
B: Fecha y hora en la que se tomó la foto

Al pulsar el botón de eliminar, confirme la eliminación pulsando por segunda vez el botón de la papelera.

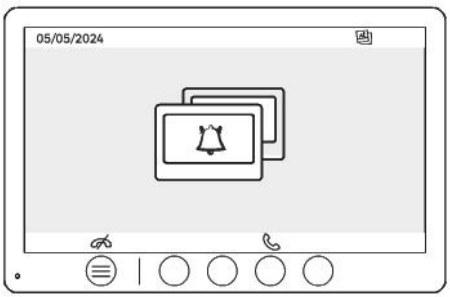

Llamada entre monitores:

!! Es necesario una pantalla adicional Lexman para utilizar esta función

!!! El segundo monitor debe conectarse y configurarse tal y como se explica en estas instrucciones.

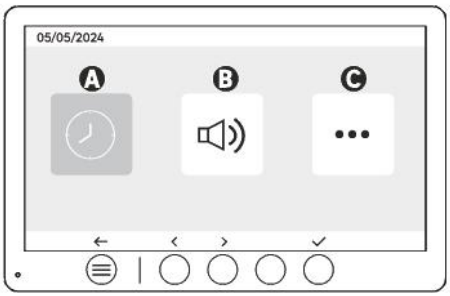

ES

A: Ajustes fecha y hora
B: Ajustes volumen y sonido
C: Configuración avanzada

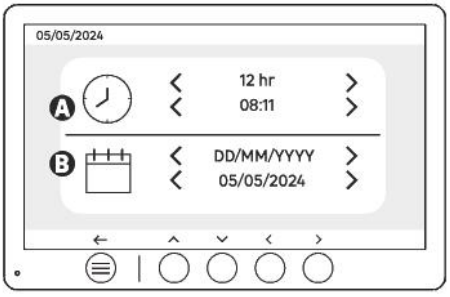

Ajustes fecha y hora

A: Ajuste de hora: Formatos 12 h o 24 h disponibles

B: Ajuste de la fecha: Formatos DD/MM/YYYY = Día/Mes/Año o YYYY/MM/DD = Año/Mes/Día disponibles

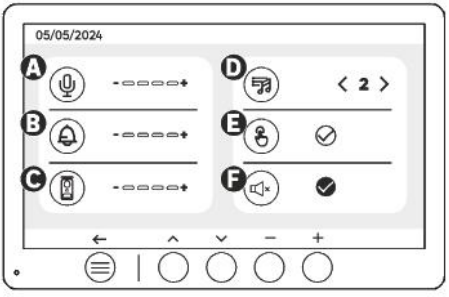

A: Volumen de audio de la unidad interior
B: Volumen del timbre de la unidad interior
C: Volumen de audio de la estación de puerta
D: Tonos de llamada (7 tonos de llamada disponibles)
E: Sonido de los botones (BIPs, pitidos)
F: Modo silencioso (Desactiva el timbre del monitor, el monitor se encenderá como habitualmente)

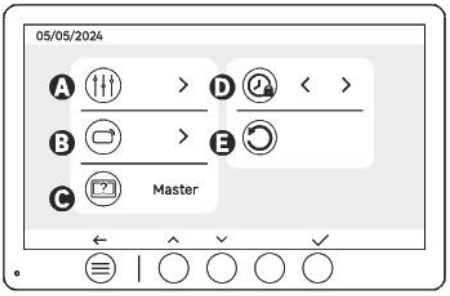

A: Ajustes de la imagen
B: Emparejar llave (RFID)
C: Definición de master y «slave» (maestro y esclavo)
D: Tiempo de duración de la cerradura eléctrica
E: Reinicio a la configuración de fábrica

ES

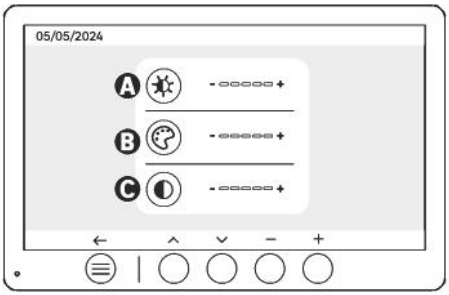

Ajustes de pantalla

A: Luminosidad
B: Color
C: Contraste

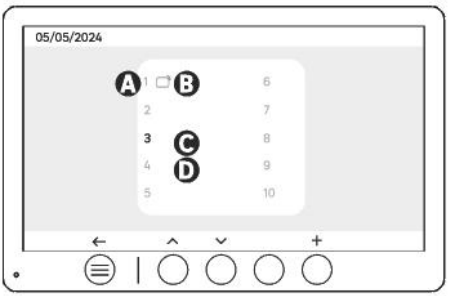

Emparejar llave (RFID)

A: Número de llave
B: Llave emparejada
C: Llave seleccionada
D: No hay ninguna llave emparejada

Para añadir una nueva llave, pulse la tecla (+) y, a continuación pase la llave sobre la pletina exterior en un plazo de 60 segundos. Se pueden añadir hasta 10 llaves diferentes.

Si la llave que se pasa ya está grabada, la selección se sitúa en su número.

Si la llave que se pasa no está grabada, se añadirá al siguiente número vacío.

Para eliminar una llave emparejada, pulse el botón (Papelera) y, a continuación, pulse de nuevo el botón (Papelera) para confirmar la eliminación o el botón (X) para cancelar la eliminación.

UTILIZACIÓN DE LAS LLAVES

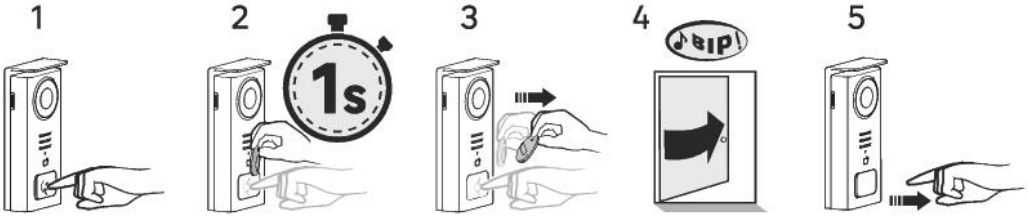

ES

Para activar la apertura de la cerradura eléctrica, mantenga pulsado el botón (1) y, a continuación, pase la llave por delante del lector (2 y 3). Un pitido confirmará que la acción se ha realizado correctamente (4), a continuación, suelte el botón (5)

Si no oye el pitido, repita desde el paso 2 sin soltar el botón. No se realizará la llamada a casa.

Si escucha un pitido largo, significa que la insignia no está emparejada. Procedimiento de emparejamiento disponible en la sección de configuración de la insignia.

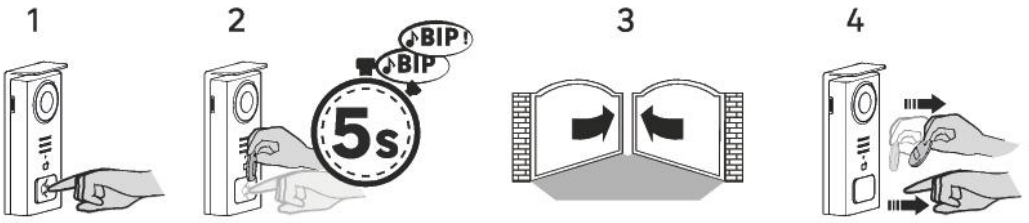

Para activar la apertura del portal, mantenga pulsado el botón (1) y, a continuación, sitúe la llave delante del lector hasta que un doble pitido confirme que la acción se ha realizado correctamente (2) y que el portal se abra (3). A continuación, suelte la llave y el botón (4).

Si no oye el doble pitido, repita desde el paso 2 sin soltar el botón. No se realizará la llamada a casa.

Si escucha un pitido largo, significa que la insignia no está emparejada. Procedimiento de emparejamiento disponible en la sección de configuración de la insignia.

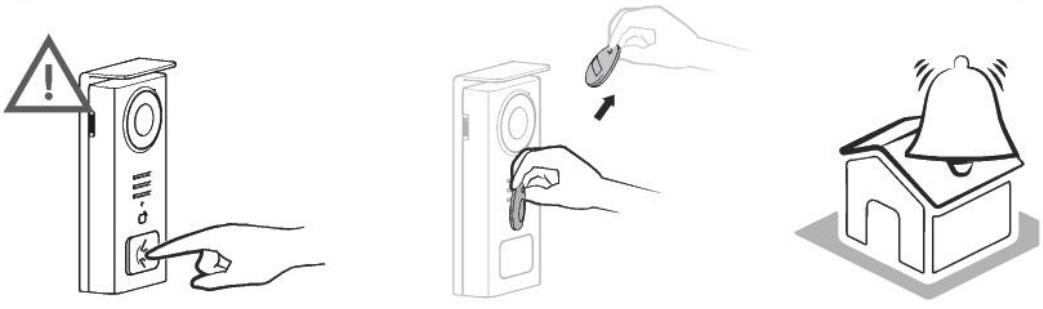

Si no pasa ninguna llave configurada antes de soltar el botón, el timbre se activará. Una vez que el timbre se active en el monitor, el lector de llave seguirá disponible y corta la llamada si se le acerca una llave configurada.

EL AHORRO DE ENERGÍA

La función de modo de espera: Si el videoportero está conectado pero inactivo,se pasará al modo de espera después de estar 20 segundos sin actividad. Pulse sobre cualquier botón para volver a activarlo. El consumo de energía en modo de espera es inferior/igual a 0.3W.

IDENTIFICAÇÃO DE AVARIAS E RESOLUÇÃO DE PROBLEMAS

Avería	Causa	Solución
El monitor no se enciende	Compruebe la polaridad en la salida del monitor o en la fuente de alimentación	- Compruebe que la fuente de alimentación está correctamente conectada y que tiene tensión - Compruebe la polaridad en la salida del monitor o en la fuente de alimentación
	Error de conexión	- El aparato está equipado con importantes protecciones. Desconecte la alimentación durante, al menos, 1 minuto, rectifique el error de instalación y vuelva a conectarla. Tenga en cuenta que las protecciones no servirán de nada si se conecta el producto directamente a 230 VAC, y que este error no está cubierto por la garantía. by the warranty.
	Inversión de polaridad en la alimentación	
	Cortocircuito en la línea	
El monitor se enciende pero no hay imagen y la llamada no se realiza.	Inversión de los cables	Compruebe que la conexión (BUS 1) del monitor está conectada al (BUS 1) de la pletina exterior y que la conexión del BUS 2 de la pantalla está conectada al BUS 2 de la pletina exterior.
	Terminales de cable flojos u oxidados	Compruebe el estado y la conexión de los cables
Mala imagen y/o sonido	Medioambiente	- Check that the cables used have the correct cross-section and that the connection cables connection cables are not in the same with 230VAC
	Terminales de cable flojos u oxidados	Compruebe el estado y la conexión de los cables
Imagen violeta	Conexión	El cable de conexión no debe estar enrollado sobre sí mismo
Imagen demasiado clara	Posición de la cámara	No coloque el objetivo de la cámara directamente al sol ni sobre una superficie reflectante.
		Compruebe los ajustes del monitor
El volumen desde la pletina exterior es demasiado bajo	El agujero del micrófono de la pletina exterior está obstruido	Compruebe y rectifique
El monitor adicional no funciona	Configuración	Compruebe que los menús de los monitores se han configurado correctamente, con SOLAMENTE 1 master (maestro) y los otros OBLIGATORIAMENTE como esclavos
La llave no abre los accesos y emite un pitido largo en la pletina	La llave no está vinculada al videoportero	Repetir el procedimiento de programación de las llaves. Aviso: Pase corto de la llave (1 pitido) = cerradura eléctrica Pase largo (2 pitidos) = control contacto seco/portal Llave sin emparejar (Pitido largo)
La apertura de la cerradura y la motorización funciona mediánte el monitor, non con las llaves	Error de programación	Reiniciar y repetir el procedimiento de programación de las llaves.
El pestillo o la cerradura eléctrica no funciona	Error de conexión	El pestillo o la cerradura eléctrica que controla debe tener memoria mecánica. La corriente de la cerradura no debe superar 1,1 A
		La función de apertura solamente es posible si se visualiza el vídeo de la pletina exterior.
		Compruebe las conexiones eléctricas

PROCEDIMIENTO DE SERVICIO POSVENTA

Si tiene algún problema con su videoportero, siga los pasos que se indican a continuación:

Atención:

El dispositivo solo debe abrirlo y manejarlo personal autorizado y cualificado. Una manipulación incorrecta puede invalidar la garantía.

Etapas de diagnóstico y resolución

ES

1. Identificación de la avería
Consulte la página 25 del manual de usuario, apartado «Identificación de fallos y solución de problemas». Compruebe si el síntoma que experimenta es el descrito y aplique las soluciones sugeridas.

2. Reinicio del dispositivo
Desenchufe el videoportero, espere 3 minutos y reinícielo. Esta operación reinicia el dispositivo y puede resolver algunos problemas menores.

3. Contacto con el servicio técnico
Si el problema persiste después de las comprobaciones anteriores, llame a nuestro número de ayuda **+ 800 2344 7360** para obtener un diagnóstico exhaustivo. En caso necesario, un agente puede abrir un expediente de servicio posventa.

4. Devolución a la tienda
Si el diagnóstico telefónico confirma que es necesario devolver el producto al servicio posventa de la tienda, el servicio de asistencia le facilitará la siguiente información:

- *Un número de expediente del servicio posventa*
- *Un código de avería*

5. Esta información es esencial para tramitar la solicitud en la tienda.

Preparación del producto para su devolución al servicio posventa

- **Protección de pantalla:** para evitar cualquier daño durante el transporte, proteja cuidadosamente la pantalla del videoportero con una funda o película protectora.

- **Embalaje:** si es posible, devuelva el dispositivo en su embalaje original. En caso contrario, utilice un embalaje adecuado para protegerlo.

- **Documentos necesarios:** necesitará una prueba de compra que muestre la fecha de compra y el número de serie del producto. Esta información es necesaria para abrir el expediente del servicio posventa.

Atención:

En caso de defecto material cubierto por la garantía, el producto devuelto se someterá a una inspección técnica. Este paso es esencial para confirmar la presencia de un fallo de hardware.

Nota importante:

Si no se detecta ninguna avería tras la inspección, se facturará el servicio. El videoportero solo puede retirarse una vez pagada la factura.

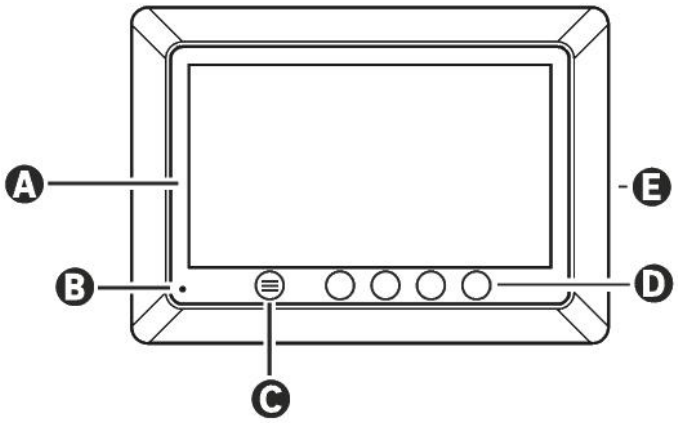

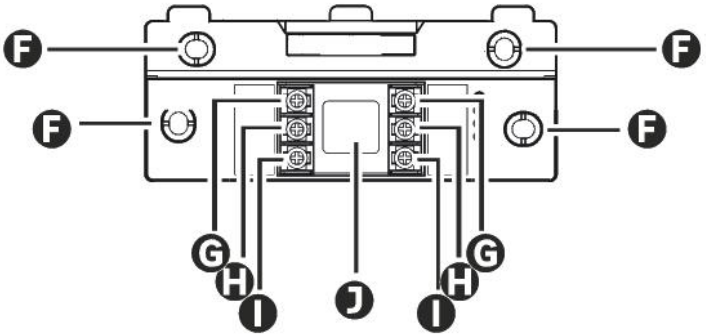

LETRA	PEÇA
A	ECRÃ LCD 800 x 480p
B	MICROFONE
C	TECLA MENU
D	TECLAS DE NAVEGAÇÃO
E	AMPLIFICADORES
F	FUROS DE FIXAÇÃO
G	TERMINAL ELÉTRICO - ALIMENTAÇÃO MONITOR
H	TERMINAL ELÉTRICO - PLACA DE RUA
I	TERMINAL ELÉTRICO - MONITOR ADICIONAL
J	PASSAGEM DE CABOS

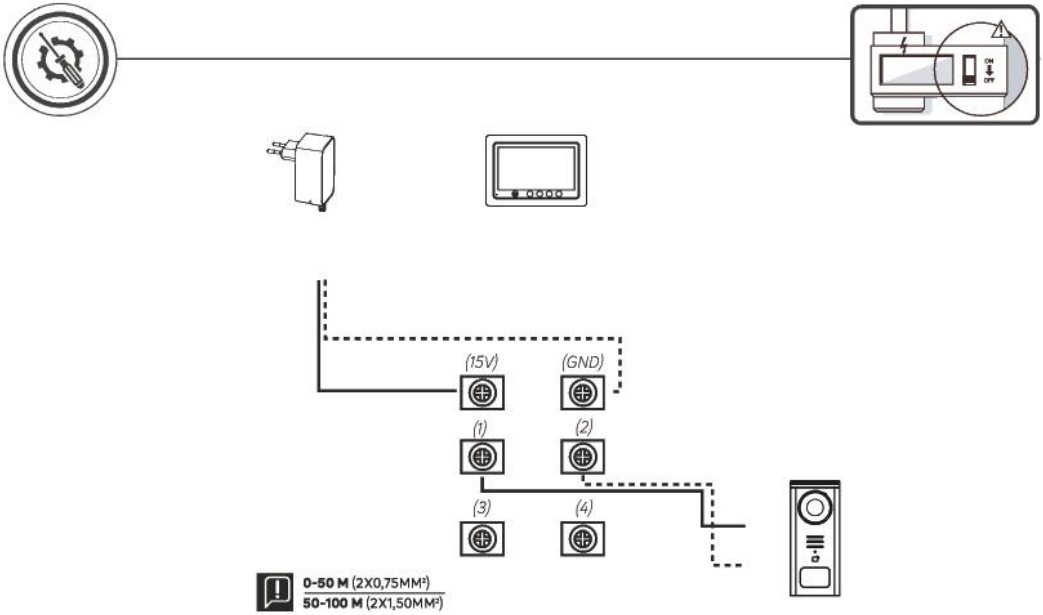

PT

Esquema de ligação 1: Instalação sem monitor adicional, fechadura e portão opcionais

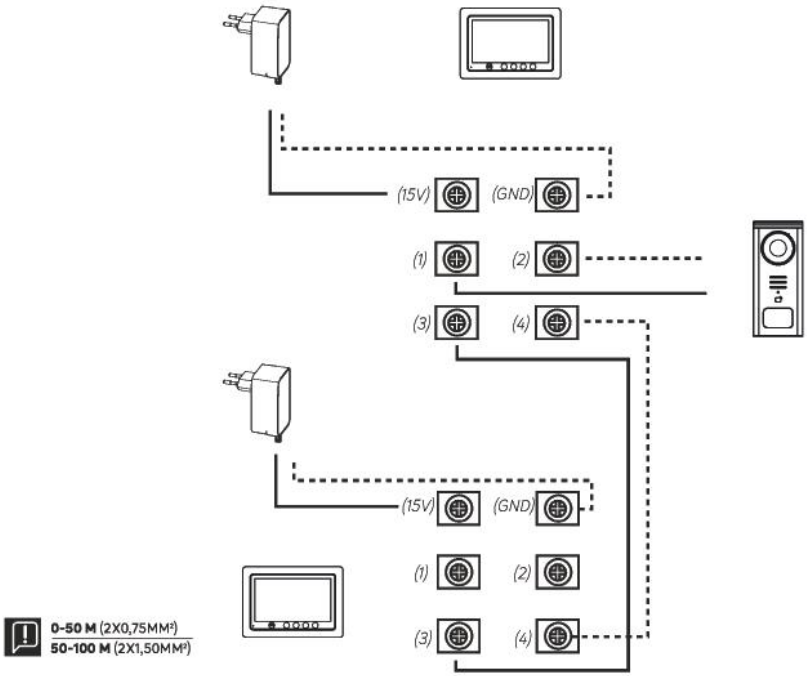

Esquema de ligação 2: Instalação com monitor adicional, fechadura e portão opcionais

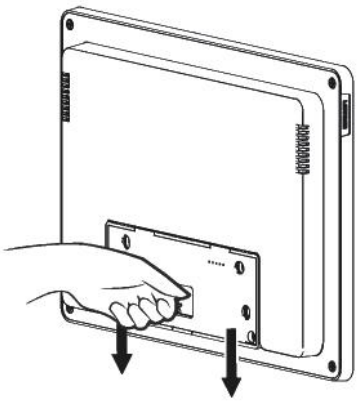

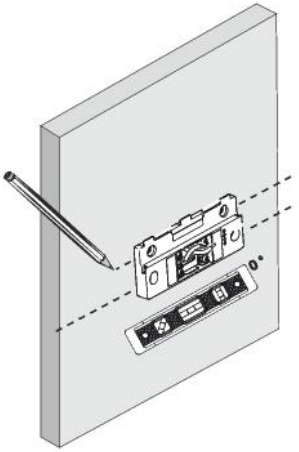

PT

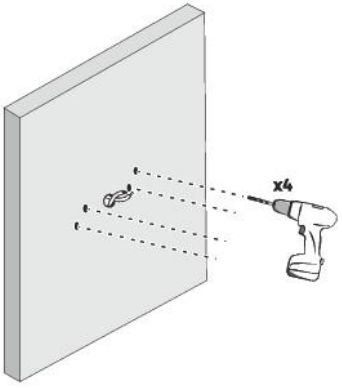
x4

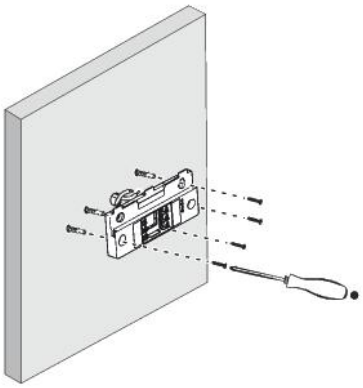

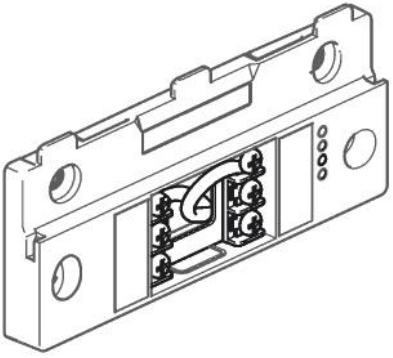

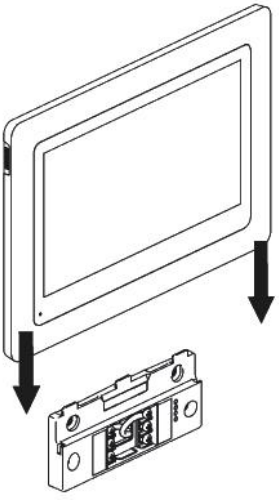

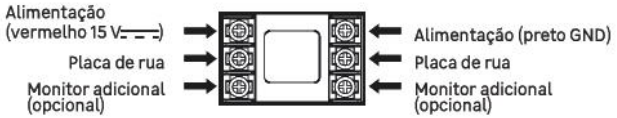
Alimentação
(vermelho 15 V⎓)
Placa de rua
Monitor adicional
(opcional)
Alimentação (preto GND)
Placa de rua
Monitor adicional
(opcional)

TABELA DE PICTOGRAMAS

PT

	AÇÃO
Master	A selecionar quando o monitor está ligado à placa de rua
Slave	A selecionar quando o monitor está ligado apenas ao monitor principal da instalação
	Reiniciar
	Adicionar ou aumentar o valor de um atributo
	Remover ou baixar o valor de um atributo
	Voltar atrás sem guardar
	Confirmar eliminação
	Aumentar o valor de um atributo
	Diminuir o valor de um atributo
	Navegar ou aumentar um atributo para a direita
	Navegar ou baixar um atributo para a esquerda
	Voltar
	Validar a ação
	Visualizar o exterior a partir da placa de rua
	Visualizar a fotografia tirada
	Menu
	Abertura portão
	Abertura fechadura elétrica
	Gravar uma foto aquando de uma chamada
	Falar fora de casa através da placa de rua
	Responder
	Desligar e terminar uma chamada em curso
	Nova gravação (foto/vídeo) efetuada e ainda não visualizada.
	Amplificador mudo

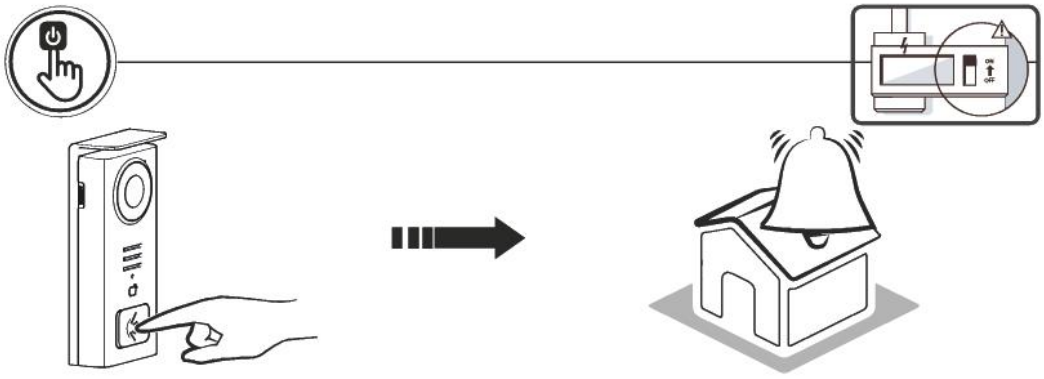

Utilize o botão da placa do nome para tocar no interior da casa.

PT



A - Finaliza a chamada
B - Captura de foto manual que será armazenada no aparelho
C - Ativação ou desativação do microfone
D - Abertura fechadura elétrica
E - Abertura portão
F - Novo media registado

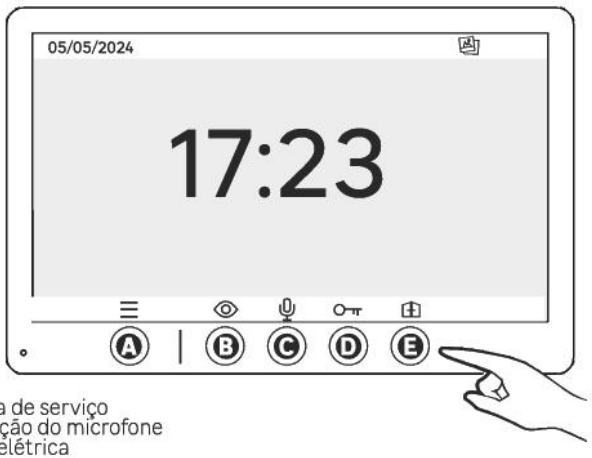

A - Menu
B - Acesso à câmara fora de serviço
C - Ativação ou desativação do microfone
D - Abertura fechadura elétrica
E - Abertura portão

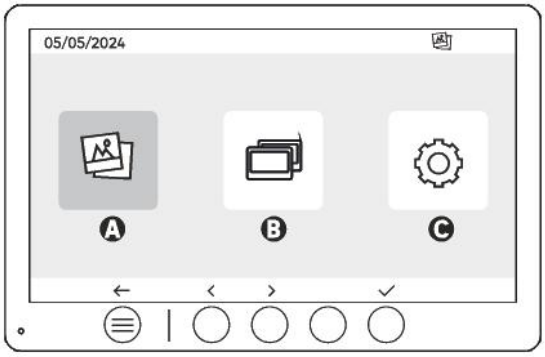

A - Fotos gravadas na sua ausência e/ou manualmente
B - Chamada interna entre ecrãs (é necessário um ecrã Lexman adicional para utilizar esta funcionalidade)
C - Configurações

PT



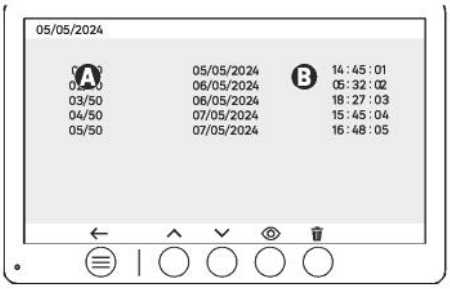

A : Contador de suportes (O aparelho tem capacidade de armazenamento para até 50 fotografias. Quando o armazenamento estiver cheio, o aparelho substitui automaticamente a última foto tirada pela primeira). Exemplo: A **foto 51** substitui a **foto 1.**
B : Data e hora em que o fotografia foi tirada

Se premir o botão apagar, confirme a eliminação premindo uma segunda vez o botão do lixo.



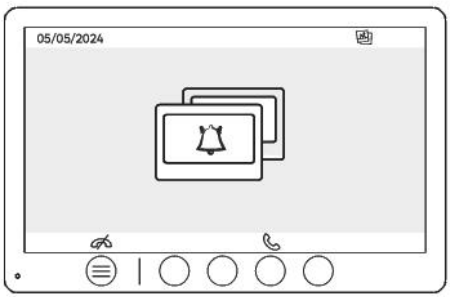

Chamadas entre monitores:

!! É necessário um ecrã Lexman adicional para utilizar esta funcionalidade

!!! O segundo monitor deve ser ligado e configurado conforme explicado nestas instruções

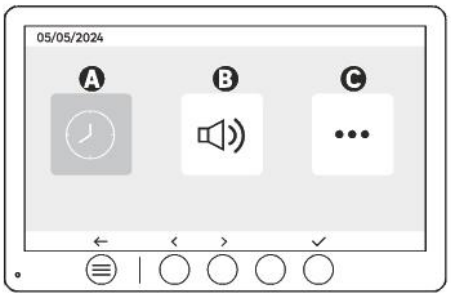

A : Definição da data e da hora
B : Definição do volume e do som
C : Configurações avançadas

PT

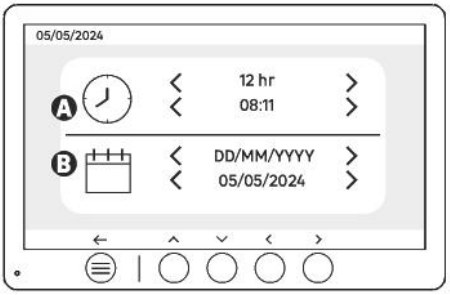

Definição da data e da hora

A : Definição da hora: Formatos de 12h ou 24h disponíveis

B : Definição da data: DD/MM/AAAA = Dia/Mês/Ano ou AAAA/MM/DD = Ano/Mês/Dia formatos disponíveis

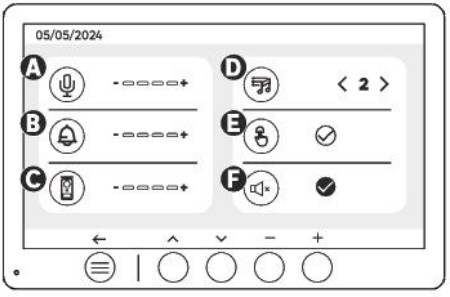

A : Volume de áudio da unidade interna
B : Volume da campainha da unidade interna
C : Volume de áudio da estação externa
D : Toque de chamada (7 toques de chamada disponíveis)
E : Sons dos botões (BEEP)
F : Modo silencioso (Desativa o sinal sonoro do monitor, o monitor acende-se como habitualmente)

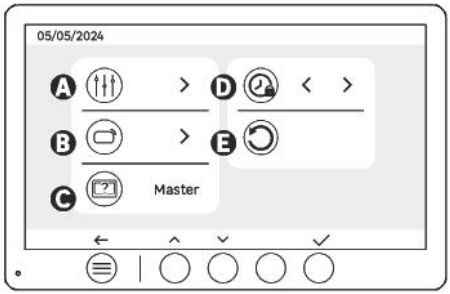

A: Regulação da imagem
B: Emparelhamento cartão (RFID)
C: Definição de master e «slave»
D: Duração de abertura da fechadura
E: Repor as definições de fábrica

PT

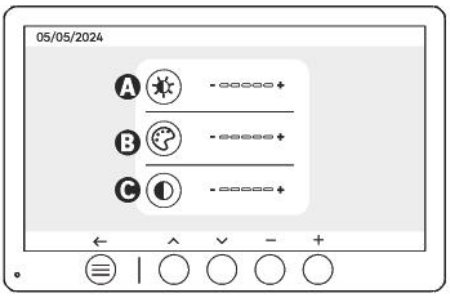

Definições do ecrã

A: Brilho
B: Cor
C: Contraste

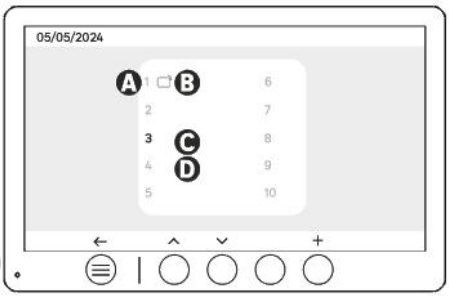

Emparelhamento cartão (RFID)

A: Número de cartão
B: Cartão emparelhado
C: Cartão selecionado
D: Nenhum cartão emparelhado

Para adicionar um novo cartão, clique na tecla (+) e passe o cartão na placa de rua no prazo de 60 segundos. Podem ser adicionados até 10 cartões diferentes.

Se o cartão que se passa já tiver sido gravado, a seleção é posicionada no seu número.

Se o cartão que se passa ainda não tiver sido gravado, será adicionado ao número na casa vazia seguinte.

Para apagar um cartão emparelhado, prima a tecla (Lixo) e, em seguida, clique novamente em (Lixo) para confirmar a eliminação ou em (X) para cancelar a eliminação.

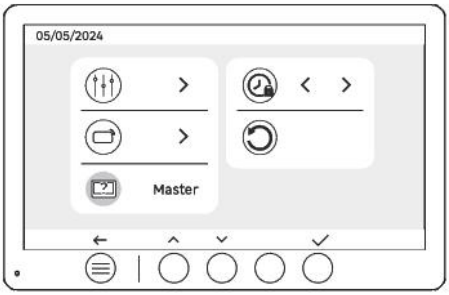

Definição de master e «slave»

Master: Monitor principal ligado à placa, a partir do qual podem ser definidas todas as configurações.

Slave: Monitor adicional que segue as configurações definidas pelo monitor principal.

!! (Apenas um monitor «Slave» pode ser ligado a um monitor «Master»; apenas um «Master» pode ser configurado para cada instalação)

PT

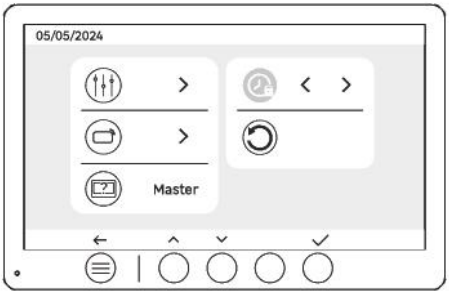

Duração de abertura da fechadura

O tempo de abertura da fechadura elétrica (opcional) ligada à placa de rua pode ser regulado para 1s, 2s, 3s, 4s ou 5s.

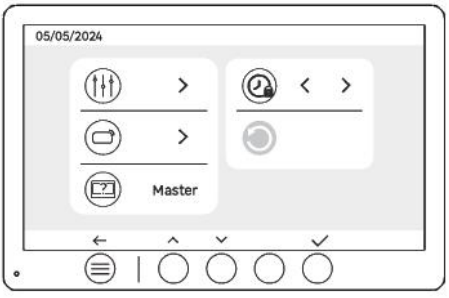

Reinicialização (configuração de fábrica)

A configuração de fábrica reinicia o dispositivo, eliminando todo o conteúdo/parâmetros anteriormente guardados.

ECONOMIA DE ENERGIA

A função de espera: Quando o videoporteiro está ligado mas inativo, entra no modo de espera após 20 segundos de inatividade. Para o reativar, prima qualquer botão. O consumo de energia em espera é inferior/igual a 0,3 W.

IDENTIFICAÇÃO DE AVARIAS E RESOLUÇÃO DE PROBLEMAS

Avaria	Causa	Solução
O monitor não se acende	O monitor não está a ser alimentado	· Verificar se a alimentação está corretamente ligada e conectada · Verificar a polaridade ao nível do monitor ou à saída da alimentação
	Erro de ligação	O aparelho está equipado com importantes características de proteção. Desligar a alimentação durante pelo menos 1 minuto, retificar o erro de instalação e voltar a ligar. Tenha em atenção que as proteções não terão qualquer utilidade se o produto estiver ligado diretamente a 230VAC e que este erro não está coberto pela garantia.
	Inversão da polaridade na alimentação	
	Curto-circuito na linha	
O monitor acende-se mas não há imagem e a chamada não é efetuada	Inversão dos cabos	Verificar se a ligação (BUS 1) do monitor está ligada corretamente ao (BUS 1) da placa externa e se a ligação (BUS 2) do ecrã está ligada ao (BUS 2) da placa externa.
	Terminações de cabos soltas ou oxidadas	Verificar o estado e as ligações dos cabos
Imagem e/ou som deficientes	Ambiente	Verificar se os cabos utilizados têm a secção correta, se os cabos de ligação têm também a secção correta e se os cabos de ligação do videoporteiro não estão na mesma bainha que os cabos de 230VAC
	Aperto incorreto ou oxidação das terminações de cabos	Verificar o estado e as ligações dos cabos
Imagem roxa	Ligação	O cabo de ligação não deve estar enrolado à volta de si próprio
Imagem demasiado brilhante	Posição da câmara	Não coloque a lente da câmara sob a luz solar direta ou sobre uma superfície refletora.
		Verificar as definições do monitor
O volume da placa de rua é demasiado baixo	Orifício do microfone na placa de rua bloqueado	Verificar e retificar
O monitor adicional não funciona	Configuração	Verifique se configurou os menus nos seus monitores com APENAS 1 estação master, uma vez que as outras DEVEM ser configuradas como secundárias («escravas»).
O cartão não abre os acessos e gera um sinal sonoro longo na placa	Cartão não associado ao videoporteiro	· Repetir o procedimento de programação dos cartões. Nota: Passagem curta do cartão (1 sinal sonoro) = fechadura elétrica Passagem longa (2 bips) = contacto seco/ portão Cartão não emparelhado (sinal sonoro longo)
O comando da fechadura e da motorização funciona através do monitor, não com os cartões	Erro de programação	Efetuar um reset e retomar o processo de programação dos cartões.
A fechadura elétrica não funciona	Erro de ligação	A fechadura elétrica que está a comandar deve ter imperativamente uma memória mecânica. A corrente da fechadura não deve exceder 1,1A
		A função de abertura só é possível se for apresentado o vídeo da placa de rua respetiva.
		Verificar as ligações elétricas

PROCEDIMENTO DE SERVIÇO PÓS-VENDA (SAV)

Em caso de problemas com o seu videofone, siga as etapas indicadas abaixo:

Atenção:

A abertura e manipulação do aparelho devem ser realizadas apenas por pessoal autorizado e qualificado. Qualquer intervenção indevida poderá invalidar a garantia.

Etapas de Diagnóstico e Resolução

1. Identificação da avaria
Consulte a página 36 do manual do utilizador, na seção « Identificação de avarias e resolução de problemas ». Verifique se o sintoma que está a observar está descrito e siga as soluções sugeridas.

2. Reinício do aparelho
Desligue o seu videofone, aguarde 3 minutos e, em seguida, ligue-o novamente. Este procedimento ajuda a reiniciar o aparelho e pode resolver problemas menores.

PT

3. Contactar o suporte técnico
Se o problema persistir após as verificações anteriores, ligue para o nosso número de apoio **+ 800 2344 7360** para um diagnóstico mais aprofundado. Um agente poderá abrir um dossier SAV, se necessário.

4. Devolução à loja
Caso o diagnóstico telefónico confirme a necessidade de devolução do produto ao SAV da loja, o suporte fornecer-lhe-á:

- *Um número de dossier SAV*
- *Um código de avaria*

5. Estas informações são essenciais para o processamento da sua solicitação na loja.

Preparação do produto para devolução ao SAV

• **Proteção do ecrã:** Para evitar danos durante o transporte, proteja cuidadosamente o ecrã do seu videofone com uma capa ou película protetora.

• **Embalagem:** Sempre que possível, coloque o aparelho na sua embalagem original. Caso contrário, utilize uma embalagem adequada para garantir a proteção do produto.

• **Documentos necessários:** Tenha à mão uma prova de compra, com a data de aquisição e o número de série do produto. Essas informações são fundamentais para a abertura do dossier SAV

Atenção:

Se o defeito declarado for de natureza material e coberto pela garantia, o produto devolvido será sujeito a uma inspeção técnica. Esta etapa é essencial para confirmar a existência de uma avaria material.

Nota importante:

Se, após a inspeção, não for detetada nenhuma avaria, o serviço será faturado. A devolução do videofone só poderá ser efetuada após o pagamento integral da fatura.

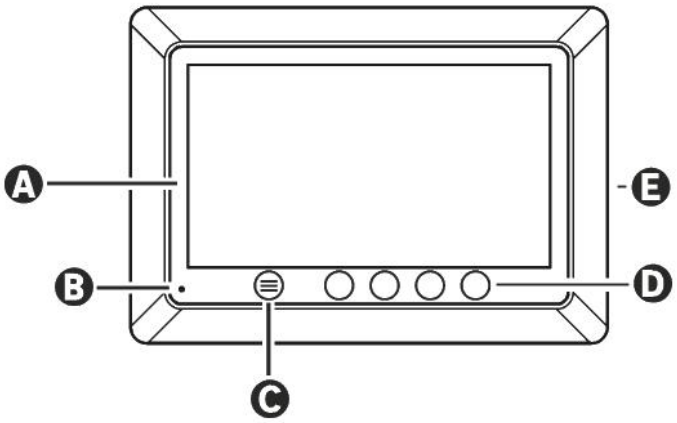

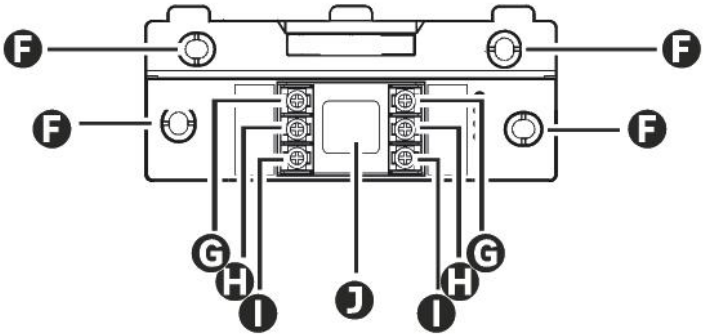

LETTERA	PEZZO
A	SCHERMO LCD 800x480p
B	MICROFONO
C	TASTO MENU
D	TASTI DI NAVIGAZIONE
E	ALTOPARLANTI
F	VITE DI FISSAGGIO
G	TERMINALE ELETTRICO - ALIMENTAZIONE MONITOR
H	TERMINALE ELETTRICO - TERMINALE ESTERNO DEL VIDEOCITOFONO
I	TERMINALE ELETTRICO - MONITOR AGGIUNTIVO
J	PASSAGGIO DEI CAVI

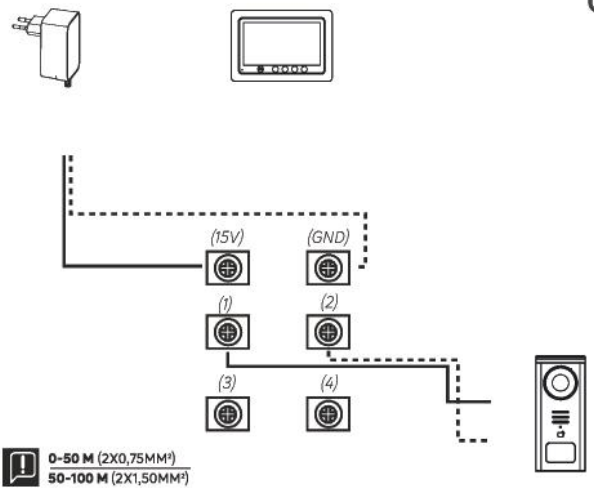

IT

Schema di collegamento 1: Installazione ***senza*** monitor aggiuntivo, apriporta e cancello ***opzionale***

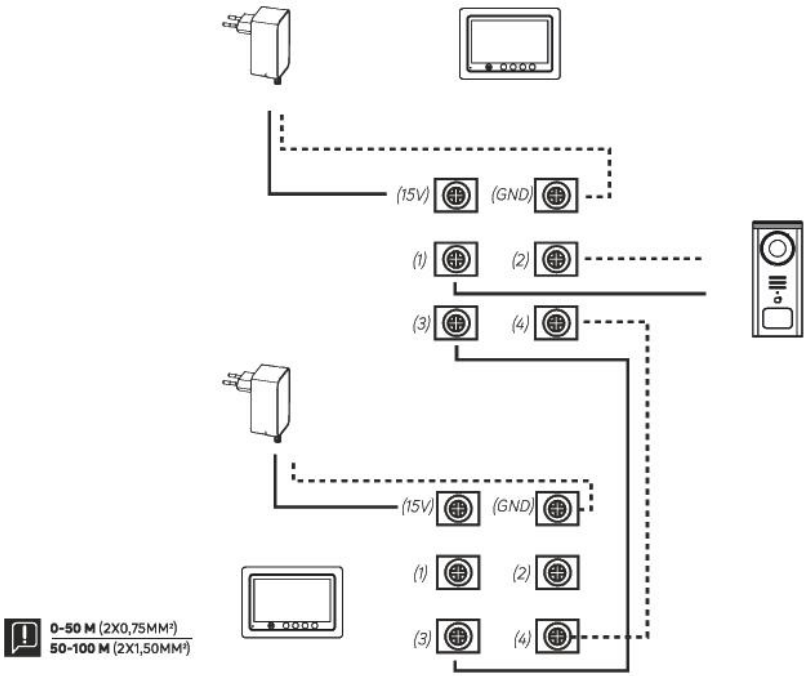

Schema di collegamento 2: Installazione ***con*** monitor aggiuntivo, apriporta e cancello opzionale

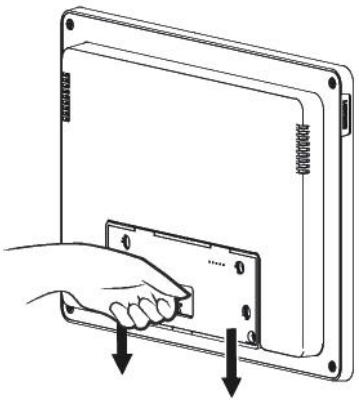

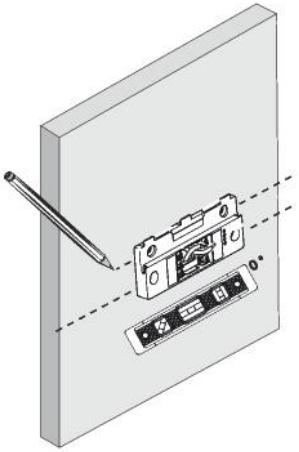

IT

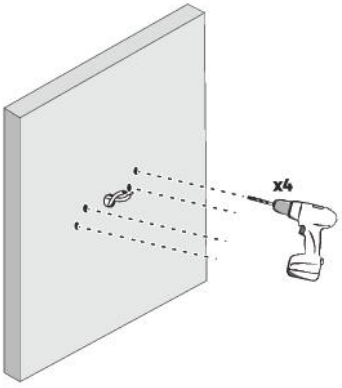
x4

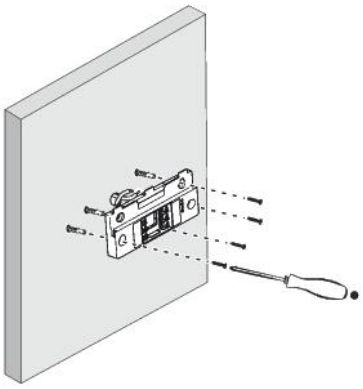

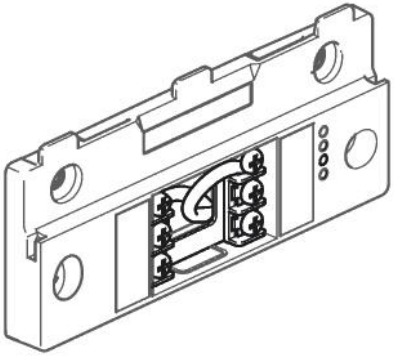

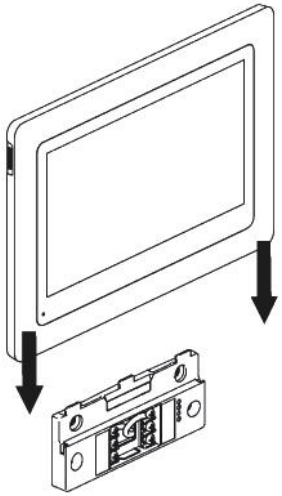

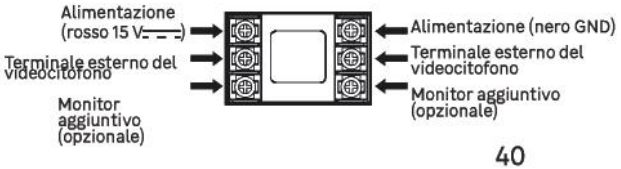
Alimentazione (rosso 15 V⎓)
Terminale esterno del videocitofono
Monitor aggiuntivo (opzionale)
Alimentazione (nero GND)
Terminale esterno del videocitofono
Monitor aggiuntivo (opzionale)

TABELLA DEI PITTOGRAMMI

	AZIONE
Master	Da selezionare quando il monitor è collegato al terminale esterno del videocitofono
Slave	Da selezionare quando il monitor è collegato solo al videocitofono principale dell'impianto
	Reset
	Aggiungere o aumentare il valore di un attributo
	Rimuovere o abbassare il valore di un attributo
	Tornare indietro senza salvare
	Confermare la cancellazione
	Aumentare il valore di un attributo
	Abbassare il valore di un attributo
	Navigare o aumentare un attributo verso destra
	Navigare o abbassare un attributo verso sinistra
	Indietro
	Confermare l'azione
	Vista dell'esterno dal terminale esterno del videocitofono
	Visualizzare la foto scattata
	Menu
	Apertura del cancello
	Apertura dell'apriporta elettrico
	Registrare una foto durante una chiamata
	Comunicare con l'esterno della casa tramite il terminale esterno del videocitofono
	Rispondere
	Riagganciare e terminare una chiamata in corso
	Nuova registrazione (foto/video) effettuata e non ancora visualizzata.
	Altoparlante off

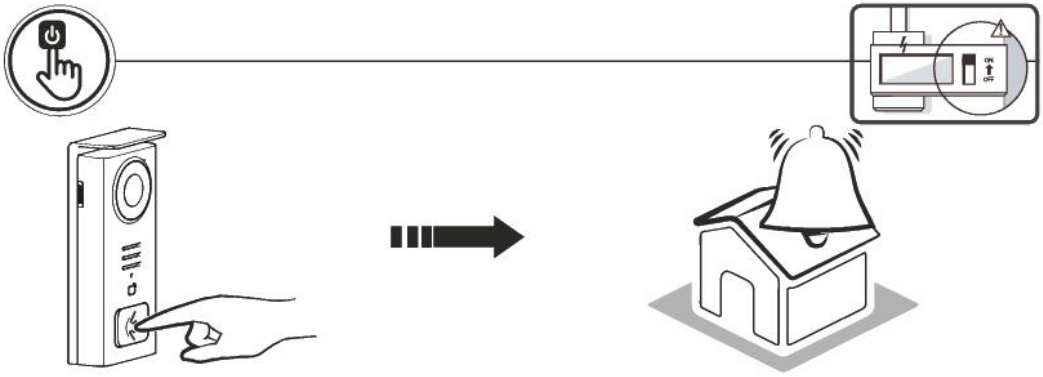

Utilizzare il tasto della targhetta del nome per suonare all'interno dell'abitazione.

IT



A - Terminare la chiamata
B - Scatto di una foto in manuale da memorizzare nel dispositivo
C - Attivare o disattivare il microfono
D - Apertura dell'apriporta elettrico
E - Apertura del cancello
F - Registrazione di nuovi media



A - Menu
B - Accesso alla telecamera fuori chiamata
C - Attivare o disattivare il microfono
D - Apertura dell'apriporta elettrico
E - Apertura del cancello

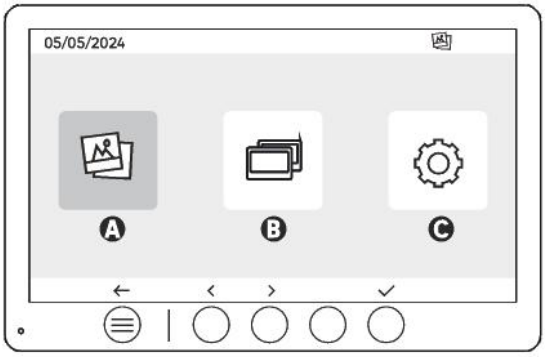

A - Foto prese in assenza e/o manualmente
B - Chiamata interna tra schermi (per utilizzare questa funzione è necessario uno schermo Lexman aggiuntivo)
C - Configurazioni

IT

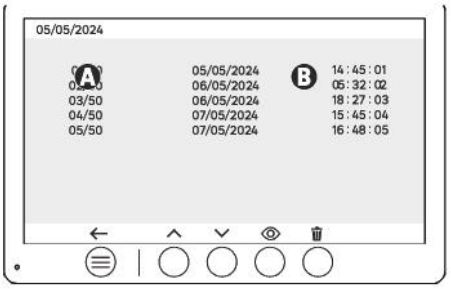

A : Contatore multimediale (il dispositivo ha una memoria per un massimo di 50 foto; quando la memoria è piena, il dispositivo sostituisce automaticamente l'ultima foto scattata con la prima. Ad esempio, la **foto 51** sostituirà **la foto 1**.
B : Data e ora di ripresa della foto.

Quando si preme il pulsante di cancellazione, confermare la cancellazione premendo una seconda volta il pulsante del cestino.

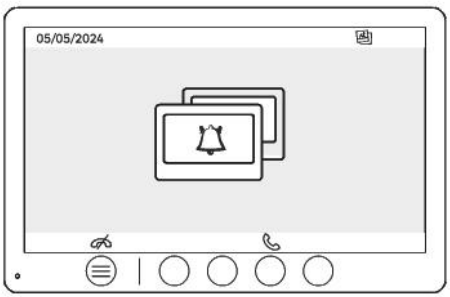

Chiamata tra monitor

!! Per utilizzare questa funzione è necessario uno schermo Lexman aggiuntivo).

!!! Il secondo monitor deve essere collegato e configurato come spiegato in questo manuale.

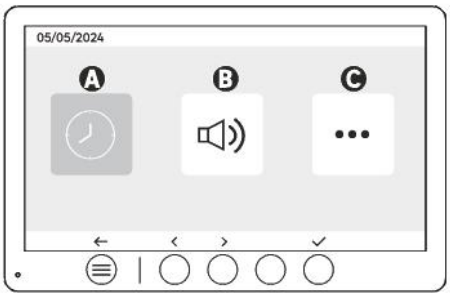

A: Impostazioni di data e ora
B: Impostazioni del volume e del suono
C: Impostazioni avanzate

IT

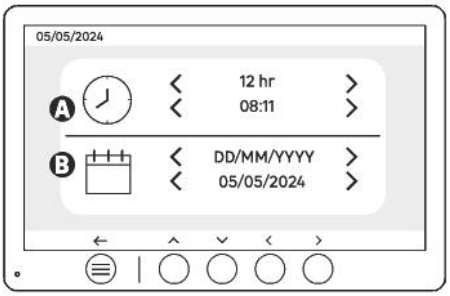

Impostazione di data e ora

A: Impostazione dell'ora: Sono disponibili i formati 12h o 24h

B: Impostazione della data: Sono disponibili i formati d'impostazione della data: GG/MM/AAAA = giorno/mese/anno o AAAA/MM/GG = anno/mese/giorno

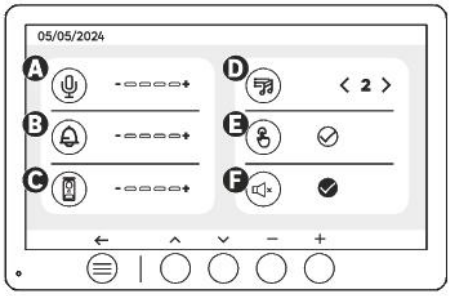

A: Volume audio dell'unità interna
B: Volume della suoneria dell'unità interna
C: Volume audio del posto esterno
D: Suoneria (7 suonerie disponibili)
E: Suono dei pulsanti (BEEP)
F: Modalità silenziosa (disattiva la suoneria del monitor, il monitor si illumina come di consueto)

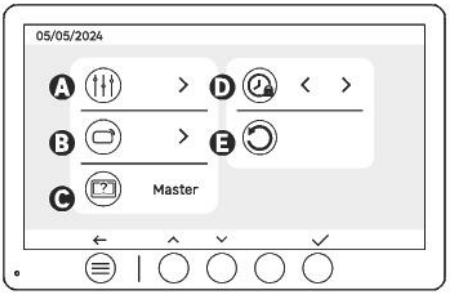

A: Impostazione dell'immagine
B: Accoppiamento BADGE (RFID)
C: Definizione di master e slave
D: Tempo di apertura dell'apriporta
E: Ripristino delle impostazioni di fabbrica

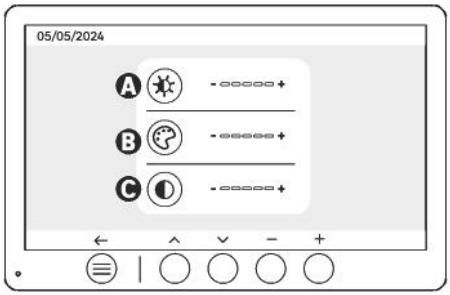

Impostazione dello schermo

A: Luminosità
B: Colore
C: Contrasto

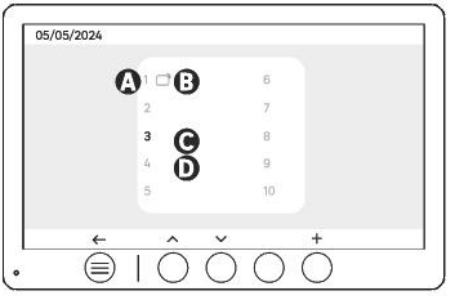

Accoppiamento BADGE (RFID)

A: Numero del badge
B: Badge abbinato
C: Badge selezionato
D: Nessun badge abbinato

Per aggiungere un nuovo badge, fare clic sul pulsante (+), quindi passare il badge sul terminale esterno entro 60 secondi. È possibile aggiungere fino a 10 badge diversi.

Se il badge passato è già registrato, la selezione si posiziona sul suo numero.

Se il badge passato non era già registrato, verrà aggiunto al numero della casella vuota successiva.

Per eliminare un badge accoppiato, premere sul pulsante (Cestino), quindi fare nuovamente clic su (Cestino) per confermare la cancellazione o su (X) per annullare la cancellazione.

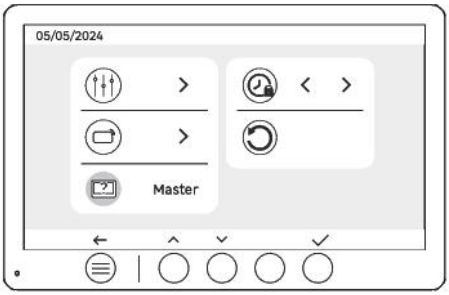

Definizione di master e slave

Master: Monitor principale collegato al terminale esterno del videocitofono, da cui vengono impostate tutte le configurazioni.

Slave: Monitor aggiuntivo che segue le configurazioni impostate dal monitor principale.

!! (È possibile avere solo un monitor «Slave» collegato a un monitor «Master»; è possibile impostare un solo «Master» per ogni impianto).

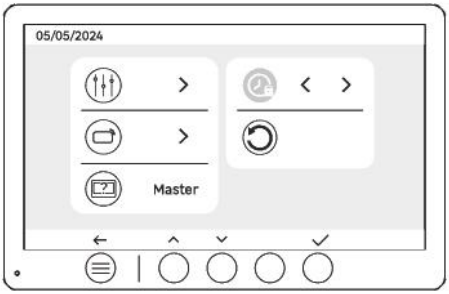

Tempo di apertura dell'apriporta

Il tempo di apertura dell'apriporta (opzionale) collegato al terminale esterno può essere impostato su 1s, 2s, 3s, 4s, 5s.

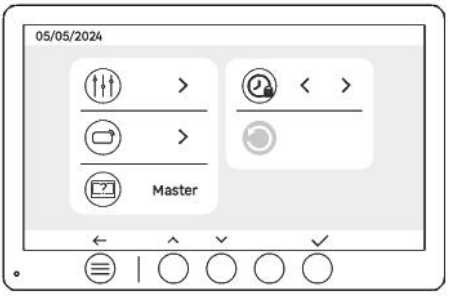

Reset (configurazione di fabbrica)

Il reset di fabbrica riavvia il dispositivo, cancellando tutti i contenuti/impostazioni precedentemente salvati.

RISPARMIO ENERGETICO

Funzione standby: quando il videocitofono è collegato ma inattivo, passa in modalità standby dopo 20 secondi di inattività. Per riattivarlo, premere un pulsante qualsiasi. Il consumo di energia in modalità standby è inferiore/uguale a 0,3W.

IDENTIFICAZIONE DEI GUASTI E RISOLUZIONE DEI PROBLEMI

Guasto	Causa	Soluzione
Il monitor non si accende	Il monitor non è alimentato	· Controllare che l'alimentazione sia collegata e accesa correttamente. · Controllare la polarità del monitor o dell'uscita dell'alimentatore.
	Errore di connessione	Il dispositivo è dotato di dispositivi di protezione importanti. Scollegare l'alimentazione per almeno 1 minuto, eliminare l'errore di installazione e ricollegare. Si noti che le protezioni non sono di alcun aiuto se il prodotto è collegato direttamente a 230V CA e che questo errore non è coperto dalla garanzia.
	Inversione di polarità sull'alimentazione	
	Cortocircuito sulla linea	
Il monitor si accende ma non c'è alcuna immagine e la chiamata non passa.	Inversione dei cavi	Verificare che il collegamento (BUS 1) del monitor sia collegato al (BUS 1) al terminale esterno del videocitofono e che il collegamento (BUS 2) dello schermo sia collegato al (BUS 2) del terminale esterno del videocitofono.
	Terminazioni dei cavi non correttamente serrate o ossidate	Controllare le condizioni e i collegamenti dei cavi
Immagine e/o suono scadenti	Ambiente	Controllare che i cavi utilizzati abbiano la giusta sezione e che i cavi di collegamento abbiano la giusta sezione e che i cavi di collegamento del videocitofono non siano nella stessa guaina dei cavi 230V CA.
	Serraggio errato o ossidazione dei terminali dei cavi	Controllare le condizioni e i collegamenti dei cavi
Immagine viola	Collegamento	Il cavo di collegamento non deve essere avvolto su se stesso
Immagine troppo luminosa	Posizione della telecamera	Non posizionare l'obiettivo della fotocamera alla luce diretta del sole o su una superficie riflettente.
		Controllare le impostazioni del monitor
Il volume del terminale esterno è troppo basso	Il foro del microfono del terminale esterno è ostruito	Controllare e correggere
Il monitor aggiuntivo non funziona	Configurazione	Verificare di aver configurato i menu dei monitor con 1 SOLA postazione master, le altre DEVONO essere configurate come slave.
Il badge non apre l'accesso e genera un segnale acustico lungo sul videocitofono	Il badge non è associato al videocitofono	·Ripetere la procedura di programmazione del badge. Nota bene: Passaggio breve del badge (1 bip) = apriporta elettrico Passaggio lungo (2 bip) = contatto a secco/cancello Badge non accoppiato (bip lungo)
L'apriporta e il comando del motore funzionano tramite il monitor, non con i badge.	Errore di programmazione	Eseguire un reset e ripetere la procedura di programmazione dei badge.
L'apriporta o l'elettroserratura non funzionano	Errore di connessione	L'apriporta o la serratura elettrica controllata deve imperativamente avere una memoria meccanica. La corrente dell'apriporta non deve superare 1,1A.
		La funzione di apertura è possibile solo se viene visualizzato il video del rispettivo posto esterno.
		Controllare i collegamenti elettrici

PROCEDURA DI ASSISTENZA POST-VENDITA

Se si verifica un problema con il videocitofono, seguire la procedura riportata di seguito:

Attenzione:

Il dispositivo può essere aperto e messo in funzione solo da personale autorizzato e qualificato. Una manipolazione non corretta può invalidare la garanzia.

Fasi di diagnostica e risoluzione

1. Identificazione del guasto
Vedere pagina 47 del manuale d'uso, sezione "Identificazione dei problemi e risoluzione". Verificare se il problema riscontrato è quello descritto e applicare le soluzioni suggerite.

2. Riavvio del dispositivo
Scollegare il videocitofono, attendere 3 minuti e riavviarlo. Questa operazione resetta il dispositivo e può risolvere alcuni problemi minori.

3. Contattare l'assistenza tecnica
IT
Se il problema persiste dopo i controlli di cui sopra, chiamare il nostro numero di assistenza **+ 800 2344 7360** per una diagnostica approfondita. Se necessario, un agente può aprire una pratica di assistenza post-vendita.

4. Restituzione in negozio
Se la diagnostica telefonica conferma che il prodotto deve essere riportato al servizio post-vendita del negozio, l'assistenza comunicherà al cliente:

- *Un numero di pratica per l'assistenza post-vendita*
- *Un codice di guasto*

5. Queste informazioni sono essenziali per l'elaborazione della richiesta in negozio.

Preparazione del prodotto per la restituzione al servizio post-vendita

- **Protezione dello schermo:** Per evitare danni durante il trasporto, proteggere accuratamente lo schermo del videocitofono con una custodia o una pellicola protettiva.

- **Imballaggio:** Se possibile, riportare il dispositivo nell'imballaggio originale. In caso contrario, utilizzare un imballaggio adeguato per proteggerlo.

- **Documenti richiesti:** È necessaria una prova d'acquisto che riporti la data di acquisto e il numero di serie del prodotto. Queste informazioni sono necessarie per aprire la pratica di assistenza post-vendita

Attenzione:

In caso di difetti di materiale coperti dalla garanzia, il prodotto restituito sarà sottoposto a un'ispezione tecnica. Questa fase è essenziale per confermare la presenza di un guasto all'hardware.

Nota importante:

Se dopo l'ispezione non viene rilevato alcun guasto, il servizio verrà fatturato. Il videocitofono potrà essere ritirato solo dopo il pagamento della fattura.

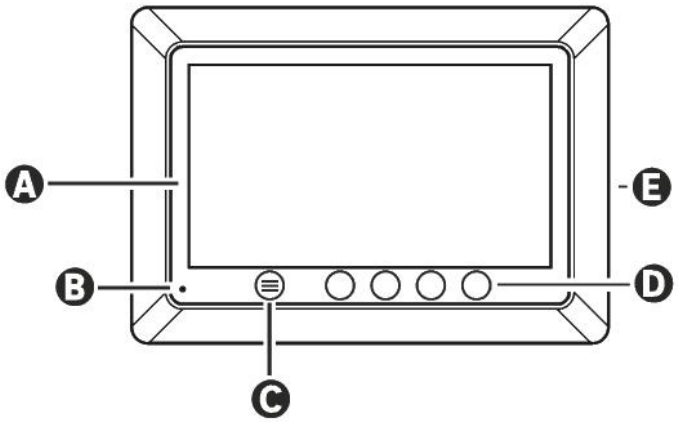

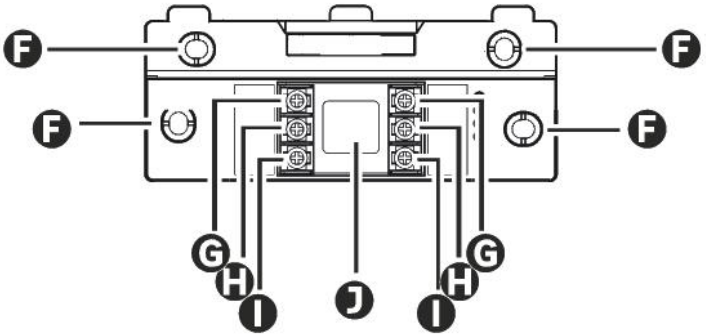

ΓΡΑΜΜΑ	ΣΤΟΙΧΕΙΟ
A	ΟΘΟΝΗ LCD 800x480p
B	ΜΙΚΡΟΦΩΝΟ
C	ΠΛΗΚΤΡΟ ΜΕΝΟΥ
D	ΠΛΗΚΤΡΑ ΠΛΟΗΓΗΣΗΣ
E	ΜΕΓΑΦΩΝΑ
F	ΟΠΕΣ ΣΤΕΡΕΩΣΗΣ
G	ΡΕΥΜΑΤΟΔΟΤΗΣ - ΤΡΟΦΟΔΟΣΙΑ ΟΘΟΝΗΣ
H	ΡΕΥΜΑΤΟΔΟΤΗΣ - ΜΠΟΥΤΟΝΙΕΡΑ
I	ΡΕΥΜΑΤΟΔΟΤΗΣ - ΠΡΟΣΘΕΤΗ ΟΘΟΝΗ
J	ΔΡΟΜΟΛΟΓΗΣΗ ΚΑΛΩΔΙΩΝ

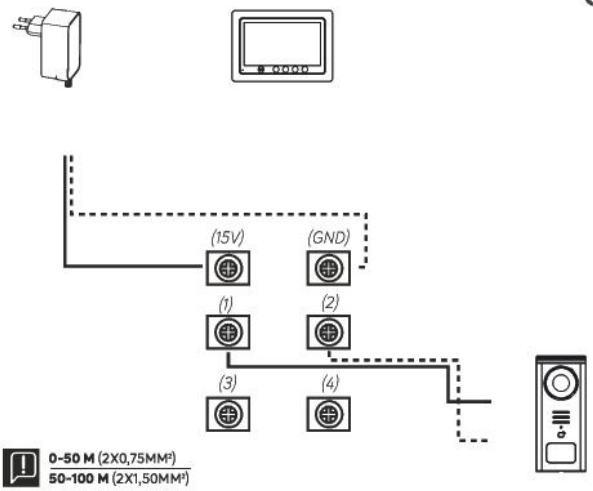

EL

Διάγραμμα συνδεσμολογίας 1: Εγκατάσταση χωρίς πρόσθετη οθόνη, προαιρετική κλειδαριά και πύλη

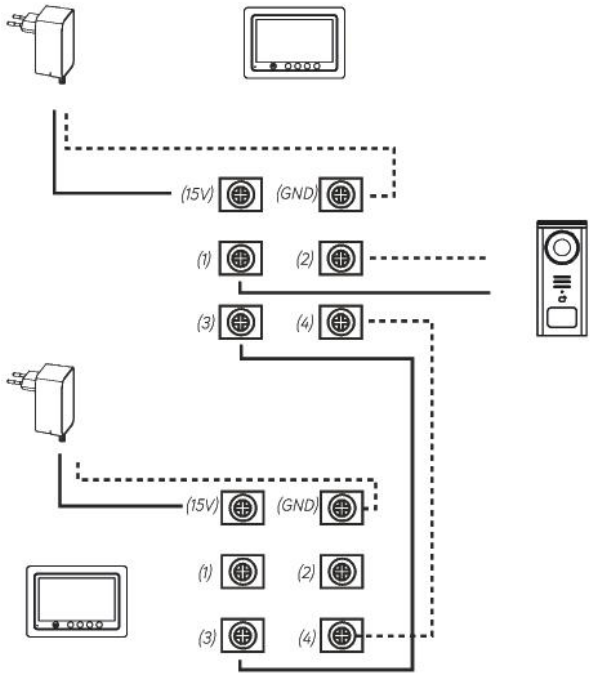

Διάγραμμα συνδεσμολογίας 2: Εγκατάσταση με πρόσθετη οθόνη, προαιρετική κλειδαριά και πύλη

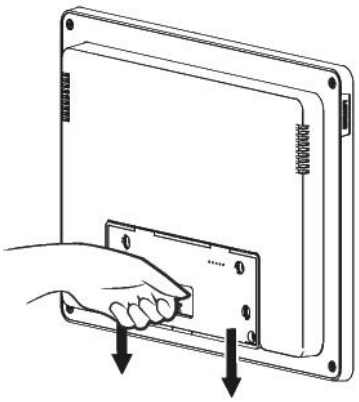

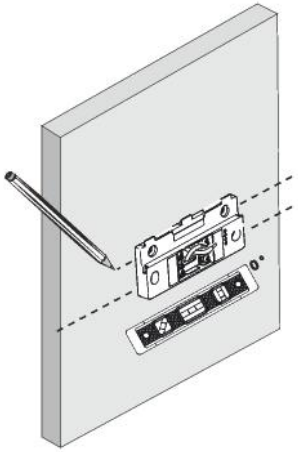

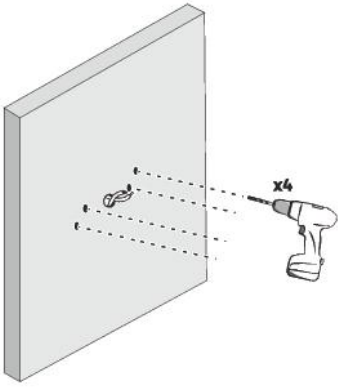
x4

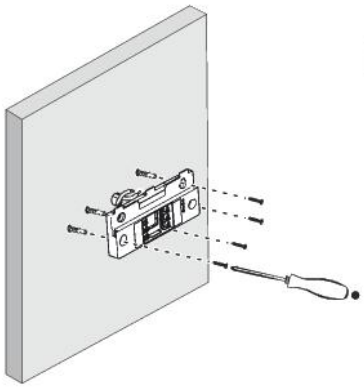

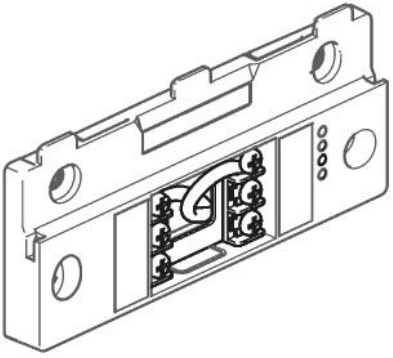

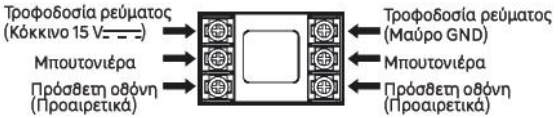
Τροφοδοσία ρεύματος
(Κόκκινο 15 V⎓)
Μπουτονιέρα
Πρόσθετη οθόνη
(Προαιρετικά)
Τροφοδοσία ρεύματος
(Μαύρο GND)
Μπουτονιέρα
Πρόσθετη οθόνη
(Προαιρετικά)

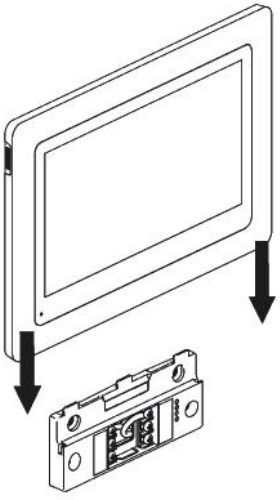

ΠΙΝΑΚΑΣ ΕΙΚΟΝΟΓΡΑΜΜΑΤΩΝ

	ΕΝΕΡΓΕΙΑ
Master	Επιλέγεται όταν η οθόνη είναι συνδεδεμένη με την μπουτονιέρα
Slave	Επιλέγεται όταν η οθόνη είναι συνδεδεμένη μόνο με την κύρια οθόνη της εγκατάστασης
	Επαναφορά
	Προσθήκη ή αύξηση της τιμής ενός χαρακτηριστικού
	Αφαίρεση ή μείωση της τιμής ενός χαρακτηριστικού
	Επιστροφή χωρίς αποθήκευση
	Επιβεβαίωση διαγραφής
	Αύξηση της τιμής ενός χαρακτηριστικού
	Μείωση της τιμής ενός χαρακτηριστικού
	Πλοήγηση ή αύξηση ενός χαρακτηριστικού προς τα δεξιά
	Πλοήγηση ή μείωση ενός χαρακτηριστικού προς τα αριστερά
	Επιστροφή
	Επικύρωση της ενέργειας
	Προβολή του εξωτερικού χώρου από την μπουτονιέρα
	Προβολή ληφθείσας φωτογραφίας
	Μενού
	Άνοιγμα πύλης
	Άνοιγμα ηλεκτρικής κλειδαριάς
	Λήψη φωτογραφίας κατά τη διάρκεια μιας κλήσης
	Ομιλία μέσω της μπουτονιέρας
	Απάντηση
	Κλείσιμο και τερματισμός κλήσης σε εξέλιξη
	Νέα εγγραφή (φωτογραφία/βίντεο) που έχει ληφθεί και δεν έχει ακόμη προβληθεί.
	Σίγαση μεγαφώνου

EL

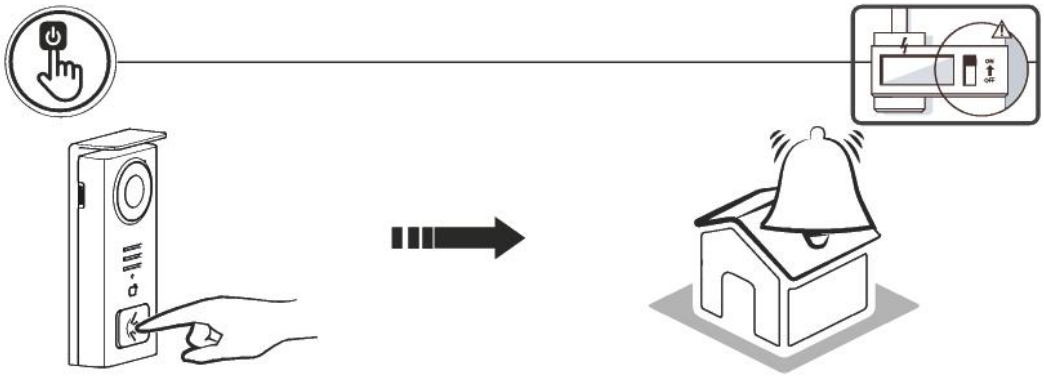

Χρησιμοποιήστε το κουμπί ονόματος για να χτυπήσει το κουδούνι μέσα στο σπίτι.

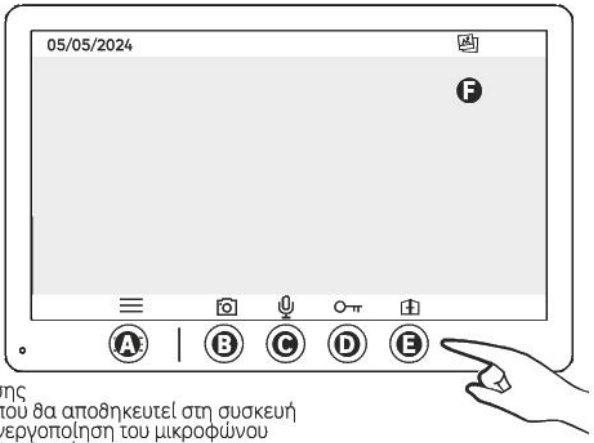

A - Τερματισμός της κλήσης
B - Λήψη φωτογραφίας που θα αποθηκευτεί στη συσκευή
C - Ενεργοποίηση ή απενεργοποίηση του μικροφώνου
D - Άνοιγμα ηλεκτρικής κλειδαριάς
E - Άνοιγμα πύλης
F - Νέα εγγραφή αρχείων πολυμέσων



A - Μενού
B - Πρόσβαση στην κάμερα εκτός κλήσης
C - Ενεργοποίηση ή απενεργοποίηση του μικροφώνου
D - Άνοιγμα ηλεκτρικής κλειδαριάς
E - Άνοιγμα πύλης

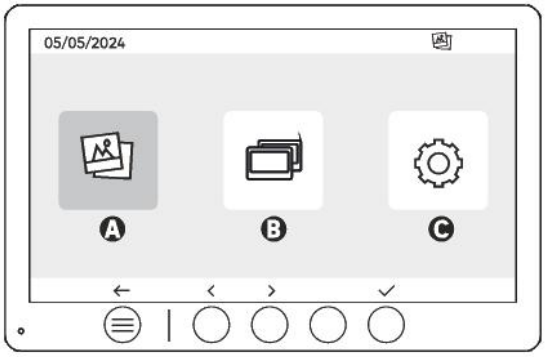

A - Φωτογραφίες που τραβήχτηκαν κατά την απουσία σας ή/και χειροκίνητα
B - Εσωτερική κλήση μεταξύ οθονών (χρειάζεται πρόσθετη οθόνη Lexman για να χρησιμοποιηθεί αυτή η λειτουργία)
C - Ρυθμίσεις

EL

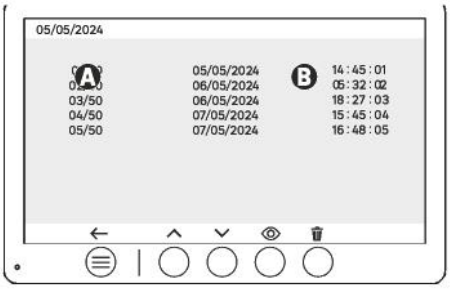

A : Μετρητής αρχείων πολυμέσων. Η συσκευή διαθέτει χώρο αποθήκευσης για έως και 50 φωτογραφίες. Όταν ο χώρος αποθήκευσης γεμίσει, η συσκευή θα αντικαταστήσει αυτόματα την πρώτη φωτογραφία που τραβήχτηκε με την τελευταία. Για παράδειγμα, η **Φωτογραφία 51** θα αντικαταστήσει τη **Φωτογραφία 1**.
B : Ημερομηνία και ώρα λήψης φωτογραφίας

Εάν πατήσετε το κουμπί διαγραφής, επιβεβαιώστε τη διαγραφή πατώντας για δεύτερη φορά το κουμπί του κάδου απορριμμάτων.

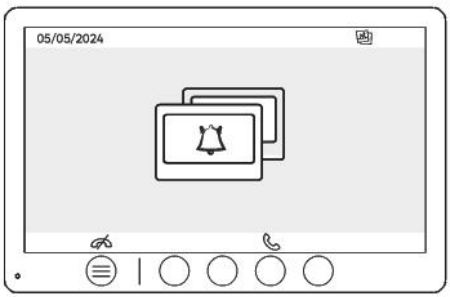

Κλήσεις μεταξύ οθονών:

!! Θα χρειαστείτε μια πρόσθετη οθόνη Lexman για να χρησιμοποιήσετε αυτή τη λειτουργία

!!! Η δεύτερη οθόνη πρέπει να συνδεθεί και να διαμορφωθεί σύμφωνα με τις παρούσες οδηγίες

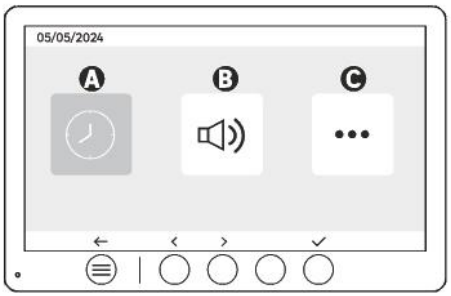

A : Ρύθμιση ημερομηνίας και ώρας
B : Ρύθμιση έντασης ήχου και κουδουνίσματος
C : Προηγμένες ρυθμίσεις

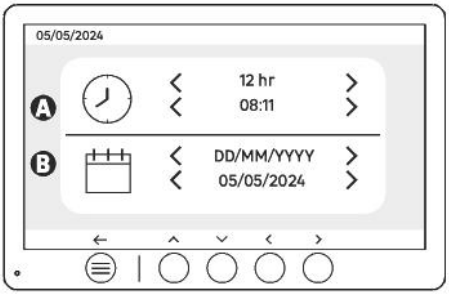

EL

Ρύθμιση ημερομηνίας και ώρας

A : Ρύθμιση ώρας: Διαθέσιμες μορφές 12ή 24 ωρών

B : Ρύθμιση της ημερομηνίας: Διαθέσιμες μορφές HH/MM/EEEE = Ημέρα/Μήνας/Έτος ή EEEE/MM/HH = Έτος/Μήνας/Ημέρα

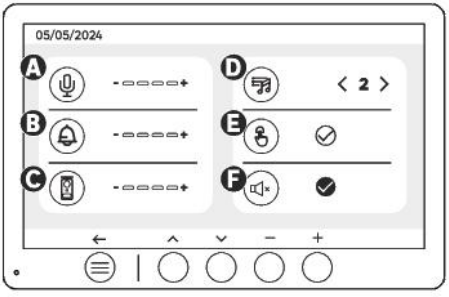

A : Ένταση ήχου εσωτερικής μονάδας
B : Ένταση ήχου κουδουνίσματος εσωτερικής μονάδας
C : Ένταση ήχου σταθμού πόρτας
D : Ήχος κλήσης (7 διαθέσιμοι ήχοι κουδουνιού)
E : Ήχος κουμπιών (ηχητικό σήμα)
F : Αδόρυβη λειτουργία (απενεργοποιεί το κουδούνισμα της οθόνης, η οθόνη ανάβει κανονικά)

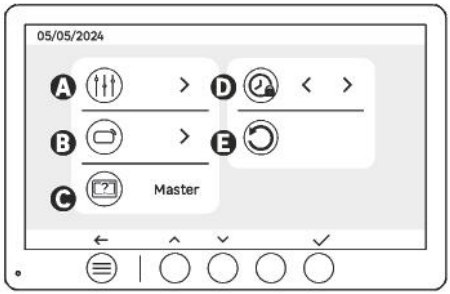

A : Ρύθμιση εικόνας
B : Σύζευξη καρτών (RFID)
C : Ορισμός των όρων «master» και «slave»
D : Διάρκεια ανοίγματος της κλειδαριάς
E : Επαναφορά στις εργοστασιακές ρυθμίσεις

EL

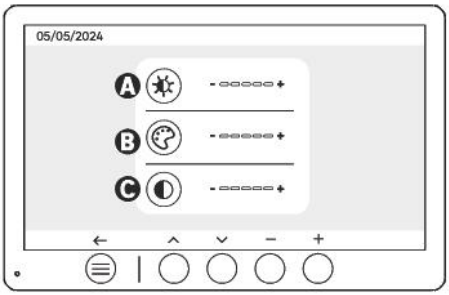

Ρύθμιση οθόνης

A : Φωτεινότητα
B : Χρώμα
C : Αντίθεση

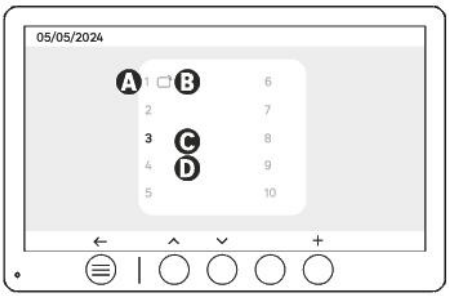

Σύζευξη καρτών (RFID)

A : Αριθμός κάρτας
B : Αντιστοιχισμένη κάρτα
C : Επιλεγμένη κάρτα
D : Δεν έχει αντιστοιχιστεί κάρτα

Για να προσθέσετε μια νέα κάρτα, κάντε κλικ στο κουμπί (+) και, στη συνέχεια, περάστε την κάρτα από την μπουτονιέρα εντός 60 δευτερολέπτων. Μπορούν να προστεθούν έως και 10 διαφορετικές κάρτες.

Εάν η κάρτα που περάστηκε έχει ήδη αποθηκευτεί, η επιλογή τοποθετείται στον αριθμό της.

Εάν τη κάρτα που περάστηκε δεν έχει ήδη αποθηκευτεί, θα προστεθεί στον αριθμό του επόμενου κενού πλαισίου.

Για να διαγράψετε μια αντιστοιχισμένη κάρτα, πατήστε (Κάδος απορριμμάτων) και, στη συνέχεια, πατήστε ξανά (Κάδος απορριμμάτων) για να επιβεβαιώσετε τη διαγραφή ή (X) για να ακυρώσετε τη διαγραφή.

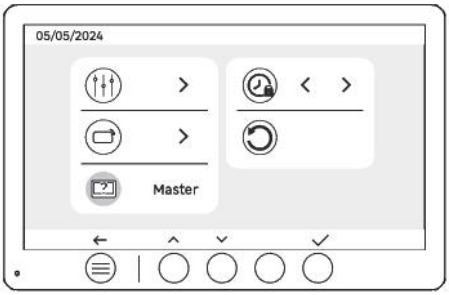

Ορισμός των όρων «master» και «slave»

Master: Κύρια οθόνη συνδεδεμένη στην μπουτονιέρα, από την οποία μπορούν να διαμορφωθούν όλες οι ρυθμίσεις.

Slave: Πρόσθετη οθόνη που ακολουθεί τις ρυθμίσεις που έχουν οριστεί από την κύρια οθόνη.

!! (Μόνο μία οθόνη «Slave» μπορεί να συνδεθεί με μία οθόνη «Master», μόνο μία οθόνη «Master» μπορεί να ρυθμιστεί για κάθε εγκατάσταση)

EL

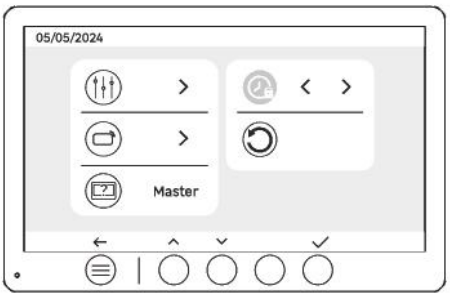

Διάρκεια ανοίγματος της κλειδαριάς

Ο χρόνος ανοίγματος της ηλεκτρικής κλειδαριάς (προαιρετικά) που είναι συνδεδεμένη στην μπουτονιέρα μπορεί να ρυθμιστεί σε 1, 2, 3, 4 ή 5 δευτερόλεπτα.

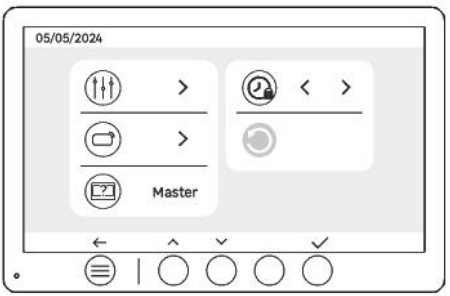

Επαναφορά (εργοστασιακές ρυθμίσεις)

Η επιλογή των εργοστασιακών ρυθμίσεων επανεκκινεί τη συσκευή διαγράφοντας όλο το περιεχόμενο/τις ρυθμίσεις που είχαν αποθηκευτεί προηγουμένως.

ΕΞΟΙΚΟΝΟΜΗΣΗΣ ΕΝΕΡΓΕΙΑΣ

Λειτουργία αναμονής: Όταν το βιντεόφωνό σας είναι συνδεδεμένο αλλά ανενεργό, θα μεταβεί αυτόματα σε κατάσταση αναμονής, θα μεταβεί σε κατάσταση αναμονής μετά από 20 δευτερόλεπτα αδράνειας. Για να το ενεργοποιήσετε ξανά, πατήστε οποιοδήποτε κουμπί. Η κατανάλωση ενέργειας σε κατάσταση αναμονής είναι μικρότερη από/ίση με 0,3 W.

ΑΝΤΙΜΕΤΩΠΙΣΗ ΠΡΟΒΛΗΜΑΤΩΝ ΚΑΙ ΕΝΤΟΠΙΣΜΟΣ ΒΛΑΒΩΝ

Βλάβη	Αιτία	Λύση
Η οθόνη δεν ανάβει	Η οθόνη δεν τροφοδοτείται με ρεύμα	· Ελέγξτε αν η τροφοδοσία ρεύματος είναι σωστά συνδεδεμένη και ενεργοποιημένη · Ελέγξτε την πολικότητα στην οθόνη ή στην έξοδο τροφοδοσίας
	Σφάλμα σύνδεσης	Η συσκευή είναι εξοπλισμένη με σημαντικά χαρακτηριστικά προφύλαξης. Αποσυνδέστε την τροφοδοσία ρεύματος για τουλάχιστον 1 λεπτό, διορθώστε το σφάλμα εγκατάστασης και επανασυνδέστε. Λάβετε υπόψη ότι οι προφυλάξεις δεν βοηθούν αν το προϊόν είναι συνδεδεμένο απευθείας σε 230VAC και ότι το σφάλμα αυτό δεν καλύπτεται από την εγγύηση.
	Αντίστροφη πολικότητα στην τροφοδοσία ρεύματος	
	Βραχυκύκλωμα στη γραμμή	
Η οθόνη ανάβει αλλά δεν υπάρχει εικόνα και η κλήση δεν πραγματοποιείται	Αντιστροφή καλωδίων	Ελέγξτε ότι είναι σωστή η σύνδεση (BUS 1) της οθόνης με τη σύνδεση (BUS 1) της εξωτερικής μπουτονιέρας και ότι είναι σωστή η σύνδεση (BUS 2) της οθόνης με τη σύνδεση (BUS 2) της εξωτερικής μπουτονιέρας.
	Χαλαροί ή οξειδωμένοι ακροδέκτες καλωδίων	Ελέγξτε την κατάσταση και τις συνδέσεις των καλωδίων
Κακή εικόνα ή/και ήχος	Περιβάλλον	Βεβαιωθείτε ότι τα χρησιμοποιούμενα καλώδια έχουν τη σωστή διατομή και ότι τα καλώδια σύνδεσης της θυροτηλεόρασης δεν βρίσκονται στον ίδιο σωλήνα με τα καλώδια 230VAC.
	Χαλαροί ή οξειδωμένοι	Ελέγξτε την κατάσταση και τις συνδέσεις των καλωδίων
Μωβ εικόνα	Σύνδεση	Το καλώδιο σύνδεσης δεν πρέπει να είναι τυλιγμένο
Πολύ φωτεινή εικόνα	Θέση της κάμερας	Να μην εκτίθεται ο φακός της κάμερας απευθείας στο φως του ήλιου ή σε ανακλαστική επιφάνεια.
		Ελέγξτε τις ρυθμίσεις της οθόνης
Η ένταση του ήχου από την μπουτονιέρα είναι πολύ χαμηλή	Μπλοκάρεται η τρύπα του μικροφώνου στην μπουτονιέρα	Ελέγξτε και διορθώστε
Η πρόσθετη οθόνη δεν λειτουργεί	Διαμόρφωση	Βεβαιωθείτε ότι έχετε ρυθμίσει τα μενού στις οθόνες σας με ΜΟΝΟ 1 σταθμό master. Οι άλλοι ΠΡΕΠΕΙ να έχουν ρυθμιστεί ως slave
Η κάρτα δεν παρέχει πρόσβαση και παράγει ένα εκτεταμένο ηχητικό σήμα στην μπουτονιέρα	Η κάρτα δεν έχει συνδεθεί με την μπουτονιέρα	· Επαναλάβετε τη διαδικασία προγραμματισμού των καρτών. Υπενθύμιση: Σύντομη σάρωση κάρτας (1 ηχητικό σήμα) = ηλεκτρική κλειδαριά Εκτεταμένη σάρωση (2 ηχητικά σήματα) = έλεγχος ξηρής επαφής/πύλης Badge non appairé (Long bip)
Ο έλεγχος της κλειδαριάς και του μηχανισμού λειτουργούν μέσω της οθόνης, όχι με τις κάρτες	Σφάλμα προγραμματισμού	Πραγματοποιήστε επαναφορά και επαναλάβετε τη διαδικασία προγραμματισμού των καρτών.
Η ηλεκτρική κλειδαριά δεν λειτουργεί	Σφάλμα σύνδεσης	Η ηλεκτρική κλειδαριά που θα παραγγείλετε πρέπει οπωσδήποτε να έχει μηχανική μνήμη. Το ρεύμα της κλειδαριάς δεν πρέπει να υπερβαίνει το 1,1A
		Η λειτουργία ανοίγματος είναι δυνατή μόνο εάν εμφανίζεται το βίντεο της μπουτονιέρας.
		Ελέγξτε τις ηλεκτρικές συνδέσεις

ΔΙΑΔΙΚΑΣΙΑ ΕΞΥΠΗΡΕΤΗΣΗΣ ΜΕΤΑ ΤΗΝ ΠΩΛΗΣΗ (ΕΠ)

Σε περίπτωση που αντιμετωπίζετε πρόβλημα με την θυροτηλεόρασή σας, ακολουθήστε τα παρακάτω βήματα:

Προσοχή:

Το άνοιγμα και ο χειρισμός της συσκευής πρέπει να πραγματοποιούνται μόνον από εξουσιοδοτημένο και ειδικευμένο προσωπικό. Κάθε εσφαλμένος χειρισμός ενδέχεται να ακυρώσει την εγγύηση.

Βήματα για την Διάγνωση και την Επίλυση Προβλημάτων

1. Εντοπισμός της βλάβης
Ανατρέξτε στην σελίδα 58 του εγχειριδίου χρήση, στο τμήμα «Εντοπισμός και επίλυση των βλαβών». Ελέγξτε εάν το σύμπτωμα που αντιμετωπίζετε περιγράφεται και εφαρμόστε τις προτεινόμενες λύσεις.

2. Επανεκκίνηση της συσκευής
Αποσυνδέστε την τροφοδοσία της θυροτηλεόρασής σας, περιμένετε 3 λεπτά και, στην συνέχεια, επανεκκινήστε την. Η διαδικασία αυτή επιτρέπει την επαναφορά τη συσκευής και μπορεί να επιλύσει ορισμένα μείζονα προβλήματα.

3. Επιστροφή στο κατάστημα
Αν το πρόβλημα παραμένει μετά τους παραπάνω ελέγχους, φέρτε το προϊόν σας σε ένα από τα καταστήματά μας για ενδελεχή διάγνωση. Ένας εκπρόσωπος μπορεί να ανοίξει φάκελο σέρβις αν χρειαστεί.

Προετοιμασία του προϊόντος για την επιστροφή στην ΕΠ

EL

• **Προστασία της οθόνης:** Για να αποφύγετε κάθε ζημιά κατά την μεταφορά, προστατέψτε επιμελώς την οθόνη της θυροτηλεόρασής σας, με μια θήκη ή μια προστατευτική μεμβράνη.

• **Συσκευασία:** Εάν είναι εφικτό, ξανατοποθετήστε την συσκευή στην αρχική της συσκευασία. Εάν δεν είναι εφικτό, χρησιμοποιήστε μια συσκευασία που να εξασφαλίζει την προστασία της συσκευής.

• **Απαιτούμενα έγγραφα:** Έχετε μαζί σας μια απόδειξη αγορά και τον σειριακό αριθμό του προϊόντος.
Τα στοιχεία αυτά είναι απαραίτητα για την δημιουργία του φακέλου ΕΠ

Προσοχή:

Σε περίπτωση δήλωσης υλικού ελαττώματος που καλύπτεται από την εγγύηση, το προϊόν που επιστρέφεται θα υποβληθεί σε τεχνική επιθεώρηση. Το βήμα αυτό είναι σημαντικό για να επιβεβαιωθεί η παρουσία βλάβης υλικού.

Σημαντική σημείωση:

Εάν δεν εντοπιστεί καμία βλάβη μετά την επιθεώρηση, θα χρεωθεί δαπάνη για την υπηρεσία αυτή.
Η παραλαβή της θυροτηλεόρασης θα είναι εφικτή μόνον αφού καταβληθεί το ποσό του σχετικού τιμολογίου.

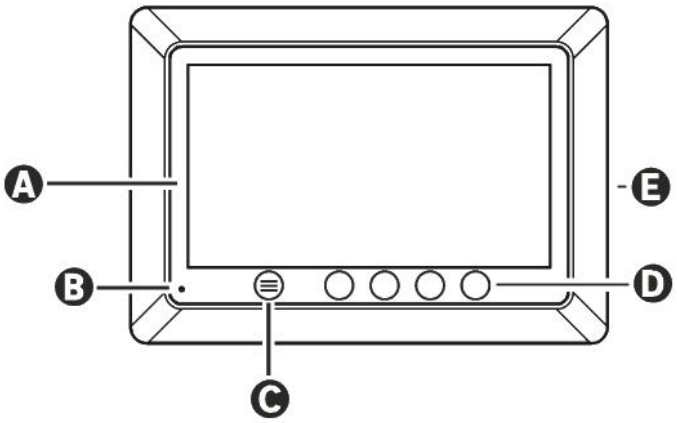

PL

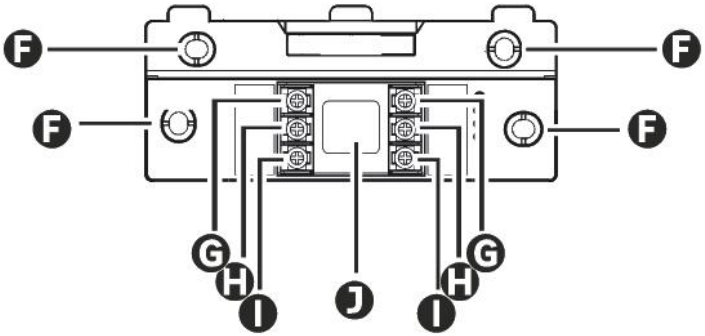

LITERA	CZĘŚĆ
A	EKRAN LCD 800X480P
B	MIKROFON
C	PRZYCISK MENU
D	PRZYCISKI NAWIGACJI
E	GŁOŚNIKI
F	OTWORY MONTAŻOWE
G	LISTWA ZACISKOWA - ZASILANIE MONITORA
H	LISTWA ZACISKOWA - PANEL ZEWNĘTRZNY
I	LISTWA ZACISKOWA - DODATKOWY MONITOR
J	PROWADZENIE KABLI

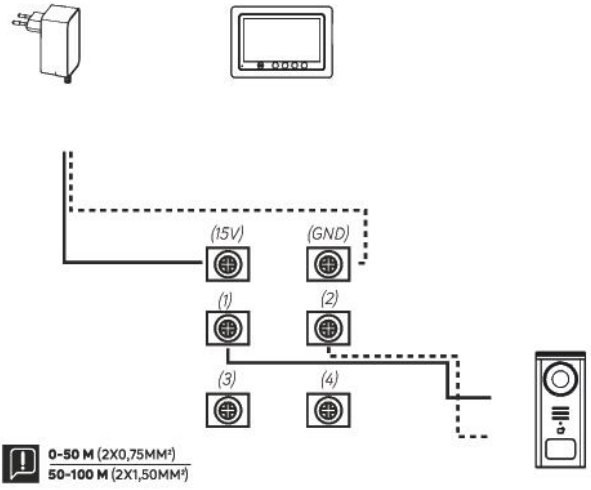

PL

Schemat połączeń 1: Instalacja bez dodatkowego monitora, zaczepu i opcjonalnej bramy

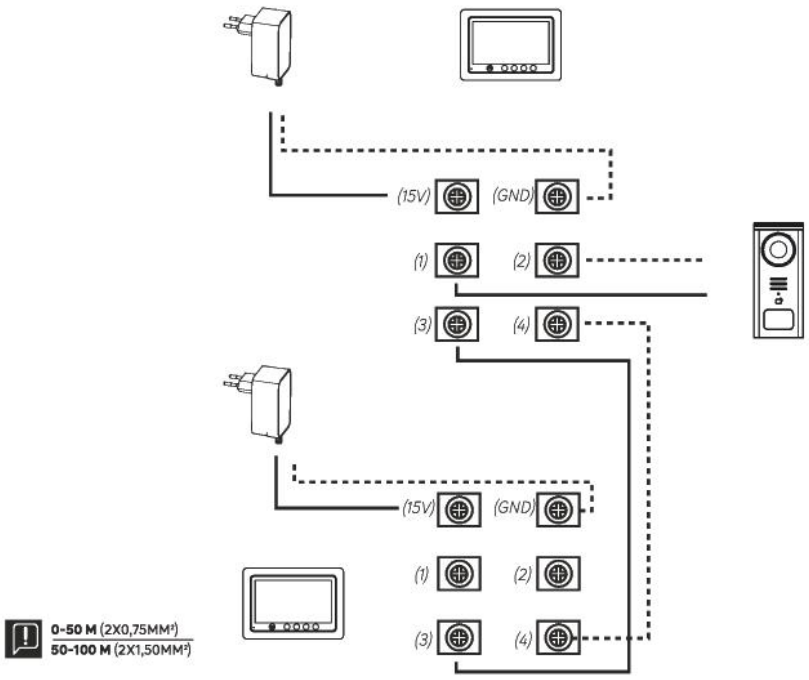

Schemat połączeń 2: Instalacja z dodatkowym monitorem, zaczepem i opcjonalną bramką

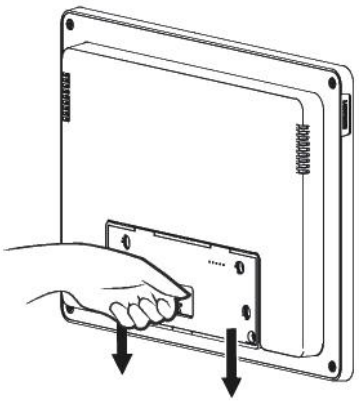

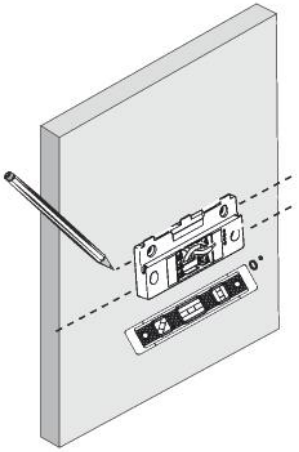

PL

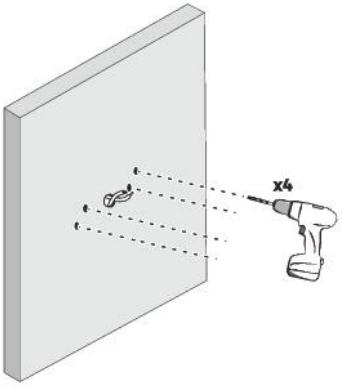
x4

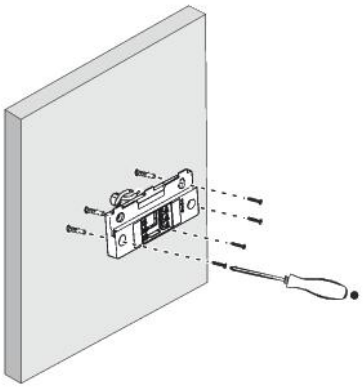

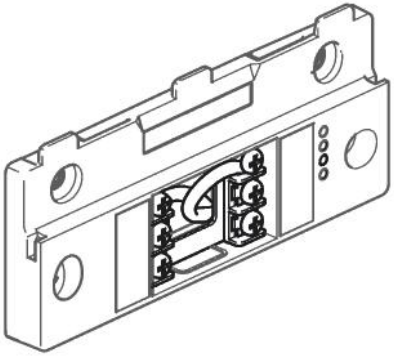

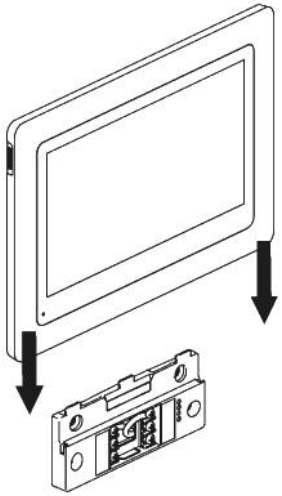

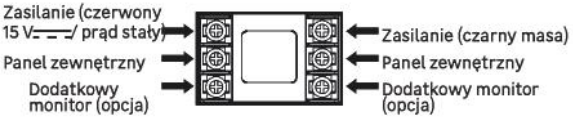
Zasilanie (czerwony
15 V⎓/ prąd stały)
Panel zewnętrzny
Dodatkowy monitor (opcja)
Zasilanie (czarny masa)
Panel zewnętrzny
Dodatkowy monitor (opcja)

TABELA PIKTOGRAMÓW

	DZIAŁANIE
Master	Należy wybrać, kiedy monitor jest podłączony do panelu zewnętrznego.
Slave	Należy wybrać, kiedy monitor jest podłączony tylko do głównego monitora instalacji.
	Resetowanie
	Dodanie, lub zwiększenie wartości atrybutu
	Usunięcie, lub zmniejszenie wartości atrybutu
	Powrót bez zapisywania
	Potwierdzenie usunięcia
	Zwiększenie wartości atrybutu
	Zmniejszenie wartości atrybutu
	Nawigacja, lub zwiększenie atrybutu w prawo
	Nawigacja, lub przesunięcie atrybutu w lewo
	Powrót
	Zatwierdzenie działania
	Widok zewnętrzny z panelu zewnętrznego
	Wyświetlenie zrobionego zdjęcia
	Menu
	Otwarcie bramy
	Otwarcie elektrozaczepu
	Nagrywanie zdjęcia podczas połączenia
	Rozmowa na zewnątrz domu poprzez panel zewnętrzny
	Odpowiedzieć
	Rozłączenie się i zakończenie trwającego połączenia
	Wykonano nowe nagranie (zdjęcie/wideo), które nie zostało jeszcze wyświetlone.
	Głośnik wyciszony

PL

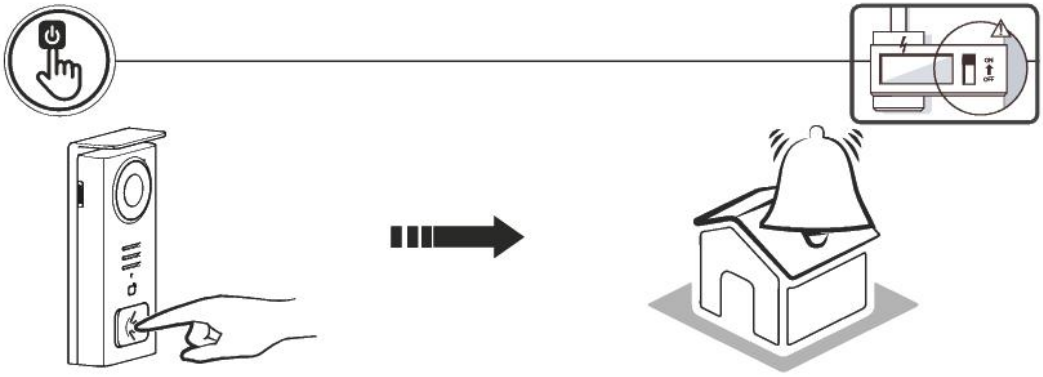

Użyj przycisku etykiety, aby zadzwonić do domu.

PL



A - Zakończenie połączenia
B - Robienie ręcznie zdjęcia do zapisania w urządzeniu
C - Włączanie lub wyłączanie mikrofonu
D - Otwarcie elektrozaczepu
E - Otwarcie bramy
F - Zarejestrowane nowe media cyfrowe



A - Menu
B - Dostęp do kamery poza połączeniem
C - Włączanie lub wyłączanie mikrofonu
D - Otwarcie elektrozaczepu
E - Otwarcie bramy

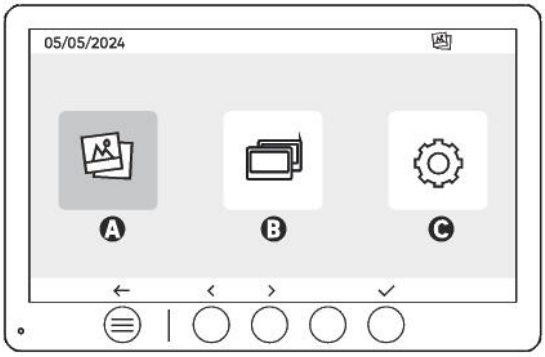

A - Zdjęcia wykonane pod nieobecność użytkownika i/ lub ręcznie
B - Połączenie wewnętrzne między ekranami (do korzystania z tej funkcji niezbędny jest dodatkowy ekran Lexman)
C - Ustawienia

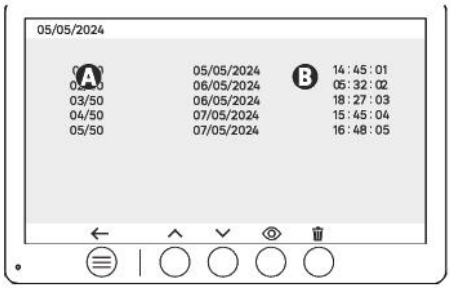

PL

A : Licznik multimediów (Urządzenie może przechowywać do 50 zdjęć. Po zapełnieniu pamięci urządzenie automatycznie zastąpi ostatnie zrobione zdjęcie pierwszym. Przykład **Zdjęcie 51** zastąpi **Zdjęcie 1**.
B : Data i godzina wykonania zdjęcia

Po naciśnięciu przycisku usuwania należy potwierdzić usunięcie, naciskając przycisk kosza po raz drugi.

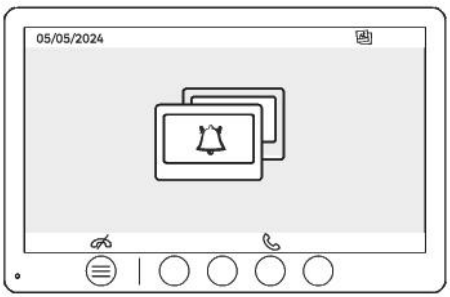

Połączenia między monitorami:

!! Do korzystania z tej funkcji potrzebny jest dodatkowy ekran Lexman)

!!! Drugi monitor należy podłączyć i skonfigurować w sposób opisany w niniejszej instrukcji.

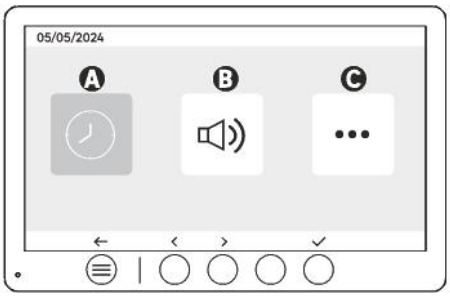

A: Ustawienie daty i godziny
B: Regulacja głośności i dźwięku
C: Konfiguracje zaawansowane

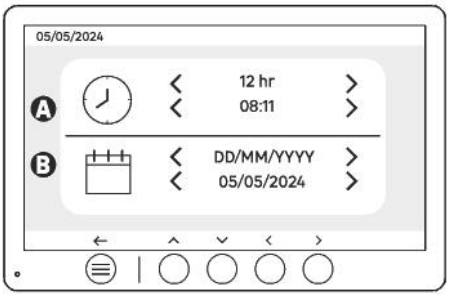

PL

Ustawienie daty i godziny

A: Ustawienie czasu: dostępne formaty 12 godz. lub 24 godz.

B: Dostępne formaty daty: DD/MM/RRRR = Dzień/Miesiąc/Rok, lub RRRR/MM/DD = Rok/Miesiąc/Dzień

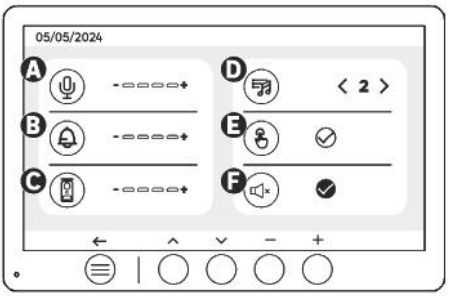

A: Głośność dźwięku jednostki wewnętrznej
B: Głośność dzwonka jednostki wewnętrznej
C: Głośność stacji bramowej
D: Dźwięk dzwonka (dostępnych 7 dźwięków dzwonka)
E: Dźwięk przycisków (BEEP)
F: Tryb cichy (wyłącza brzęczyk monitora, monitor będzie działać jak zwykle)

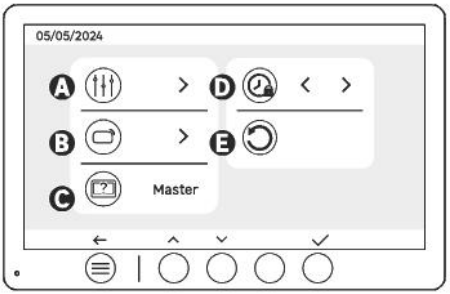

A: Regulacja obrazu
B: Parowanie identyfikatorów (RFID)
C: Definicja master i «slave»
D: Czas otwarcia zaczepu
E: Przywracanie ustawień fabrycznych

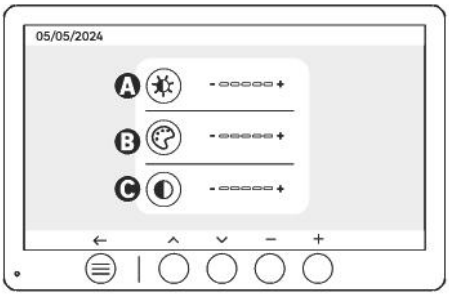

Regulacja ekranu

A: Jasność
B: Kolor
C: Kontrast

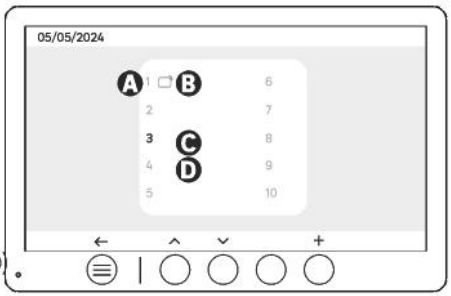

Parowanie identyfikatora (RFID)

A: Numer identyfikatora
B: Identyfikator sparowany
C: Wybrany identyfikator
D: Brak sparowanego identyfikatora

Aby dodać nowy identyfikator, kliknij przycisk (+), a następnie przesuń identyfikator na panelu zewnętrznym w ciągu 60 sekund. Można dodać 10 różnych identyfikatorów.

Jeśli przesuwany identyfikator został już zapisany, jego zaznaczenie zostanie umieszczone na jego numerze.

Jeśli identyfikator nie został jeszcze zapisany, zostanie dodany do numeru w następnym pustym polu.

Aby usunąć sparowany identyfikator, naciśnij przycisk (Kosz), a następnie ponownie kliknij przycisk (Kosz), aby potwierdzić usunięcie, lub przycisk (X), aby anulować usunięcie.

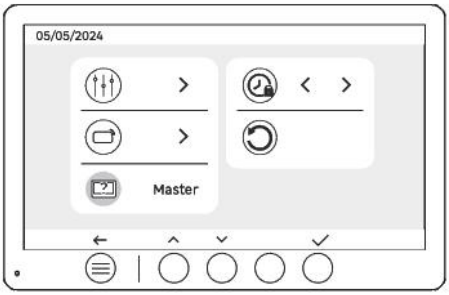

Definicja master i «slave»

Master: Główny monitor podłączony do panelu, z którego dokonywane są wszystkie konfiguracje.

Slave: Podrzędny dodatkowy monitor zgodny z konfiguracją ustaloną przez monitor główny.

!! (Możliwe jest podłączenie tylko jednego monitora «Slave» do jednego monitora „Master"; dla każdej instalacji można skonfigurować tylko jeden monitor «Master»).

PL

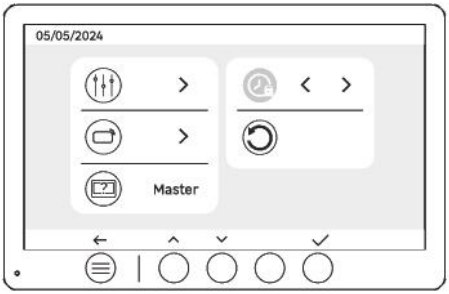

Czas otwarcia zaczepu

Czas otwarcia elektrozaczepu (opcja) podłączonego do panelu zewnętrznego można ustawić na 1s, 2s, 3s, 4s lub 5s.

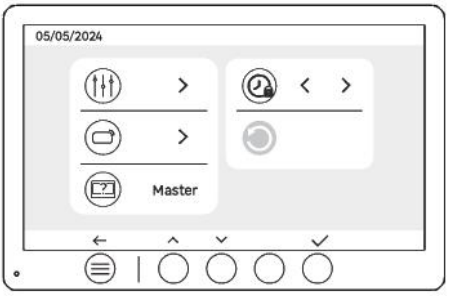

Reset (powrót do ustawień fabrycznych)

Konfiguracja fabryczna powoduje ponowne uruchomienie urządzenia, usuwając całą wcześniej zapisaną zawartość/ ustawienia.

OSZCZĘDZANIE ENERGII

Funkcja czuwania przy braku połączenia: Gdy urządzenie nie jest połączone z Wi-Fi, przełączy się w tryb czuwania po 20 sekundach bezczynności. Aby go ponownie aktywować, naciśnij dowolny przycisk. Pobór mocy w trybie gotowości jest mniejszy/równy 0,3 W.

IDENTYFIKACJA USTEREK I ROZWIĄZYWANIE PROBLEMÓW

Usterka	Przyczyna	Rozwiązanie
Monitor nie włącza się	Monitor nie jest podłączony do zasilania	· Sprawdź, czy zasilanie jest prawidłowo podłączone i włączone. · Sprawdź polaryzację na wyjściu monitora lub zasilacza
	Błąd połączenia	Urządzenie wyposażone jest w podstawowe elementy zabezpieczające. Odłącz zasilanie na co najmniej 1 minutę, usuń awarię w instalacji i podłącz ponownie. Należy pamiętać, że zabezpieczenia nie będą pomocne, jeśli produkt jest podłączony bezpośrednio do napięcia 230 V AC prądu przemiennego, a ten błąd nie jest objęty gwarancją.
	Odwrotna polaryzacja zasilania	
	Zwarcie na linii zasilającej	
Monitor włącza się, ale nie ma obrazu, a połączenie nie jest nawiązywane.	Odwrotne połączenie przewodów	Sprawdź, czy złącze (BUS 1) na monitorze jest podłączone do złącza (BUS 1) panelu zewnętrznego i czy złącze (BUS 2) na ekranie jest podłączone do złącza (BUS 2) na panelu zewnętrznym.
	Luźne lub utlenione zakończenia przewodów	Sprawdź stan i połączenia przewodów
Niewyraźny obraz i/ lub dźwięk	Otoczenie	Sprawdź, czy stosowane kable/ przewody mają odpowiedni przekrój i czy kable połączeniowe mają odpowiedni przekrój, oraz czy kable połączeniowe wideotelefonu nie znajdują się w tej samej osłonie co kable 230 VAC (prąd przemienny).
	Nieprawidłowe dokręcenie lub oksydacja zakończenia kabli/ przewodów	Sprawdź stan i połączenia przewodów
Obraz fioletowy	Połączenie	Przewód połączeniowy nie może być owinięty wokół siebie.
Zbyt jasny obraz	Pozycja kamery	Nie należy umieszczać obiektywu kamery w bezpośrednim świetle słonecznym lub na powierzchni odbijającej światło.
		Sprawdź ustawienia monitora
Poziom głośności panelu zewnętrznego jest zbyt niski	Otwór mikrofonu w panelu zewnętrznym jest zablokowany	Sprawdź i popraw
Dodatkowy monitor nie działa	Ustawienia	Sprawdź, czy skonfigurowałeś menu na monitorach z TYLKO 1 stacją główną, ponieważ pozostałe MUSZĄ być skonfigurowane jako stacje podrzędne.
Identyfikator nie otwiera dostępu i generuje długi sygnał dźwiękowy na panelu zewnętrznym.	Identyfikator nie jest powiązana z wideotelefonem	· Powtórz procedurę programowania identyfikatora. Przypomnienie: Krótkie przeciągnięcie identyfikatora (1 sygnał dźwiękowy) = elektrozaczep Długie przesunięcie (2 sygnały dźwiękowe) = styk bezpotencjałowy/ brama Identyfikator nie jest sparowany (długi sygnał dźwiękowy)
Sterowanie zaczepem i silnikiem odbywa się za pośrednictwem monitora, a nie identyfikatorów	Błąd programowania	Wykonaj reset i wznów procedurę programowania identyfikatora.
Elektrozaczep lub blokada nie działają	Błąd podłączenia	Zamawiany elektrozaczep, lub zamek elektryczny musi być wyposażony w pamięć mechaniczną. Prąd elektrozaczepu nie może przekraczać 1,1A.
		Funkcja otwierania jest możliwa tylko wtedy, kiedy wyświetlany jest obraz wideo odpowiedniego panelu zewnętrznego.
		Sprawdzić połączenia elektryczne

PL

PROCEDURA SERWISU POSPRZEDAŻNEGO

Jeśli masz problem z wideodomofonem, wykonaj poniższe czynności:



Uwaga:

Otwierane i manipulacja wewnątrz urządzenia może być wykonywana wyłącznie przez autoryzowany i wykwalifikowany personel. Nieprawidłowa manipulacja może unieważnić gwarancję.

Diagnostyka i rozwiązywanie problemów

1. Identyfikacja usterki
Patrz strona 69 instrukcji obsługi, sekcja „Identyfikacja i usuwanie usterek". Sprawdź, czy występujący objaw jest opisany i zastosuj sugerowane rozwiązania.

2. Ponowne uruchomienie urządzenia
Odłącz wideodomofon, odczekaj 3 minuty, a następnie uruchom go ponownie. Ta czynność resetuje urządzenie i może rozwiązać niektóre drobne problemy.

3. Zwrot do sklepu
Jeśli problem nadal występuje po powyższych weryfikacjach, prosimy o dostarczenie produktu do jednego z naszych sklepów w celu przeprowadzenia szczegółowej diagnozy. W razie potrzeby agent może otworzyć zgłoszenie serwisowe.

Przygotowanie produktu do zwrotu do serwisu posprzedażnego

PL

• **Ochrona ekranu:** Aby uniknąć uszkodzeń podczas transportu, należy ostrożnie zabezpieczyć ekran wideodomofonu za pomocą osłony lub folii ochronnej.

• **Opakowanie:** Jeśli to możliwe, urządzenie należy zwrócić w oryginalnym opakowaniu. Jeśli nie jest to możliwe, należy użyć odpowiedniego opakowania w celu zabezpieczenia urządzenia.

• **Wymagane dokumenty:** Dowód zakupu zawierający datę zakupu i numer seryjny produktu. Informacje te są wymagane do otwarcia zlecenia serwisowego.

Uwaga:



W przypadku zgłoszenia wady materiałowej objętej gwarancją, zwrócony produkt zostanie poddany kontroli technicznej. Ten krok jest niezbędny do potwierdzenia obecności usterki materiałowej.

Ważna informacja:



Jeśli po kontroli nie zostanie wykryta żadna usterka, usługa zostanie zafakturowana. Wideodomofon można odebrać dopiero po opłaceniu faktury.

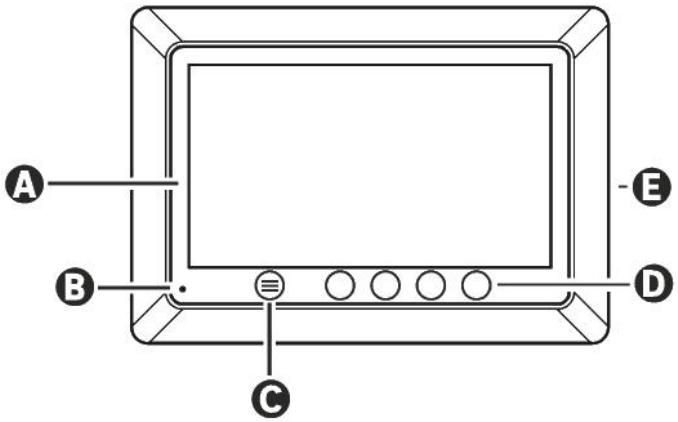

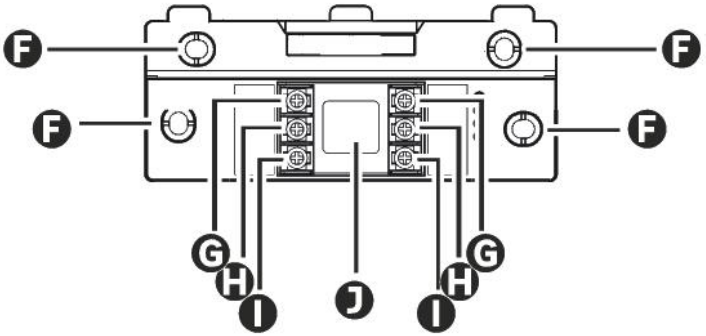

RO

LITERĂ	PIESĂ
A	ECRAN LCD 800x480p
B	MICROFON
C	TASTĂ MENIU
D	TASTE PENTRU NAVIGARE
E	BOXE
F	ORIFICII DE FIXARE
G	BORNE ELECTRICE - ALIMENTARE MONITOR
H	BORNE ELECTRICE - UNITATE EXTERIOARĂ
I	BORNE ELECTRICE - MONITOR SUPLIMENTAR
J	TRECEREA CABLURILOR

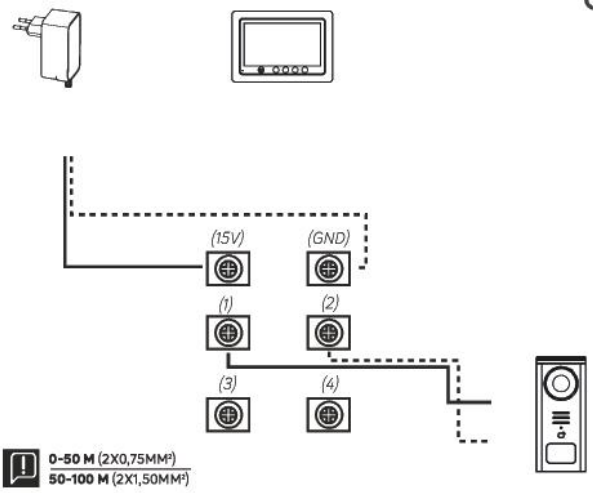

Schema de cablare 1: Instalare fără monitor suplimentar, încuietoare și poartă opționale

RO

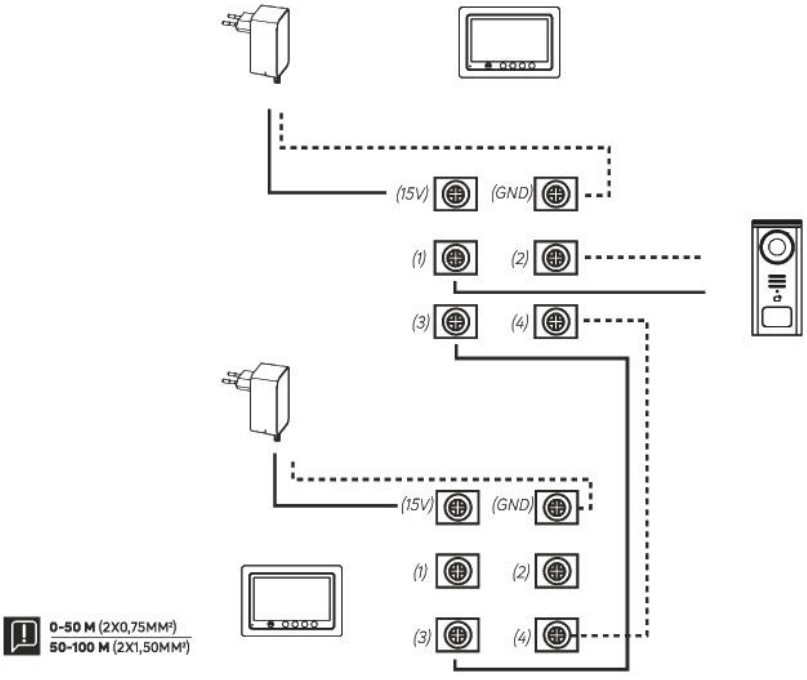

Schema de cablare 2: Instalare cu monitor suplimentar, încuietoare și poartă opționale

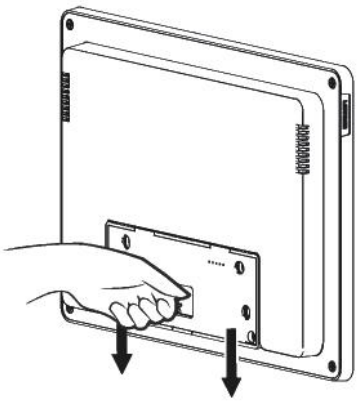

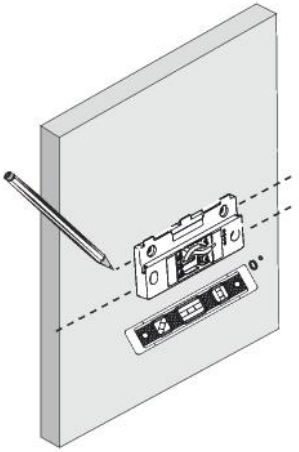

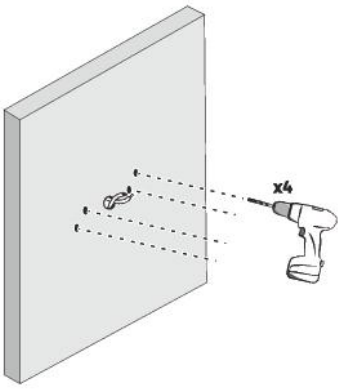
x4

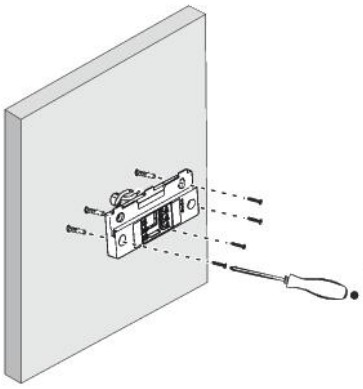

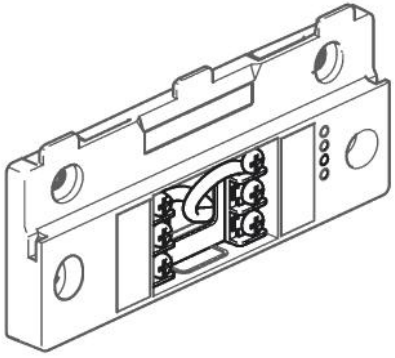

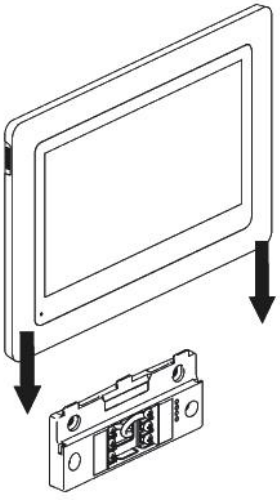

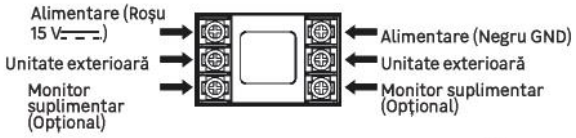
Alimentare (Roşu 15 V⎓)
Unitate exterioară
Monitor suplimentar (Opţional)
Alimentare (Negru GND)
Unitate exterioară
Monitor suplimentar (Opţional)

TABELUL CU PICTOGRAME

	ACȚIUNE
Master	Selectați când monitorul este conectat la unitatea exterioară
Slave	Selectați când monitorul este conectat doar la monitorul principal al instalației
	Resetați
	Adăugați sau creșteți valoarea unui atribut
	Eliminați sau reduceți valoarea unui atribut
	Reveniți înapoi fără a salva
	Confirmați ștergerea
	Creșteți valoarea unui atribut
	Reduceți valoarea unui atribut
	Navigați sau creșteți un atribut spre dreapta
	Navigați sau reduceți un atribut spre stânga
	Înapoi
	Validați acțiunea
	Vizualizați exteriorul de la unitatea exterioară
	Vizualizați fotografia făcută
	Meniu
	Deschidere poartă
	Deschidere încuietoare electrică
	Înregistrați o fotografie în timpul unui apel
	Vorbiți în afara casei prin unitatea exterioară
	Răspundeți
	Închideți și încheiați o comunicare în curs
	Noua înregistrare (foto/video) făcută și încă nevizualizată.
	Boxă mută

RO

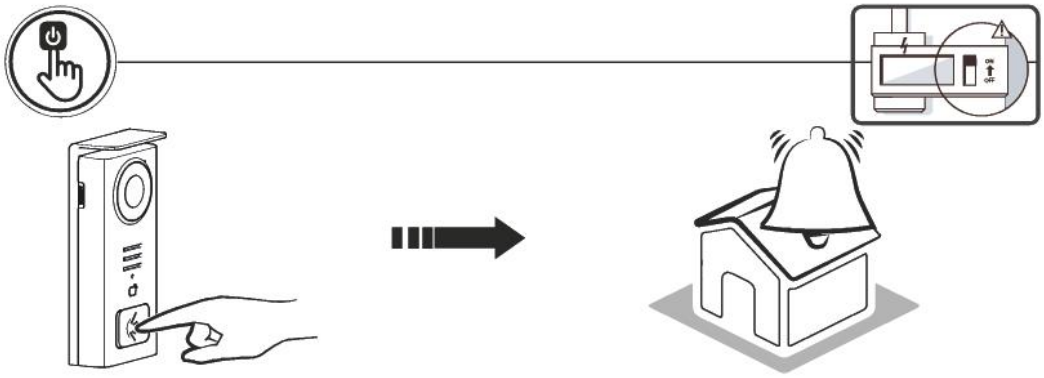

Folosiți tasta suport pentru nume pentru a suna în interiorul casei.

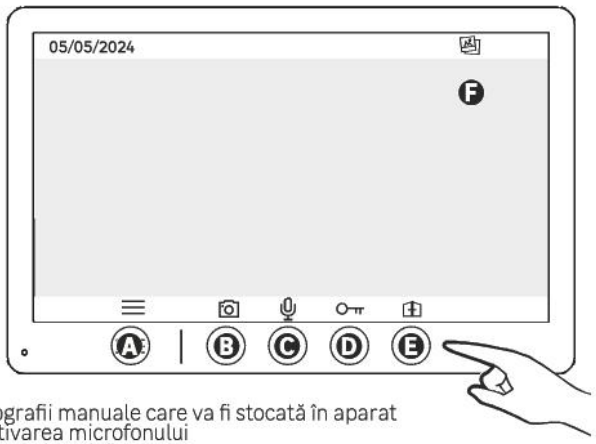

A - Încheie apelul
B - Capturarea unei fotografii manuale care va fi stocată în aparat
C - Activarea sau dezactivarea microfonului
D - Deschidere încuietoare electrică
E - Deschidere poartă
F - Media nou înregistrat

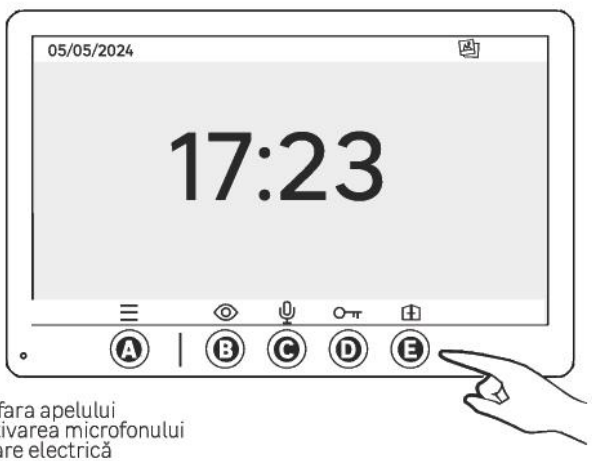

A - Meniu
B - Acces la cameră în afara apelului
C - Activarea sau dezactivarea microfonului
D - Deschidere încuietoare electrică
E - Deschidere poartă

RO

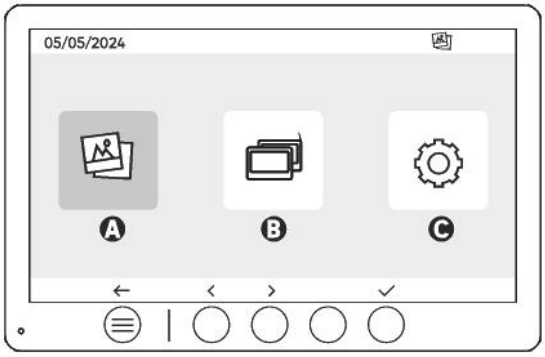

A - Fotografii realizate în absența dvs. și/sau manual
B - Apel intern între ecrane (Aveți nevoie de un monitor suplimentar Lexman pentru a utiliza această funcționalitate)
C - Configurări

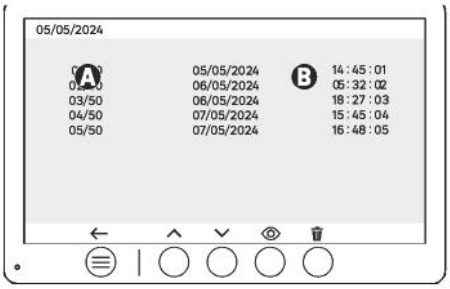

RO

A : Contor media (Aparatul dispune de un spațiu de stocare capabil să găzduiască până la 50 de fotografii, când spațiul de stocare este plin, aparatul va înlocui automat ultima fotografie realizată cu prima. Exemplu **Foto 51** va înlocui **Foto 1**.
B : Data și ora realizării fotografiei

La apăsarea tastei de ștergere, confirmați ștergerea apăsând a doua oară pe tasta coșului de gunoi.

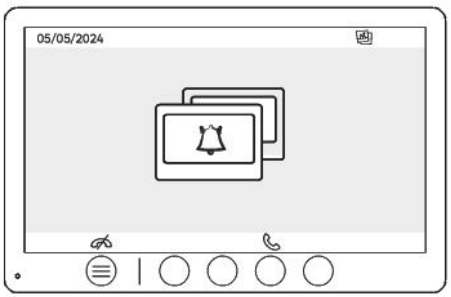

Apel între monitoare:

!! Aveți nevoie de un monitor suplimentar Lexman pentru a utiliza această funcționalitate

!!! Al doilea monitor trebuie să fie conectat și configurat așa cum este explicat în această notificare

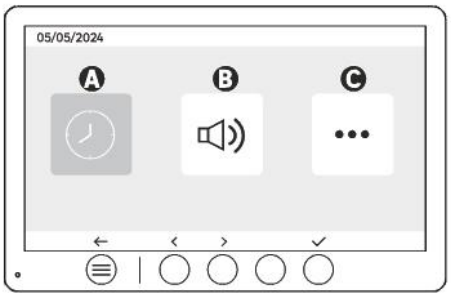

A : Setări dată și oră
B : Setări volum și sunete
C : Configurări avansate

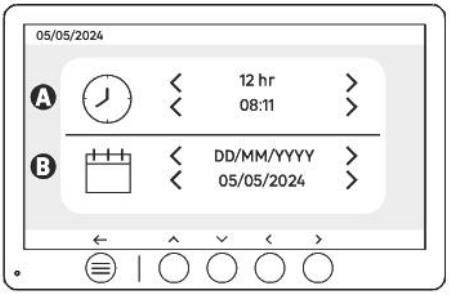

RO

Setare dată și oră

A : Setări oră: Formate 12h sau 24h disponibile

B : Setări dată: Formate DD/MM/YYYY = Zi/Lună/An sau YYYY/MM/DD = An/Lună/Zi disponibile

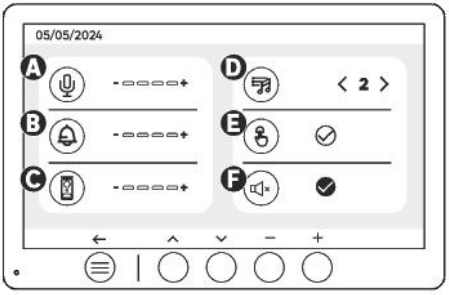

A : Volumul audio al unității interioare
B : Volumul soneriei unității interioare
C : Volum audio statiei de usa
D : Sonerie (7 sonerii disponibile)
E : Sunetul butoanelor (BIP-uri)
F : Mod silențios (Dezactivează soneria monitorului, monitorul se va aprinde în mod normal)

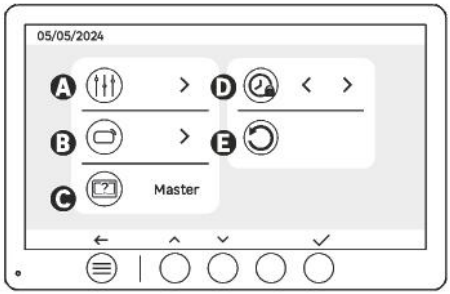

A: Setări imagine
B: Împerechere ecuson (RFID)
C: Definițiile pentru master și «slave»
D: Durata deschiderii încuietorii
E: Resetare la parametrii din fabrică

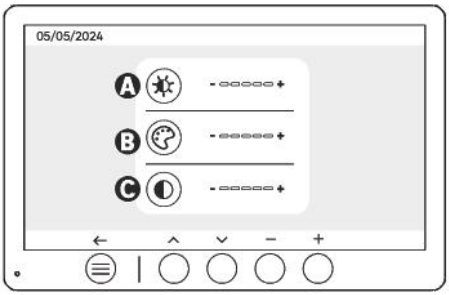

Setări ecran

RO

A: Luminozitate
B: Culoare
C: Contrast

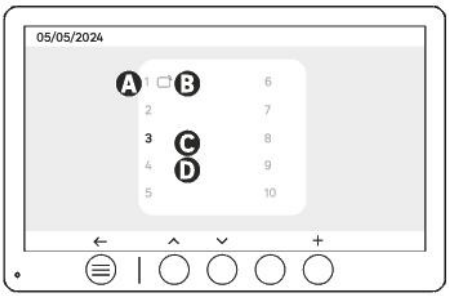

Împerechere ecuson (RFID)

A: Număr ecuson
B: Ecuson împerecheat
C: Ecuson selectat
D: Niciun ecuson împerecheat

Pentru a adăuga un ecuson nou, faceți clic pe tasta (+), apoi treceți ecusonul peste unitatea exterioară în termen de 60 de secunde. Este posibil să adăugați până la 10 ecusoane diferite.

Dacă ecusonul trecut este deja înregistrat, selecția va fi poziționată pe numărul său.

Dacă ecusonul trecut nu a fost încă înregistrat, va fi adăugat la numărul următorului câmp gol.

Pentru a șterge un ecuson împerecheat, apăsați pe tasta (Coș de gunoi), apoi faceți clic din nou pe (Coș de gunoi) pentru a confirma ștergerea sau pe (X) pentru a anula ștergerea.

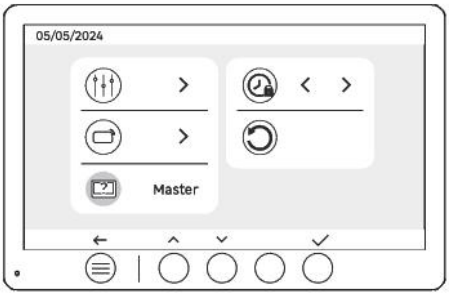

Definițiile pentru master și «slave»

Master: Monitorul principal conectat la placă, de unde se vor configura toate setările.

Slave: Monitor suplimentar care urmărește configurațiile stabilite de monitorul principal.

!! (Este posibil să aveți un singur monitor «Slave» conectat la un monitor «Master», un singur «Master» poate fi configurat la fiecare instalare)

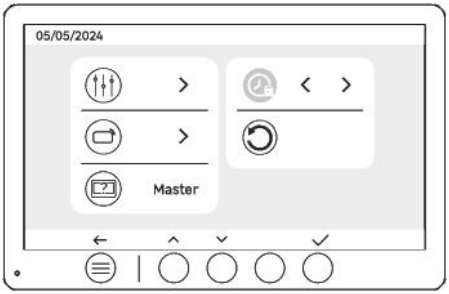

RO

Durata deschiderii încuietorii

Durata deschiderii încuietorii electrice (opțională) conectată la unitatea exterioară poate fi setată la 1s, 2s, 3s, 4s, 5s.

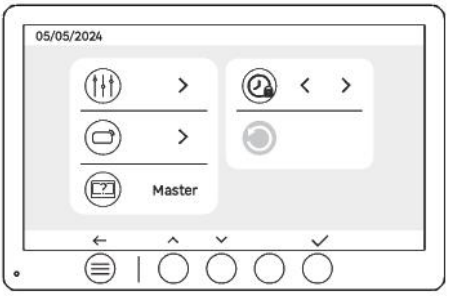

Resetare (Configurare din fabrică)

Configurarea din fabrică repornește dispozitivul ștergând tot conținutul/parametrii salvați anterior.

ECONOMIE DE ENERGIE

Funcţia de stand-by neconectată: Când aparatul dumneavoastră nu este conectat la Wi-Fi, va intra în modul de stand-by după 20 de secunde de inactivitate. Pentru a-l reactiva, apăsaţi orice buton. Consumul de energie în modul de stand-by este mai mic de sau egal cu 0,3W.

IDENTIFICAREA DEFECŢIUNILOR ŞI DEPANARE

Defecţiune	Cauză	Soluţie
Monitorul nu se aprinde	Monitorul nu este alimentat	· Verificaţi polaritatea la nivelul monitorului sau la ieşirea sursei de alimentare · Asiguraţi-vă că sursa de alimentare este corect conectată şi alimentată
	Eroare de conectare	Aparatul este dotat cu protecţii majore. Deconectaţi alimentarea timp de cel puţin 1 minut, corectaţi eroarea de instalare şi reconectaţi. De reţinut că protecţiile nu vor ajuta în cazul conectării directe a produsului la 230Vc.a., iar această eroare nu este acoperită de garanţie.
	Inversarea polarităţii la sursa de alimentare	
	Scurtcircuit pe linie	
Monitorul se aprinde, dar nu există imagine şi apelul nu se finalizează	Inversarea cablurilor	Verificaţi dacă conexiunea (BUS 1) a monitorului este bine legată la (BUS 1) a unităţii exterioare şi dacă conexiunea (BUS 2) a ecranului este bine legată la (BUS 2) a unităţii exterioare.
	Strângere defectuoasă sau oxidare a capetelor de cablu	Verificaţi starea şi conexiunile cablurilor
Imagine şi/sau sunet de calitate slabă	Mediu	Asiguraţi-vă că cablurile utilizate sunt de secţiunea corectă şi că cablurile de legătură ale interfonului video nu sunt în aceeaşi conductă cu cele de 230Vc.a.
	Strângere defectuoasă sau oxidare a capetelor de cablu	Verificaţi starea şi conexiunile cablurilor
Imagine violetă	Conexiune	Cablu de legătură nu trebuie să fie înfăşurat pe el însuşi
Imagine prea luminoasă	Poziţia camerei	Nu expuneţi obiectivul camerei direct la soare sau pe o suprafaţă reflectorizantă.
		Verificaţi setările monitorului
Volumul de la unitatea exterioară este prea scăzut	Orificiul microfonului unităţii exterioare este înfundat	Verificaţi şi corectaţi
Monitorul suplimentar nu funcţionează	Configurare	Asiguraţi-vă că aţi configurat corect meniurile monitoarelor dvs. cu 1 SINGUR post master, celelalte fiind OBLIGATORIU configurate ca slave
Ecusonul nu deschide accesul şi emite un bip lung pe unitatea exterioară	Ecusonul nu este asociat cu videointerfonul	· Reîncepeţi procedura de programare a ecusoanelor. Reamintire: Trecere scurtă a ecusonului (1 bip) = încuietoare electrică Trecere lungă (2 bipuri) = comandă contact uscat/poartă Ecuson neîmperecheat (Bip lung)
Comanda încuietorii şi motorizarea funcţionează prin monitor, nu prin ecusoane	Eroare de programare	Efectuaţi o resetare şi reluaţi procedura de programare a ecusoanelor.
Încuietoarea sau broasca electrică nu funcţionează	Eroare de conectare	Încuietoarea sau broasca electrică pe care o comandaţi trebuie să fie echipată cu o memorie mecanică. Curentul încuietorii nu trebuie să depăşească 1,1A
		Funcţia de deschidere este posibilă numai dacă este afişat videoclipul unităţii exterioare respective.
		Verificaţi conexiunile electrice

PROCEDURA DE SERVICIU POST-VÂNZARE (SAV)

În caz de probleme cu video-interfonul, urmaţi paşii de mai jos:



Atenţie:

Deschiderea şi manipularea aparatului trebuie realizate exclusiv de personal autorizat şi calificat. Orice manipulare incorectă poate anula garanţia.

Etapele de diagnostic şi soluţionare

1. Identificarea defectului
Consultaţi pagina 80 din manualul utilizatorului, secţiunea „Identificarea defecţiunilor şi depanare". Verificaţi dacă simptomul întâmpinat este descris şi aplicaţi soluţiile sugerate.

2. Repornirea dispozitivului
Deconectaţi video-interfonul, aşteptaţi 3 minute, apoi reporniţi-l. Această operaţiune resetează dispozitivul şi poate rezolva unele probleme minore.

3. Returnarea în magazin
Dacă problema persistă după verificările de mai sus, aduceţi produsul într-unul dintre magazinele noastre pentru un diagnostic amănunţit. Un agent poate deschide un dosar de service, dacă este necesar.

Pregătirea produsului pentru retur SAV

• **Protecţia ecranului:** Pentru a evita orice deteriorare în timpul transportului, protejaţi cu grijă ecranul video-interfonului cu o husă sau un film de protecţie.

• **Ambalare:** Dacă este posibil, plasaţi aparatul în ambalajul său original. În caz contrar, utilizaţi un ambalaj adecvat pentru a asigura protecţia.

• **Documente necesare:** Asiguraţi-vă că aveţi o dovadă de achiziţie care să indice data cumpărării şi numărul de serie al produsului. Aceste informaţii sunt necesare pentru deschiderea dosarului SAV

RO

Atenţie:



În cazul declarării unui defect material acoperit de garanţie, produsul returnat va fi supus unei inspecţii tehnice. Această etapă este esenţială pentru a confirma prezenţa unui defect material.

Observaţie importantă:



Dacă nu se detectează nicio defecţiune în urma inspecţiei, serviciul va fi taxat. Retragerea video-interfonului va fi posibilă doar după achitarea facturii.

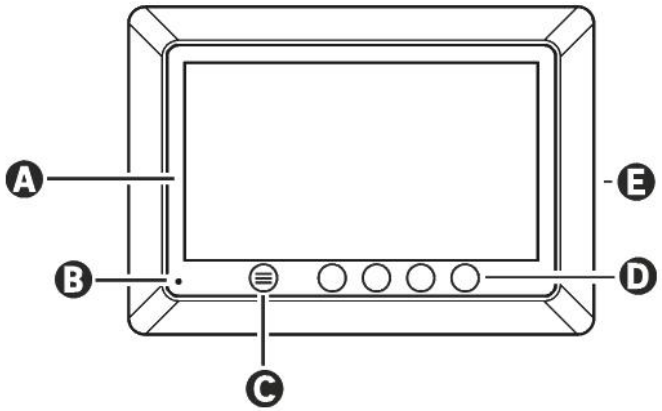

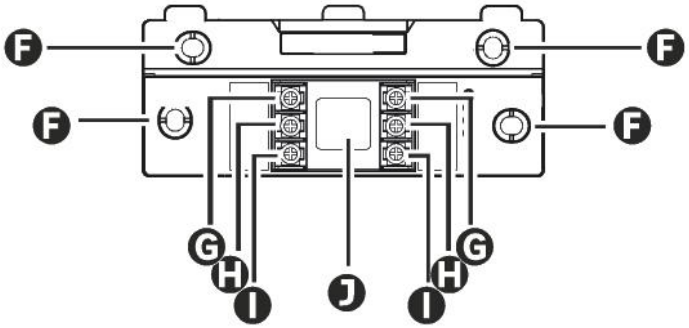

EN

LETTER	PART
A	800x480p LCD SCREEN
B	MICROPHONE
C	MENU KEY
D	NAVIGATION KEYS
E	SPEAKERS
F	FASTENING HOLES
G	ELECTRICAL TERMINAL - MONITOR POWER SUPPLY
H	ELECTRIC TERMINAL - STREET DOOR PANEL
I	ELECTRICAL TERMINAL - ADDITIONAL MONITOR
J	CABLE CHANNEL

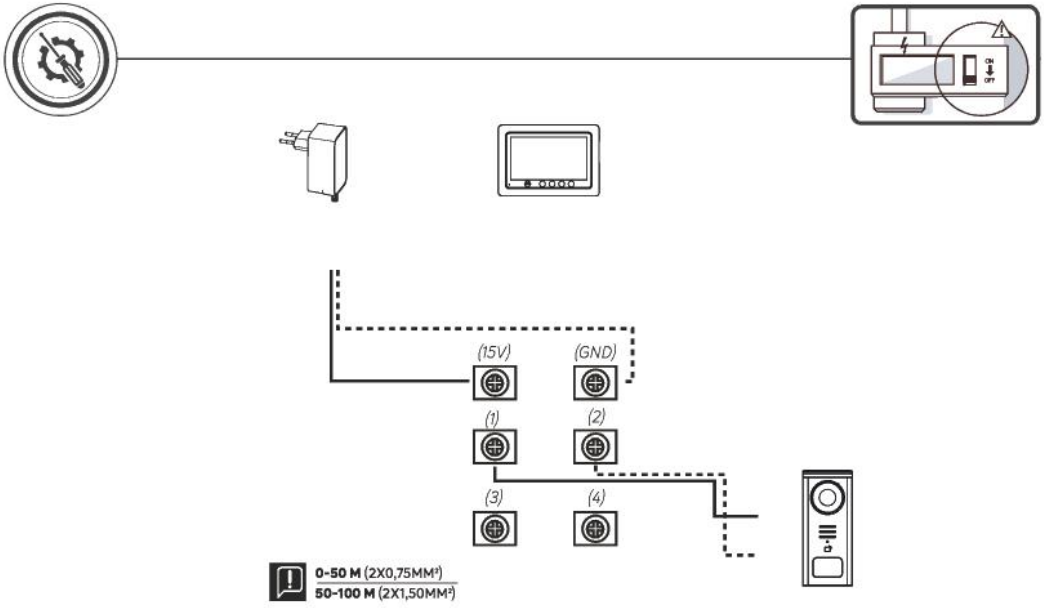

Wiring diagram 1: Installation without additional monitor, optional strike and gate

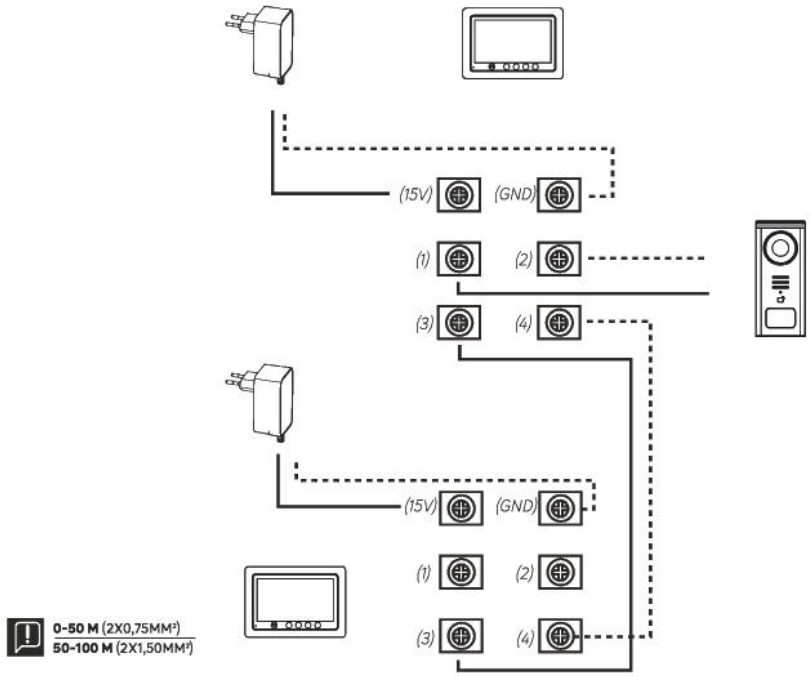

Wiring diagram 2: Installation with additional monitor, strike plate and optional gate

EN

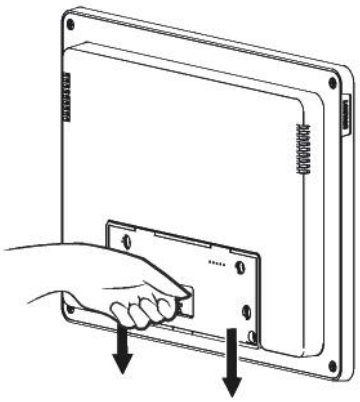

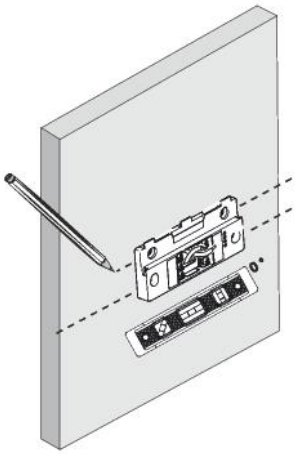

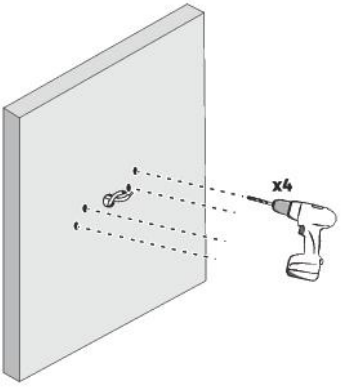
x4

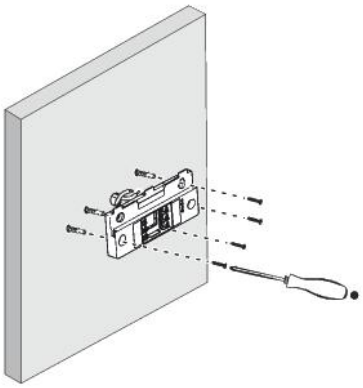

EN

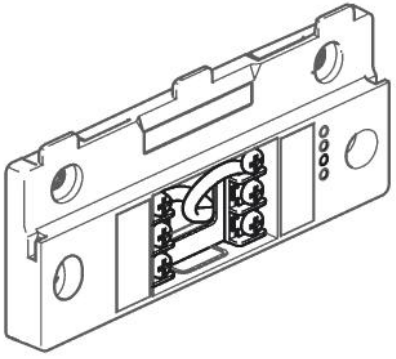

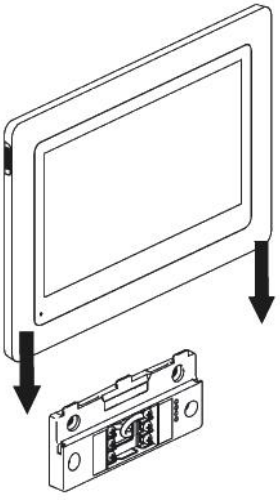

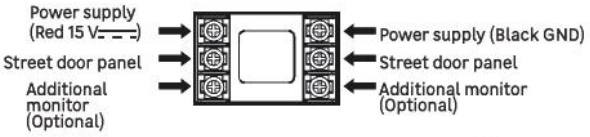
Power supply
(Red 15 V⎓)
Street door panel
Additional
monitor
(Optional)
Power supply (Black GND)
Street door panel
Additional monitor
(Optional)

TABLE OF PICTOGRAMS

	ACTION
Master	To be selected when the monitor is connected to the street door panel
Slave	To be selected when the monitor is only connected to the main monitor of the installation
	Reset
	Add or increase the value of an attribute
	Remove or reduce the value of an attribute
	Go back without saving
	Confirm deletion
	Increase the value of an attribute
	Lower the value of an attribute
	Navigate or increase an attribute to the right
	Navigate or move an attribute to the left
	Back
	Confirm action
	Viewing the outside from the street door station
	View recorded photo
	Menu
	Opening of gate
	Opening of electric strike
	Record a photo during a call
	Talk to the outside of the house via the street door panel
	Answer
	Hang up and end a call in progress
	New recording (photo/video) recorded and not yet viewed.
	Mute speaker

EN

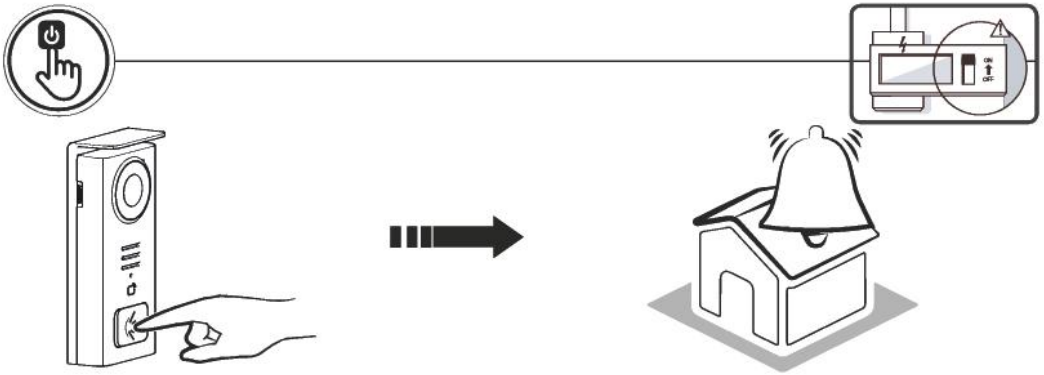

Use the name button to ring inside the house.

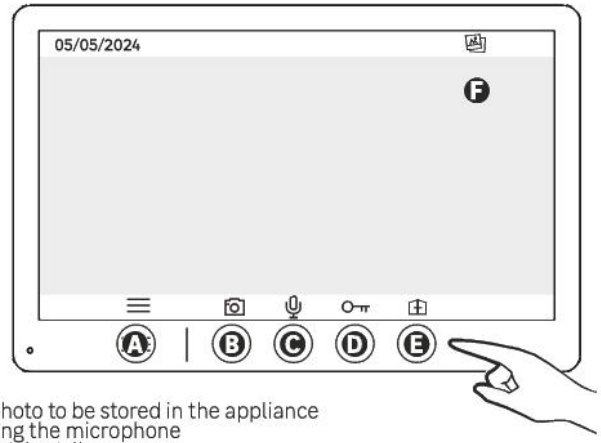

EN

A - End call
B - Record a manual photo to be stored in the appliance
C - Enabling or disabling the microphone
D - Opening of the electric strike
E - Opening of the electric gate
F - New media recorded

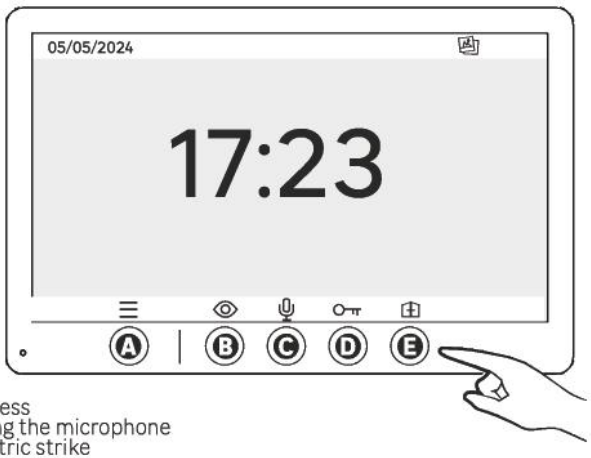

A - Menu
B - Off-call camera access
C - Enabling or disabling the microphone
D - Opening of the electric strike
E - Opening of the gate

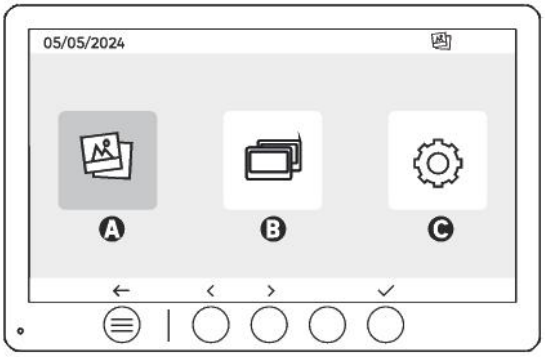

A - Photos recorded when you are away and/or manually
B - Internal call between screens (you need an additional Lexman screen to use this feature) this feature)
C - Configurations

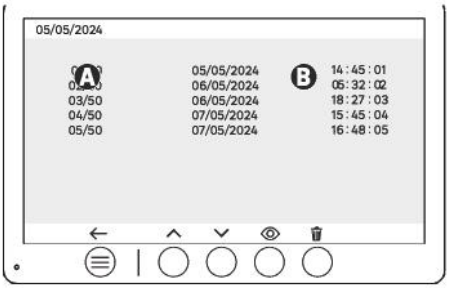

A: Media counter (The appliance has storage for up to 50 photos; when the storage is full, the last photo recorded will automatically replace the first. For example, Photo 51 will replace Photo 1.
B: Date and time of recorded photo

When the delete button is pressed, confirm the deletion by pressing the trash button a second time.

EN

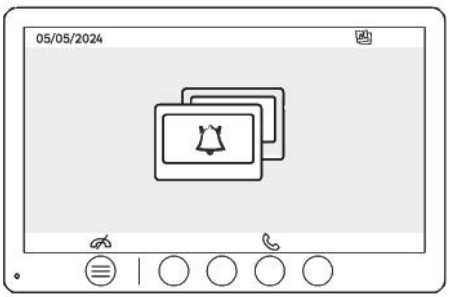

Call between monitors :

!! You need an additional Lexman screen to use this function.)

!!! The second monitor must be connected and configured as explained in this manual.

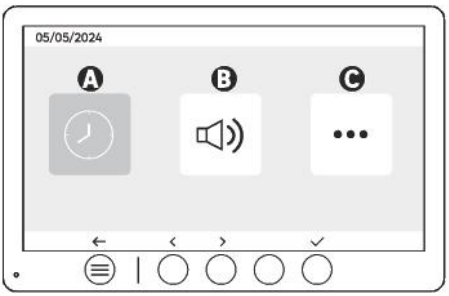

A: Date and time setting
B: Volume and sound settings
C: Advanced settings

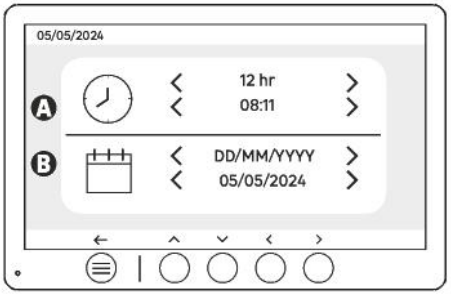

Date and time setting

EN **A:** Time setting: 12h or 24h formats available

B: Date setting: DD/MM/YYYY = Day/Month/Year or YYYY/MM/DD = Year/Month/Day formats available

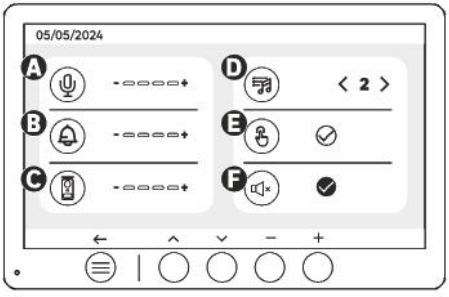

A: Indoor unit audio volume
B: Indoor unit ringer volume
C: Door station audio volume
D: Ringer (7 ring tones available)
E: Button sound (BEEP)
F: Silent mode (Disables the monitor ringer, the monitor will switch on as usual)

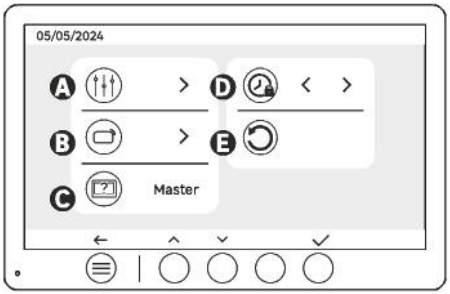

A: Image adjustment
B: Badge pairing (RFID)
C: Master and slave definition
D: Door release open time
E: Reset to factory settings

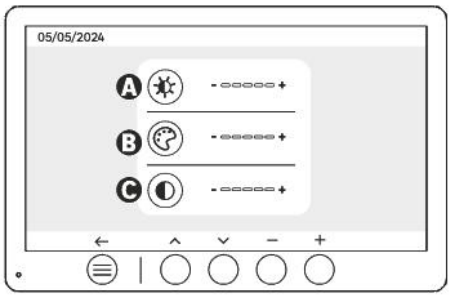

Screen settings

A: Brightness
B: Colour
C: Contrast

EN

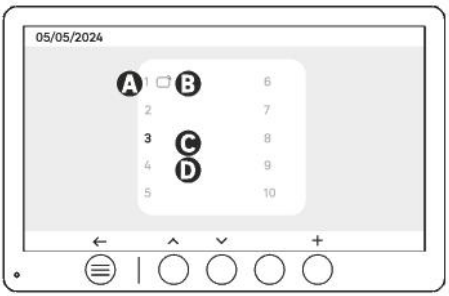

Badge pairing (RFID)

A: Badge number
B: Paired badge
C: Badge selected
D: No badge paired

To add a new badge, click on the (+) button, then swipe the badge on the door panel within 60 seconds. Up to 10 different badges can be added.

If the passed badge is already enrolled, the selection is positioned on its number.

If the swiped badge was not already enrolled, it will be added to the number of the next empty box.

To delete a paired badge, press (Trash), then click (Trash) again to confirm deletion or (X) to cancel deletion.

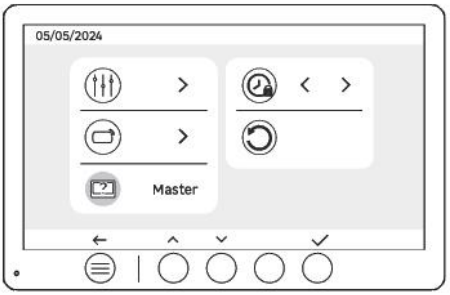

Definition of master and slave

Master : Main monitor connected to the street door panel, from which all configurations will be set.

Slave : Additional monitor which follows the configurations set by the main monitor.

!! (It is only possible to have one 'Slave' monitor linked to one 'Master' monitor; only one 'Master' can be set up for each installation).

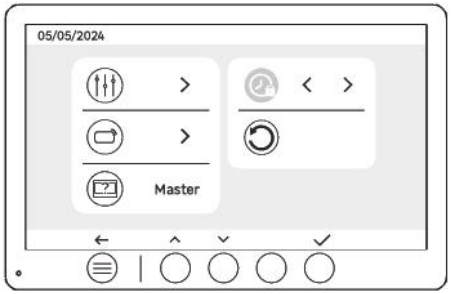

EN

Strike opening duration

The opening duration of the electric strike (optional) connected to the street door panel can be set to 1s, 2s, 3s, 4s, 5s.

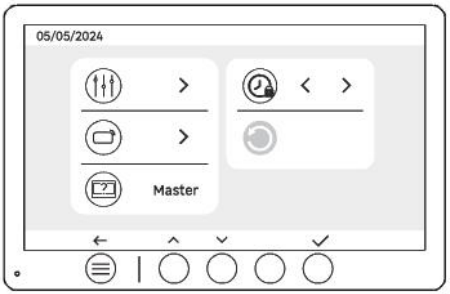

Reset (Factory configuration)

Factory reset restarts the appliance, deleting all previously saved content/settings.

ENERGY SAVING

Standby function: When your videophone is connected but inactive, it will automatically switch to standby mode, it will switch to standby mode after 20 seconds of inactivity. To reactivate it, press any button. Power consumption in standby mode is less than/equal to 0.3W.

TROUBLESHOOTING

Problem	Cause	Solution
- Monitor does not light up	The monitor is not powered	- Check that the power supply is correctly connected and switched on - Check the polarity at the monitor or at the power supply output
	- Connection error	- The appliance is fitted with major protection devices. Disconnect the power supply for at least 1 minute, rectify the installation error and reconnect. Note that the protections will be of no help if the product is connected directly to 230VAC, and that this error is not covered by the warranty.
	- Reverse polarity on power supply	
	- Short-circuit on the line	
The monitor lights up but there is no image and the call does not go through	- Cable reversal	- Check that the (BUS 1) connection on the monitor is connected to the (BUS 1) on the external board, and that the (BUS 2) connection on the screen is connected to the (BUS 2) on the external board.
	- Poor tightening or oxidation of cable terminations	- Check the condition and connections of cables
- Poor image and/or sound	- Environment	- Check that the cables used have the correct cross-section and that the connection cables connection cables are not in the same with 230VAC
	- Poor tightening or oxidation of cable terminations	- Check the condition and connections of cables
- Purple image	- Connection	- The connection cable must not be wound around itself.
- Image too bright	- Camera position	- Do not place the camera lens in direct sunlight or on a reflective surface.
		- Check monitor settings
- The volume from the door station is too low	- Microphone hole in door station blocked	- Check and rectify
- The additional monitor does not work	- Configuration	- Check that you have configured your monitor menus with 1 master station, the others being MUST be configured as a slave.
- The badge does not open access and generates a long beep on the board	- Badge not associated with videophone	- Repeat the badge programming procedure. Reminder : Short pass of the badge (1 beep) = electric strike Long beep (2 beeps) = dry contact/gate control Badge not paired (long beep)
- Door release and motorisation controls work via the monitor, not with badges	- Programming error	- Carry out a reset and resume the badge programming procedure.
- The electric strike or lock does not work	- Connection error	- The electric strike or lock you order must have a mechanical memory. The strike current must not exceed 1.1A.
		- The open function is only possible if the video of the respective door station is displayed.
		- Check electrical connections

EN

CUSTOMER SERVICE PROCEDURE

If you have any problem with your video door phone, please follow the steps below:



Caution:

The unit must only be opened up and handled by authorised and qualified personnel. If the unit is handled incorrectly at any time, the warranty may be invalidated.

Diagnostics and Troubleshooting

1. Fault identification
See page 91 in the user manual, in the "Fault identification and troubleshooting" section. Check whether it includes a description of the symptom you've observed, and apply the solutions suggested.

2. Restarting the device
Unplug your video door phone, wait 3 minutes, then restart it. This operation will reset the device and may work to resolve some minor issues.

3. Contact technical support
If the device still has a problem after carrying out the above checks, please call our support number
+ 800 2344 7360 to access additional diagnostics. If necessary, one of our agents will open a customer service case for you.

4. Return
If the diagnostic process performed via phone confirms that the product needs to be returned to customer service, the support team will give you:

- *A customer service case number*
- *A fault code*

5. This is the information required in order for your request to be processed.

Preparing the product to be returned

- **Screen protection:** To prevent any damage during transport, ensure that your video door phone screen is properly protected by a protective cover or film.

EN

- **Packaging:** If possible, return the unit in its original packaging. If this is not possible, please use suitable packaging to protect it.

- **Documents required:** Please make sure you provide a proof of purchase, showing date of purchase and serial number. This information is necessary in order to open a customer service case

Caution:



In the event of a hardware fault covered by the warranty, the returned device will undergo a technical inspection. This is an essential step to confirm the presence of a hardware fault.

Important note:



If there are no faults detected after an inspection, you will be billed for this service. The video door phone will only be able to be returned to you once the bill has been paid.