Sensea

10 YEAR Guarantee*

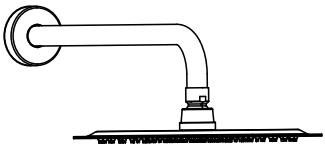

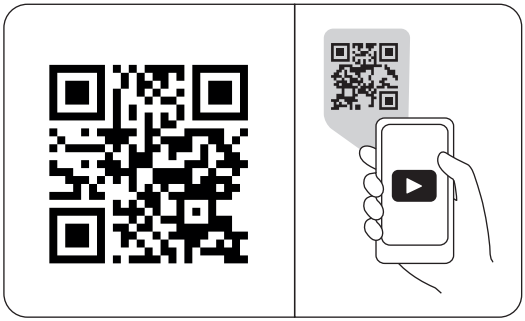

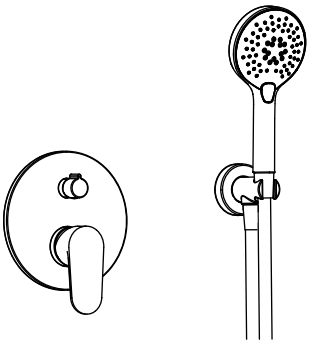

FR Scanner ce code QR pour voir la vidéo de montage.
ES Escanear este código QR para ver el video de montaje.
PT Digitalize este código QR para ver vídeo de montagem.
IT Scannerizza questo codice QR per vedere il vedo di montaggio.
EL Σαρώστε τον συγκεκριμένο κωδικό QR για να δείτε το βίντεο συναρμολόγησης.
PL Zeskanuj ten kod QR, aby zobaczyć wideo montażowe.
UA Відскануйте цей QR-код, щоб переглянути відео про монтаж.
RO Scanați acest cod QR pentru a viziona videoclipul de montaj.
BR Digitalize este código QR para ver vídeo de montagem.
EN Scan this QR code to view the assembly video.

2025/02 - V10

ICONE

EAN CODE : 3276007662733
3276007662740

FR Nous vous remercions d'avoir acheté ce produit. Nous vous conseillons de lire attentivement la notice d'installation, d'utilisation et d'entretien. Nous avons conçu ce produit pour vous apporter entière satisfaction. Si vous avez besoin d'aide l'équipe de votre magasin est à votre disposition pour vous accompagner.

ES Le agradecemos haber comprado este producto. Le recomendamos leer atentamente el manual de instalación, uso y mantenimiento. Este producto ha sido diseñado para proporcionarle plena satisfacción. Si necesita alguna ayuda, el personal de la tienda estará a su disposición para guiarle.

PT Agradecemos a sua preferência por este produto . Aconselhamo-lo a ler o manual de instalação, utilização e manutenção com atenção. Criámos este produto para sua completa satisfação. Se precisar de ajuda, a equipa da sua loja está à sua disposição para o acompanhar.

IT Grazie per aver acquistato questo prodotto. Vi raccomandiamo di leggere attentamente il manuale di installazione, utilizzo e manutenzione. Questo prodotto è stato progettato per offrirvi la massima soddisfazione. Per ricevere assistenza, il personale del punto vendita è a vostra disposizione.

EL Ευχαριστούμε για την αγορά σας αυτού του προϊόντος. Σας συμβουλεύουμε να διαβάσετε προσεκτικά τις οδηγίες εγκατάστασης, χρήσης και συντηρησης. Σχεδιάσαμε αυτό το προϊόν για να σας προσφέρει πλήρη ικανοποίηση. Αν χρειάζεστε βοήθεια, η ομάδα του καταστήματος από το οποίο αγοράσατε το προϊόν είναι στη διάθεσή σας.

PL Dziękujemy za zakup produktu firmy. Zalecamy, aby uważanie przeczytać instrukcję instalacji, uzytkowania i konserwacji. Ten produkt marki zaprojekto walismy, aby spełnic wszystkie panstwa oczekiwania. W razie potrzeby pracownicy sklepu słuza Państwu pomoca i sa do Panstwa dyspozycji.

UA Дякуємо вам зе покупку цьоґо виробу. Ми радимо вам уважно прочитати інструкції з устанвлення, експлуатації та технічноґо обслуґовування. Ми розробили цей виріб для тоґо, щоб він приносив вам задоволення. Якщо вам потрібна допомоґа, співробітники вашоґо маґазину ґотові допомґти вам.

RO Vă mulțumim pentru achiziționarea acestui produs . Vă sfatuim să citiți cu atenție instrucțiunile de instalare, de utilizare și de întreținere. Am conceput acest produs pentru a vă furniza satisfacție totala. Dacă aveți nevoie de ajutor, echipa magazinului de cumpărare este la dispoziția dumneavoastră pentru a vă asista.

BR Obrigado por ter adquirido um produto. Nós aconselhamos a ler atentamente o manual de instalação, uso e anutenção. Concebemos um produto para proporcionar total satisfação. Caso precise de ajuda, a equipe da sua loja estará à disposição para te acompanhar.

EN Thank you for purchasing this product. We recommend that you read the installation, user and maintenance instructions carefully. We have designed this product to ensure your complete satisfaction. If you require assistance, the team at your retailer is on hand to help you.

FR Plan de la notice
ES Esquema del folleto
PT Plano de instruções
IT Piano delle istruzioni
EL Σχεδιο οδηγιων
PL Plan instrukcji
UA План інструкціїт
RO Planul instrucțiunilor
BR Esboço do folheto
EN Overview of the guide

01 **FR :** Matériel - **ES :** Material - **PT :** Material - **IT :** Materiale **EL :** Υλικό - **PL :** Materiał - **UA :** Материал - **RO :** Material **BR :** Material - **EN :** Equipment 5

02 **FR :** Montage - **ES :** Montaje - **PT :** Montagem - **IT :** Montaggio **EL :** Συναρμολόγηση - **PL :** Montaz - **UA :** Збірка - **RO :** Montaj **BR :** Montagem - **EN :** Assembly 9

03 **FR :** Utilisation - **ES :** Utilización - **PT :** Utilização - **IT :** Uso **EL :** Χρήση - **PL :** Użytkowanie - **UA :** Використання **RO :** Utilizare - **BR :** Uso - **EN :** Using 26

04 **FR :** Entretien - **ES :** Mantenimiento - **PT :** Manutenção **IT :** Manutenzione - **EL :** Συντήρηση - **PL :** Konserwacja **UA :** Технічне обслуговування - **RO :** Întreținere **BR :** Manutenção - **EN :** Maintenance 27

05 **FR :** Pièces détachées - **ES :** Piezas de recambio - **PT :** Peças sobressalentes - **IT :** Pezzi di ricambio - **EL :** νταλλακτικών **PL :** Części zamiennych - **UA :** Запасних частин **RO :** Componentelor - **BR :** Peças sobressalentes - **EN :** Spare parts 28

FR Changement de:
ES Cambio de:
PT Mudança de:
IT Cambio di:
EL Αλλαγή:
PL Wymiana:
UA Зміна:
RO Schimbare de:
BR Substituição de:
EN Replacing:

06 **FR :** cartouche mécanique - **ES :** cartucho mecánico - **PT :** cartucho mecânico - **IT :** cartuccia meccanica - **EL :** μηχανισμού μπαταρίας - **PL :** wkładu mechanicznego - **UA :** механічного картриджа - **RO :** cartuș mecanic - **BR :** cartucho mecânico - **EN :** mechanical cartridge 30

07 **FR :** cartouche inverseur - **ES :** cartucho inversor- **PT :** cartucho inversor - **IT :** cartuccia di inversione - **EL :** μηχανισμού μπαταρίας αναστροφής - **PL :** wkładu filtra rewersyjnego - **UA :** реверсивного картриджа - **RO :** cartuș inversor - **BR :** cartucho inversor - **EN :** reversing cartridge 32

Min. 1 Bar **Max.** 10 Bar 2-5* Bar **Max dif. COLD-HOT :** < 2 Bar	**Max.** 70°C 60 °C

FR Si la pression est supérieure à 5 bar, il est nécessaire de rajouter un réducteur de pression.
ES Si la presión es superior a 5 bar, es necesario añadir un reductor de presión.
PT Se a pressão for superior a 5 bar, será necessário acrescentar um redutor de pressão.
IT Se la pressione è superiore a 5 bar, bisogna aggiungere un riduttore di pressione.
EL Εάν η υπερβαίνει τα 5 bar, είναι απαραίτητη η προσθήκη μειωτή πίεσηζ.
PL Jeśli ciśnienie jest wyższe niż 5 barów, należy dodać reduktor ciśnienia.
UA Якщо тиск перевищуе 5 бар, необхідно додати редуктор тиску.
RO Dacă presiunea este mai mare de 5 bari, este necesar să adaugati un reductor de presiune.
BR Se a pressão for superior a 5 bar, é necessário adicionar um reductor de pressão.
EN If the pressure is over 5 bar, a pressure reducing valce must be added.

acs

FR Attestation de conformité sanitaire.
ES Certificado de conformidad sanitaria.
PT Atestado de conformidade sanitária.
IT Attestazione di conformità sanitaria.
EL Βεβαίωση υγειονομικής συμμόρφωσης.
PL Certyfikat zgodności sanitarnej.
UA Декларація про відповідність санітарним нормам.
RO Declarația de conformitate sanitară.
BR Certificado de conformidade sanitária.
EN Declaration of sanitary conformity.

01

FR Matériel
ES Material
PT Material
IT Materiale
EL Υλικό
PL Materiał
UA Материал
RO Material
BR Material
EN Equipment

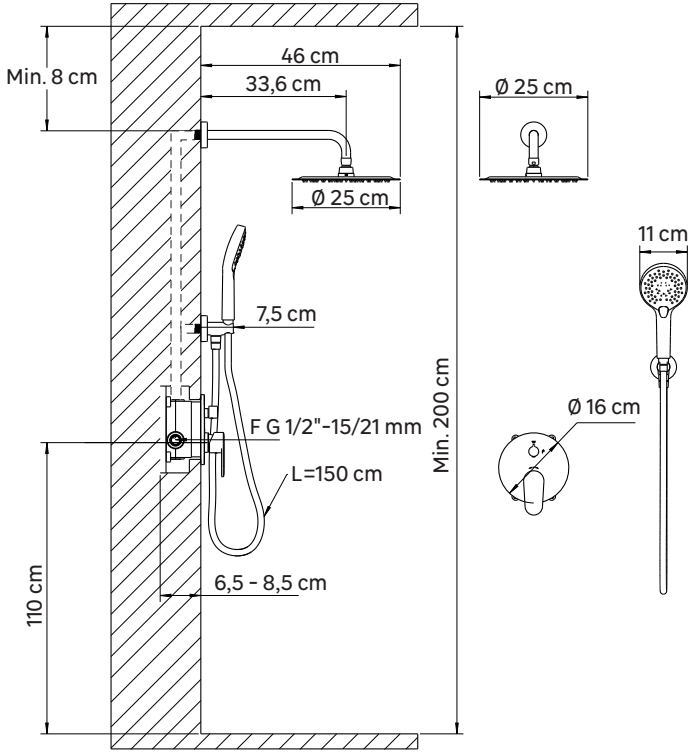

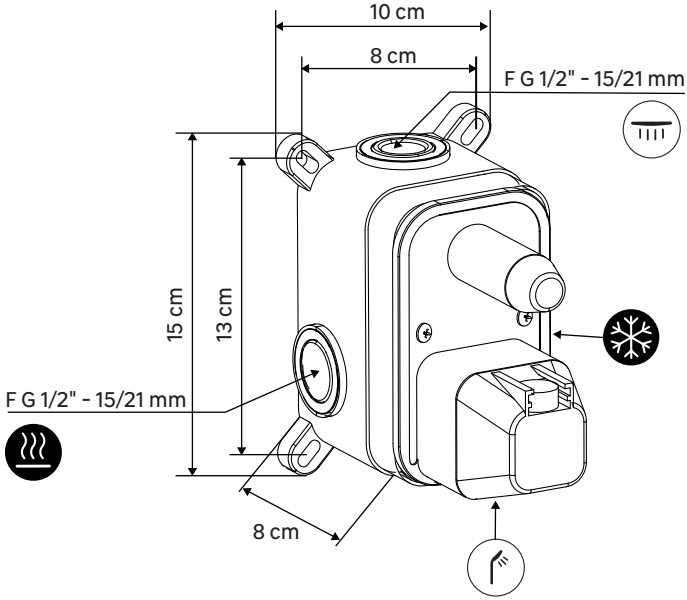
10 cm
8 cm
F G 1/2" - 15/21 mm
15 cm
13 cm
F G 1/2" - 15/21 mm
8 cm

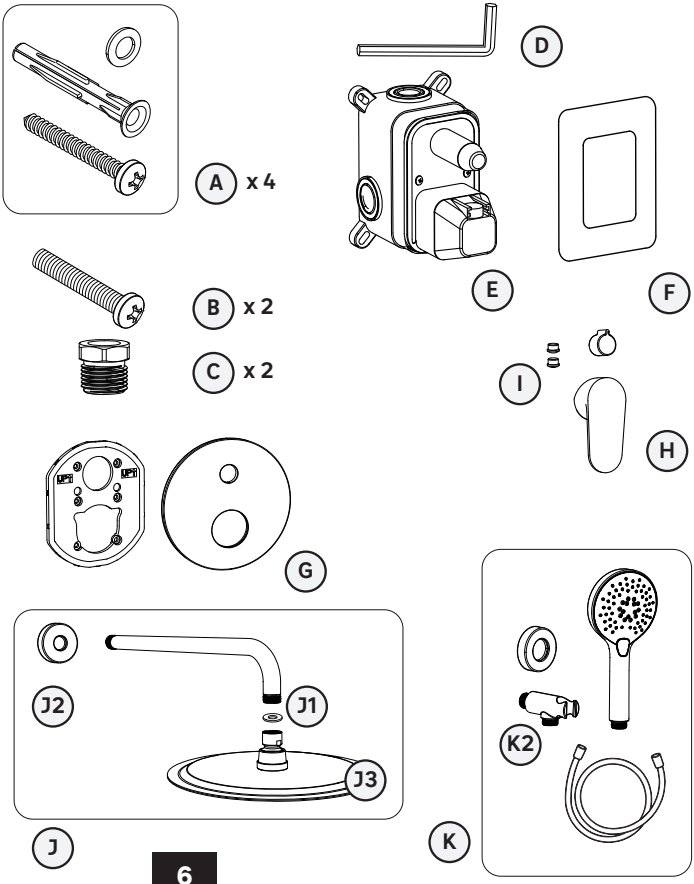
A x 4
B x 2
C x 2
D
E
F
I
H
G
J2
J1
J3
J
K2
K

FR Non fourni:
ES No proporcionado:
PT Não fornecido:
IT Non fornito:
EL δεν παρέχεται:
PL Nie dostarczono:
UA Не надано
RO Nu este furnizat:
BR Não fornecido:
EN Not provided:

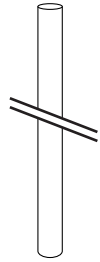

FR Tuyauterie.
ES Tuberías.
PT Tubagem.
IT Tubi.
EL Σωλήνωση
PL Orurowanie.
UA Трубопровід.
RO Țevi.
BR Tubulação.
EN Pipework.

FR Mortier d'étanchéité.
ES Mortero de impermeabilización.
PT Argamassa de impermeabilização.
IT Malta di impermeabilizzazione.
EL Στόκος αδιαβροχοποίησης.
PL Zaprawa uszczelniająca.
UA Герметичний розчин.
RO Mortar de impermeabilizare.
BR Argamassa de impermeabilização.
EN Waterproofing mortar.

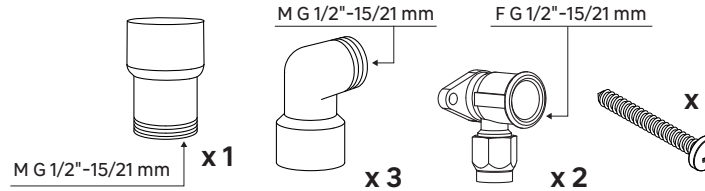

FR Veillez à utiliser des raccords adaptés à votre type de tuyauterie.
ES Asegúrese de utilizar las conexiones adecuadas para su tipo de tubería.
PT Certifique-se de que utiliza as junções adaptadas ao seu tipo de tubagem.
IT Assicurarsi di utilizzare raccordi adatti al tipo di tubatura.
EL Βεβαιωθείτε ότι χρησιμοποιείτε εργαλεία που είναι κατάλληλα για τον τύπο των σωληνώσεών σας.
PL Upewnij się, że używasz złączek odpowiednich do danego typu rur.
UA Обов'язково використовуйте фітинги, які підходять для вашого типу трубопроводу.
RO Asigurați-vă că folosiți fitinguri care sunt adecvate pentru tipul dvs. de țevi.
BR Certifique-se de utilizar conexões adequadas para o seu tipo de tubulação.
EN Make sure you use fittings that are suitable for your type of pipework.

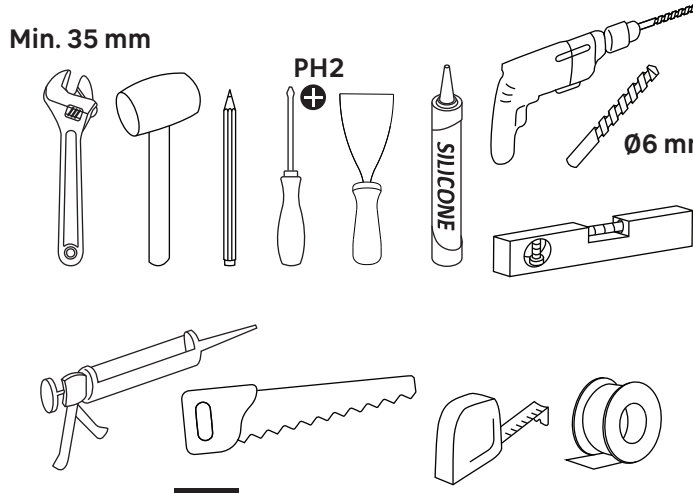

FR Evaluez dès le début de votre chantier l'épaisseur totale qu'aura votre mur (rails, placo, colle, carrelage) et assurez vous que votre box robinetterie qui s'installe entre 6,5 et 8,5 cm sera suffisante. Si vous avez besoin de rattraper une plus grande profondeur, utilisez un système de cale de rattrapage.

ES Evalúe desde el principio de su obra el espesor total que tendrá su pared (rieles, placo, pegamento, azulejos) y asegúrese de que su caja de grifería, que se instala entre 6,5 y 8,5 cm, será suficiente. Si necesita compensar una mayor profundidad, utilice un sistema de calce de compensación.

PT Avalie desde o início da sua obra a espessura total que a sua parede terá (trilhos, placo, cola, azulejos) e certifique-se de que a sua caixa de torneiras, que se instala entre 6,5 e 8,5 cm, será suficiente. Se precisar compensar uma profundidade maior, use um sistema de calço de compensação.

IT Valutate fin dall'inizio del vostro cantiere lo spessore totale che avrà il vostro muro (binari, placo, colla, piastrelle) e assicuratevi che la vostra scatola di rubinetteria, che si installa tra 6,5 e 8,5 cm, sarà sufficiente. Se avete bisogno di recuperare una profondità maggiore, utilizzate un sistema di calce di recupero.

EL Αξιολογήστε από την αρχή της εργασίας σας το συνολικό πάχος που θα έχει το τοίχο σας (ράγες, placo, κόλλα, πλακάκια) και βεβαιωθείτε ότι η κουτί της βρύσης σας, που εγκαθίσταται μεταξύ 6,5 και 8,5 εκατοστά, θα είναι αρκετή. Εάν χρειάζεστε να καλύψετε μεγαλύτερο βάθος, χρησιμοποιήστε ένα σύστημα ανακύκλωσης.

PL Na początku swojego projektu oceniaj całkowitą grubość ściany (szyny, placo, klej, płytki) i upewnij się, że Twoja skrzynka z armaturą, która jest montowana między 6,5 a 8,5 cm, będzie wystarczająca. Jeśli potrzebujesz nadrobić większą głębokość, użyj s ystemu podkładki do nadrabiania.

UA Оцінюйте з самого початку свого будівництва загальну товщину, яку матиме ваша стіна (рейки, плако, клей, плитка) і переконайтеся, що ваша коробка з кранами, яка встановлюється між 6,5 і 8,5 см, буде достатньою. Якщо вам потрібно наздогнати більшу глибину, використовуйте систему прокладок для наздогону.

RO Evaluați de la începutul lucrării dumneavoastră grosimea totală pe care o va avea peretele dumneavoastră (șine, placo, adeziv, gresie) și asigurați-vă că cutia dumneavoastră de robinet, care se instalează între 6,5 și 8,5 cm, va fi suficientă. Dacă aveți nevoie să recuperați o adâncime mai mare, utilizați un sistem de cală de recuperare.

BR Avalie desde o início da sua obra a espessura total que a sua parede terá (trilhos, placo, cola, azulejos) e certifique-se de que a sua caixa de torneiras, que se instala entre 6,5 e 8,5 cm, será suficiente. Se precisar compensar uma profundidade maior, use um sistema de calço de compensação.

EN Evaluate from the beginning of your work the total thickness that your wall will have (rails, plasterboard, glue, tiles) and make sure that your plumbing box, which is installed between 6.5 and 8.5 cm, will be sufficient. If you need to make up for a greater depth, use a shim system.

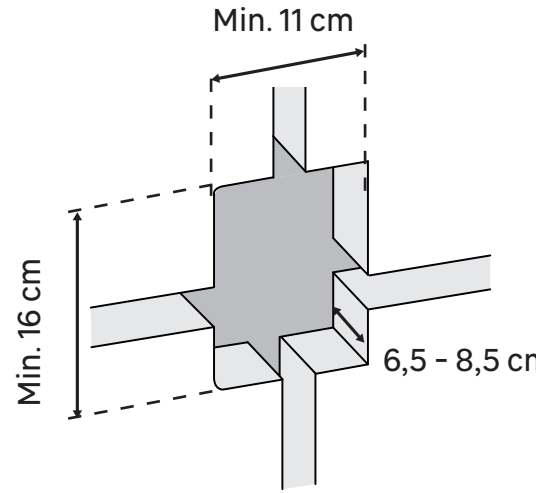

02

FR Montage
ES Montaje
PT Montagem
IT Montaggio
EL Συναρμολόγηση
PL Montaz
UA Збірка
RO Montaj
BR Montagem
EN Assembly

FR Compatible murs pleins (béton, briques, polystyrène extrudé ...) et murs creux (placoplâtre ...)
ES Compatible con paredes macizas (hormigón, ladrillo, poliestireno extruido ...) y paredes huecas (pladur ...)
PT Compatível com paredes maciças (betão, tijolo, poliestireno extrudido etc.) e paredes ocas (placas de gesso etc.).
IT Adatto per pareti solide (cemento, mattoni, polistirolo estruso ecc.) e pareti a intercapedine (cartongesso ecc.).
EL Κατάλληλο για συμπαγείς τοίχους (σκυρόδεμα, τούβλα, πολυστυρένιο εξηλασμένος αφρός κ.λπ.) και διάκενους τοίχους (γύψος κ.λπ.).
PL Kompatybilny z pełnymi ścianami (beton, cegła, styropian wytłaczane itp.) i ścianami drążonymi (płyty gipsowo-kartonowe itp.).
UA Підходить для суцільних стін (бетон, цегла, полістирол екструдований пінопласт тощо) та порожнистих стін (гіпсокартон тощо).
RO Adecvat pentru pereți structurali masivi (beton, cărămidă, polistiren extrudat etc.) și pereți cu goluri (gips-carton etc.).
BR Compatível com paredes maciças (concreto, tijolo, poliestireno extrudada, etc.) e paredes ocas (placas de gesso etc.).
EN Suitable for solid walls (concrete, brick, polystyrene extruded, etc.) and cavity walls (plasterboard etc.).

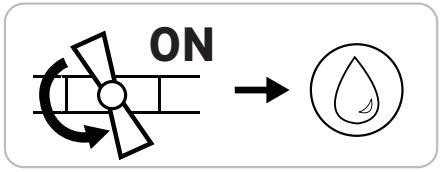

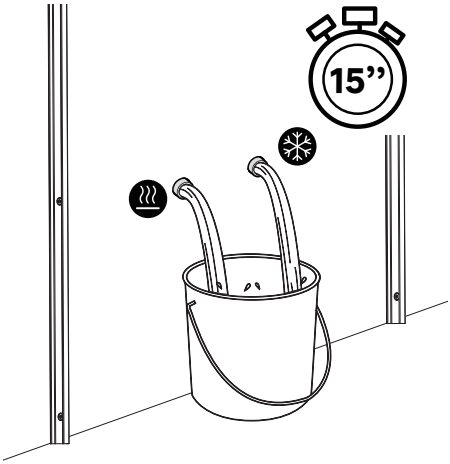

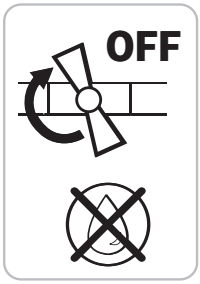

FR Veillez à utiliser des raccords adaptés à votre type de tuyauterie.
ES Asegúrese de utilizar las conexiones adecuadas para su tipo de tubería.
PT Certifique-se de que utiliza as junções adaptadas ao seu tipo de tubagem.
IT Assicurarsi di utilizzare raccordi adatti al tipo di tubatura.
EL Βεβαιωθείτε ότι χρησιμοποιείτε εργαλεία που είναι κατάλληλα για τον τύπο των σωληνώσεών σας.
PL Upewnij się, że używasz złączek odpowiednich do danego typu rur.
UA Обов'язково використовуйте фітинги, які підходять для вашого типу трубопроводу.
RO Asigurați-vă că folosiți fitinguri care sunt adecvate pentru tipul dvs. de țevi.
BR Certifique-se de utilizar conexões adequadas para o seu tipo de tubulação.
EN Make sure you use fittings that are suitable for your type of pipework.

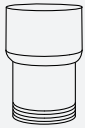

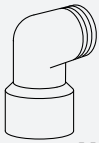

1

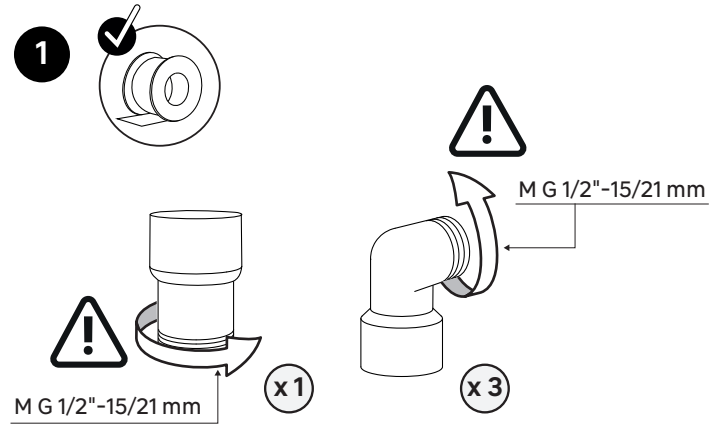

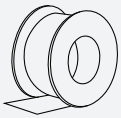

2

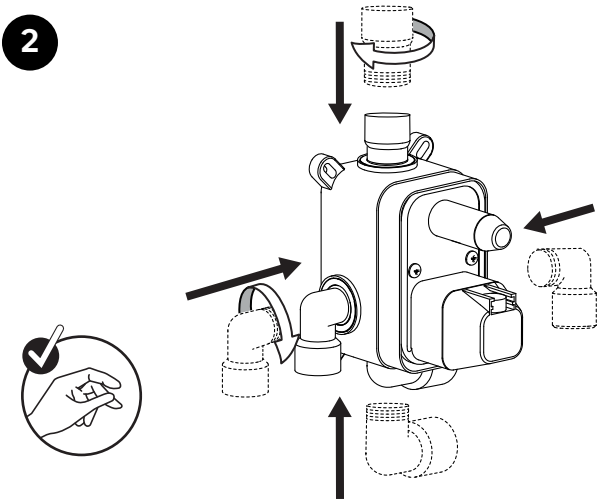

3

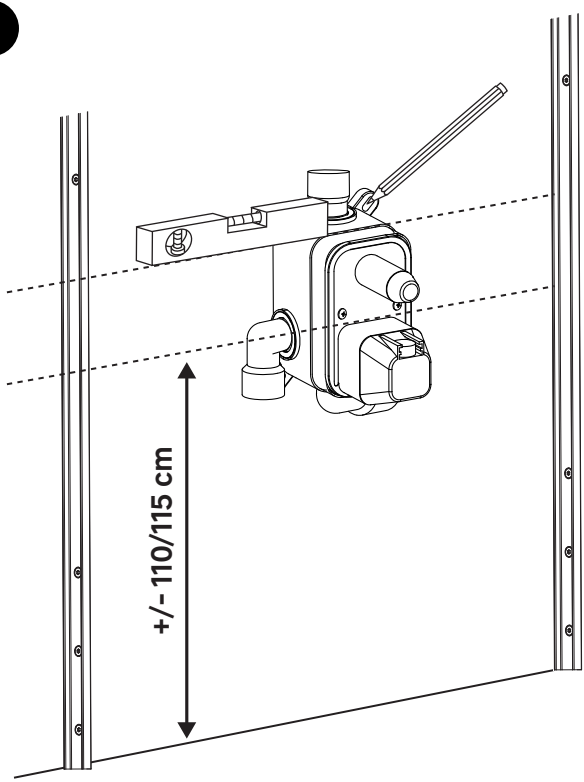

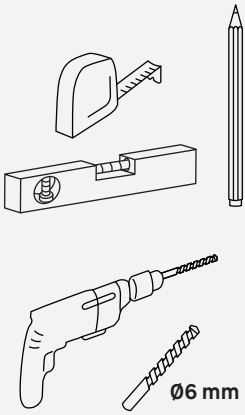

4

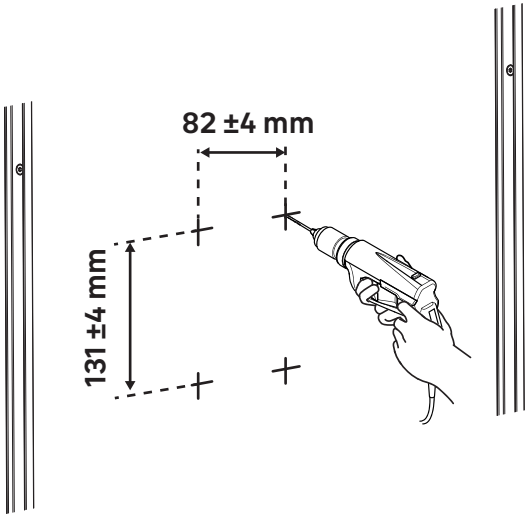

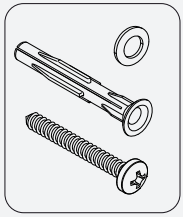

A x 4

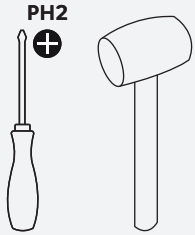

FR Veillez à utiliser les vis et chevilles adaptées à votre support.
ES Utilice los tornillos y clavijas que mejor se adapten a su soporte.
PT Utilize parafusos e buchas adaptados à superfície onde pretende fixar.
IT Utilizzare viti e tasselli adatti al tipo di supporto.
EL Χρησιμοποιείστε βίδες και ούπα κατάλληλα για τον τοίχο σας.
PL Należy używać śrub i kołków dostosowanych do rodzaju ściany.
UA Використовуйте болти і цвяхи,що відповідають матеріалу стіни.
RO Folosiţi şuruburile şi diblurile potrivite pentru suportul dvs.
BR Use parafusos e buchas adaptados a sua parede.
EN Take care to use screws and plugs adapted to your wall.

5

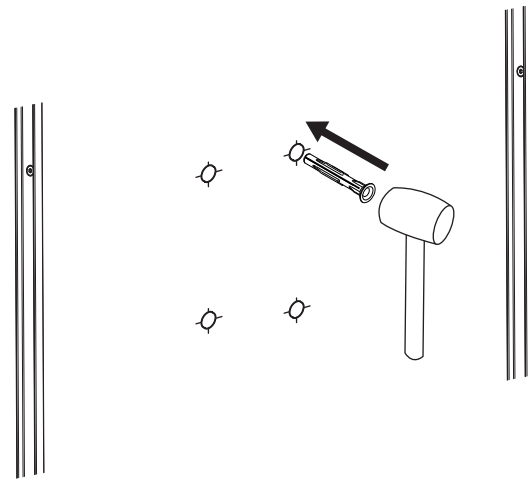

6

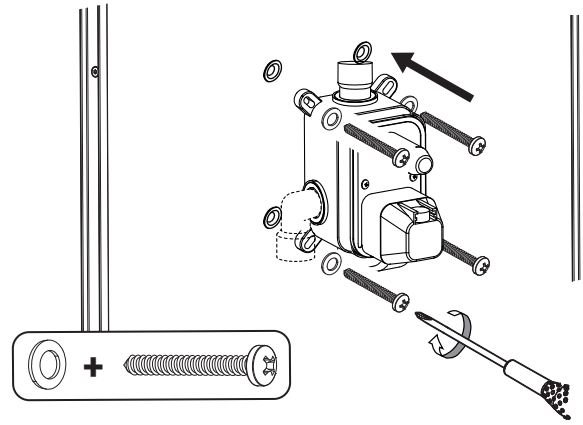

FR Tuyauterie.
ES Tuberías.
PT Tubagem.
IT Tubi.
EL Σωλήνωση
PL Orurowanie.
UA Трубопровід.
RO Ţevi.
BR Tubulação.
EN Pipework.

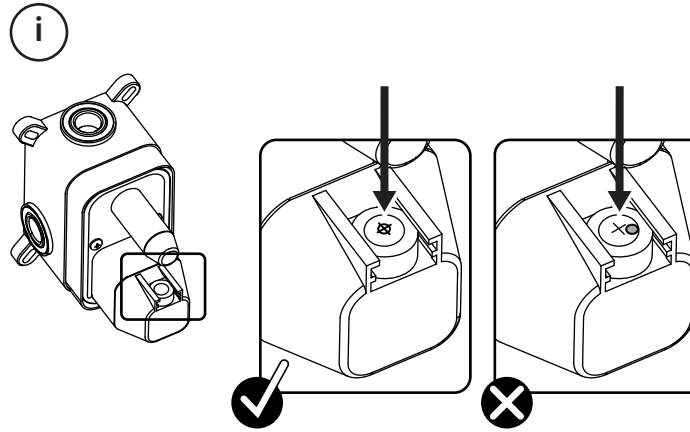

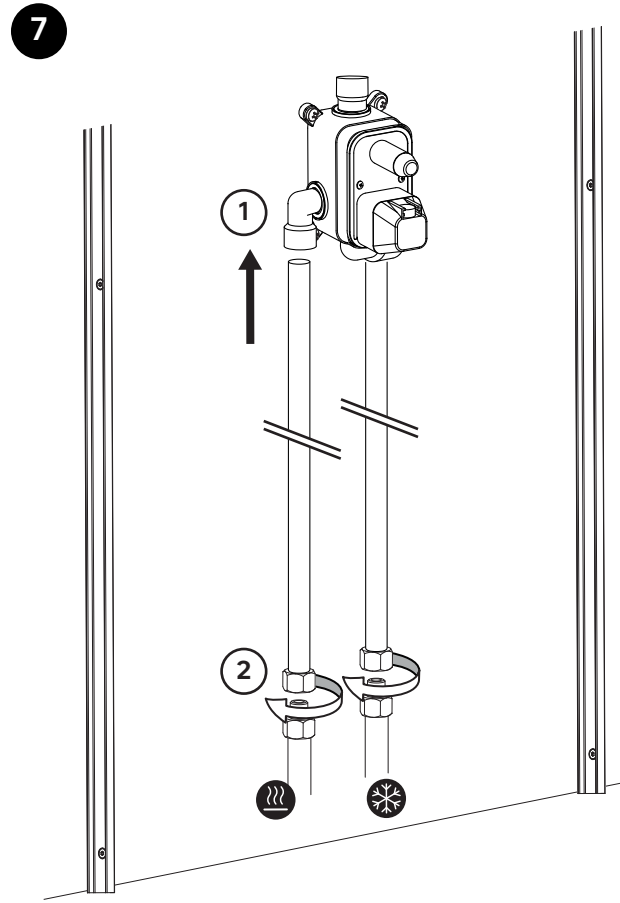

FR Tuyauterie.
ES Tuberías.
PT Tubagem.
IT Tubi.
EL Σωλήνωση
PL Orurowanie.
UA Трубопровід.
RO Ţevi.
BR Tubulação.
EN Pipework.

F G 1/2"-15/21 mm

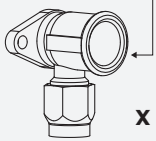

x 2

8

FR Veillez à utiliser des raccords adaptés à votre type de tuyauterie.
ES Asegúrese de utilizar las conexiones adecuadas para su tipo de tubería.
PT Certifique-se de que utiliza as junções adaptadas ao seu tipo de tubagem.
IT Assicurarsi di utilizzare raccordi adatti al tipo di tubatura.
EL Βεβαιωθείτε ότι χρησιμοποιείτε εργαλεία που είναι κατάλληλα για τον τύπο των σωληνώσεών σας.
PL Upewnij się, że używasz złączek odpowiednich do danego typu rur.
UA Обов'язково використовуйте фітинги, які підходять для вашого типу трубопроводу.
RO Asiguraţi-vă că folosiţi fitinguri care sunt adecvate pentru tipul dvs. de ţevi.
BR Certifique-se de utilizar conexões adequadas para o seu tipo de tubulação.
EN Make sure you use fittings that are suitable for your type of pipework.

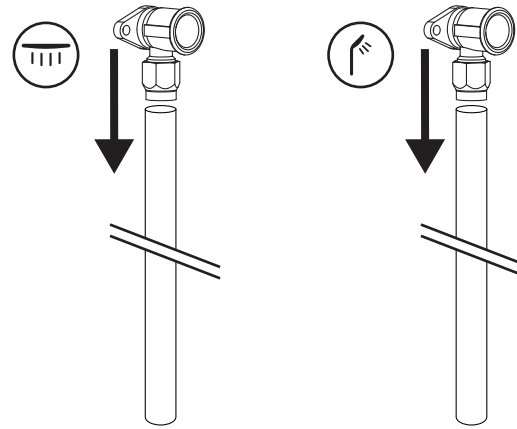

9

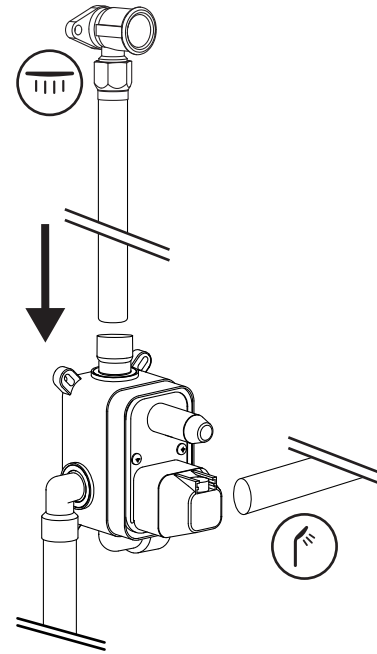

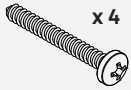

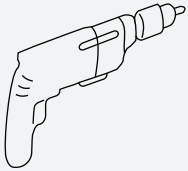

10 i

FR Veillez à utiliser des raccords adaptés à votre type de tuyauterie.
ES Asegúrese de utilizar las conexiones adecuadas para su tipo de tubería.
PT Certifique-se de que utiliza as junções adaptadas ao seu tipo de tubagem.
IT Assicurarsi di utilizzare raccordi adatti al tipo di tubatura.
EL Βεβαιωθείτε ότι χρησιμοποιείτε εργαλεία που είναι κατάλληλα για τον τύπο των σωληνώσεών σας.
PL Upewnij się, że używasz złączek odpowiednich do danego typu rur.
UA Обов'язково використовуйте фітинги, які підходять для вашого типу трубопроводу.
RO Asiguraţi-vă că folosiţi fitinguri care sunt adecvate pentru tipul dvs. de ţevi.
BR Certifique-se de utilizar conexões adequadas para o seu tipo de tubulação.
EN Make sure you use fittings that are suitable for your type of pipework.

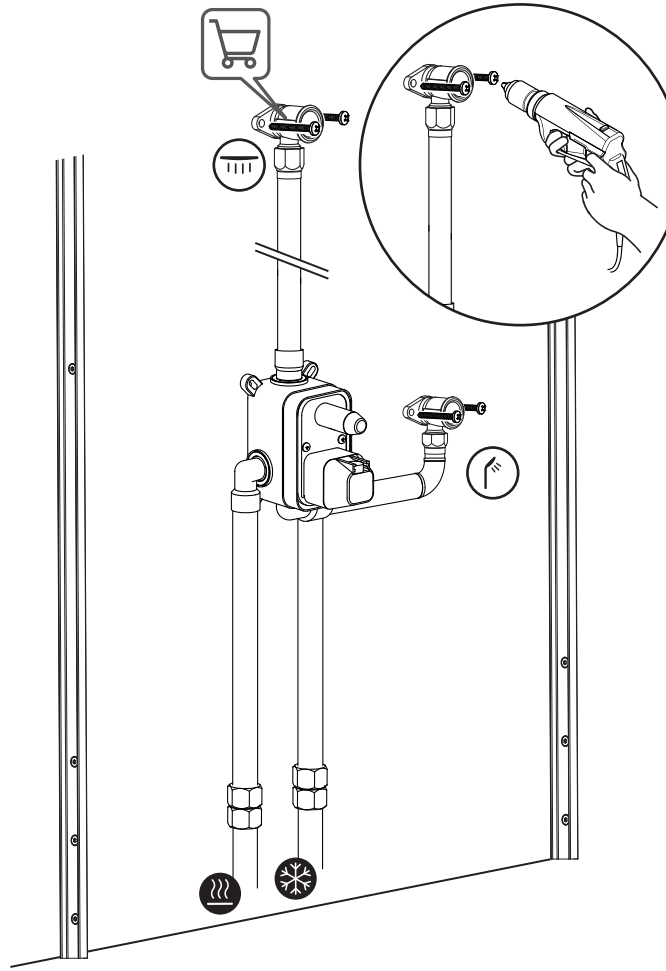

C x 2

11

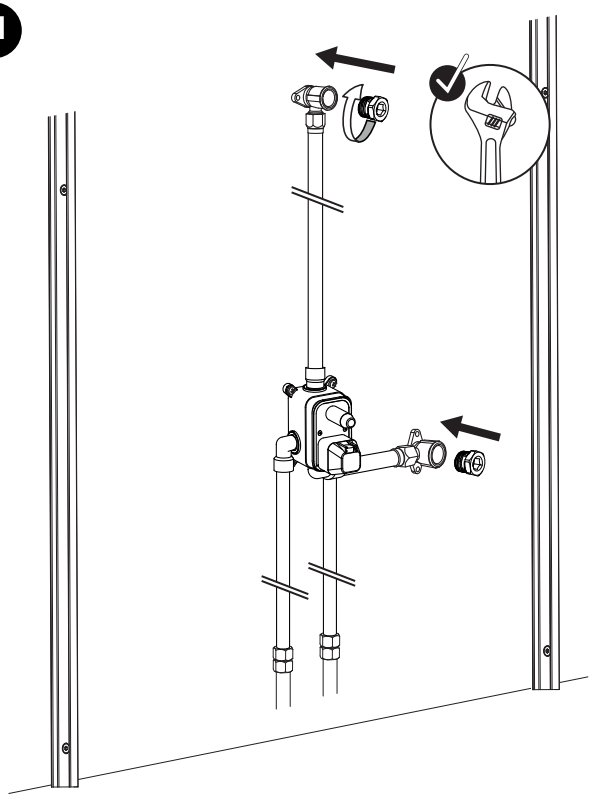

PH2

Min. 35 mm

12

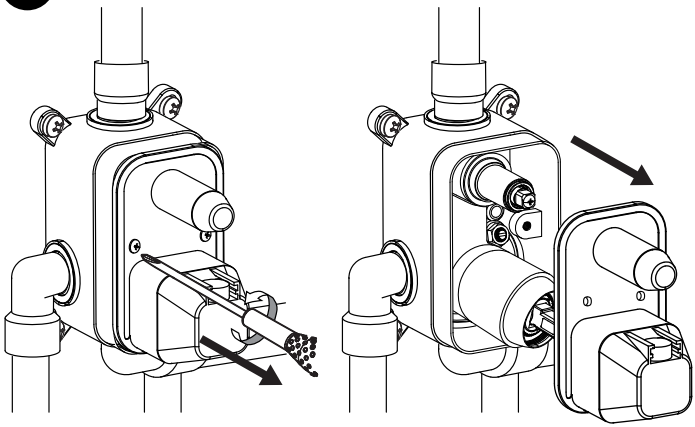

FR Mise en eau pour un test en pression - vérification de chaque raccord.
ES Llenado de agua para una prueba de presión - verificación de cada conexión.
PT Enchimento de água para um teste de pressão - verificação de cada conexão.
IT Riempimento d'acqua per un test di pressione - verifica di ogni connessione.
EL Πλήρωση με νερό για δοκιμή πίεσης - επαλήθευση κάθε σύνδεσης.
PL Napełnianie wodą do testu ciśnienia - sprawdzenie każdego połączenia.
UA Наповнення водою для тесту на тиск - перевірка кожного з'єднання.
RO Umplerea cu apă pentru un test de presiune - verificarea fiecărei conexiuni.
BR Enchimento de água para um teste de pressão - verificação de cada conexão.
EN Water filling for a pressure test - checking each connection.

13

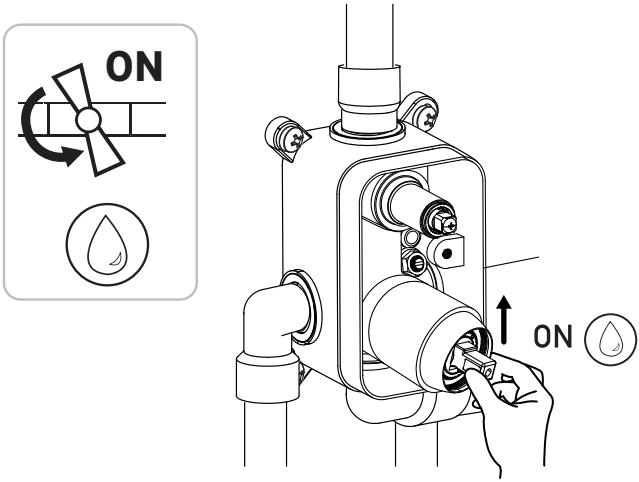

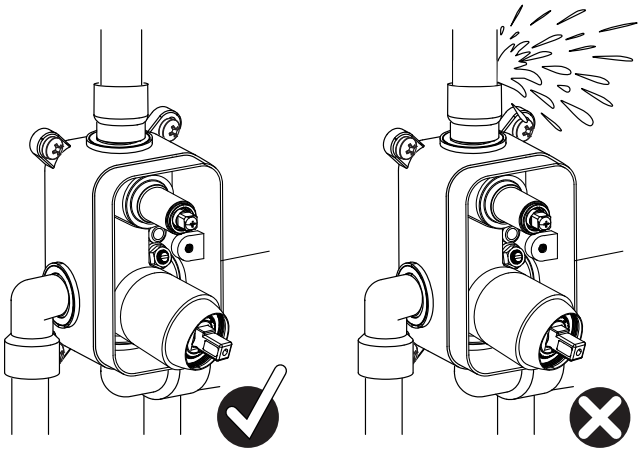

14

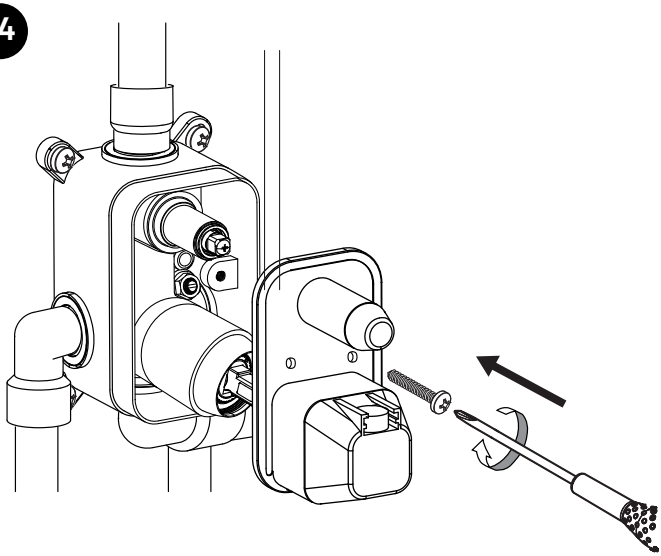

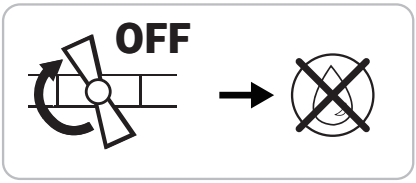

PH2

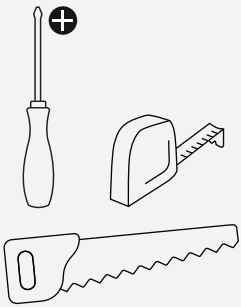

15

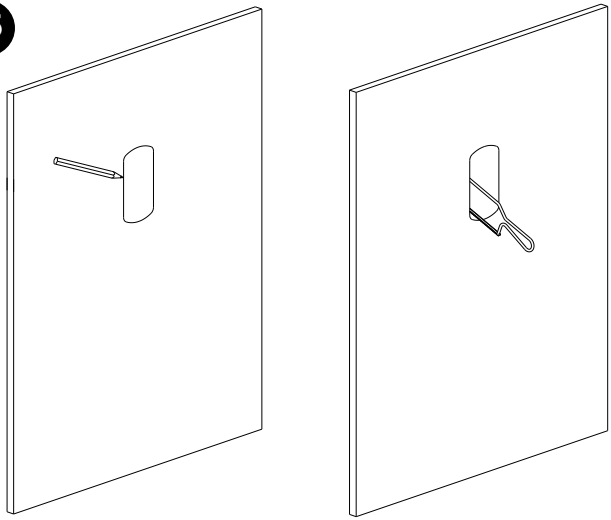

16

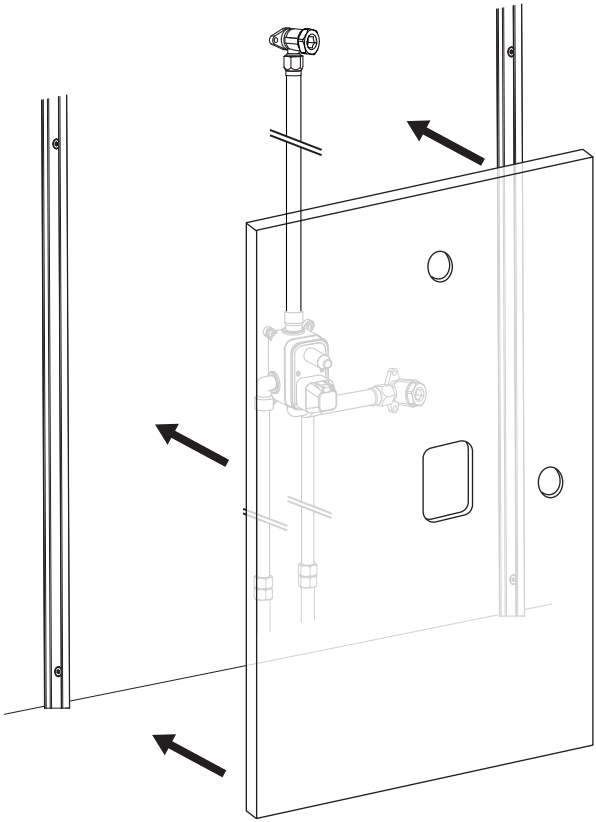

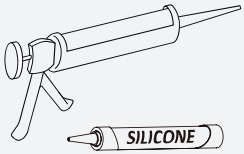

17

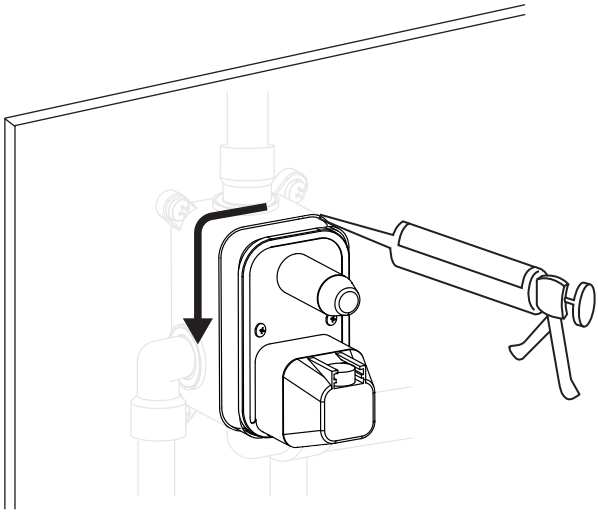

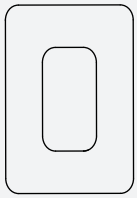

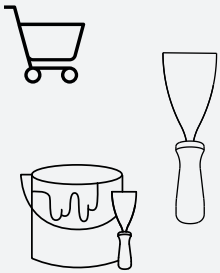

FR Mortier d'étanchéité.
ES Mortero de impermeabilización.
PT Argamassa de impermeabilização.
IT Malta di impermeabilizzazione.
EL Στόκος αδιαβροχοποίησης.
PL Zaprawa uszczelniająca.
UA Герметичний розчин.
RO Mortar de impermeabilizare.
BR Argamassa de impermeabilização.
EN Waterproofing mortar.

18

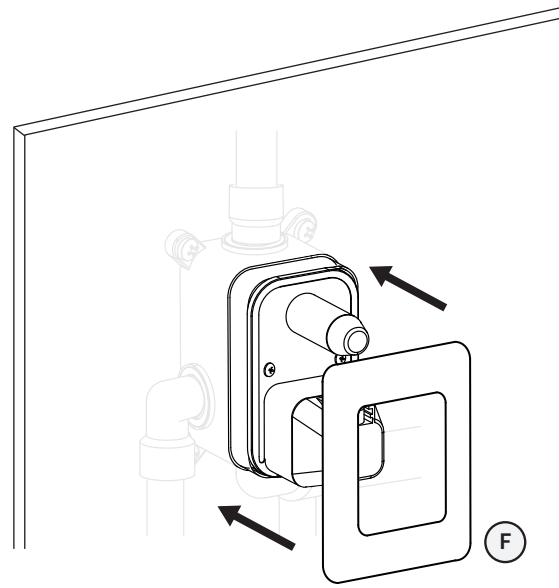

19

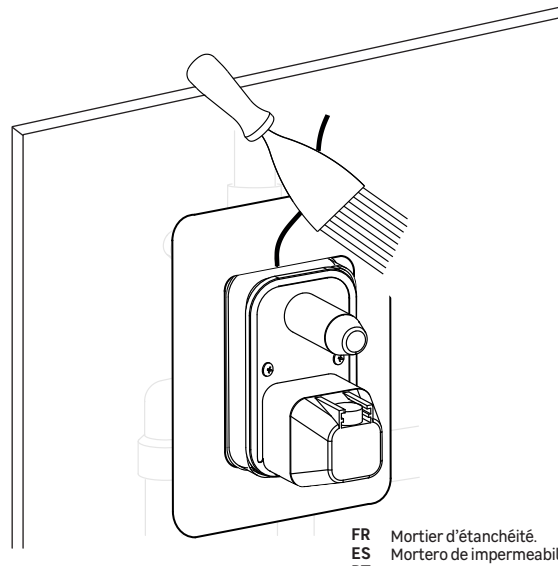

FR Mortier d'étanchéité.
ES Mortero de impermeabilización.
PT Argamassa de impermeabilização.
IT Malta di impermeabilizzazione.
EL Στόκος αδιαβροχοποίησης.
PL Zaprawa uszczelniająca.
UA Герметичний розчин.
RO Mortar de impermeabilizare.
BR Argamassa de impermeabilização.
EN Waterproofing mortar.

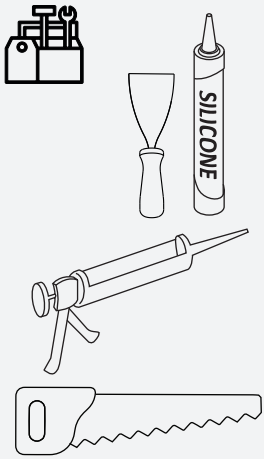

20

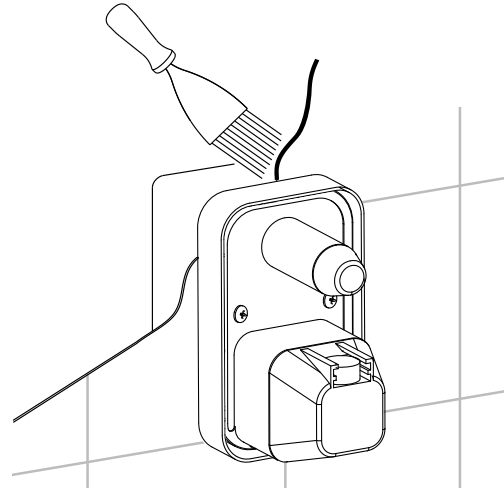

21

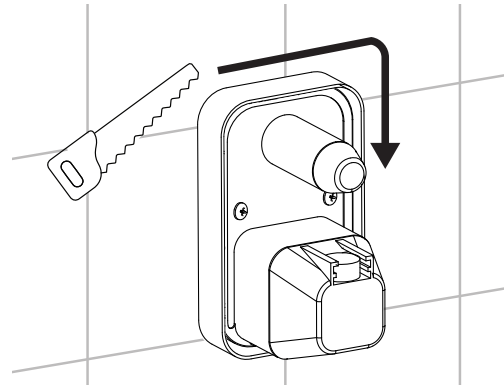

22

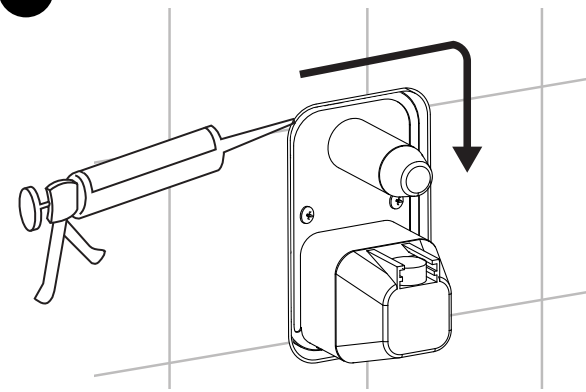

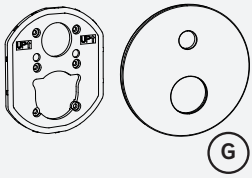

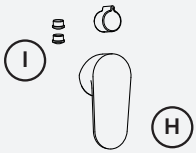

PH2

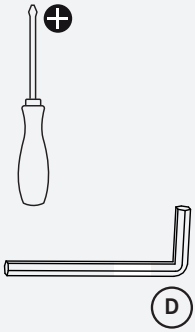

23

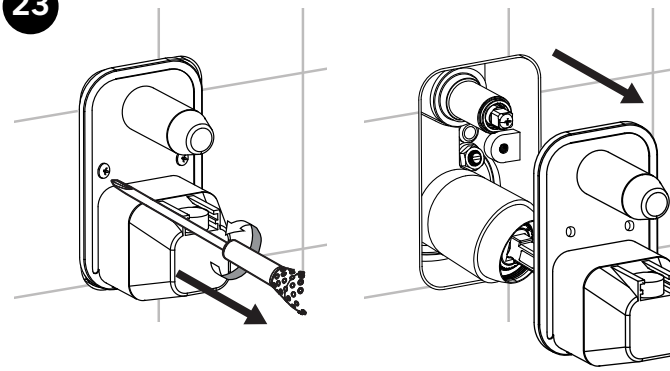

24

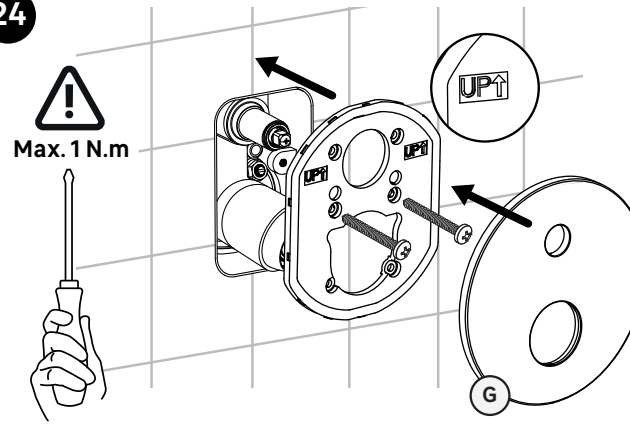

25

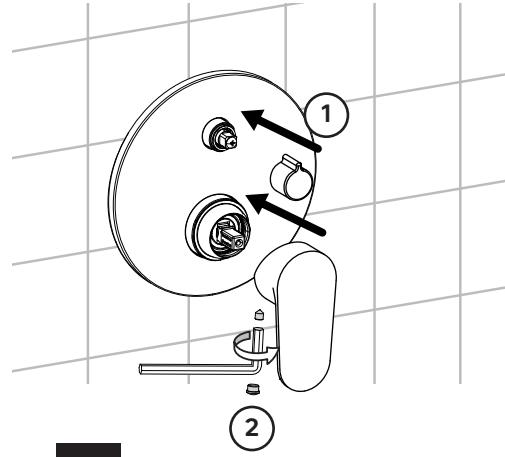

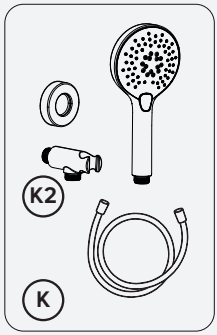

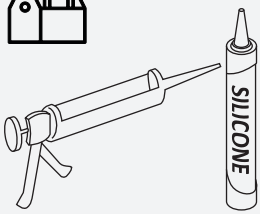

Min. 35 mm

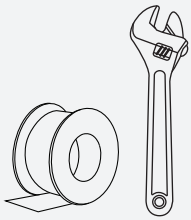

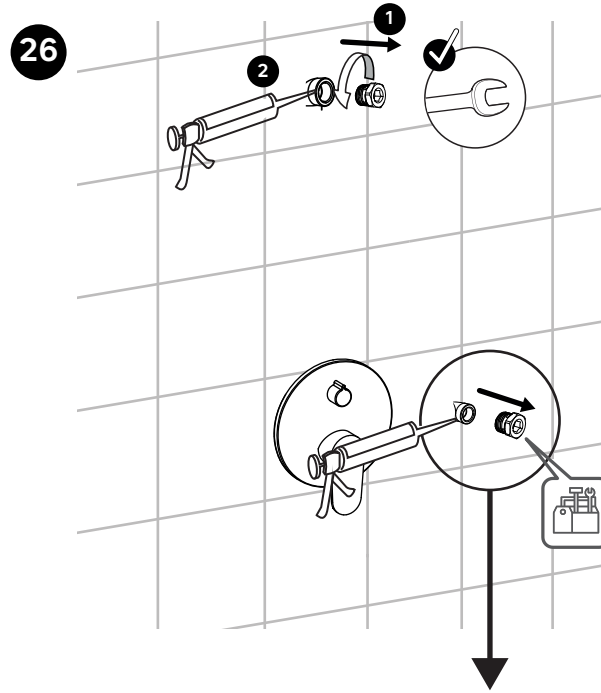

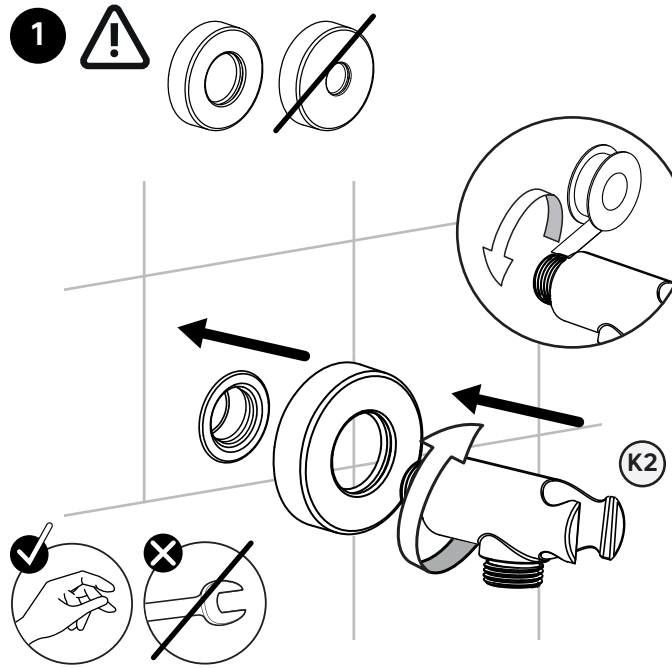

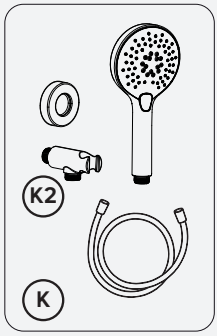

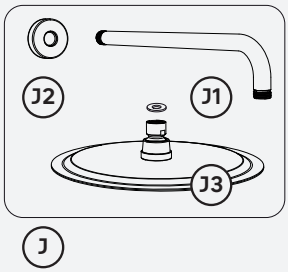

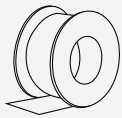

2

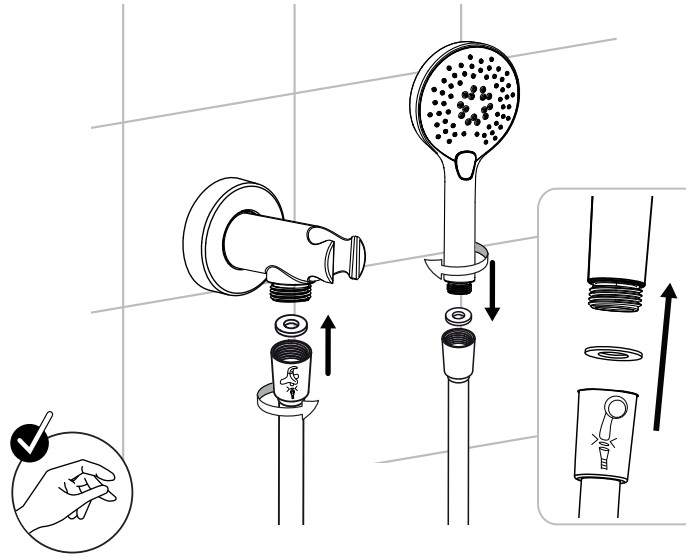

3

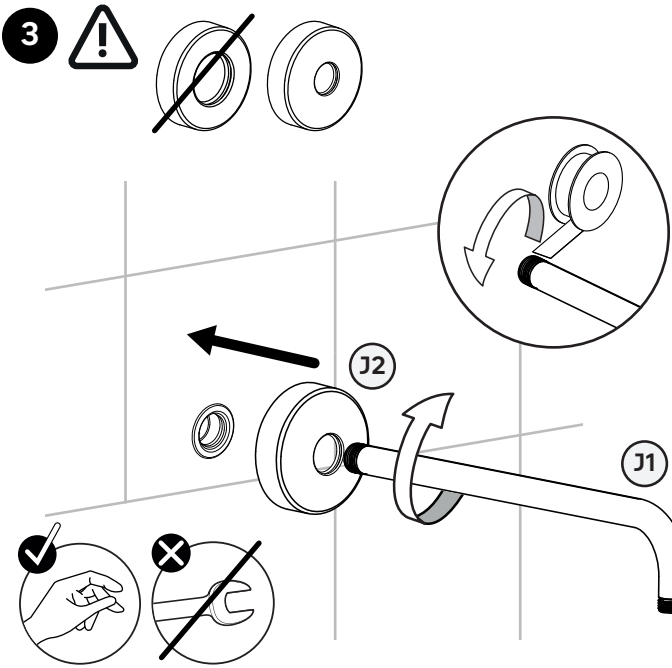

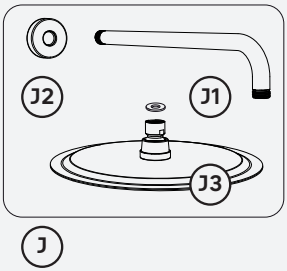

4

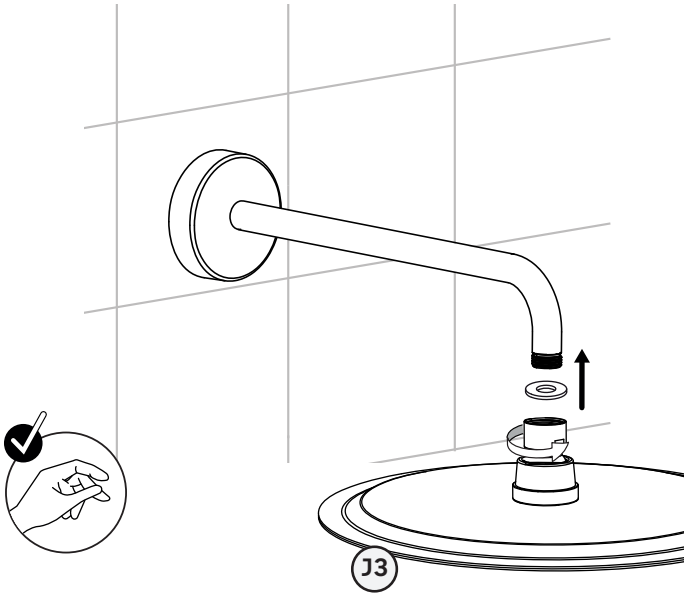

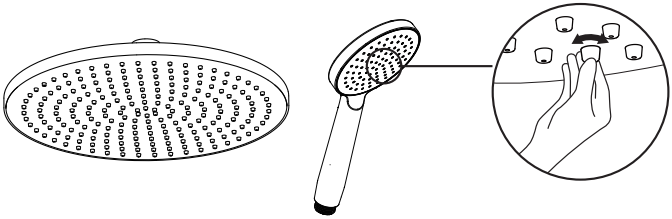

FR Nettoyer périodiquement les buses.
ES Limpiar las boquillas periódicamente.
PT Limpe periodicamente os bicos.
IT Pulire periodicamente gli ugelli.
EL Καθαρίζετε τα ακροφύσια τακτικά.
PL Okresowo czyścić dysze.
UA Періодично чистіть насадки.
RO Curăţaţi duzele periodic.
BR Limpe periodicamente os bicos.
EN Clean the nozzles periodically.

03

FR Utilisation
ES Utilización
PT Utilização
IT Uso
EL Χρήση
PL Użytkowanie
UA Використання
RO Utilizare
BR Uso
EN Using

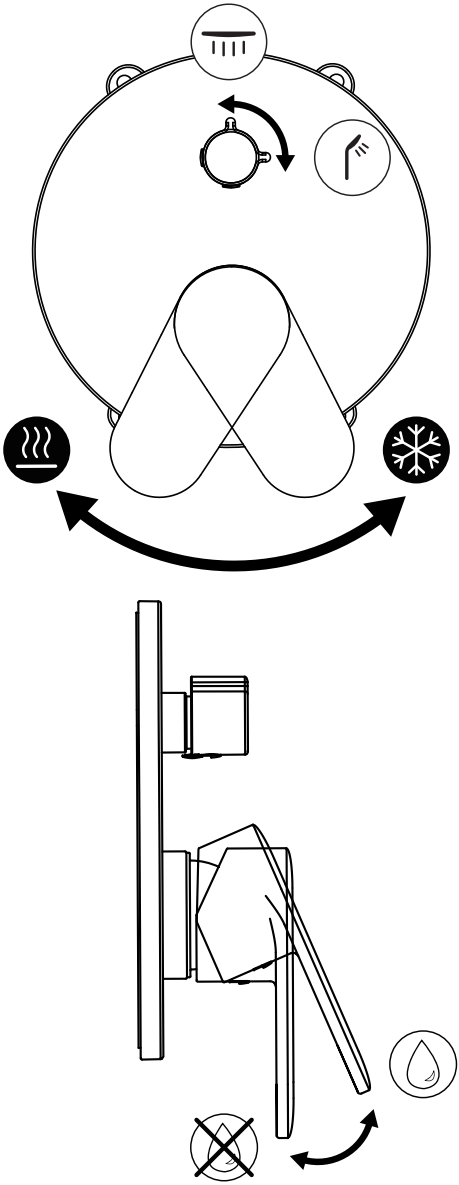

04

FR Entretien
ES Mantenimiento
PT Manutenção
IT Manutenzione
EL Συντήρηση
PL Konserwacja
UA Використання
RO Întreținere
BR Manutenção
EN Maintenance

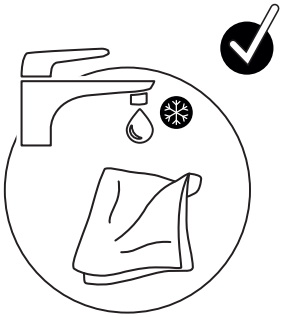

FR Eau claire + microfibre
ES Agua limpia + microfibra
PT Água limpa + microfibra
IT Acqua pulita + microfibra
EL Καθαρό νερό + μικροφίμπρα
PL Czysta woda + mikrofibra
UA Чиста вода + мікрофібра
RO Apa curata + microfibră
BR Água limpa + microfibra
EN Clean water + microfiber

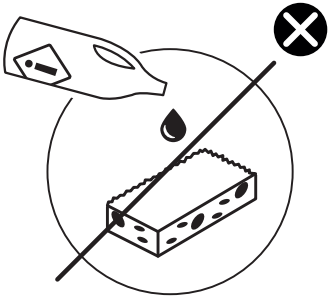

FR Sans solvant
ES Sin disolvente
PT Sem solventes
IT Senza solventi
EL Χωρις διαλυτικά
PL Bez rozpuszczalnika
UA Без розчинника
RO Fara solvent
BR Sem solventes
EN Solvent-free

FR Se référer au livret de garantie pour plus d'information.
ES Consulte el manual de garantía para más información.
PT Consulte o manual de garantia para mais informações.
IT Consultare il libretto di garanzia per ulteriori informazioni.
EL Ανατρέξτε στο φυλλάδιο της εγγύησης για περισσότερες πληροφορίες.
PL Patrz karcie gwarancyjnej, aby uzyskać więcej informacji.
UA Зверніться до гарантійного талону для отримання додаткової інформації.
RO Vezi broșura de garanție pentru mai multe informații.
BR Favor consultar o folheto de garantia para mais informações.
EN Refer to the warranty booklet for more information.

05

FR Pièces détachées
ES Piezas de recambio
PT Peças sobressalentes
IT Pezzi di ricambio
EL Ανταλλακτικών
PL Części zamiennych
UA Запасних частин
RO Componentelor
BR Peças sobressalentes
EN Spare parts

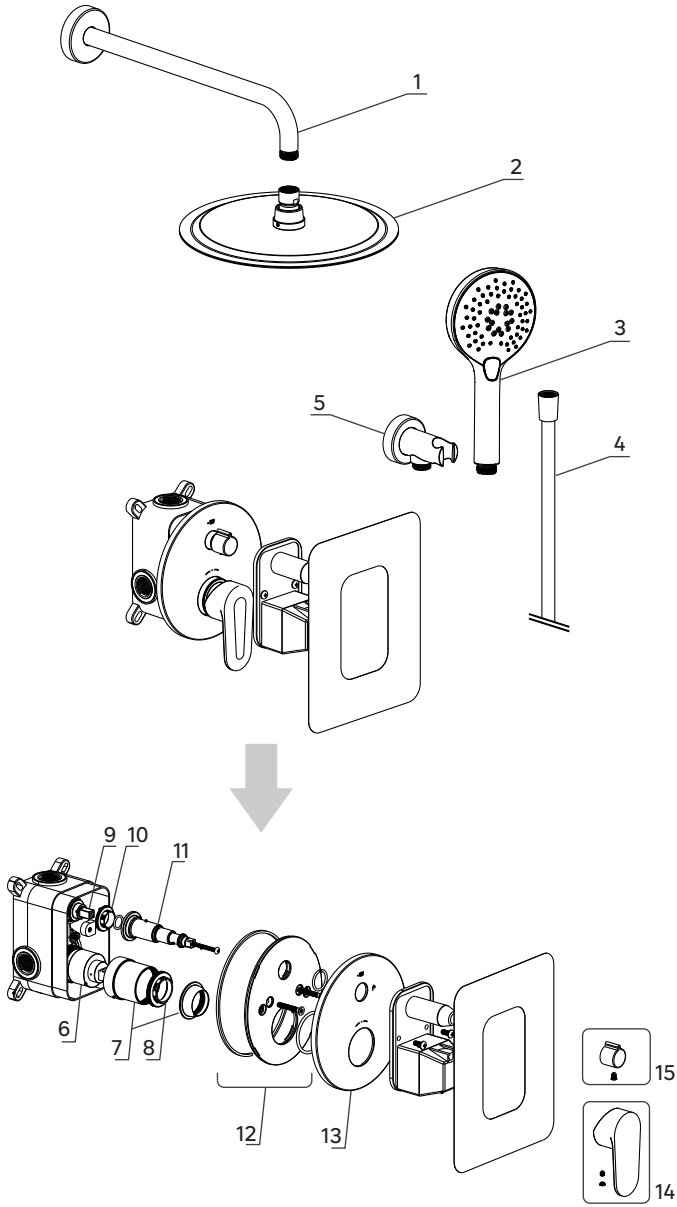

N°	DESCRIPTION	REMARKS
1	Shower arm + rosette ICONE	Chrome
		Black
2	Shower head ICONE	Chrome
		Black
3	Handshower ICONE	Chrome
		Black
4	Shower hose	Chrome
		Black
5	Wall bracket + rosette ICONE	Chrome
		Black
6	Mixer cartridge	
7	Mixer extension rod + beauty cover	Chrome
		Black
8	Mixer compressing nut	
9	Diverter cartridge	
10	Diverter compressing nut	
11	Diverter extension rod kit	Chrome
		Black
12	Technical plate	
13	Cover plate ICONE	Chrome
		Black
14	Mixer handle kit ICONE	Chrome
		Black
15	Diverter handle kit ICONE	Chrome
		Black

FR Se référer au livret de garantie pour plus d'information.
ES Consulte el manual de garantía para más información.
PT Consulte o manual de garantia para mais informações.
IT Consultare il libretto di garanzia per ulteriori informazioni.
EL Ανατρέξτε στο φυλλάδιο της εγγύησης για περισσότερες πληροφορίες.
PL Patrz karcie gwarancyjnej, aby uzyskać więcej informacji.
UA Зверніться до гарантійного талону для отримання додаткової інформації.
RO Vezi broșura de garanție pentru mai multe informații.
BR Favor consultar o folheto de garantia para mais informações.
EN Refer to the warranty booklet for more information.

06

FR Cartouche mécanique
ES Cartucho mecánico
PT Cartucho mecânico
IT Cartuccia meccanica
EL Μηχανισμού μπαταρίας
PL Wkładu mechanicznego
UA Механічного картриджа
RO Cartuș mecanic
BR Cartucho mecânico
EN Mechanical cartridge

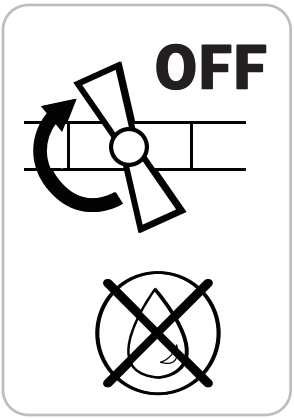

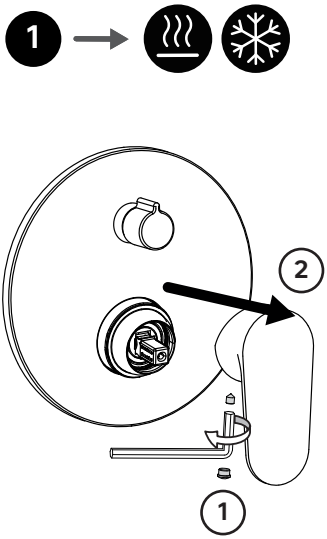

Min. 35 mm

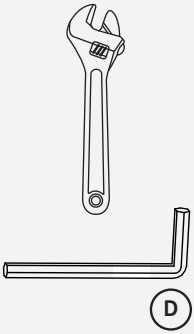

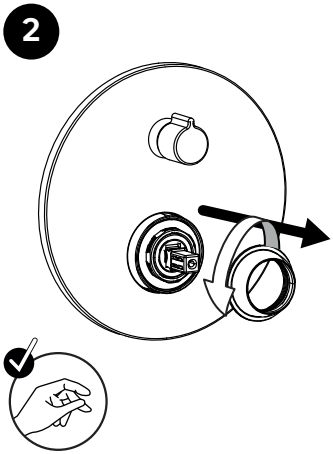

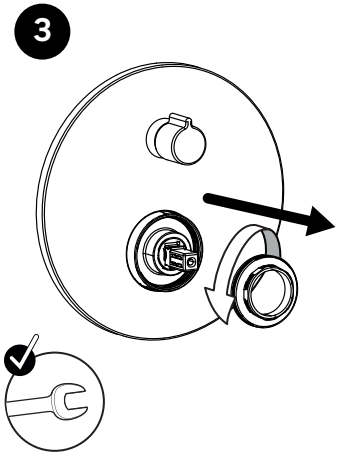

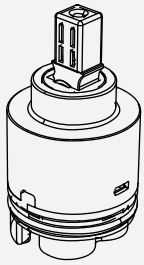

4

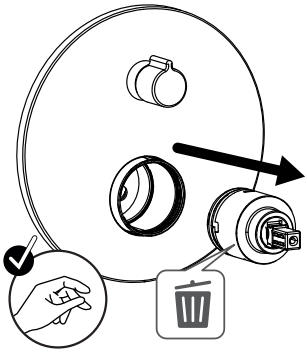

5

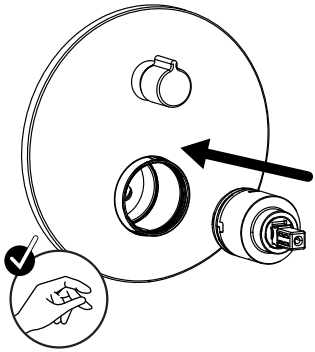

6

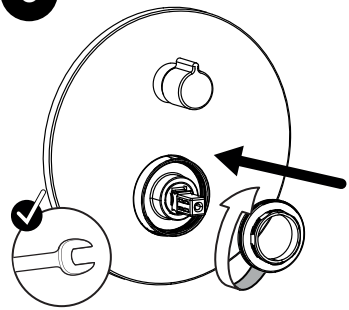

7

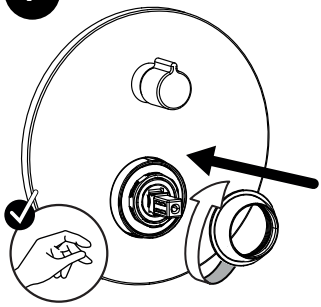

Min. 35 mm

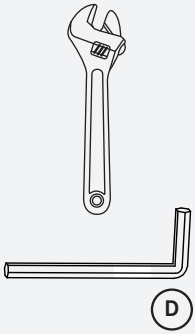

8

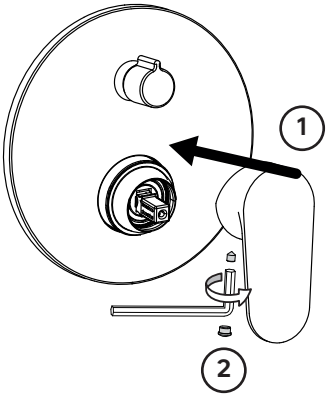

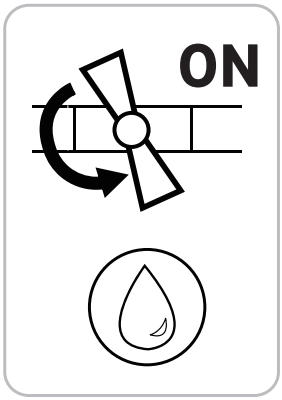

07

FR Cartouche inverseur
ES Cartucho inversor
PT Cartucho inversor
IT Cartuccia di inversione
EL Μηχανισμού μπαταρίας αναστροφής
PL Wkładu filtra rewersyjnego
UA Реверсивного картриджа
RO Cartuș inversor
BR Cartucho inversor
EN Reversing cartridge

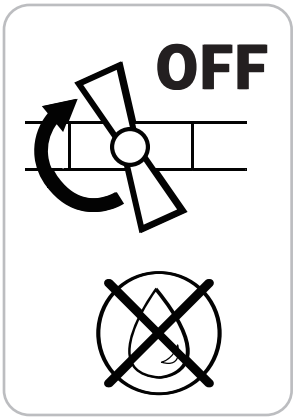

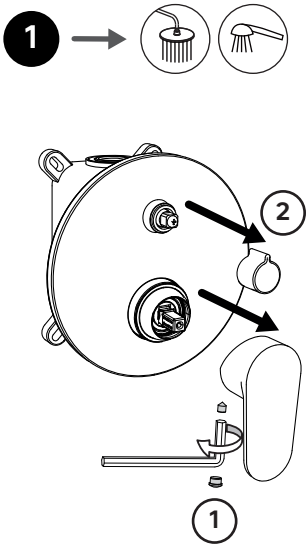

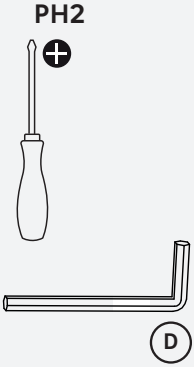

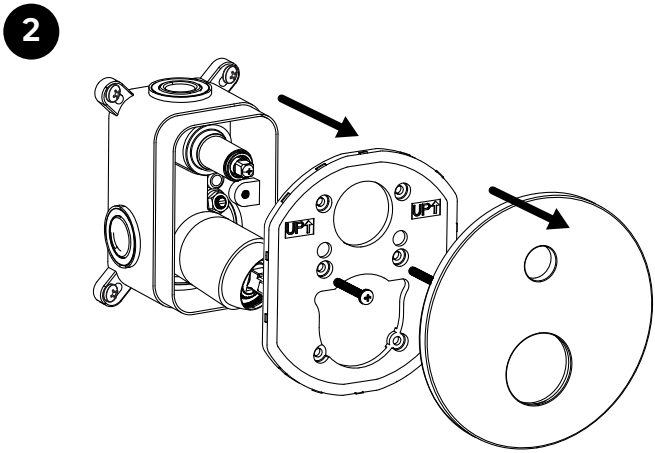

3

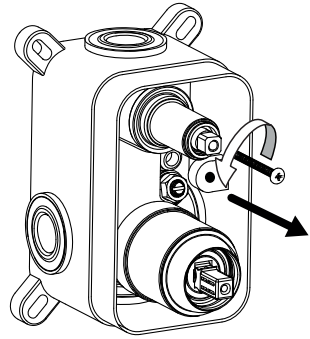

4

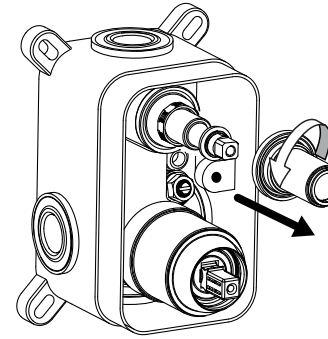

5

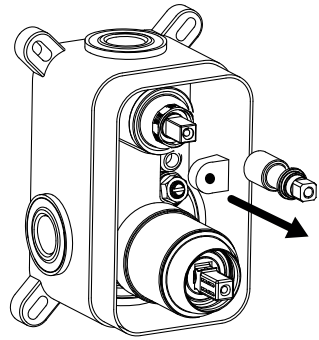

6

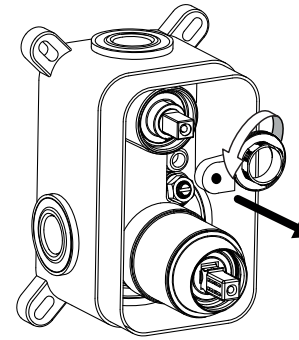

PH2

Min. 35 mm

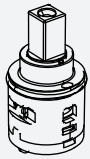

Min. 35 mm

7

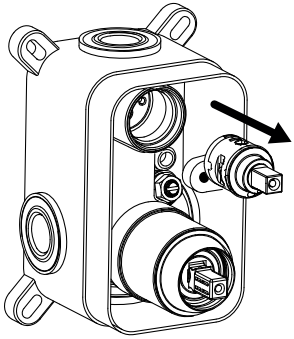

8

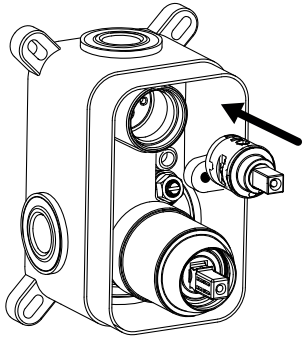

9

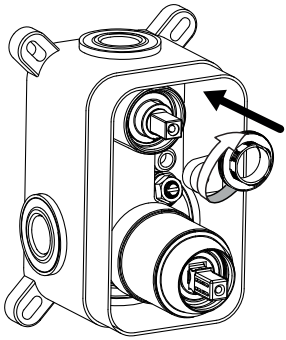

10

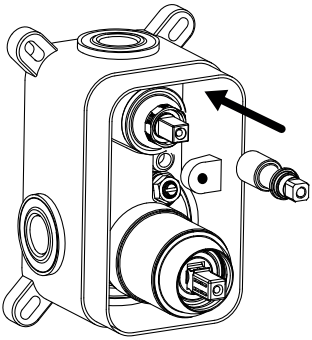

PH2

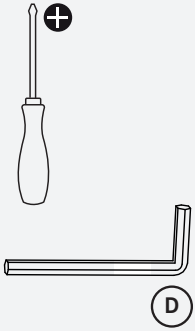

11

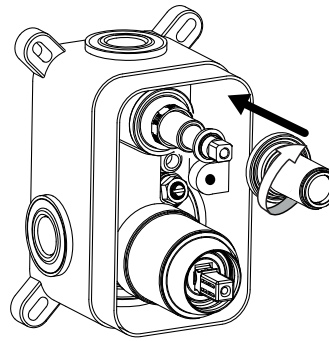

12

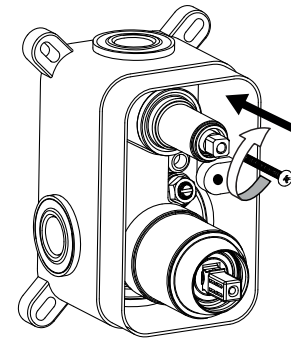

13

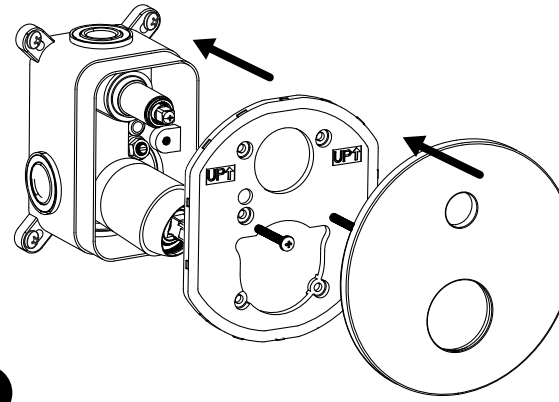

14

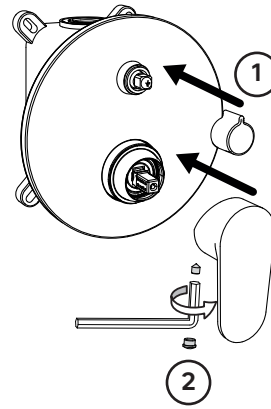

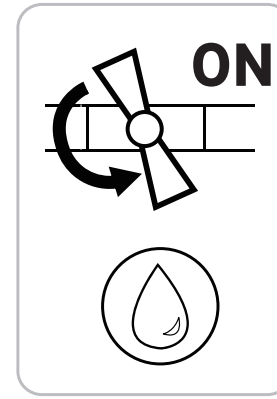

IMPORTANT, à conserver pour consultation ultérieure: à lire attentivement

IMPORTANTE, conservar para consultar posteriormente: leer atentamente

IMPORTANTE, conservar para futuras consultas: por favor, leia com atenção

IMPORTANTE, da conservare per ulteriore consultazione: da leggere attentamente

ΣΗΜΑΝΤΙΚΟ, κρατηστε το για μελλοντικη αναφορα. Διαβαστε το προσεκτικα

WAŻNE, przeczytać uważnie I zachować na przyszłość

ВАЖЛИВО, збережіть для подальшого використання. Уважно прочитайте

IMPORTANT, a se pastra pentru consultarea ulterioara: citiţi cu atenţie

IMPORTANTE, por favor manter este material para consultas futura, leia com atenção

IMPORTANT, to be retained for future reference: please read carefully

FR

FR DONNEZ OU RECYCLEZ ASSOCIATION OU MAGASIN OU DÉCHÈTERIE

Adresses sur quefairedemesdechets.fr

Країна походження: Китай / País de Origem: China / Made in China

Garantie 10 ans / Garantía 10 años / Garantia 10 anos / Garanzia 10 anni / Εγγύηση 10 ετών / Gwarancja 10 lat / Гарантія 10 років / Garanţie 10 ani / Garantia 10 anos / 10-year guarantee

---

ADEO Services - 135 rue Sadi Carnot - CS 00001. 59790 RONCHIN – FRANCE
www.product-regulatory.adeoservices.com
Виробник: ТОВ "Адео Сервісез С.А.", вул. Саді Карно, CS 00001, 59790 Роншен, Франція.

Імпортер: ТОВ "Леруа Мерлен Україна", 04201 Україна, м.Київ, вул. Полярна 17А, +380 44 498 46 00. Імпортер приймає претензії від споживачів щодо товару, а також проводить його ремонт, технічне і гарантійне обслуговування.

Importado e distribuído por LEROY MERLIN COMPANHIA BRASILEIRA DE BRICOLAGEM CNPJ: 01.438.784/0001-05. Rua Pascoal Pais, nº. 525, 6º andar cj 61 a 64, Vila Cordeiro, São Paulo -SP. CEP: 04581-060
CALM (Central de Atendimento Leroy Merlin) Capitais 4020-5376 Demais Regiões 0800-0205376

Imported by Adeo South Africa (PTY) LTD T/A Leroy Merlin,
Hosted in Leroy Merlin Fourways Store 35 Roos Street, Witkoppen Ext 97, Sandton, 2191 Johannesburg, Gauteng, South Africa. Tel: +27 10 493 8000
Email: contact@leroymerlin.co.za