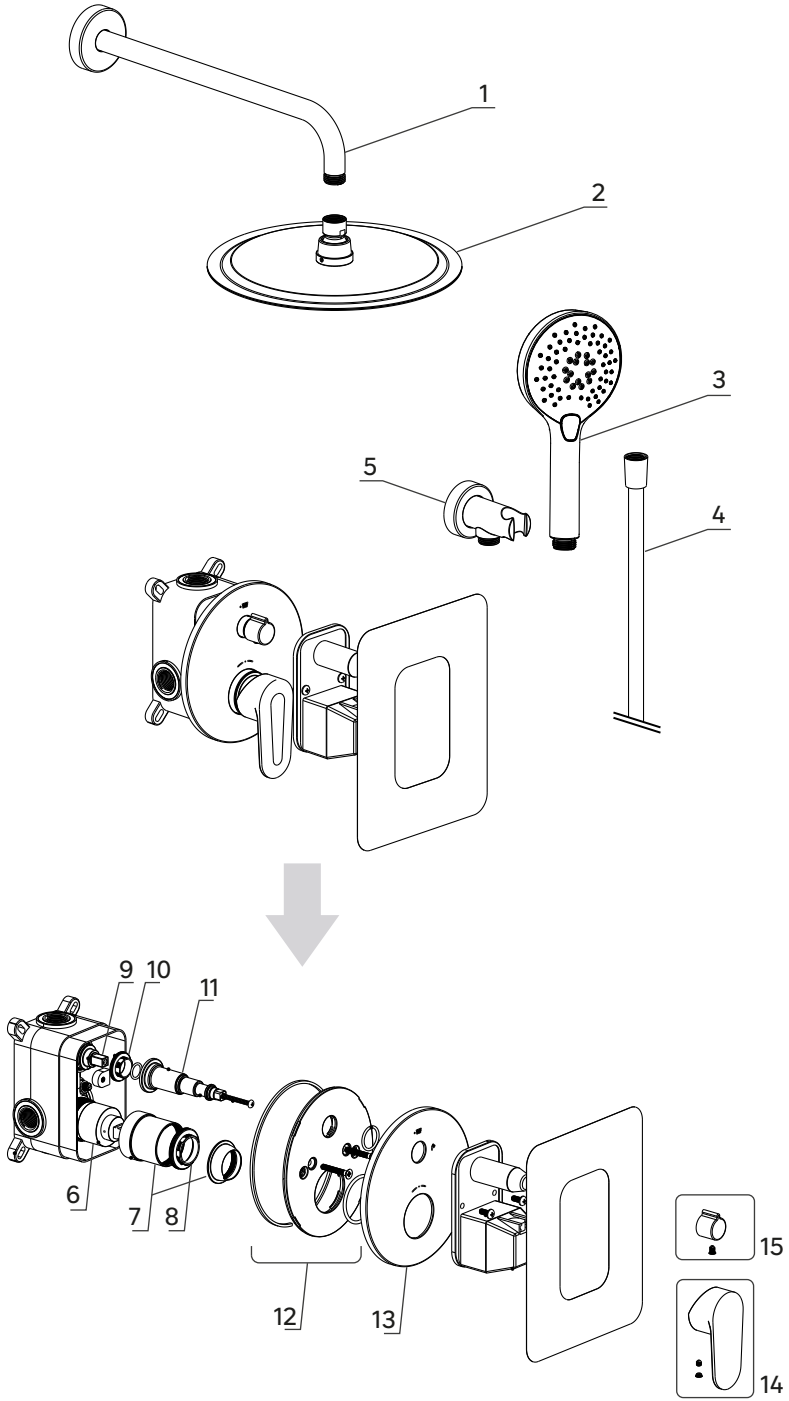

N°	DESCRIPTION	EAN CODE	REMARKS
1	Shower arm + rosette	3276007756074	Chrome
		3276007756029	Black
2	Shower head	3276007755947	Chrome
		3276007755978	Black
3	Handshower	3276007755923	Chrome
		3276007756005	Black
4	Shower hose	3276007369816	Chrome
		3276007560336	Black
5	Wall bracket + rosette	3276007755961	Chrome
		3276007755992	Black
6	Mixer cartridge	3276007755794	
7	Mixer extension rod + beauty cover	3276007755855	Chrome
		3276007755862	Black
8	Mixer compressing nut	3276007755824	
9	Diverter cartridge	3276007755817	
10	Diverter compressing nut	3276007755848	
11	Diverter extension rod kit	3276007755831	Chrome
		3276007755879	Black
12	Technical plate	3276007755800	
13	Cover plate	3276007755893	Chrome
		3276007755930	Black
14	Mixer handle kit	3276007755886	Chrome
		3276007755909	Black
15	Diverter handle kit	3276007755916	Chrome
		3276007755985	Black

FR Se référer au livret de garantie pour plus d'information.
ES Consulte el manual de garantía para más información.
PT Consulte o manual de garantia para mais informações.
IT Consultare il libretto di garanzia per ulteriori informazioni.
EL Ανατρέξτε στο φυλλάδιο της εγγύησης για περισσότερες πληροφορίες.
PL Patrz karcie gwarancyjnej, aby uzyskać więcej informacji.
UA Зверніться до гарантійного талону для отримання додаткової інформації.
RO Vezi broșura de garanție pentru mai multe informații.
BR Favor consultar o folheto de garantia para mais informações.
EN Refer to the warranty booklet for more information.

ICONE

EAN: 3276007662740
3276007662733

Sensea

2025/01 - V01