

S/N : 11057530010021052501039234







* Garantie 5 ans / 5 años de garantía / Garantia de 5 anos / Garanzia 5 Anni / Εγγύηση 5 ετών / Gwarancja 5-letnia / Гарантия 5 года / Garanţie 5 ani / 5-year guarantee

ADEO Services
135 Rue Sadi Carnot - CS 00001
59700 RONCHIN - France
www.product-regulatory.adeoservices.com

Importado e distribuído por LEROY MERLIN
COMPANHIA BRASILEIRA DE BRICOLAGEM CNPJ:
01.438.784/0001-05
Rua Pascoal Pais, nº. 525, 6º andar cj 61 a 64, Vila
Cordeiro, São Paulo -SP. CEP: 04581-060
CALM (Central de Atendimento Leroy Merlin)
Capitais 4020-5376 Demais Regiões
0800-0205376

Imported by Adeo South Africa (PTY) LTD T/A Leroy Merlin,
Hosted in Leroy Merlin Fourways Store 35 Roos Street,
Witkoppen Ext 97, Sandton, 2191 Johannesburg, Gauteng,
South Africa
Tel: +27 10 493 8000 Email: contact@leroymerlin.co.za

DEXTER 5 YEAR Guarantee*

Brushless orbital sander

3500SBL-125.5001

- **FR** Ponceuse orbitale brushless
- **ES** Lijadora orbital sin escobillas
- **PT** Lixadora orbital sem escova
- **IT** Levigatrice orbitale brushless
- **EL** Τροχιακό τριβείο χωρίς ψήκτρες (Brushless)
- **PL** Bezszczotkowa szlifierka oscylacyjna
- **UA** Безщіткова орбітальна ручна шліфувальна машина
- **RO** Șlefuitor orbital fără perie
- **EN** Brushless orbital sander

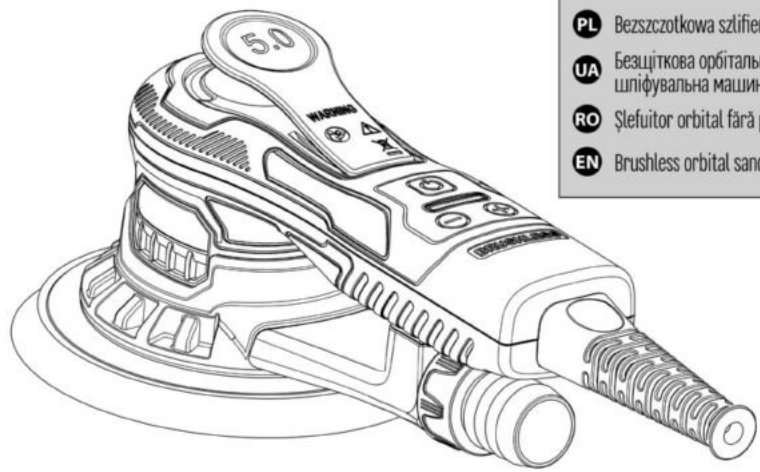



EAN CODE: 3276007940671

FR Manuel d'instructions
ES Manual de instrucciones
PT Manual de Instruções
IT Manuale di istruzioni
EL Εγχειρίδιο οδηγιών
PL Instrukcja obsługi
UA Інструкція З Експлуатації
RO Manual de Instrucţiuni
EN Instructions manual

2024/2-V01

FR Traduction des instructions originales **ES** Traducción de las Instrucciones originales **PT** Tradução das Instruções originais **IT** Traduzione delle istruzioni originali **EL** Μετάφραση των πρωτότυπων οδηγιών **PL** Tłumaczenie instrukcja oryginalna **UA** Переклад оригінальної інструкції **RO** Traducerea instrucțiunilor originale **EN** Original instructions

SYMBOLES

Veuillez lire attentivement le mode d'emploi et respecter les consignes données. Ce mode d'emploi vous permet de vous familiariser avec le produit, son utilisation adéquate et les consignes de sécurité. Conservez ce mode d'emploi en lieu sûr pour toute utilisation ultérieure.

	Lisez attentivement le manuel d'instructions.
	AVERTISSEMENT Cet avis de danger met en garde contre les dommages causés à l'appareil ou aux biens d'autrui, ou contre les risques de blessures physiques.
	Portez un équipement de protection oculaire.
	Portez un équipement de protection auditive.
	Portez des chaussures de sécurité.
	Portez des gants de protection.
	Portez un masque anti-poussière.
	Le produit est conforme aux directives européennes applicables et une méthode d'évaluation de la conformité à ces directives a été effectuée.
	Symbole DEEE pour les opérations de recyclage.
	Marquage de conformité indiquant que le produit est conforme aux réglementations techniques ukrainiennes applicables.
	Débrancher la fiche d'alimentation de la prise électrique

SOMMAIRE

1. Utilisation prévue
2. Consignes de sécurité
3. Description
4. DONNÉES TECHNIQUES
5. Avant utilisation
6. Utilisation
7. Entretien
8. Résolution de problèmes
9. Recyclage
10. Stockage et transport
11. Garantie
12. Vue éclatée avec liste des pièces
13. Déclaration de conformité CE

1. UTILISATION PRÉVUE

Nous vous remercions d'avoir acheté ce produit. Veuillez lire attentivement ce mode d'emploi et le conserver pour consultation ultérieure.

Cette ponceuse est conçue pour le ponçage de tous types de matériaux : plâtre, métaux, bois, pierre, plastiques, etc. à l'aide d'abrasifs prévus à cet effet. N'utilisez pas les accessoires de la machine pour des travaux autres que ceux pour lesquels ils ont été conçus ! Toutes les autres applications sont expressément interdites.

Après avoir déballé le produit, vérifier qu'il est fourni avec tous ses accessoires (le cas échéant). Si le produit est endommagé ou présente des défauts, ne pas l'utiliser et le rapporter à votre vendeur.

Si vous donnez cet outil à une autre personne, remettez-lui également ce manuel d'utilisation.

Notez que notre matériel n'est pas destiné à des usages commerciaux ou industriels. La garantie devient caduque si la machine est utilisée pour des activités commerciales ou industrielles, ou à des fins équivalentes.

Pour des raisons de sécurité, les enfants et les jeunes de moins de 16 ans, ainsi que les personnes n'ayant pas pris connaissance de ce mode d'emploi, ne doivent pas utiliser ce produit. Les personnes dont les capacités physiques ou mentales sont réduites ne peuvent utiliser le produit que si elles sont surveillées ou encadrées par une personne responsable.

2. CONSIGNES DE SÉCURITÉ

AVERTISSEMENTS DE SÉCURITÉ GÉNÉRAUX POUR L'OUTIL ÉLECTRIQUE

AVERTISSEMENT : Lire tous les avertissements de sécurité, les instructions, les illustrations et les spécifications fournis avec cet outil électrique. Ne pas suivre les instructions énumérées ci-dessous peut provoquer un choc électrique, un incendie et/ou une blessure sérieuse.

CONSERVER TOUS LES AVERTISSEMENTS ET TOUTES LES INSTRUCTIONS POUR POUVOIR S'Y REPORTER ULTÉRIEUREMENT.

Le terme « outil électrique » dans les avertissements fait référence à votre outil électrique alimenté par le secteur (avec cordon d'alimentation) ou votre outil électrique fonctionnant sur batterie (sans cordon d'alimentation).

1) SÉCURITÉ DE LA ZONE DE TRAVAIL

A. **Conserver la zone de travail propre et bien éclairée.** Les zones en désordre ou sombres sont propices aux accidents.

B. **Ne pas faire fonctionner les outils électriques en atmosphère explosive, par exemple en présence de liquides inflammables, de gaz ou de poussières.** Les outils électriques produisent des étincelles qui peuvent enflammer les poussières ou les fumées.

C. **Maintenir les enfants et les personnes présentes à l'écart pendant l'utilisation de l'outil électrique.** Les distractions peuvent vous faire perdre le contrôle de l'outil.

2) SÉCURITÉ ÉLECTRIQUE

A. **Il faut que les fiches de l'outil électrique soient adaptées au socle. Ne jamais modifier la fiche de quelque façon que ce soit. Ne pas utiliser d'adaptateurs avec des outils électriques à branchement de terre.** Des fiches non modifiées et des socles adaptés réduisent le risque de choc électrique.

B. **Éviter tout contact du corps avec des surfaces reliées à la terre telles que les tuyaux, les radiateurs, les cuisinières et les réfrigérateurs.** Il existe un risque accru de choc électrique si votre corps est relié à la terre.

C. **Ne pas exposer les outils électriques à la pluie ou à des conditions humides.** La pénétration d'eau à l'intérieur d'un outil électrique augmente le risque de choc électrique.

D. **Ne pas maltraiter le cordon. Ne jamais utiliser le cordon pour porter, tirer ou débrancher l'outil électrique. Maintenir le cordon à l'écart de la chaleur, du lubrifiant, des arêtes vives ou des parties en mouvement.** Des cordons endommagés ou emmêlés augmentent le risque de choc électrique.

E. **Lorsqu'on utilise un outil électrique à l'extérieur, utiliser un prolongateur adapté à l'utilisation extérieure.** L'utilisation d'un cordon adapté à l'utilisation extérieure réduit le risque de choc électrique.

F. **Si l'usage d'un outil électrique dans un emplacement humide est inévitable, utiliser une alimentation protégée par un dispositif à courant différentiel résiduel (RCD).** L'usage d'un RCD réduit le risque de choc électrique.

3) SÉCURITÉ DES PERSONNES

A. **Rester vigilant, regarder ce que vous êtes en train de faire et faire preuve de bon sens dans votre utilisation de l'outil électrique. Ne pas utiliser un outil électrique lorsque vous êtes fatigué ou sous l'emprise de drogues, de l'alcool ou de médicaments.** Un moment d'inattention en cours d'utilisation d'un outil électrique peut entraîner des blessures graves.

B. **Utiliser un équipement de protection individuelle. Toujours porter une protection pour les yeux.** Les équipements de protection individuelle tels que les masques contre les poussières, les chaussures de sécurité antidérapantes, les casques ou les protections auditives utilisés pour les conditions appropriées réduisent les blessures.

C. **Éviter tout démarrage intempestif. S'assurer que l'interrupteur est en position arrêt avant de brancher l'outil au secteur et/ou au bloc de batteries, de le ramasser ou de le porter.** Porter les outils électriques en ayant le doigt sur l'interrupteur ou brancher des outils électriques dont l'interrupteur est en position marche est source d'accidents.

D. **Retirer toute clé de réglage avant de mettre l'outil électrique en marche.** Une clé laissée fixée sur une partie tournante de l'outil électrique peut donner lieu à des blessures.

E. **Ne pas se précipiter. Garder une position et un équilibre adaptés à tout moment.** Cela permet un meilleur contrôle de l'outil électrique dans des situations inattendues.

F. **S'habiller de manière adaptée. Ne pas porter de vêtements amples ou de bijoux. Garder les cheveux et les vêtements à distance des parties en mouvement.** Des vêtements amples, des bijoux ou les cheveux longs peuvent être pris dans des parties en mouvement.

G. **Si des dispositifs sont fournis pour le raccordement d'équipements pour l'extraction et la récupération des poussières, s'assurer qu'ils sont connectés et correctement utilisés.** Utiliser des collecteurs de poussière peut réduire les risques dus aux poussières.

H. **Rester vigilant et ne pas négliger les principes de sécurité de l'outil sous prétexte que vous avez l'habitude de l'utiliser.** Une fraction de seconde d'inattention peut provoquer une blessure grave.

4) UTILISATION ET ENTRETIEN DE L'OUTIL ÉLECTRIQUE

A. **Ne pas forcer l'outil électrique. Utiliser l'outil électrique adapté à votre application.** L'outil électrique adapté réalise mieux le travail et de manière plus sûre au régime pour lequel il a été construit.

B. **Ne pas utiliser l'outil électrique si l'interrupteur ne permet pas de passer de l'état de marche à arrêt et inversement.** Tout outil électrique qui ne peut pas être commandé par l'interrupteur est dangereux et il faut le réparer.

C. **Débrancher la fiche de la source d'alimentation et/ou enlever le bloc de batteries, s'il est amovible, avant tout réglage, changement d'accessoires ou avant de ranger l'outil électrique.** De telles mesures de sécurité préventives réduisent le risque de démarrage accidentel de l'outil électrique.

D. **Conserver les outils électriques à l'arrêt hors de la portée des enfants et ne pas permettre à des personnes ne connaissant pas l'outil électrique ou les présentes instructions de le faire fonctionner.** Les outils électriques sont dangereux entre les mains d'utilisateurs novices.

E. **Observer la maintenance des outils électriques et des accessoires. Vérifier qu'il n'y a pas de mauvais alignement ou de blocage des parties mobiles, de pièces cassées ou toute autre condition pouvant affecter le fonctionnement de l'outil électrique. En cas de dommages, faire réparer l'outil électrique avant de l'utiliser.** De nombreux accidents sont dus à des outils électriques mal entretenus.

F. **Garder affûtés et propres les outils permettant de couper.** Des outils destinés à couper correctement entretenus avec des pièces coupantes tranchantes sont moins susceptibles de bloquer et sont plus faciles à contrôler.

G. **Utiliser l'outil électrique, les accessoires et les lames, etc., conformément à ces instructions, en tenant compte des conditions de travail et du travail à réaliser.** L'utilisation de l'outil électrique pour des opérations différentes de celles prévues peut donner lieu à des situations dangereuses.

H. **Il faut que les poignées et les surfaces de préhension restent sèches, propres et dépourvues d'huiles et de graisses.** Des poignées et des surfaces de préhension glissantes rendent impossibles la manipulation et le contrôle en toute sécurité de l'outil dans les situations inattendues.

5) MAINTENANCE ET ENTRETIEN

A. **Faire entretenir l'outil électrique par un réparateur qualifié utilisant uniquement des pièces de rechange identiques.** Cela assure le maintien de la sécurité de l'outil électrique.

Précautions à prendre lors de l'utilisation de la ponceuse orbitale

Attention ! Lors de l'utilisation d'outils électriques, vous devez respecter les mesures de sécurité de base suivantes pour éviter les chocs électriques, les blessures et les risques d'incendie. Lire et respecter ces instructions avant de commencer à utiliser les outils. Ces instructions doivent être conservées en lieu sûr.

- L'appareil ne doit jamais être utilisé dans un environnement où il existe une atmosphère explosive.
- Ne pas laisser le câble toucher une quelconque partie de votre corps.
- Utiliser uniquement la rallonge homologuée pour la zone de travail concernée.
- Ne pas utiliser l'appareil pour effectuer des travaux inadaptés, par exemple un meulage de dégrossissage ou un brossage. Dans le cas contraire, vous vous exposez à des dangers et à des risques de blessure.
- Lors de l'entretien, utiliser uniquement des pièces de rechange identiques. Dans le cas contraire, il est impossible de garantir un fonctionnement sans risque.
- Ne pas utiliser un accessoire endommagé. Avant toute utilisation, inspecter toujours les accessoires pour vérifier l'absence d'entailles ou de fissures. Par exemple, vérifier que la plaque de support n'est pas fissurée. Veiller à ce que toutes les personnes se trouvent hors de la zone de rotation de l'appareil et faire fonctionner l'appareil à vitesse maximale pendant une minute, afin de tester pleinement les accessoires.
- Ne pas poser l'appareil avant qu'il soit à l'arrêt complet. Sinon, vous perdrez le contrôle de l'appareil.

- Nettoyer régulièrement le conduit d'évacuation des poussières de votre appareil.
- Lorsque vous travaillez, tenez fermement l'appareil à deux mains pour garantir un fonctionnement sûr.
- Lors du ponçage, ne pas utiliser un papier abrasif de trop grandes dimensions. Si le papier abrasif dépasse du bloc de ponçage, cela peut entraîner des risques de coupure et de blessure, et provoquer des blocages.
- L'appareil peut être raccordé à un seul tube d'extension au maximum.
- Le port de vêtements près du corps est obligatoire.
- Porter un masque pour se protéger des poussières dangereuses et choisir un aspirateur adapté.
- La température idéale de fonctionnement se situe entre 10 °C et 30 °C.

3. DESCRIPTION

A. Levier de commutation
B. Touche Marche/Arrêt
C. Vitesse -
D. Indicateur de vitesse
E. Vitesse +
F. Cordon d'alimentation
G. Adaptateur aspirateur
H. Plateau de ponçage
I. Tuyau
J. Disque abrasif maille
K. Clé hexagonale interne S6
L. Poignée de préhension

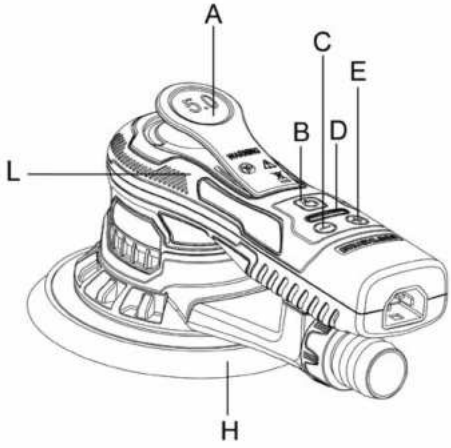





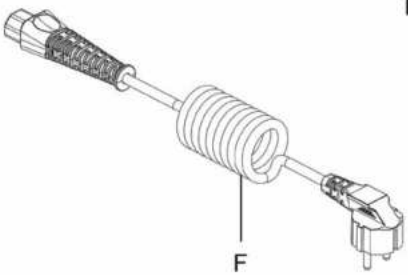

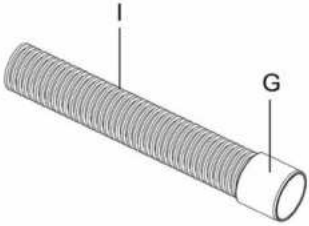

4. DONNÉES TECHNIQUES

Modèle	3500SBL-125.5001
Tension nominale	220 - 240 V~50 Hz
Vitesse nominale	4 000-10 000/min
Puissance nominale	350 W
Dia.Ø max	150 mm
Excentrique	5 mm
Poids	1,37 kg
Classe de protection	I
Valeur d'émission sonore	Niveau de pression acoustique L_{PA} =76 dB(A) Niveau de puissance acoustique L_{WA} =84 dB(A)
Incertitude	K=3 dB(A)
Valeur d'émission de vibrations	3,24 m/s²
Incertitude	K=1,5 m/s²

NOTE :

- La ou les valeurs totales déclarées de vibration et la ou les valeurs déclarées d'émission sonore ont été mesurées conformément à une méthode d'essai normalisée et peuvent être utilisées pour comparer des outils ;

- La ou les valeurs totales déclarées de vibration et la ou les valeurs déclarées d'émission sonore peuvent aussi être utilisées dans une évaluation préliminaire de l'exposition.

AVERTISSEMENT!

- L'émission de vibration et l'émission sonore pendant l'utilisation de l'outil électrique peuvent être différentes des valeurs déclarées selon les façons d'utiliser l'outil, en particulier le type de pièce à usiner ; et

- La nécessité d'identifier les mesures de sécurité permettant de protéger l'opérateur, qui sont fondées sur une estimation de l'exposition dans les conditions d'utilisation réelles (prenant en compte toutes les parties du cycle de fonctionnement, telles que les durées pendant lesquelles l'outil est à l'arrêt et celles pendant lesquelles il tourne à vide, en plus du temps de déclenchement).

AVERTISSEMENT! Il est recommandé à l'opérateur de porter une protection auditive.

5. AVANT UTILISATION

DANGER ! Risque de blessures dues à des chocs électriques.

Avertissement ! Ne pas brancher l'appareil avant d'avoir terminé l'installation !

CONSERVER TOUS LES AVERTISSEMENTS ET TOUTES LES INSTRUCTIONS POUR POUVOIR S'Y REPORTER ULTÉRIEUREMENT.

- Vérifiez toujours que la tension d'alimentation est la même que celle indiquée sur la plaque signalétique de l'outil.
- Les poussières provenant de matériaux tels que les peintures contenant du plomb, certaines essences de bois, les minéraux et les métaux peuvent être nocives (le contact ou l'inhalation des poussières peut provoquer des réactions allergiques et/ou des maladies respiratoires chez l'opérateur ou les personnes présentes) ; portez un masque anti-poussière et travaillez avec un dispositif d'extraction des poussières lorsqu'il peut être raccordé.
- Certains types de poussières sont classés comme cancérigènes (comme les poussières de chêne et de hêtre), en particulier lorsqu'ils sont associés à des additifs pour le conditionnement du bois ; portez un masque anti-poussière et travaillez avec un dispositif d'extraction des poussières lorsqu'il peut être raccordé.
- Respectez les exigences nationales en matière de poussière pour les matériaux avec lesquels vous souhaitez travailler.
- Fixez la pièce (une pièce serrée à l'aide de dispositifs de serrage ou dans un étau est maintenue plus solidement qu'à la main).

- Ne pas serrer l'outil dans un étau.
- Utilisez des rallonges entièrement déroulées et sûres d'une capacité de 10 ampères.

6. UTILISATION

Fixation et remplacement du papier abrasif

Placez le papier abrasif au centre du plateau de ponçage et appuyez dessus. Les trous du papier abrasif doivent être alignés avec les trous du patin de ponçage.

Pour le plateau de ponçage rond uniquement : effectuez un essai pour vérifier que le disque de ponçage est serré au centre.

Remplacement du plateau-support

Retournez la ponceuse et placez-la sur une surface plane et horizontale. Utilisez la clé S6 pour dévisser la vis au centre du disque dans le sens inverse des aiguilles d'une montre. Retirez l'ancien plateau-support et remplacez-le par le nouveau. Serrez la vis dans le sens des aiguilles d'une montre.

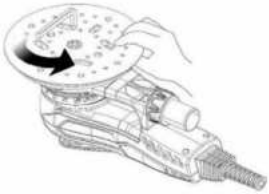

Installation d'un tuyau d'aspiration

Raccordez l'une des extrémités du tuyau d'aspiration à la sortie de poussière de la machine. Connectez l'autre extrémité (adaptateur de 35 mm) du tuyau d'aspiration à l'aspirateur.

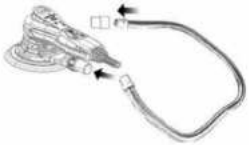

Instructions d'utilisation

L'outil est conçu pour être utilisé à la main. L'outil peut être utilisé dans n'importe quelle position.

Note : La ponceuse peut développer une réaction de couple lorsqu'elle est mise en marche.

Assurez-vous que la ponceuse est éteinte. Sélectionnez un abrasif approprié et fixez-le sur le plateau-support. Assurez-vous que l'abrasif est centré sur le plateau-support.

1) Allumez la ponceuse en appuyant sur la touche Marche/Arrêt (Figure 1-B). Le voyant de la ponceuse (Figure 1-D) passe au vert. La ponceuse peut maintenant être mise en marche en appuyant sur le levier de commutation (Figure 1-A).
2) La vitesse peut être réglée entre 4 000 tr/min et le régime maximal en ajustant la position du levier. Le régime maximal peut être réglé en appuyant sur rpm+ ou rpm- (Figure 1-C/E). Chaque pression augmente ou réduit la vitesse de 1 200 tr/min jusqu'à ce qu'elle atteigne les limites. La vitesse de rotation peut être réglée dans une fourchette de 4 000 à 10 000 tr/min.
3) L'outil dispose de deux modes de contrôle de la vitesse. Dans le mode par défaut, la vitesse peut être ajustée linéairement en changeant la position du levier. Dans l'autre mode, la vitesse reste fixée à la vitesse maximale définie lorsque l'outil est en marche. Lorsque les boutons rpm+ et rpm- sont pressés simultanément, l'outil bascule entre les deux modes de contrôle.Lors du ponçage, placez toujours l'outil sur la surface de travail avant de le mettre en marche. Retirez toujours l'outil de la surface de travail avant de l'arrêter. Lorsque le ponçage est terminé, éteignez la ponceuse en appuyant sur la touche Marche/Arrêt. La LED de la ponceuse est maintenant éteinte.

Opérations après chaque utilisation :

Avant de poser l'outil, éteignez le moteur et assurez-vous que toutes les pièces mobiles sont complètement arrêtées.

Après avoir éteint l'outil, ne jamais arrêter la rotation de l'accessoire par application d'une force latérale.

Postes de travail

L'outil est conçu pour être utilisé à la main. Il est toujours recommandé d'utiliser l'outil en se tenant debout sur un sol stable. Avant toute utilisation, l'opérateur doit adopter une position sûre, peu importe laquelle, avoir une prise ferme et un bon équilibre et être conscient que la ponceuse peut développer un couple de réaction. Voir la section "Mode d'emploi".

7. ENTRETIEN

⚠ **DANGER ! Risque de blessures dues à des chocs électriques.**



Avertissement ! Toujours débrancher la fiche de la prise de courant avant de procéder à l'entretien, au nettoyage ou au stockage.

- Garder le produit propre. Retirer les débris se trouvant sur l'appareil après chaque utilisation et avant le stockage.
- Un nettoyage régulier et adéquat permet de garantir une utilisation sûre et de prolonger la durée de vie du produit.
- Inspecter le produit avant chaque utilisation pour vérifier que les pièces ne sont pas usées ou endommagées. Ne pas utiliser l'appareil si des pièces sont cassées ou usées.
- Nettoyer le produit à l'aide d'un chiffon sec. Utiliser une brosse pour les zones difficiles à atteindre.
- En particulier, nettoyer les sorties d'air après chaque utilisation à l'aide d'un chiffon et d'une brosse.
- Éliminer les saletés tenaces avec de l'air à haute pression (max. 3 bar).
- Vérifier que les pièces ne sont pas usées ou endommagées. Remplacer les pièces usées si nécessaire ou contacter un centre de service agréé pour les faire réparer avant d'utiliser à nouveau le produit.
- Avant et après chaque utilisation, vérifier l'absence d'usure et de dommages sur le produit et ses accessoires. Si nécessaire, les remplacer par un produit ou des accessoires neufs, comme indiqué dans ce manuel d'instructions. Respecter les exigences techniques.
- Ce produit ne contient aucune pièce pouvant être réparée par l'utilisateur. Contacter un centre de service agréé ou une personne qualifiée pour le faire vérifier et réparer.
- Si le remplacement du câble d'alimentation est nécessaire, il faut que cela soit réalisé par le fabricant ou son agent pour éviter un danger.
- La clé hexagonale permet de démonter la vis hexagonale du plateau de ponçage.

8. RÉSOLUTION DE PROBLÈMES



DANGER ! Risque de blessures dues à des chocs électriques.



Avertissement ! Avant tout dépannage, débrancher la fiche de la prise de courant.

Problèmes	Causes probables	Action corrective
Le voyant de la ponceuse est normal, les touches rpm- et rpm + sont normales, mais l'interrupteur ne fonctionne pas	Composants à effet Hall endommagés.	Renvoyer la machine au service après-vente pour changer les composants à effet Hall.
Après le branchement, quel que soit le bouton enclenché, le voyant LED ne s'allume pas	Interrupteur endommagé.	Remplacer les composants de l'interrupteur.
Le voyant LED ne s'allume pas et la machine cesse de fonctionner	Si la tension d'entrée est inférieure à 170 V AC -+10 V AC, la machine entre en mode de protection contre la basse tension.	Choisir une tension d'entrée adaptée, supérieure à 180 V et inférieure à 285 V.
Les LED1, LED3 et LED5 s'allument, les autres voyants sont éteints.	Si la tension d'entrée est supérieure à 275 V AC+10 V AC, la machine entre en mode de protection contre la haute tension.	Choisir une tension d'entrée adaptée, supérieure à 180 V et inférieure à 285 V.
Les LED1 et LED6 s'allument, les autres voyants sont éteints.	Les trois câbles du moteur sont desserrés ou cassés.	Renvoyer la machine au service après-vente pour réparation.
L'abrasif n'est pas maintenu sur le plateau de ponçage	Plateau de ponçage usé	Remplacer le plateau de ponçage

9. RECYCLAGE

L'emballage est composé de matériaux respectueux de l'environnement. Il peut être jeté dans les conteneurs de recyclage locaux.

ATTENTION ! Ce produit comporte, sous la forme d'un symbole, un marquage relatif à l'élimination des déchets électriques et électroniques. Cela signifie que ce produit ne doit pas être jeté avec les déchets ménagers, mais qu'il doit être remis à un système de collecte conforme à la directive européenne DEEE. Contacter les autorités locales ou votre vendeur pour des conseils en matière de recyclage. Il sera ensuite recyclé ou démantelé afin de réduire l'impact sur l'environnement. Les équipements électriques et électroniques peuvent être dangereux pour l'environnement et la santé car ils contiennent des substances dangereuses.

PROTECTION DE L'ENVIRONNEMENT

Les produits électriques usagés ne doivent pas être jetés avec les déchets ménagers. Merci de les recycler dans les installations existantes prévues à cet effet. Contacter les autorités locales ou votre revendeur pour des conseils en matière de recyclage. Il sera ensuite recyclé ou démantelé afin de réduire l'impact sur l'environnement.

10. STOCKAGE ET TRANSPORT

STOCKAGE

Toujours ranger le produit dans un endroit non accessible par les enfants. La température idéale de stockage se situe entre 10 °C et 30 °C.

Il est conseillé d'utiliser l'emballage d'origine pour le rangement, ou de recouvrir la meuleuse d'angle d'un tissu ou de la placer dans un boîtier adéquat afin de la protéger de la poussière.

TRANSPORT

Éteindre le produit.

Protéger la ponceuse des impacts violents ou des fortes vibrations susceptibles de se produire lors du transport dans des véhicules.

Immobiliser l'appareil pour l'empêcher de glisser ou de tomber.

11.GARANTIE

PRÉFACE

Nous vous remercions d'avoir choisi ce produit. Lors du processus de conception et de fabrication de nos produits, nous déployons tous les efforts possibles pour garantir une qualité exceptionnelle qui répond aux besoins des utilisateurs.

⚠ IMPORTANT ! VEUILLEZ LIRE LE PRÉSENT MANUEL AVANT D'UTILISER CE PRODUIT, SUIVEZ LES AVERTISSEMENTS DE SÉCURITÉ DE BASE QU'IL CONTIENT ET CONSERVEZ-LE SOIGNEUSEMENT.

Dès l'ouverture de l'emballage, nous vous recommandons de vérifier que tous les éléments nécessaires au montage du produit ont été inclus.

Si le produit est endommagé ou présente des défauts, merci de ne pas l'utiliser et de le rapporter à votre magasin le plus proche.

Ce produit est conçu pour une utilisation en extérieur uniquement et ne doit en aucun cas être utilisé à l'intérieur d'un bâtiment.

Ce produit ne peut être placé à l'intérieur d'un bâtiment qu'après avoir été mis au repos pendant deux heures après la dernière utilisation.

Nous vous remercions de votre confiance et espérons que ce produit vous apportera entière satisfaction à l'usage.

Nous serions ravis de lire vos commentaires sur le site Internet du magasin.

Garantie

Les produits DEXTER sont conçus selon les standards de qualité des produits grand public les plus exigeants.

Cet outil est couvert par une garantie de 5 ans à compter de la date d'achat. Cette garantie couvre tous les défauts de fabrication ou de matériel.

En cas de panne, reportez-vous d'abord à la page de résolution de problèmes (problèmes et solutions) de la brochure ; si le problème persiste, adressez-vous au magasin le plus proche.

Votre magasin fera tout son possible pour résoudre le problème.

Les réparations et les remplacements de pièces ne prolongent pas la durée de la garantie initiale.

Les pannes résultant de l'usure normale ou d'une mauvaise utilisation du produit ne sont pas couvertes par la garantie. Cela concerne notamment les interrupteurs, le disjoncteur de sécurité et les moteurs, en cas d'usure.

Veuillez noter qu'il existe des conditions de garantie spécifiques pour certains pays.

En cas de doute, veuillez vérifier auprès de votre point de vente.

Pour que les réclamations relatives à la garantie soient prises en compte, les éléments suivants sont nécessaires :

- Fournir une preuve d'achat
- Qu'aucune réparation et/ou aucun changement de pièces n'ait été effectué par un tiers.
- Que le problème ne soit pas dû à l'usure normale.
- Que les travaux d'entretien et de réparation nécessaires aient été effectués correctement.
- Qu'il n'y ait pas eu de forçage, de manipulation incorrecte, d'utilisation non autorisée ou d'accident.
- Qu'il n'y ait pas eu de détérioration due à une surchauffe résultant de l'obstruction du bloc ventilateur.
- Qu'aucun travail n'ait été effectué sur le produit par une personne non qualifiée et qu'aucune réparation inadaptée n'ait été tentée.
- Que l'outil n'ait jamais été démonté ou ouvert.
- Que l'outil n'ait jamais été placé dans un environnement humide (rosée, pluie, immersion dans l'eau...).
- Qu'aucune pièce non conforme n'ait été utilisée (pièces non fabriquées par DEXTER), alors qu'elles s'avèrent être à l'origine de la détérioration
- Que l'outil n'ait pas été utilisé de manière inadaptée (surcharge de l'outil, ou utilisation d'accessoires non homologués).
- Qu'aucun dommage ne soit dû à des causes externes ou à des corps étrangers tels que du sable ou des pierres.
- Qu'aucun dommage n'ait été causé par le non-respect des recommandations de sécurité et des instructions d'utilisation.

Le produit doit être utilisé dans des conditions d'utilisation normales et non à des fins professionnelles. Sont donc exclus de cette garantie les produits utilisés par les entreprises de paysagistes, les autorités locales ainsi que les sociétés proposant une location d'équipement payante ou gratuite.

12. VUE ÉCLATÉE AVEC LISTE DES PIÈCES

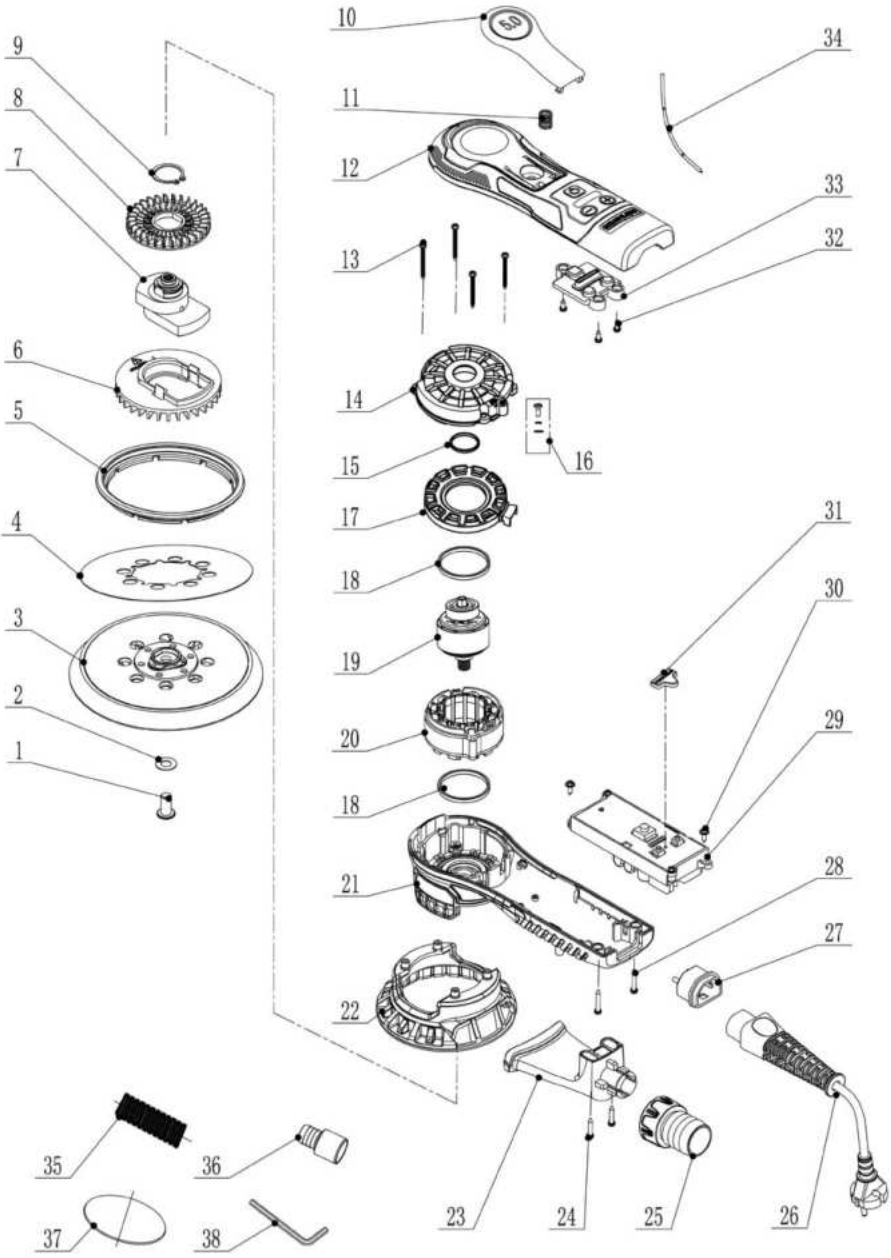

N °	DESCRIPTION	QTÉ	N °	DESCRIPTION	QTÉ
1	Vis hexagonales (M8x16)	1	20	Ensemble stator	1
2	Rondelle dentée intérieure (Φ8)	1	21	Boîtier inférieur (avec palier)	1
3	Patin de ponçage de 150 mm	1	22	Carter de protection du patin de ponçage	1
4	Étiquette du patin de ponçage	1	23	Raccord du collecteur de poussière	1
5	Plateau en caoutchouc sous vide	1	24	Vis (ST3*20)	2
6	Ventilateur auto-aspirant	1	25	Collecteur de poussière	1
7	Ensemble de bloc excentrique (5.0)	1	26	Câble d'alimentation (avec borne de mise à la terre)	1
8	Ventilateur	1	27	Prise de câble (avec borne de mise à la terre)	1
9	Ensemble plaque de commutation (Φ22)	1	28	Vis (ST3*16)	2
10	Ensemble du boîtier droit (5.0)	1	29	Module d'entraînement du moteur brushless	1
11	Ressort	1	30	Vis (ST3*10)	2
12	Boîtier supérieur	1	31	Cache témoin (noir)	1
13	Vis (ST3x32)	4	32	Vis (ST3*6)	3
14	Couvercle du rotor	1	33	Cache LED (transparent)	1
15	Joint torique	1	34	Câble	1
16	Vis (M3x6)	1	35	Tuyau d'aspiration 1 m	1
17	Manchon de guidage du stator	1	36	Tuyau d'aspiration Φ35/Φ33	1
18	Garniture en caoutchouc antipoussière	2	37	Disque abrasif à maille	2
19	Ensemble rotor (avec palier)	1	38	Clé hexagonale interne S5	1

SÍMBOLOS

Lea atentamente el manual de instrucciones y respete las indicaciones. Utilice este manual de instrucciones para familiarizarse con el producto, el uso correcto y las instrucciones de seguridad. Guarde estas instrucciones de uso en un lugar seguro para usos futuros.

	Lea atentamente el manual de instrucciones.
	ADVERTENCIA Este aviso de peligro advierte sobre daños al aparato o a otros bienes o de que puede causar lesiones físicas.
	Emplee gafas de seguridad.
	Utilice protección auditiva.
	Utilice calzado de protección.
	Utilice guantes de protección.
	Utilice una mascarilla antipolvo.
	El producto cumple con las directivas europeas aplicables y se ha utilizado un método de evaluación de la conformidad con dichas directivas.
	Símbolo RAEE para la operación de reciclado.
	Marcado de conformidad que indica que el producto cumple con las normativas técnicas ucranianas aplicables.
	Desconecte el enchufe de la toma de corriente.

ÍNDICE

1. Uso previsto
2. Instrucciones de seguridad
3. Descripción
4. Datos técnicos
5. Antes de usar
6. Uso
7. Mantenimiento
8. Resolución de problemas
9. Reciclado
10. Almacenamiento y transporte
11. Garantía
12. Despiece con lista de piezas
13. Declaración CE de conformidad

1. USO PREVISTO

Gracias por adquirir este producto. Lea atentamente este manual de instrucciones y consérvelo para futuras consultas.

Esta lijadora está diseñada para lijar todo tipo de materiales, es decir, yeso, metales, madera, piedra, plásticos, etc., utilizando abrasivos diseñados para este fin. No utilice los accesorios de la máquina para trabajos distintos de aquellos para los que han sido designados. Queda expresamente excluida cualquier otra aplicación.

Una vez desempaquetado, asegúrese de que el producto contenga todos sus accesorios (si los hubiera). Si el producto estuviera dañado o tuviera algún defecto, no lo utilice y devuélvalo a su distribuidor.

Si le diera esta herramienta a otra persona, entréguele también el presente manual de instrucciones.

Tenga en cuenta que nuestros equipos no han sido diseñados para un uso comercial, profesional ni industrial. Nuestra garantía se anulará si la máquina se utilizara en actividades comerciales, profesionales o industriales, o con fines equivalentes.

Por razones de seguridad, los menores de 16 años, así como las personas que no estén familiarizadas con este manual de instrucciones, no podrán utilizar este producto. Las personas con capacidades físicas o mentales reducidas solo podrán utilizar el producto si son supervisadas o instruidas por una persona responsable.

2. INSTRUCCIONES DE SEGURIDAD

ADVERTENCIAS GENERALES DE SEGURIDAD SOBRE HERRAMIENTAS ELÉCTRICAS

ADVERTENCIA: Lea todas las advertencias de seguridad, instrucciones, ilustraciones y especificaciones suministradas con esta herramienta eléctrica. El incumplimiento de todas las instrucciones enumeradas a continuación podría dar lugar a descargas eléctricas, incendios o lesiones graves.

GUARDE TODAS LAS ADVERTENCIAS E INSTRUCCIONES PARA FUTURAS CONSULTAS.

El término "herramienta eléctrica" en las advertencias se refiere a la herramienta eléctrica alimentada por la red eléctrica (con cable) o a la que funciona con batería (inalámbrica).

1) SEGURIDAD EN EL ÁREA DE TRABAJO

A. Mantenga el área de trabajo limpia y bien iluminada. Las áreas desordenadas u oscuras son propensas a accidentes.

B. No utilice herramientas eléctricas en atmósferas explosivas como, por ejemplo, en presencia de líquidos, gases o polvo inflamables. Las herramientas eléctricas generan chispas que pueden causar la ignición del polvo o los gases.

C. Mantenga alejados a los niños y a los transeúntes cuando esté utilizando una herramienta eléctrica. Las distracciones podrían hacerle perder el control.

2) SEGURIDAD ELÉCTRICA

A. Los enchufes de las herramientas eléctricas deberán coincidir con la toma de corriente. No modifique nunca el enchufe en modo alguno. No utilice ningún adaptador para enchufes con las herramientas eléctricas conectadas a tierra. No modificar los enchufes ni las tomas de corriente reduce el riesgo de descargas eléctricas.

B. Evite el contacto corporal con superficies puestas a tierra o a masa, como tuberías, radiadores, cocinas eléctricas y frigoríficos. El riesgo de sufrir descargas eléctricas aumentará si su cuerpo hace de conductor a tierra o a masa.

C. No exponga las herramientas eléctricas a condiciones de lluvia o de humedad. La entrada de agua en una herramienta eléctrica aumentará el riesgo de descargas eléctricas.

D. No manipule de forma brusca el cable. No utilice nunca el cable para transportar la herramienta, tirar de ella ni desconectarla. Mantenga el cable alejado de fuentes de calor, aceite, bordes afilados o piezas en movimiento. Los cables dañados o enredados aumentan el riesgo de descarga eléctrica.

E. Cuando utilice una herramienta eléctrica al aire libre, emplee un alargador adecuado para uso en exteriores. El uso de un cable adecuado para exteriores reducirá el riesgo de descarga eléctrica.

F. Si el uso de una herramienta eléctrica en un lugar húmedo fuera inevitable, utilice una toma de corriente protegida por un dispositivo de corriente residual (RCD). El uso de un RCD reducirá el riesgo de descarga eléctrica.

3) SEGURIDAD PERSONAL

A. Manténgase alerta, observe lo que está haciendo y utilice el sentido común al manejar una herramienta eléctrica. No utilice una herramienta eléctrica si sintiera cansancio o si estuviera bajo la influencia de drogas, alcohol o medicamentos. Un momento de descuido mientras se utilizan herramientas eléctricas podría tener como resultado graves lesiones.

B. Utilice un equipo de protección individual (EPI). Utilice siempre protección ocular. Los equipos de protección, como la máscara antipolvo, los zapatos de seguridad antideslizantes, el casco o la protección auditiva utilizados para las condiciones adecuadas reducirán las lesiones personales.

C. Impida que el dispositivo se encienda de forma accidental. Asegúrese de que el interruptor se encuentre en la posición de apagado antes de conectar la herramienta a la toma de corriente, recogerla o transportarla. Llevar herramientas eléctricas con el dedo en el interruptor o activar herramientas eléctricas que tengan el interruptor en modo activado podría causar accidentes.

D. Retire cualquier llave de ajuste u otro tipo de llave antes de encender la herramienta eléctrica. Una llave acoplada a una parte giratoria de la herramienta eléctrica podría tener como resultado lesiones.

E. No adopte una postura forzada. Mantenga una posición y un equilibrio adecuados en todo momento. Esto le permitirá un mejor control de la herramienta eléctrica en situaciones inesperadas.

F. Utilice ropa adecuada. No lleve ropa suelta ni joyas. Mantenga el pelo y la ropa lejos de las partes móviles. La ropa holgada, las joyas o el pelo suelto podrían engancharse en las partes móviles.

G. Si se proporcionaran dispositivos para la conexión de instalaciones de extracción y eliminación del polvo, asegúrese de que estén correctamente conectados y de que se utilicen de manera apropiada. El uso de un colector de polvo puede reducir los peligros relacionados con este.

H. No permita que la familiaridad adquirida con el uso frecuente de las herramientas le haga confiarse e ignorar los principios de seguridad. Una acción descuidada puede causar lesiones graves en una fracción de segundo.

4) USO Y MANTENIMIENTO DE LAS HERRAMIENTAS ELÉCTRICAS

A. No fuerce la herramienta eléctrica. Utilice la herramienta eléctrica correcta para su aplicación. La herramienta eléctrica correcta llevará a cabo la tarea mejor y de forma más segura al ritmo para el que fue diseñada.

B. No utilice la herramienta eléctrica si el interruptor no la encendiera y apagara. Cualquier herramienta eléctrica que no se pueda controlar con el interruptor es peligrosa y deberá repararse.

C. Desconecte el enchufe de la toma de corriente o retire la batería de la herramienta eléctrica, si fuera posible, antes de hacer ajustes, cambiar accesorios o almacenar herramientas eléctricas. Estas medidas preventivas de seguridad reducirán el riesgo de que la herramienta eléctrica pueda ponerse en marcha accidentalmente.

D. Almacene fuera del alcance de los niños las herramientas eléctricas que no se usen. No permita utilizar la herramienta eléctrica a las personas que no estén familiarizadas con ella o con estas instrucciones. Las herramientas eléctricas son peligrosas en manos de usuarios no formados.

E. Encárguese del mantenimiento de las herramientas eléctricas y los accesorios. Compruebe si las piezas móviles están desalineadas o encasquilladas, si alguna pieza está rota o si hay cualquier otra cuestión que pueda afectar al funcionamiento de la herramienta eléctrica. Si estuviera dañada, repare la herramienta eléctrica antes de su uso. Muchos accidentes se deben a un mantenimiento deficiente de las herramientas eléctricas.

F. Mantenga las herramientas de corte afiladas y limpias. Las herramientas de corte mantenidas adecuadamente con los bordes afilados tienen menos probabilidades de encasquillarse y son más fáciles de controlar.

G. Utilice la herramienta eléctrica, los accesorios, las brocas y demás componentes de acuerdo con estas instrucciones, teniendo en cuenta las condiciones de trabajo y la tarea que vaya a realizar. Utilizar la herramienta eléctrica para operaciones distintas de las previstas podría dar lugar a una situación peligrosa.

H. Mantenga las empuñaduras y las superficies de agarre secas, limpias y sin aceite ni grasa. Las empuñaduras y las superficies de agarre resbaladizas impiden la manipulación y el control seguros de la herramienta en situaciones inesperadas.

5) SERVICIO

A. Su herramienta eléctrica solo deberá ser reparada por una persona cualificada y que use únicamente piezas de repuesto idénticas. Esto garantizará que se mantenga la seguridad de la herramienta eléctrica.

Precauciones de uso de la lijadora orbital

¡Atención! Al utilizar herramientas eléctricas, deberá respetar las siguientes medidas básicas de seguridad para evitar descargas eléctricas, lesiones y peligro de incendio. Lea y respete estas instrucciones antes de empezar a utilizar cualquier herramienta. Estas instrucciones deberán guardarse en un lugar seguro.

- No deberá utilizarse nunca el equipo en entornos en los que exista una atmósfera explosiva.
- No permita que el cable toque ninguna parte de su cuerpo.
- Utilice únicamente el cable alargador homologado para su uso en la zona de trabajo.
- No fuerce la máquina para realizar trabajos inadecuados, por ejemplo, amolado basto, cepillado, etc. De lo contrario, existirá riesgo de peligros y daños.
- Para el mantenimiento, utilice únicamente piezas de recambio idénticas. De lo contrario, no podrá garantizarse un funcionamiento sin riesgos
- No utilice accesorios dañados. Antes de utilizarlos, compruebe siempre si los accesorios están abollados o agrietados. Por ejemplo, compruebe que la placa de soporte no esté agrietada. Asegúrese de que todo el mundo esté fuera del área de rotación de la máquina y ponga la máquina en funcionamiento a la velocidad máxima durante un minuto, lo que le permitirá probar completamente los accesorios.
- No ponga la máquina en el suelo hasta que no esté completamente parada. De lo contrario, perderá el control de la misma.
- Limpie periódicamente la ventilación de polvo de la máquina.
- Cuando trabaje, agarre la máquina firmemente con las dos manos para garantizar un funcionamiento seguro.
- Al lijar, no utilice un disco abrasivo demasiado grande. Un disco abrasivo que sobrepase el bloque de lijado conllevará un riesgo de corte y lesiones, además de provocar atascos.
- La máquina podrá conectarse a un tubo de extensión como máximo.
- Es obligatorio llevar ropa ajustada.
- Utilice una máscara de protección para protegerse de polvos peligrosos y elija un aspirador adecuado.
- La temperatura ideal de funcionamiento es de 10 °C a 30 °C.

3. DESCRIPCIÓN

A. Palanca de conmutación
B. Botón de encendido/apagado
C. Velocidad -
D. Indicador de velocidad
E. Velocidad +
F. Cable de alimentación
G. Adaptador de aspiración
H. Plato de apoyo
I. Manguera
J. Disco abrasivos
K. Llave Allen hexagonal interior
L. Empuñadura de agarre

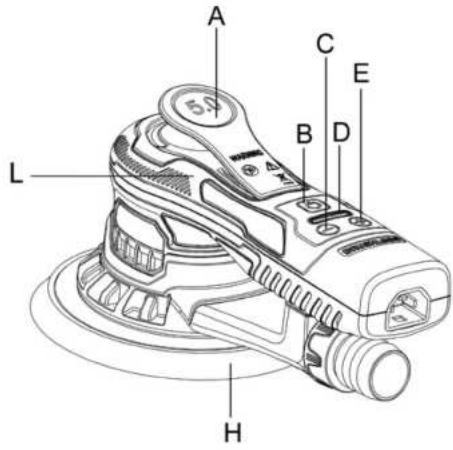





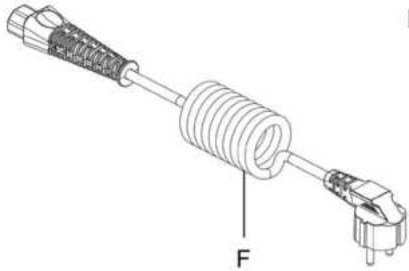

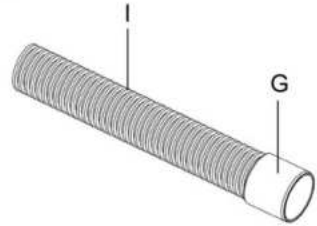

4. DATOS TÉCNICOS

Modelo	350OSBL-125.5001
Tensión nominal	220-240 V~50 Hz
Velocidad nominal	4000-10000 rpm
Potencia nominal (w)	350 W
Ø máx.	150 mm
Excéntrico	5 mm
Peso	1,37 kg
Clase de protección	I
Valor de emisión de ruido	Nivel de presión acústica de emisiones L_{PA}=76 dB (A) Nivel de potencia acústica L_{WA}=84 dB (A)
Incertidumbre	K=3 dB (A)
Valor de emisión de vibraciones	3,24 m/s²
Incertidumbre	K=1,5 m/s²

NOTA:

- Los valores totales declarados de vibraciones y los valores declarados de emisión de ruido se han medido en conformidad con un método de comprobación estándar y pueden utilizarse para comparar distintas herramientas.

- Los valores totales declarados de vibraciones y los valores declarados de emisión de ruido también pueden utilizarse para una evaluación preliminar de la exposición.

¡ADVERTENCIA!

- Las emisiones de vibraciones y de ruido durante el uso real de la herramienta eléctrica podrían diferir de los valores declarados en función de las formas en las que se utilice la herramienta, especialmente del tipo de piezas de trabajo procesadas.

- Deberán identificarse medidas de seguridad para proteger al operario que estén basadas en una estimación de la exposición en las condiciones reales de uso (teniendo en cuenta todas las partes del ciclo operativo, como los momentos en los que la herramienta está encendida y cuando está funcionando en vacío, además del tiempo de activación).

¡ADVERTENCIA! Se recomienda que el operario utilice protección auditiva.

5. ANTES DE USAR

¡PELIGRO! Riesgo de lesión por descarga eléctrica.

¡Advertencia! No enchufe antes de haber completado la instalación

GUARDE TODAS LAS ADVERTENCIAS E INSTRUCCIONES PARA FUTURAS CONSULTAS.

- Compruebe siempre que la tensión de alimentación coincida con la indicada en la placa de características de la herramienta.
- El polvo de materiales como la pintura con plomo, algunas especies de madera, minerales y metales puede ser nocivo (el contacto con el polvo o su inhalación podrían provocar reacciones alérgicas o enfermedades respiratorias al operario o a las personas que se encuentren cerca); utilice una mascarilla antipolvo y trabaje con un dispositivo de extracción de polvo cuando sea posible conectarlo.
- Ciertos tipos de polvo, como el de roble y de haya, se clasifican como carcinógenos, especialmente en combinación con aditivos para el acondicionamiento de la madera; utilice una mascarilla antipolvo y trabaje con un dispositivo de extracción de polvo cuando pueda conectarse.
- Respete la normativa nacional relacionada con el polvo para los materiales con los que desee trabajar.
- Fije la pieza (una pieza amordazada con dispositivos de sujeción o en un tornillo de banco estará sujeta de modo más seguro que a mano).
- No fije la herramienta en un tornillo de banco.
- Utilice cables alargadores completamente desenrollados y seguros con una capacidad de 10 amperios.

6. USO

Fijación y cambio del disco abrasivo

Coloque el disco abrasivo en el centro de la almohadilla de lijado y presione. Los orificios del disco abrasivo deberán estar alineados con los orificios de la almohadilla de lijado.

Únicamente para almohadilla de lijado redonda: lleve a cabo una prueba de funcionamiento para comprobar que el disco abrasivo esté fijado en el centro.

Sustitución del plato de apoyo

Dé la vuelta a la lijadora y colóquela sobre una superficie plana y nivelada. Utilice la llave Allen para desenroscar el tornillo situado en el centro del disco en el sentido contrario de las agujas del reloj. Retire la almohadilla vieja y cámbiela por la nueva. Apriete el tornillo en el sentido de las agujas del reloj.

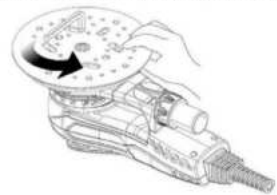

Instalación del tubo de aspiración

Conecte un extremo de la manguera de aspiración a la salida de polvo de la máquina. Conecte el otro extremo (adaptador de 35 mm) de la manguera de aspiración a la aspiradora.

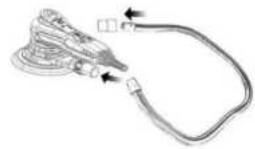

Instrucciones de uso

La herramienta está concebida para ser utilizada como herramienta manual. La herramienta puede utilizarse en cualquier posición.

Nota: La lijadora puede desarrollar una reacción de torsión al arrancar.

Asegúrese de que la lijadora esté apagada. Seleccione un abrasivo adecuado y fíjelo al plato de apoyo. Asegúrese de que el abrasivo esté centrado sobre el plato de apoyo.

1) Encienda la lijadora pulsando el botón de encendido/apagado (Figura 1-B). El LED de la lijadora (Figura 1-D) estará ahora en verde. La lijadora podrá ponerse en marcha pulsando la palanca de conmutación (Figura 1-A).
2) La velocidad puede ajustarse entre 4000 rpm y las rpm máximas mediante el ajuste de la posición de la palanca. Las rpm máximas pueden ajustarse pulsando rpm+ o rpm- (Figura 1-C/E). Cada pulsación aumentará o reducirá la velocidad en 1200 rpm hasta alcanzar los límites. Las revoluciones pueden ajustarse entre 4000 y 10 000 rpm.
3) La herramienta dispone de dos modos de control de velocidad. En el modo predeterminado, la velocidad puede ajustarse linealmente cambiando la posición de la palanca. En el otro modo, la velocidad permanecerá fija en las rpm máximas establecidas cuando la herramienta esté en funcionamiento. Cuando se pulsen simultáneamente los botones rpm+ y rpm-, la herramienta cambiará entre los dos modos de control.Al lijar, coloque siempre la herramienta sobre la superficie de trabajo antes de ponerla en marcha. Retire siempre la herramienta de la superficie de trabajo antes de detenerla. Esto evitará que se hagan muescas en la superficie de trabajo debido a la velocidad excesiva del abrasivo. Una vez finalizado el lijado, apague la lijadora pulsando el botón de encendido/apagado. El LED de la lijadora estará ahora apagado.

Después del uso

Antes de poner la herramienta en el suelo, apague el motor y asegúrese de que todas las piezas móviles se hayan detenido por completo.

Después de apagar la herramienta, no detenga nunca la rotación del accesorio aplicando una fuerza lateral contra el mismo.

Estaciones de trabajo

La herramienta está concebida para ser utilizada como herramienta manual. Se recomienda utilizar siempre la herramienta pisando sobre un suelo firme. Se podrá utilizar en cualquier posición pero, antes de dicho uso, el operario deberá estar en una posición segura, tener un agarre y un apoyo firmes y ser consciente de que la lijadora podría presentar una reacción de torsión. Consulte el apartado "Instrucciones de uso".

7. MANTENIMIENTO



¡PELIGRO! Riesgo de lesión por descarga eléctrica.



¡Advertencia! Retire siempre el enchufe de la toma de corriente antes de realizar tareas de mantenimiento, limpieza o almacenamiento.

- Mantenga limpio el producto. Elimine los residuos después de cada uso y antes de guardarlo.
- Una limpieza periódica y adecuada contribuirá a garantizar un uso seguro y a prolongar la vida útil del producto.
- Inspeccione el producto antes de cada uso para ver si hay piezas desgastadas o dañadas. No lo utilice si detectara piezas rotas o desgastadas.
- Limpie el producto con un paño seco. Utilice un cepillo para las zonas de difícil acceso.
- En particular, limpie las aberturas de ventilación después de cada uso con un paño y una brocha.
- Elimine la suciedad persistente con aire a alta presión (máx. 3 bares).
- Compruebe si hay piezas desgastadas o dañadas. Sustituya las piezas desgastadas según sea necesario o póngase en contacto con un centro de reparación autorizado para su reparación antes de volver a utilizar el producto.
- Antes y después de cada uso, compruebe que el producto y los accesorios (o complementos) no estén desgastados o dañados. En caso necesario, sustitúyalos por otros nuevos tal y como se describe en este manual de instrucciones. Respete los requisitos técnicos.
- Este producto no contiene piezas que puedan ser reparadas por el consumidor. Póngase en contacto con un centro de servicio autorizado o con una persona con cualificación similar para que lo revisen y reparen.
- Si fuera necesario cambiar el cable de alimentación, deberá hacerlo el fabricante o su agente para evitar riesgos de seguridad.
- La llave hexagonal se utiliza para desmontar el tornillo hexagonal del plato de lijado.

8. RESOLUCIÓN DE PROBLEMAS



¡PELIGRO! Riesgo de lesión por descarga eléctrica.



¡Advertencia! Antes de solucionar cualquier problema, desconecte el enchufe de la toma de corriente.

Problemas	Causas probables	Acciones correctivas
El LED de la lijadora se muestra normal, los botones rpm- y rpm+ son normales, pero el interruptor no funciona	Componentes tipo hall dañados.	Devuelva la máquina al servicio de posventa para que le cambien los componentes de tipo hall.
Después de enchufar la máquina, la luz LED no se ilumina, independientemente de qué botón se pulse	Interruptor dañado.	Cambie los componentes del interruptor.
La luz LED no se ilumina y la máquina deja de funcionar	La tensión de entrada es inferior a 170 VCA -+10 VCA; la máquina entra en protección de baja tensión.	Cambie a la tensión de entrada correcta, superior a 180 V e inferior a 285 V.
Los LED1, LED3 y LED5 están iluminados; las demás luces están apagadas	La tensión de entrada es superior a 275 VAC+10 VAC; la máquina entra en protección de alta tensión.	Cambie a la tensión de entrada correcta, superior a 180 V e inferior a 285 V.
Los LED1 y LED6 están iluminados; las demás luces están apagadas	Los tres cables del motor están flojos o rotos.	Devuelva la máquina al servicio de posventa para su reparación.
El abrasivo no se sujeta sobre el plato de lijado	Plato de lijado gastado	Sustituya el plato de lijado

9. RECICLAJE

El material de embalaje es respetuoso con el medioambiente. Puede desecharse en los contenedores de reciclaje locales

¡PRECAUCIÓN! Este producto ha sido marcado con un símbolo relativo a la eliminación de residuos eléctricos y electrónicos. Esto significa que este producto no deberá desecharse con los residuos domésticos, sino que deberá depositarse en un sistema de recogida que cumpla con la Directiva Europea sobre RAEE. Póngase en contacto con las autoridades locales o con su distribuidor para obtener más información sobre el reciclaje. El producto se reciclará o desmontará para reducir el impacto en el medioambiente. Los equipos eléctricos y electrónicos pueden ser peligrosos para el medioambiente y para la salud de las personas, ya que contienen sustancias peligrosas.

PROTECCIÓN DEL MEDIOAMBIENTE

Los residuos de productos eléctricos no deberán eliminarse junto con los residuos domésticos. Recicle cuando existan instalaciones para ello. Consulte a las autoridades locales o a su distribuidor para obtener más información sobre el reciclaje. El producto se reciclará o desmontará para reducir el impacto en el medioambiente.

10. ALMACENAMIENTO Y TRANSPORTE

ALMACENAMIENTO

Guarde siempre el producto en un lugar inaccesible para los niños. La temperatura ideal de almacenamiento oscila entre 10 °C y 30 °C.

Se recomienda utilizar el embalaje original para el almacenamiento o cubrir la lijadora con una tela o una cubierta adecuada para protegerla del polvo.

TRANSPORTE

Apague el producto.

Proteja la lijadora de cualquier impacto intenso o vibraciones fuertes que puedan producirse durante el transporte en vehículos.

Proteja la lijadora para evitar que se resbale o se caiga.

11. GARANTÍA

PREÁMBULO

Gracias por elegir este producto. Al diseñar y fabricar nuestros productos, nos esforzamos al máximo para garantizar una excelente calidad que satisfaga las necesidades de los usuarios.

¡IMPORTANTE! LEA EL PRESENTE MANUAL ANTES DE UTILIZAR ESTE PRODUCTO, RESPETE LAS ADVERTENCIAS BÁSICAS DE SEGURIDAD QUE CONTIENE Y GUÁRDELO CUIDADOSAMENTE.

En cuanto abra el embalaje, le recomendamos que compruebe que se han incluido todos los elementos necesarios para el montaje del producto.

Si el producto estuviera dañado o tuviera algún defecto, no lo utilice y devuélvalo a la tienda más cercana.

Este producto está diseñado para uso exclusivo en exteriores y no deberá, bajo ninguna circunstancia, utilizarse dentro de un edificio.

Este producto solo podrá introducirse en el interior de un edificio si hubieran transcurrido dos horas desde su último uso.

Le agradecemos su confianza y esperamos que esté totalmente satisfecho con nuestro producto.

Estaremos encantados de recibir todas sus observaciones en la página web de nuestra tienda online.

Garantía

Los productos DEXTER están diseñados de acuerdo con los estándares de calidad más exigentes para productos destinados al público en general.

La herramienta está cubierta por una garantía de 5 años desde la fecha de compra. Dicha garantía cubre todos los defectos de fabricación o materiales.

En caso de avería, consulte en primer lugar la página de resolución de problemas (problemas y soluciones) del manual. Si el problema persistiera, consulte a su tienda más cercana.

El personal de su tienda hará todo lo posible para resolver el problema.

La reparación y la sustitución de piezas no ampliarán la duración del período de garantía inicial.

Las averías resultantes del desgaste y la rotura normales o del uso inadecuado del producto no estarán cubiertas por la garantía. Esto incluye, entre otras cosas, los interruptores, el disyuntor del circuito de seguridad y los motores, en caso de desgaste.

Tenga en cuenta que no existen términos de garantía específicos para ciertos países.

En caso de duda, consulte con su punto de venta.

Para que se tengan en cuenta las reclamaciones relativas a la garantía, será necesario lo siguiente:

- Proporcionar un comprobante de compra.
- Que no se hayan realizado reparaciones ni cambios de piezas por parte de un tercero.
- Que el problema no esté relacionado con el desgaste y la rotura normales.
- Que se hayan llevado a cabo correctamente las operaciones de mantenimiento y de reparación necesarias.
- Que no haya existido funcionamiento forzado, manipulación inadecuada, uso no autorizado ni accidentes.
- Que no se haya producido ningún deterioro debido al sobrecalentamiento resultante del atasco del bloque del ventilador.
- Que no se hayan llevado a cabo trabajos en el producto por parte de una persona no cualificada, y que no se hayan realizado reparaciones incorrectas.
- Que no se haya desmontado ni abierto la herramienta.
- Que la herramienta no haya estado expuesta a un entorno húmedo (rocío, lluvia, sumergida en agua...).
- Que no se hayan utilizado piezas incorrectas o piezas no fabricadas por DEXTER, y que demuestren ser la causa del deterioro.
- Que la herramienta no se haya usado inapropiadamente (sobrecarga de la misma o uso de accesorios no homologados).
- Que no se hayan producido daños resultantes de causas externas o cuerpos extraños, como arena o piedras.
- Que no se hayan producido daños resultantes del incumplimiento de las recomendaciones de seguridad y las instrucciones de uso.

El producto deberá utilizarse en circunstancias de uso normales y con fines no profesionales. Por lo tanto, quedan excluidos de esta garantía los productos utilizados por empresas de paisajismo, autoridades locales y empresas que ofrezcan alquileres de pago o préstamo gratuito de equipos.

12. DESPIECE CON LISTA DE PIEZAS

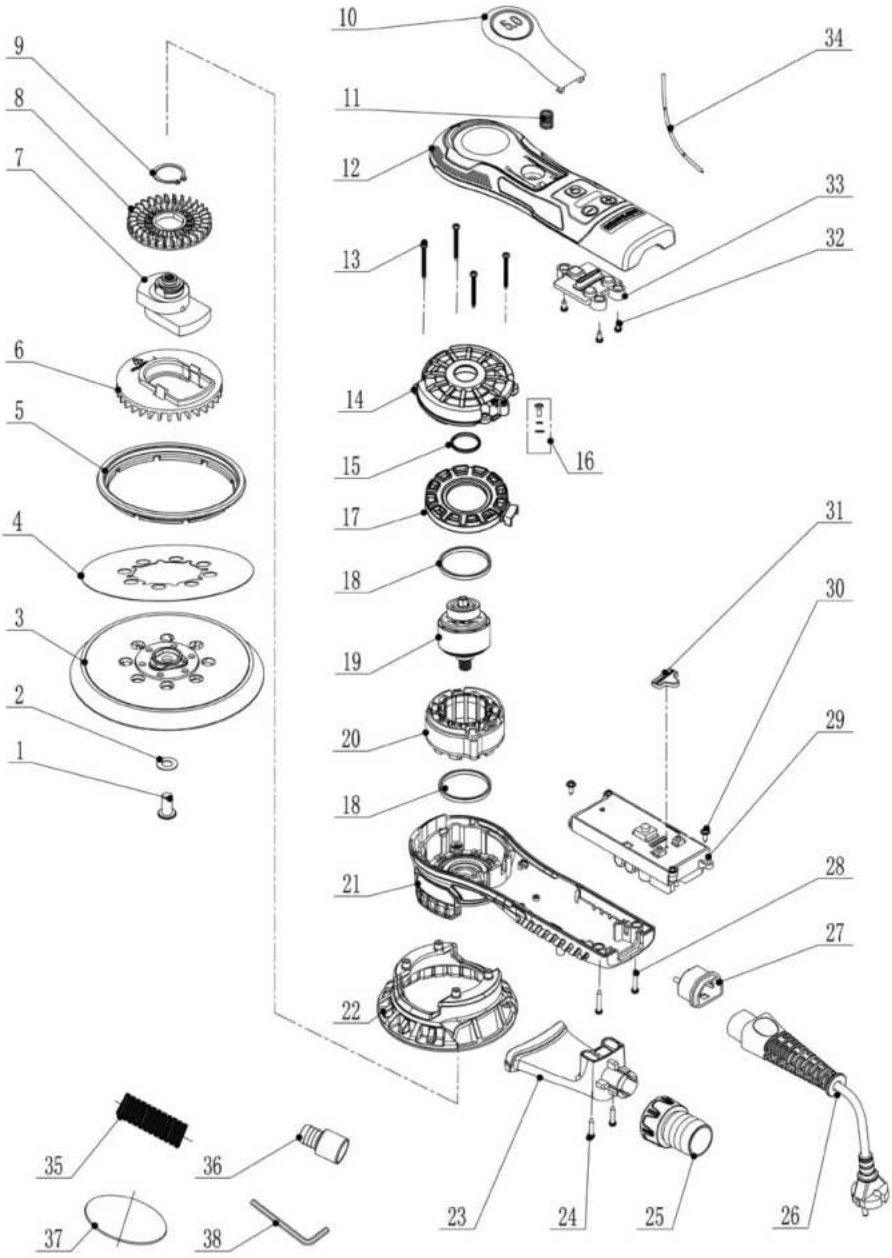

N.º	DESCRIPCIÓN	CANT.	N.º	DESCRIPCIÓN	CANT.
1	Tornillo hexagonal (M8x16)	1	20	Conjunto del estátor	1
2	Arandela de fijación dentada interna (Φ8)	1	21	Carcasa inferior (con rodamiento)	1
3	Disco abrasivo de 150 mm	1	22	Protector del disco abrasivo	1
4	Etiqueta del disco abrasivo	1	23	Conector del colector de polvo	1
5	Bandeja de goma de aspiración	1	24	Tornillo (ST3*20)	2
6	Ventilador con autosucción	1	25	Colector de polvo	1
7	(5.0) Conjunto bloque excéntrico	1	26	Cable de alimentación (con terminal de tierra)	1
8	Ventilador	1	27	Conector de cable (con terminal de tierra)	1
9	Anillo de ajuste para eje (Φ22)	1	28	Tornillo (ST3*16)	2
10	Conjunto de placa de interruptor (5.0)	1	29	Módulo de accionamiento del motor sin escobillas	1
11	Muelle	1	30	Tornillo (ST3*10)	2
12	Carcasa superior	1	31	Tulipa de los indicadores (negra)	1
13	Tornillo (ST3x32)	4	32	Tornillo (ST3*6)	3
14	Cubierta del rotor	1	33	Tulipa de LED (transparente)	1
15	Junta tórica	1	34	Cable	1
16	Tornillo (M3x6)	1	35	Manguera de aspiración de 1 m	1
17	Manguito guía del estátor	1	36	Adaptador de manguera de aspiración Φ35/Φ33	1
18	Almohadilla de goma antipolvo	2	37	Disco abrasivo de malla	2
19	Unidad del rotor (con rodamiento)	1	38	Llave Allen hexagonal interior	1

SÍMBOLOS

Leia atentamente as instruções de funcionamento e respeite as indicações fornecidas. Utilize estas instruções de funcionamento para se familiarizar com o produto, a sua utilização correta e as instruções de segurança. Guarde estas instruções de funcionamento num local seguro para futuras utilizações.

	Leia cuidadosamente o manual de instruções.
	AVISO: Este aviso de perigo alerta para a possibilidade de danificar o aparelho ou outros bens, ou de provocar ferimentos corporais.
	Utilize óculos de proteção
	Utilize proteção de ouvidos.
	Utilize calçado de proteção
	Utilize luvas de proteção.
	Use uma máscara para o pó.
	O produto está em conformidade com as diretivas europeias aplicáveis e foi realizado um método de avaliação da conformidade com estas diretivas.
	Símbolo Weee para reciclagem.
	Marcação da conformidade do produto com os regulamentos técnicos aplicáveis na Ucrânia.
	Desligue a ficha de alimentação da tomada elétrica

ÍNDICE

1. Utilização prevista
2. Instruções de segurança
3. Descrição
4. Dados técnicos
5. Antes de utilizar
6. Utilização
7. Manutenção
8. Resolução de problemas
9. Reciclagem
10. Armazenamento e transporte
11. Garantia
12. Vista explodida com lista das peças
13. Declaração de conformidade CE

1. UTILIZAÇÃO PREVISTA

Obrigado por adquirir este produto. Leia as presentes instruções de funcionamento e guarde-as para consulta futura.

Esta lixadora foi concebida para lixar todos os tipos de materiais, ou seja, gesso, metais, madeira, pedra, plásticos etc., utilizando abrasivos concebidos para tal efeito. Não utilize os acessórios da máquina para trabalhos diferentes daqueles para os quais foram concebidos! Todas as outras aplicações estão expressamente excluídas.

Após a embalagem, certifique-se de que o produto está completo com os respetivos acessórios (caso existam). Se o produto estiver danificado ou se tiver qualquer defeito, não o utilize e devolva-o ao seu vendedor.

Se oferecer esta ferramenta a outra pessoa, forneça também este manual de instruções.

Tenha em atenção que o nosso equipamento não foi concebido para utilização em aplicações comerciais, de mercados ou industriais. A nossa garantia será anulada se a máquina for utilizada em atividades comerciais, de mercados ou industriais ou para fins equivalentes.

Por motivos de segurança, crianças e jovens menores de 16 anos, bem como pessoas que não estejam familiarizadas com estas instruções de funcionamento, não podem utilizar este produto. As pessoas com capacidades físicas ou mentais reduzidas apenas podem utilizar o produto se forem supervisionadas ou instruídas por alguém responsável.

2. INSTRUÇÕES DE SEGURANÇA

AVISOS GERAIS DE SEGURANÇA DA FERRAMENTA ELÉTRICA

AVISO: Leia todos os avisos de segurança, instruções, ilustrações e especificações fornecidos com esta ferramenta elétrica. O descumprimento de todas as instruções enumeradas abaixo pode resultar em choques elétricos, incêndios e/ou ferimentos graves.

GUARDE TODOS OS AVISOS E INSTRUÇÕES PARA REFERÊNCIA FUTURA

O termo "ferramenta elétrica" nos avisos refere-se à sua ferramenta elétrica operada com ligação à rede de alimentação elétrica (com fios) ou operada com a bateria (sem fios).

1) SEGURANÇA NA ÁREA DE TRABALHO

A. **Mantenha a área de trabalho limpa e bem iluminada.** Áreas desarrumadas ou escuras são propensas a acidentes.

B. **Não manuseie as ferramentas elétricas em atmosferas explosivas, como no caso da presença de líquidos, gases ou poeiras inflamáveis.** As ferramentas elétricas criam faíscas que podem incendiar as poeiras ou os fumos.

C. **Mantenha as crianças e os transeuntes afastados quando estiver a utilizar uma ferramenta elétrica.** As distrações podem causar a perda do controlo.

2) SEGURANÇA ELÉTRICA

A. **As fichas das ferramentas elétricas devem corresponder à tomada de alimentação. Nunca modifique de forma alguma a ficha. Não utilize fichas adaptadoras com ferramentas elétricas ligadas à terra (aterradas).** As fichas não modificadas e correspondentes às tomadas de alimentação elétrica reduzem o risco de choque elétrico.

B. **Evite o contacto do corpo com superfícies ligadas à terra ou aterradas, tais como tubos, radiadores, fogões e frigoríficos.** Existe um risco acrescido de choque elétrico se o seu corpo estiver ligado à terra ou em contacto com dispositivos aterrados.

C. **Não exponha as ferramentas elétricas a chuva ou a condições de humidade.** O contacto da ferramenta elétrica com a água aumenta o risco de choque elétrico.

D. **Tenha cuidado com o cabo. Nunca utilize o cabo para transportar, puxar ou desligar a ferramenta elétrica. Mantenha o cabo afastado de fontes de calor, óleo, rebordos afiados ou peças móveis.** Os cabos danificados ou emaranhados aumentam o risco de choque elétrico.

E. **Quando estiver a operar uma ferramenta elétrica no exterior, utilize um cabo de extensão adequado para esse fim.** A utilização de um cabo adequado para utilização no exterior reduz o risco de choque elétrico.

F. **Se for inevitável operar uma ferramenta elétrica num local húmido, utilize uma fonte de alimentação protegida por um dispositivo de corrente residual (RCD).** A utilização de um RDC reduz o risco de choque elétrico.

3) SEGURANÇA PESSOAL

A. **Mantenha-se atento, tenha cuidado com o que está a fazer e utilize o bom senso quando estiver a operar uma ferramenta elétrica. Não utilize uma ferramenta elétrica se estiver cansado ou sob a influência de drogas, álcool ou medicação.** Um momento de desatenção durante o funcionamento de ferramentas elétricas pode resultar em ferimentos pessoais graves.

B. **Utilize equipamento de proteção individual. Utilize sempre proteção ocular.** Os equipamentos de proteção, tais como máscara antipoeira, calçados de segurança antiderrapantes, capacete ou proteção para os ouvidos, utilizados em condições adequadas, reduzirão a possibilidade de ferimentos.

C. **Previna arranques involuntários. Certifique-se de que o interruptor está na posição de desligado antes de ligar à fonte de alimentação, pegar ou transportar a ferramenta.** Transportar ferramentas elétricas com o dedo no interruptor ou ligar à energia ferramentas elétricas que tenham o interruptor ligado é propício a acidentes.

D. **Remova qualquer chave inglesa ou de ajuste antes de ligar a ferramenta elétrica.** Uma chave de torque ou de ajuste deixada abandonada sobre uma peça rotativa da ferramenta elétrica pode resultar em ferimentos pessoais.

E. Não se debruce sobre a peça. Mantenha sempre o apoio dos pés e o equilíbrio adequados. Isto permite um melhor controlo da ferramenta elétrica em situações inesperadas.

F. Utilize vestuário adequado. Não utilize roupa solta ou acessórios. Mantenha o cabelo e a roupa afastados de peças em movimento. As roupas soltas, os acessórios ou o cabelo comprido podem ser apanhados pelas peças em movimento.

G. Se existirem dispositivos para a ligação de instalações de extração e recolha de pó, garantir que estes estão ligados e são utilizados corretamente. A utilização de instalações de recolha de poeiras pode reduzir os perigos relacionados com poeiras.

H. Não deixe que a familiaridade adquirida com a utilização frequente das ferramentas lhe permita tornar-se complacente e ignorar os princípios de segurança. Uma ação descuidada pode causar ferimentos graves em uma fração de segundos.

4) UTILIZAÇÃO E CUIDADOS COM FERRAMENTAS ELÉTRICAS

A. Não force a ferramenta elétrica. Utilize a ferramenta elétrica correta para a sua aplicação. A ferramenta elétrica correta fará o trabalho da melhor forma e da maneira mais segura ao ritmo para o qual foi concebida.

B. Não utilize a ferramenta elétrica se o interruptor de ligar e desligar não funcionar corretamente. Qualquer ferramenta elétrica que não possa ser controlada pelo interruptor é perigosa e deve ser reparada.

C. Desligue a ficha da fonte de alimentação e/ou remova a bateria da ferramenta elétrica, se for amovível, antes de fazer quaisquer ajustes, substituir acessórios, ou armazenar ferramentas elétricas. Tais medidas preventivas de segurança reduzem o risco de arranque acidental da ferramenta elétrica.

D. Guarde as ferramentas elétricas inativas fora do alcance das crianças e não permita que pessoas não familiarizadas com a ferramenta elétrica ou com estas instruções possam operar a ferramenta. As ferramentas elétricas são perigosas nas mãos de utilizadores sem a devida formação.

E. Faça a manutenção das ferramentas elétricas e dos acessórios. Verifique se existe desalinhamento ou ligação de peças móveis, quebra de peças e qualquer outra condição que possa afetar o funcionamento da ferramenta elétrica. Se estiver danificada, mande reparar a ferramenta elétrica antes de utilizar. Muitos acidentes são causados por ferramentas elétricas com uma manutenção deficiente.

F. Mantenha as ferramentas de corte afiadas e limpas. As ferramentas de corte com arestas cortantes afiadas com uma manutenção adequada têm menos probabilidade de se prenderem e são mais fáceis de controlar.

G. Utilize a ferramenta elétrica, os acessórios e as brocas, etc. de acordo com as presentes instruções, tendo em conta as condições de trabalho e o trabalho a realizar. A utilização da ferramenta elétrica para utilizações diferentes das previstas poderia resultar numa situação perigosa.

H. Mantenha as pegas e alças de suporte da ferramenta secos, limpos e não oleosos. As pegas e as superfícies de apreensão escorregadias não permitem um manuseamento e controlo seguros da máquina em situações inesperadas.

5) MANUTENÇÃO

A. A manutenção da ferramenta elétrica deve ser realizada por um técnico qualificado com recurso apenas de peças de substituição idênticas. Isto garantirá que a segurança da ferramenta elétrica seja mantida.

Precauções na utilização da lixadora orbital

Atenção! Ao utilizar ferramentas elétricas, devem ser respeitadas as seguintes medidas básicas de segurança contra choques elétricos, ferimentos e perigo de incêndio. Leia e cumpra estas instruções antes de começar a utilizar quaisquer ferramentas. Estas instruções devem ser guardadas num local seguro.

- O aparelho nunca deve ser utilizado em ambientes onde exista uma atmosfera explosiva.
- Não deixe que o cabo toque qualquer parte do seu corpo.
- Utilize apenas o cabo de extensão aprovado para utilização na área de trabalho.
- Não force a realização de trabalhos inadequados na máquina, por exemplo, esmerilagem grosseira, escovagem etc. Caso contrário, existe a possibilidade de perigos e danos.
- Para a manutenção, utilize apenas peças de substituição idênticas. Caso contrário, não é possível assegurar um funcionamento sem riscos
- Não utilize acessórios danificados. Antes de utilizar, verifique sempre se os acessórios estão partidos ou rachados. Por exemplo, verifique se a placa de suporte não está rachada. Certifique-se de que todos estão fora da área de rotação da máquina e ponha a máquina a funcionar à velocidade máxima durante um minuto, o que permite testar completamente os acessórios.
- Não pouse a máquina quando não estiver completamente parada. Caso contrário, perderá o controlo da máquina.
- Limpe regularmente o respiradouro de pó da máquina.
- Durante o trabalho, controle firmemente a máquina com as duas mãos para assegurar um funcionamento seguro.
- Ao lixar, não utilize uma folha de lixa demasiado grande. A folha de lixa que é maior que o bloco de lixamento provoca o risco de cortes e ferimentos, além de causar encravamentos.
- A máquina pode ser ligada, no máximo, a um tubo de extensão.
- É obrigatório o uso de roupas justas.
- Utilize uma máscara de proteção para se proteger das poeiras perigosas e escolha um aspirador adequado.
- A temperatura ideal de trabalho é entre 10 °C e 30 °C.

3. DESCRIÇÃO

A. Alavanca do interruptor
B. Tecla ligar/desligar
C. Velocidade -
D. Indicador de velocidade
E. Velocidade +
F. Cabo de alimentação
G. Adaptador para o aspirador
H. Adaptor pentru aspirator
I. Mangueira
J. Papéis de lixa
K. Chave hexagonal interna S6
L. Pega de controlo

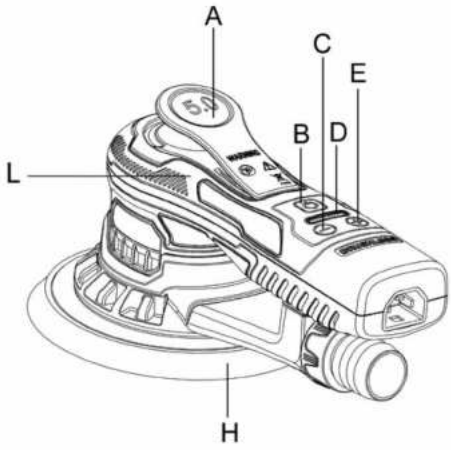





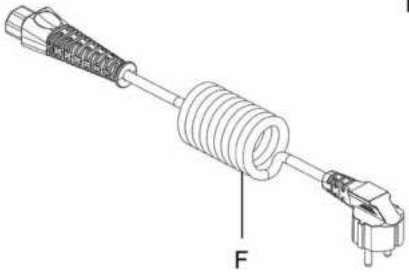

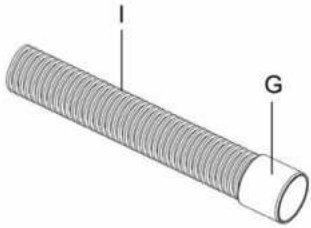

4. DADOS TÉCNICOS

Modelo	350OSBL-125.5001
Tensão nominal	220-240 V~50 Hz
Velocidade nominal	4000-10000/min
Potência nominal	350w
Dia.Ø máx	150 mm
Excêntrico	5 mm
Peso	1,37 kg
Classe de proteção	I
Valor de emissão de ruído	Nível de pressão sonora de emissão: L_{PA}=76dB(A) Nível de potência sonora L_{WA}=84dB (A)
Incerteza	K=3 dB(A)
Valor de emissão de vibrações	3.24m/s^2
Incerteza	K=1,5 m/s^2

NOTA:

- Os valores totais de vibração declarados e os valores declarados de emissão de ruído foram medidos de acordo com um método de ensaio normalizado e podem ser utilizados para comparar uma ferramenta com outra;

- Os valores totais declarado da vibração e os valores declarados de emissão de ruído podem também ser utilizados para uma avaliação preliminar da exposição.

AVISO!

- As emissões de vibrações e de ruído durante a utilização efetiva da ferramenta elétrica podem diferir dos valores declarados, dependendo da forma como a ferramenta é utilizada e, em especial, do tipo de peça a trabalhar.

- Certifique-se de identificar as medidas de segurança para proteção do operador que sejam baseadas em uma estimativa de exposição em condições reais de utilização (considerando todas as etapas do ciclo de operação, como quando a ferramenta está desligada e quando está a funcionar em marcha inativa, além do tempo de acionamento).

AVISO! Recomendação para o operador utilizar proteção auditiva.

5. ANTES DE UTILIZAR

PERIGO! Risco de ferimentos devido a choque elétrico.

Aviso! Não ligue a ficha antes de que a instalação esteja totalmente concluída!

GUARDE TODOS OS AVISOS E INSTRUÇÕES PARA REFERÊNCIA FUTURA

- Verifique sempre se a tensão de alimentação é a mesma que a indicada na placa de identificação da ferramenta.
- As poeiras de materiais como tintas que contenham chumbo, algumas espécies de madeira, minerais e metais podem ser nocivas (o contacto ou a inalação das poeiras provenientes destes materiais pode provocar reações alérgicas e/ou doenças respiratórias no operador ou nas pessoas que se encontrem nas proximidades). Utilize uma máscara para o pó e trabalhe com um dispositivo de extração de poeiras, se for possível ligá-lo.
- Certos tipos de poeira são classificados como carcionogénicos (como a poeira de carvalho e faia), especialmente em conjunto com aditivos para o acondicionamento da madeira. Utilize uma máscara para o pó e trabalhe com um dispositivo de extração de poeira, se for possível ligá-lo.
- Cumpra com os requisitos nacionais em matéria de poeiras para os materiais com os quais se pretende trabalhar.
- Fixe a peça de trabalho (uma peça de trabalho fixada com dispositivos de fixação ou num torno é mantida com mais segurança do que com a mão).
- Não fixe a ferramenta num torno.
- Utilize cabos de extensão completamente desenrolados e seguros com uma capacidade de 10 amperes.

6. UTILIZAÇÃO

Fixação e substituição da folha de lixa

Coloque a folha de lixa no centro da almofada da lixa e pressione. Os orifícios da folha de lixa devem estar alinhados com os orifícios da almofada da lixa.

Apenas para as almofadas de lixa redondas: faça um teste de funcionamento para verificar se a almofada da lixa está fixada no centro.

Substituição do disco de apoio

Vire a lixadora e coloque-a sobre uma superfície plana e nivelada. Utilize a chave S6 para desapertar o parafuso no centro do disco no sentido anti-horário. Retire o antigo disco e coloque o novo. Aperte o parafuso no sentido horário.

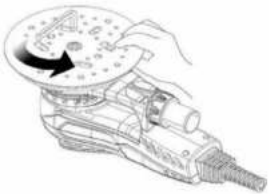

Instalação de tubos de vácuo

Ligue uma extremidade do tubo de vácuo à saída de pó da máquina. Ligue a outra extremidade (adaptador de 35 mm) da mangueira de vácuo ao aspirador.



Instruções de funcionamento

A ferramenta foi concebida para ser operada como uma ferramenta manual. A ferramenta pode ser utilizada em qualquer posição.

Nota! A lixadora pode desenvolver uma reação de binário ao arrancar.

Certifique-se de que a lixadora está desligada. Escolha um abrasivo adequado e fixe-o no disco de apoio. Certifique-se de que o abrasivo está centrado no disco de apoio.

1) Ligue a lixadora premindo a tecla ligar/desligar (On/Off, figura 1-B). O LED da lixadora (figura 1-D) está agora verde. A lixadora pode agora ser ligada premindo a alavanca do interruptor (figura 1-A).
2) A velocidade pode ser ajustada entre as 4000 rpm e as rpm máximas, ajustando a posição da alavanca. As rpm máximas podem ser ajustadas premindo rpm+ ou rpm- (figura 1-C/E). Cada pressão aumenta ou reduz a velocidade em 1200 rpm até atingir os limites. As rpm podem ser ajustadas no intervalo de 4000 a 10 000 rpm.
3) A ferramenta tem dois modos de controlo de velocidade. No modo predefinido, a velocidade pode ser ajustada linearmente alterando a posição da alavanca. No outro modo, a velocidade permanece fixa nas rpm máximas definidas quando a ferramenta estiver a funcionar. Quando os botões rpm+ e rpm- são premidos simultaneamente, a ferramenta alterna entre os dois modos de controlo.Ao lixar, coloque sempre a ferramenta sobre a superfície de trabalho antes de a ligar. Retire sempre a ferramenta da superfície de trabalho antes de a parar. Isto evitará que a superfície de trabalho seja arrancada devido à velocidade excessiva do abrasivo.Quando terminar de lixar, desligue a lixadora premindo a tecla ligar/desligar (On/Off). O LED da lixadora está agora desligado.

Após a utilização

Antes de pousar a ferramenta, desligue o motor e certifique-se de que todas as peças móveis estão completamente paradas.

Após desligar a ferramenta, nunca pare a rotação do acessório através de uma força lateral aplicada contra este acessório.

Postos de trabalho

A ferramenta foi concebida para ser operada como uma ferramenta manual. Recomenda-se sempre que a ferramenta seja utilizada em pé sobre um piso sólido. Pode estar em qualquer posição, mas antes de qualquer utilização, o operador deve estar numa posição segura, ter uma aderência e uma base firmes e estar ciente de que a lixadora pode desenvolver uma reação de binário. Ver a secção "Instruções de funcionamento".

7. MANUTENÇÃO

PERIGO! Risco de ferimentos devido a choque elétrico.

Aviso! Retire sempre a ficha da tomada antes de efetuar operações de manutenção, limpeza ou armazenamento.

- Mantenha o produto limpo. Retire os detritos após cada utilização e antes de guardar o produto.
- Uma limpeza regular e correta ajudará a assegurar uma utilização segura e a prolongar a vida útil do produto.
- Inspecione o produto antes de cada utilização para verificar se existem peças gastas ou danificadas. Não o utilize se encontrar peças partidas ou gastas.
- Limpe o produto com um pano seco. Utilize uma escova para as zonas de difícil acesso.
- Limpe, em particular, as saídas de ar após cada utilização com um pano e uma escova.
- Remova a sujidade persistente com ar de alta pressão (máx. 3 bar).
- Verifique se existem peças gastas ou danificadas. Substitua as peças gastas conforme necessário ou contacte um centro de assistência autorizado para reparação antes de voltar a utilizar o produto.
- Antes e depois de cada utilização, verifique se o produto e os acessórios apresentam desgaste ou danos. Se necessário, devem ser substituídos por novos, tal como descrito neste manual de instruções. Respeite os requisitos técnicos.
- Este produto não contém quaisquer peças que possam ser reparadas pelo consumidor. Contacte um centro de assistência autorizado ou uma pessoa com qualificações semelhantes para que o aparelho seja verificado e reparado.
- Se for necessária a substituição do cabo de alimentação, deve ser efetuada pelo fabricante ou por um de seus representantes, a fim de evitar um risco de segurança.
- A chave hexagonal é utilizada para desmontar o parafuso hexagonal no prato de lixar.

8. RESOLUÇÃO DE PROBLEMAS

PERIGO! Risco de ferimentos devido a choque elétrico.

Aviso! Antes de qualquer resolução de problemas, retire a ficha da tomada.

Problemas	Causas prováveis	Ação corretiva
O LED da lixadora está normal, as teclas rpm- e rpm + estão normais, mas o interruptor não funciona	Componentes do invólucro danificados.	Envie a máquina de volta para o serviço pós-venda para mudar os componentes do invólucro.
Depois de ligar a ficha, independentemente de que botão foi premido, a luz LED não se acende	Interruptor danificado.	Substitua os componentes do interruptor.
A luz LED não se acende e a máquina deixa de funcionar	A tensão de entrada é inferior a 170VAC -+10VAC, a máquina entra em modo de proteção de baixa tensão.	Mude para a tensão de entrada correta, superior a 180V e inferior a 285V.
Os LED1, LED3, LED5 acendem-se e as outras luzes apagam-se	A tensão de entrada é superior a 275VAC+10VAC, a máquina entra em modo de proteção de alta tensão.	Mude para a tensão de entrada correta, acima de 180V e abaixo de 285V.
Os LED1, LED6, acendem-se e as outras luzes apagam-se	Os três fios do motor estão soltos ou partidos.	Envie a máquina de volta para o serviço pós-venda para reparação.
O abrasivo não se mantém no prato de lixa	Prato de lixa desgastado	Substituir o prato de lixa

9. RECICLAGEM

A embalagem é feita com material ecológico. Pode ser eliminada em pontos de reciclagem.

CUIDADO! Este produto foi marcado com um símbolo relativo à eliminação de resíduos elétricos e eletrónicos. Isto significa que este produto não deve ser eliminado juntamente com o lixo doméstico, mas deve ser descartado junto a um sistema de recolha que esteja em conformidade com a Diretiva Europeia REEE. Contacte as autoridades locais ou o ponto de reciclagem para obter conselhos sobre a reciclagem. Em seguida, será reciclado ou desmontado, a fim de reduzir o impacto no ambiente. Os equipamentos elétricos e eletrónicos podem ser perigosos para o ambiente e para a saúde humana, uma vez que contêm substâncias perigosas.

PROTEÇÃO AMBIENTAL

Os resíduos de produtos elétricos não devem ser eliminados juntamente com o lixo doméstico. Recicle-os onde existirem instalações para tal. Consulte as autoridades locais ou o revendedor para obter conselhos sobre a reciclagem. Em seguida, será reciclado ou desmontado, a fim de reduzir o impacto no ambiente.

10. ARMAZENAMENTO E TRANSPORTE

ARMAZENAMENTO

Guarde sempre o produto num local inacessível a crianças. A temperatura ideal de armazenamento é entre 10 °C e 30 °C.

Recomendamos utilizar a embalagem original para armazenar ou cobrir a lixadora orbital com um pano ou invólucro adequado para proteger do pó.

TRANSPORTE

Desligue o produto.

Proteja o produto de qualquer impacto pesado ou vibrações fortes que possam ocorrer durante o transporte em veículos.

Proteja o produto para evitar que escorregue ou caia.

11.GARANTIA

PREFÁCIO

Agradecemos por escolher este produto. Ao concebermos e fabricarmos os nossos produtos, dedicamos todos os nossos esforços para assegurar uma qualidade excelente que satisfaça as necessidades dos utilizadores.

⚠ IMPORTANTE! LEIA ESTE MANUAL ANTES DE UTILIZAR ESTE PRODUTO, SIGA OS AVISOS DE SEGURANÇA BÁSICA NELE CONTIDOS E GUARDE-O COM CUIDADO.

Assim que abrir a embalagem, recomendamos que se certifique de que todos os elementos necessários para a montagem do produto estão incluídos.

Se o produto estiver danificado ou tiver defeitos, não o utilize e devolva-o na loja mais próxima.

Este produto destina-se apenas à utilização no exterior e não deve ser utilizado dentro de um edifício em circunstância alguma.

Este produto só pode ser colocado no interior de um edifício depois de ter repousado durante duas horas após a última utilização.

Agradecemos a sua confiança e esperamos que este produto lhe traga total satisfação na sua utilização.

Teremos todo o gosto em receber todas as suas observações no nosso site da loja online.

Garantia

Os produtos DEXTER são concebidos com base nos mais rigorosos padrões de qualidade para produtos destinados ao público em geral.

A ferramenta está coberta por uma garantia de 5 anos que se inicia a partir da data de compra. Esta garantia cobre todos os defeitos de fabrico ou do material.

Em caso de avaria, consulte primeiro a página de resolução de problemas (problemas e soluções) do folheto. Se o problema persistir, contacte a loja mais próxima.

A sua loja fará todos os esforços para resolver o problema.

As reparações e a substituição de peças não prolongam a duração da garantia inicial.

As avarias resultantes do desgaste normal ou de uma utilização incorreta do produto não estão cobertas pela garantia. Isto inclui, entre outros, os interruptores, o disjuntor de segurança e os motores, em caso de desgaste.

Tenha em atenção que existem condições de garantia específicas para determinados países.

Em caso de dúvida, consulte o seu ponto de venda.

Para que as reclamações relativas à garantia sejam tidas em conta, é necessário o seguinte:

- Fornecer uma prova de compra
- Que não tenha sido efetuada qualquer reparação e/ou substituição de peças por terceiros.
- Que o problema não decorra do desgaste normal.
- Que os trabalhos de manutenção e reparação necessários tenham sido executados corretamente.
- Que o dispositivo não tenha sido forçado, tenha havido um manuseamento incorreto, utilização não autorizada ou acidentes
- Que não se tenha registado qualquer deterioração devido a sobreaquecimento, resultante de obstrução do bloco do ventilador.
- Que o produto não tenha sido utilizado por uma pessoa não qualificada e que não tenham sido tentadas reparações incorretas.
- Que a ferramenta nunca tenha sido desmontada ou aberta.
- Que a ferramenta nunca tenha estado num ambiente húmido (orvalho, chuva, submersa em água...)
- Que não tenham sido utilizadas peças incorretas, peças não fabricadas pela DEXTER e que a causa da deterioração tenha sido comprovada.
- Que a ferramenta não tenha sido utilizada de forma incorreta (sobrecarga da ferramenta ou utilização de acessórios não aprovados).
- Que nenhum dano tenha resultado de causas externas ou corpos estranhos, como areia ou pedras.
- Que nenhum dano tenha resultado do incumprimento das recomendações de segurança e das instruções de utilização.

O produto deve ser utilizado em circunstâncias normais de utilização e para fins não profissionais. Por conseguinte, estão excluídos desta garantia os produtos utilizados por empresas de paisagismo, autoridades locais, bem como empresas que oferecem alugueres pagos ou empréstimos gratuitos de equipamento.

12. VISTA EXPANDIDA COM LISTA DAS PEÇAS

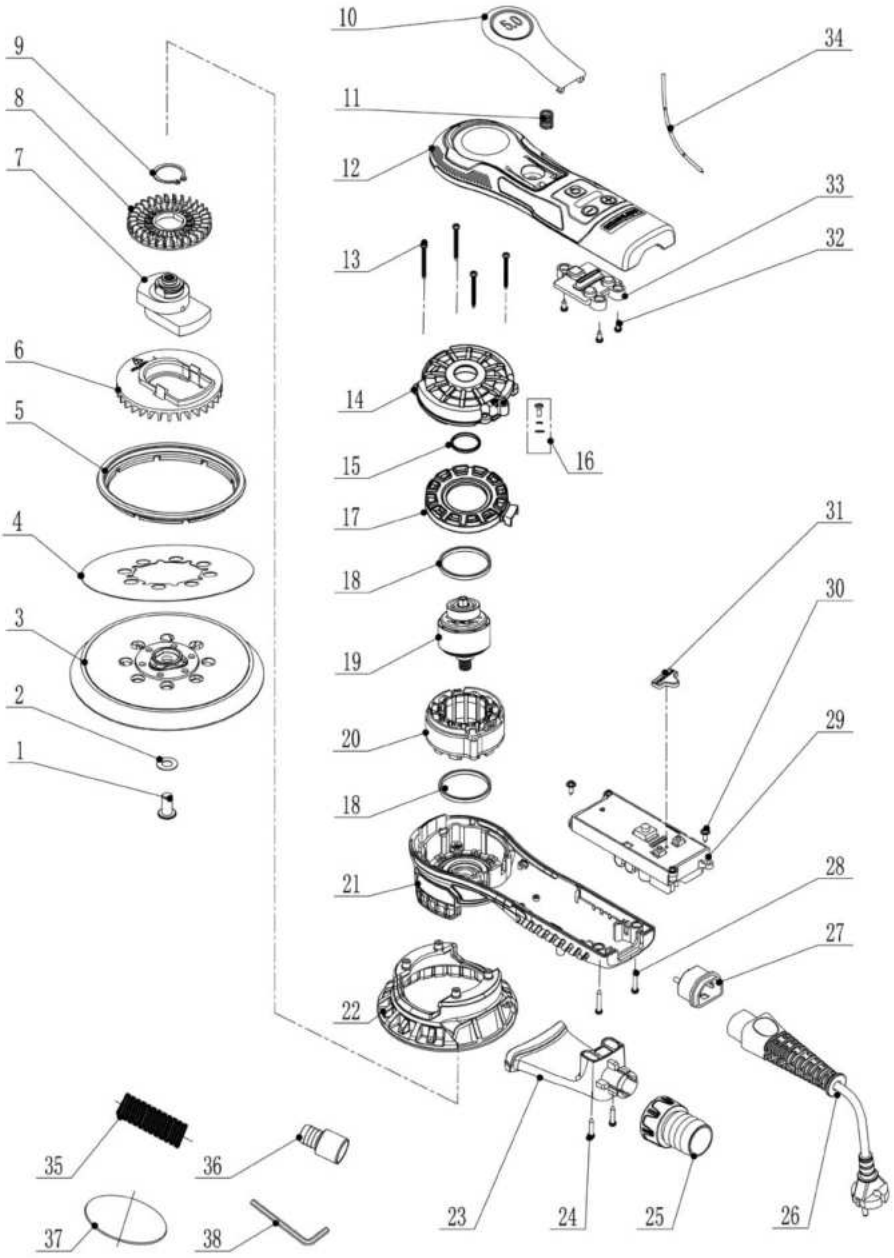

N.º	DESCRIÇÃO	QTD	N.º	DESCRIÇÃO	QTD
1	Parafuso hexagonal (M8x16)	1	20	Conjunto de estator	1
2	Anilha de bloqueio do dente interior (Φ8)	1	21	Invólucro inferior da caixa (com rolamento)	1
3	Almofada de lixa de 150 mm	1	22	Proteção da almofada de lixa	1
4	Etiqueta da almofada de lixa	1	23	Conector de recolha de pó	1
5	Tabuleiro de borracha para vácuo	1	24	Parafuso (ST3*20)	2
6	Ventoinha de auto-aspiração	1	25	Coletor de pó	1
7	Conjunto do bloco excêntrico (5.0)	1	26	Cabo de alimentação (com terminal de ligação à terra)	1
8	Ventilador	1	27	Tomada de cabo (com terminal de ligação à terra)	1
9	Anel de trava para eixo (Φ22)	1	28	Parafuso (ST3*16)	2
10	Conjunto da placa do interruptor (5.0)	1	29	Módulo de acionamento do motor sem escovas	1
11	Mola	1	30	Parafuso (ST3*10)	2
12	Invólucro superior da caixa	1	31	Difusor indicador (preto)	1
13	Parafuso (ST3x32)	4	32	Parafuso (ST3*6)	3
14	Tampa do rotor	1	33	Difusor LED (transparente)	1
15	O-ring	1	34	Fio	1
16	Parafuso (M3x6)	1	35	Mangueira de vácuo 1 m	1
17	Manga de guia do estator	1	36	Adaptador de mangueira de vácuo Φ35/ Φ33	1
18	Almofada de borracha à prova de pó	2	37	Folhas de lixa de rede	2
19	Conjunto do rotor (com rolamento)	1	38	Chave hexagonal interna S5	1

SIMBOLI

Leggere attentamente le istruzioni di funzionamento e rispettare le indicazioni fornite. Utilizzare le presenti istruzioni di funzionamento per familiarizzare con il prodotto, il suo corretto utilizzo e le istruzioni di sicurezza. Conservare le presenti istruzioni di funzionamento in un luogo sicuro per future consultazioni.

	Leggere attentamente il manuale di istruzioni.
	ATTENZIONE La presente informativa sui rischi mette in guardia contro i danni all'apparecchio o ad altri beni e contro possibili lesioni fisiche.
	Indossare occhiali protettivi.
	Indossare protezioni acustiche.
	Indossare calzature antinfortunistiche.
	Indossare guanti protettivi.
	Indossare una maschera antipolvere.
	Questo prodotto è conforme alle direttive europee applicabili ed è stato seguito un metodo di valutazione della conformità a tali direttive.
	Simbolo RAEE per le operazioni di smaltimento.
	Marchio di conformità dei prodotti alla normativa tecnica ucraina applicabile.
	Scollegare la spina dalla presa di corrente.

INDICE

1. Uso previsto
2. Istruzioni di sicurezza
3. Descrizione
4. Specifiche tecniche
5. Prima dell'uso
6. Uso
7. Manutenzione
8. Risoluzione dei problemi
9. Riciclaggio
10. Stoccaggio e trasporto
11. Garanzia
12. Vista esplosa con elenco dei componenti
13. Dichiarazione di Conformità marchio CE

1. USO PREVISTO

Grazie per aver scelto questo prodotto. Leggere attentamente le presenti istruzioni di funzionamento e conservarle per eventuali riferimenti futuri.

Questa levigatrice è stata progettata per levigare ogni tipo di materiale quale intonaco, metallo, legno, pietra, plastica, ecc. impiegando appositi abrasivi. Non utilizzare gli accessori della macchina per lavori diversi da quelli per i quali sono stati progettati! Ogni altro impiego è espressamente vietato.

Dopo aver aperto l'imballaggio, accertarsi che il prodotto sia completo dei suoi accessori (se previsti). Qualora il prodotto fosse danneggiato o presentasse difetti, non utilizzarlo e restituirlo al rivenditore.

Se l'apparecchio viene ceduto a terzi, fornire anche il presente manuale di istruzioni.

Questo elettroutensile non è progettato per l'uso in ambienti commerciali o industriali. L'uso dell'elettroutensile in ambienti commerciali o industriali, o per scopi equivalenti, comporterà l'annullamento della garanzia.

Per motivi di sicurezza, il prodotto non può essere utilizzato da bambini o ragazzi di età inferiore a 16 anni, nonché da persone che non conoscono le presenti istruzioni di funzionamento. Le persone con ridotte capacità fisiche o mentali possono utilizzare il prodotto solo sotto la supervisione di una persona responsabile o dopo aver ricevuto da questa le debite istruzioni.

2. ISTRUZIONI DI SICUREZZA

AVVERTENZE GENERALI DI SICUREZZA DELL'ELETTROUTENSILE

AVVERTENZA: Leggere tutte le avvertenze di sicurezza, le istruzioni, le illustrazioni e le specifiche fornite con questo elettroutensile. Il mancato rispetto delle avvertenze e delle istruzioni riportate di seguito comporta il rischio di folgorazione, incendio e/o gravi lesioni.

CONSERVARE TUTTE LE AVVERTENZE E LE ISTRUZIONI PER ULTERIORI CONSULTAZIONI.

Il termine "elettroutensile" utilizzato nelle avvertenze indica un elettroutensile alimentato tramite rete elettrica (con cavo) o batteria (senza cavo).

1) SICUREZZA NELL'AREA DI LAVORO

A. **Mantenere l'area di lavoro pulita e ben illuminata.** Il disordine e la scarsa illuminazione favoriscono gli incidenti.

B. **Non usare elettroutensili in atmosfere esplosive, ad esempio in presenza di liquidi, gas o polveri infiammabili.** Gli elettroutensili generano scintille che possono incendiare polveri o fumi.

C. **Durante l'utilizzo dell'elettroutensile, tenere a distanza i bambini e le persone presenti.** Le distrazioni possono far perdere il controllo dell'elettroutensile.

2) SICUREZZA ELETTRICA

A. **Le spine degli elettroutensili devono essere adatte alla presa. Non modificare la spina in alcun modo. Non utilizzare adattatori per spine con elettroutensili collegati a massa (messi a terra).** L'uso di spine prive di modifiche e conformi alle relative prese ridurrà il rischio di folgorazione.

B. **Evitare il contatto fisico con superfici collegate a massa (messe a terra) quali tubi, termosifoni, fornelli e frigoriferi.** Se il proprio corpo è collegato a massa (messo a terra), il rischio di folgorazione aumenta.

C. **Non esporre gli elettroutensili a pioggia o umidità.** L'infiltrazione di acqua all'interno di un elettroutensile aumenta il rischio di folgorazione.

D. **Utilizzare correttamente il cavo. Non utilizzare mai il cavo per trasportare, tirare o scollegare l'elettroutensile. Tenere il cavo lontano da fonti di calore, olio, spigoli affilati o parti in movimento.** L'uso di cavi danneggiati o aggrovigliati aumenta il rischio di folgorazione.

E. **Quando si utilizza un elettroutensile all'aperto, servirsi di una prolunga adatta allo specifico uso.** L'uso di un cavo adatto all'utilizzo all'aperto riduce il rischio di folgorazione.

F. **Se l'uso di un elettroutensile in un luogo umido si rende necessario, utilizzare un'alimentazione protetta tramite un interruttore differenziale (dispositivo salvavita).** L'uso di un dispositivo salvavita riduce il rischio di folgorazione.

3) SICUREZZA PERSONALE

A. **Durante l'uso di un elettroutensile, prestare sempre la massima attenzione e affidarsi al buon senso. Non usare un elettroutensile se si è stanchi o sotto l'effetto di droghe, alcol o farmaci.** Anche un solo momento di disattenzione durante l'uso dell'elettroutensile può causare gravi infortuni.

B. **Utilizzare dispositivi di protezione individuale.** Indossare sempre protezioni per gli occhi. Se utilizzati nel modo appropriato, i dispositivi di protezione individuale, quali mascherine antiparticolato, scarpe antinfortunistiche antiscivolo, caschi e dispositivi di protezione acustica, riducono il rischio di lesioni personali.

C. **Prevenire l'avvio accidentale. Prima di collegare l'utensile alla presa di corrente, sollevarlo o trasportarlo, assicurarsi che l'interruttore sia in posizione di spegnimento.** Per ridurre il rischio di incidenti, non trasportare gli elettroutensili tenendo il dito sull'interruttore e non collegarli alla presa di corrente se l'interruttore è in posizione di accensione.

D. **Rimuovere eventuali chiavi di serraggio o di regolazione prima di accendere l'elettroutensile.** Una chiave di serraggio rimasta

inserita in un elemento mobile dell'elettroutensile può causare infortuni.

E. Non sbilanciarsi. Tenere i piedi a contatto con il suolo, mantenendosi sempre in equilibrio. Ciò assicurerà un miglior controllo dell'elettroutensile in situazioni impreviste.

F. Vestirsi in maniera adeguata. Non indossare indumenti ampi o gioielli. Tenere capelli e indumenti lontani dalle parti in movimento. Indumenti ampi, gioielli o capelli lunghi possono rimanere impigliati nelle parti in movimento.

G. Se sono previsti dispositivi per il raccordo a impianti per l'estrazione e la raccolta delle polveri, assicurarne il collegamento e l'uso corretto. L'uso di attrezzatura per la raccolta delle polveri può ridurre i rischi a esse correlati.

H. La familiarità acquisita con l'uso frequente degli elettroutensili non deve tradursi in una minore attenzione e una mancata osservanza dei principi di sicurezza. Un'azione imprudente può causare gravi lesioni in una frazione di secondo.

4) USO E MANUTENZIONE DELL'ELETTROUTENSILE

A. Non forzare l'elettroutensile. Utilizzare l'utensile più adatto al lavoro da svolgere. L'elettroutensile è efficace e sicuro se utilizzato alla velocità per la quale è stato progettato.

B. Non utilizzare l'elettroutensile se l'interruttore di accensione/**spegnimento non lo accende o non lo spegne.** Un elettroutensile che non può essere controllato tramite l'interruttore di avvio/arresto è pericoloso e deve essere riparato.

C. Scollegare la spina dalla presa di corrente e, se possibile, rimuovere il gruppo batteria dell'elettroutensile prima di regolarlo, sostituirne gli accessori o riporlo. Tali misure preventive di sicurezza riducono il rischio di avvio accidentale dell'elettroutensile.

D. Riporre gli elettroutensili fuori dalla portata dei bambini e non permetterne l'uso a persone che non hanno familiarità con l'apparecchio o con le presenti istruzioni. Gli elettroutensili sono pericolosi se utilizzati da persone non competenti.

E. Mantenere gli elettroutensili e i relativi accessori in buono stato. Verificare che le parti mobili non siano disallineate o inceppate, che i componenti non siano danneggiati e che non siano presenti altri problemi che potrebbero pregiudicare il corretto funzionamento dell'utensile elettrico. Se l'elettroutensile è danneggiato, farlo riparare prima di utilizzarlo nuovamente. Molti incidenti sono causati da elettroutensili in cattive condizioni.

F. Mantenere gli accessori da taglio affilati e puliti. Se correttamente sottoposti a manutenzione, gli accessori da taglio con bordi taglienti hanno meno possibilità di bloccarsi e sono più facili da controllare.

G. Utilizzare l'elettroutensile, gli accessori, le punte, ecc. conformemente alle presenti istruzioni, tenendo conto delle condizioni di lavoro e delle operazioni da svolgere. L'uso dell'elettroutensile per operazioni diverse da quelle previste può comportare situazioni di pericolo.

H. Mantenere le impugnature e le superfici di presa asciutte, pulite e prive di olio e grasso. Le impugnature e le superfici di presa scivolose non consentono una manipolazione e un controllo sicuri dell'utensile nelle situazioni impreviste.

5) RIPARAZIONI

A. Affidare la riparazione dell'elettroutensile a personale qualificato e utilizzare esclusivamente parti di ricambio identiche. Ciò garantirà a lungo la sicurezza dell'elettroutensile.

Precauzioni per l'uso della levigatrice orbitale

Attenzione! Quando si utilizzano elettroutensili è necessario rispettare le seguenti basilari misure di sicurezza contro folgorazioni, lesioni e pericolo di incendio. Leggere e rispettare le presenti istruzioni prima di iniziare a utilizzare gli strumenti. Le presenti istruzioni devono essere conservate in un luogo sicuro.

- L'apparecchiatura non deve mai essere utilizzata in ambienti in cui è presente un'atmosfera esplosiva.
- Non lasciare che il cavo tocchi alcuna parte del corpo.
- Utilizzare solo il cavo di prolunga approvato per l'uso nell'area di lavoro.
- Non forzare la macchina per lavori non adatti, come ad esempio la sgrossatura, la spazzolatura, ecc. In caso contrario, sussiste il pericolo di provocare lesioni e danni.
- Per la manutenzione, utilizzare solo parti di ricambio identiche. In caso contrario, non sarà possibile garantire un funzionamento privo di rischi
- Non utilizzare accessori danneggiati. Prima dell'uso, verificare sempre che gli accessori non siano danneggiati o rotti. Ad esempio, verificare che la piastra di supporto non sia incrinata. Assicurarsi che non vi sia nessuno nel raggio di rotazione della macchina. Far funzionare la macchina alla massima velocità per un minuto, in modo da testare gli accessori.
- Non posare la macchina quando non è ancora completamente ferma. In caso contrario, si rischia di perderne il controllo.
- Pulire regolarmente lo sfiato della macchina.
- Durante il lavoro, controllare saldamente la macchina con entrambe le mani per garantire un funzionamento sicuro.
- Quando si smeriglia, non utilizzare carta vetrata di dimensioni eccessive. La carta vetrata che sporge oltre il blocco di levigatura comporta il rischio di tagli e lesioni e provoca anche bloccaggi.
- La macchina può essere collegata a un solo tubo di prolunga.
- È obbligatorio indossare abiti aderenti.
- Indossare una maschera di protezione contro le polveri pericolose e scegliere l'aspiratore adatto.
- La temperatura di lavoro ideale è compresa tra 10 °C e 30 °C.

3. DESCRIZIONE

A. Leva dell'interruttore
B. Tasto On/Off
C. Velocità -
D. Indicatore di velocità
E. Velocità +
F. Cavo di alimentazione
G. Adattatore per aspirazione
H. Platorello
I. Tubo flessibile
J. Dischi abrasivi
K. Chiave esagonale a brugola interna S6
L. Impugnatura

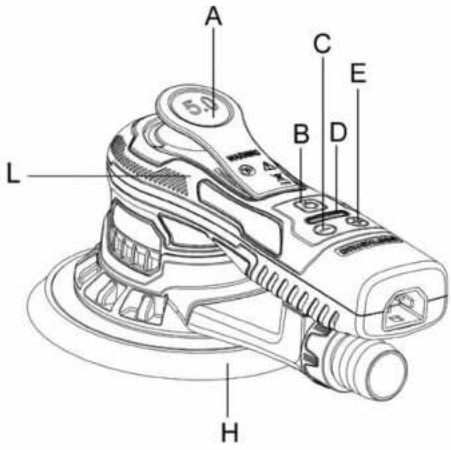





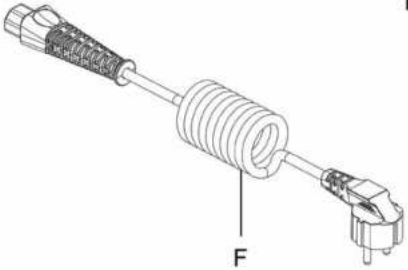

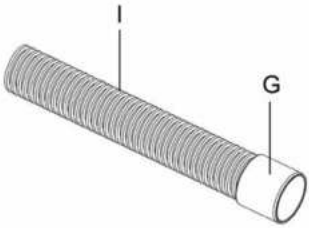

4. SPECIFICHE TECNICHE

Modello	350OSBL-125.5001
Tensione nominale	220-240 V~50Hz
Velocità nominale	4.000-10.000/min
Potenza nominale	350w
Dia.Ø max	150mm
Corsa di levigatura	5mm
Peso	1,37 kg
Classe di protezione	I
Valore di emissione acustica	L_{PA} (livello di pressione acustica) = 76dB(A) L_{WA} (livello di potenza acustica) = 84dB(A)
Incertezza	K = 3dB(A)
Valore di emissione vibrazioni	3,24 m/s^2
Incertezza	K=1,5 m/s^2

NOTA:

- Il valore totale delle vibrazioni dichiarato e il valore di emissione acustica dichiarato sono stati misurati secondo un metodo di prova standard e possono essere utilizzati per confrontare l'elettroutensile con altri apparecchi analoghi.

- Il valore totale delle vibrazioni dichiarato e il valore di emissione acustica dichiarato possono essere utilizzati anche in una valutazione preliminare dell'esposizione.

AVVERTENZA!

- Le vibrazioni e le emissioni acustiche durante l'uso effettivo dell'elettroutensile possono differire dai valori dichiarati a seconda delle modalità di utilizzo dell'utensile stesso e, in particolare, del tipo di pezzo da lavorare.

- È necessario adottare misure di sicurezza per proteggere l'utilizzatore in base alla stima dell'esposizione nelle effettive condizioni di utilizzo (tenendo in considerazione tutte le fasi del ciclo operativo, quali tempi di arresto, di funzionamento in folle e di avvio).

AVVERTENZA! Si raccomanda all'operatore di indossare protezioni per l'udito.

5. PRIMA DELL'USO

PERICOLO! Rischio di lesioni dovute a folgorazione.

Avvertenza! Non collegare alla presa elettrica prima di aver completato l'installazione!

CONSERVARE TUTTE LE AVVERTENZE E LE ISTRUZIONI PER ULTERIORI CONSULTAZIONI.

- Verificare sempre che la tensione di alimentazione corrisponda a quella indicata sulla targhetta dell'utensile.
- La polvere di materiali come vernici contenenti piombo, alcune specie di legno, minerali e metalli può essere nociva (il contatto o l'inalazione delle particelle può causare reazioni allergiche e/o malattie respiratorie all'utilizzatore o a terzi presenti nello stesso ambiente); indossare una mascherina antiparticolato e lavorare collegando un dispositivo di aspirazione se l'elettroutensile è provvisto di tale interfaccia.
- Alcuni tipi di polvere sono classificati come cancerogeni (quali la polvere di quercia e di faggio), soprattutto se combinati con additivi per il condizionamento del legno; indossare una mascherina antiparticolato e lavorare collegando un dispositivo di aspirazione se l'elettroutensile è provvisto di tale interfaccia.
- Seguire le prescrizioni nazionali in materia di polveri per i materiali che si desidera lavorare.
- Bloccare il pezzo da lavorare (un pezzo bloccato con dispositivi di serraggio o in una morsa è fissato più saldamente che non a mano).
- Non bloccare l'elettroutensile in una morsa.
- Utilizzare cavi di prolunga completamente srotolati e sicuri con capacità di 10 ampere.

6. USO

Montaggio e sostituzione della carta abrasiva

Posizionare la carta abrasiva al centro del platorello e premere. I fori della carta abrasiva devono essere allineati con quelli del platorello.

Solo per i platorelli tondi: eseguire una prova per verificare che il disco abrasivo sia bloccato al centro.

Sostituzione del platorello

Capovolgere la levigatrice e posizionarla su una superficie piana. Utilizzare la chiave a brugola S6 per svitare la vite al centro del disco in senso antiorario. Rimuovere il vecchio platorello e posizionare quello nuovo. Serrare la vite in senso orario.

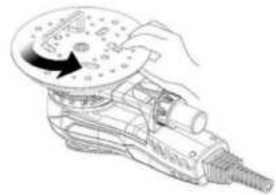

Collegamento al sistema di aspirazione con tubo

Collegare un'estremità del tubo flessibile di aspirazione all'attacco di uscita delle polveri della macchina. Collegare l'altra estremità (adattatore da 35 mm) del tubo di aspirazione all'aspirapolvere.

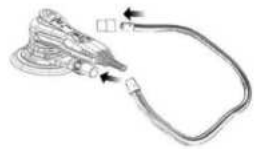

Istruzioni di funzionamento

L'utensile è destinato a essere utilizzato come utensile portatile. Lo strumento può essere utilizzato in qualsiasi posizione.

Nota! All'avvio, la levigatrice può sviluppare una reazione di coppia.

Assicurarsi che la levigatrice sia spenta. Selezionare il foglio abrasivo adatto e fissarlo al platorello. Assicurarsi che il foglio abrasivo sia centrato sul platorello.

1) Accendere la levigatrice premendo il tasto On/Off (Figura 1-B). Il LED della levigatrice (Figura 1-D) diventa verde. A questo punto è possibile avviare la levigatrice premendo la leva dell'interruttore (Figura 1-A).
2) La velocità può essere regolata tra 4.000 giri/min e il numero massimo di giri/min regolando la posizione della leva. Il numero massimo di giri/min può essere regolato premendo rpm+ o rpm- (Figura 1-C/E). Ogni pressione sul relativo pulsante aumenta o riduce la velocità di 1.200 giri al minuto fino al raggiungimento dei limiti. Il numero di giri può essere regolato in un intervallo compreso tra 4.000 e 10.000 giri/min.
3) L'utensile dispone di due modalità di controllo della velocità. Nella modalità predefinita, la velocità può essere regolata in modo lineare variando la posizione della leva. Nell'altra modalità, la velocità rimane fissa al numero di giri massimo impostato quando l'utensile è in funzione. Quando si premono contemporaneamente i pulsanti rpm+ e rpm-, lo strumento passa da una modalità di controllo all'altra.Durante la levigatura, posizionare sempre l'utensile sulla superficie di lavoro prima dell'avvio. Rimuovere sempre l'utensile dalla superficie di lavoro prima dell'arresto. In questo modo si eviteranno i graffi sulla superficie di lavoro dovuti alla velocità eccessiva del foglio abrasivo. Al termine della levigatura, spegnere la levigatrice premendo il tasto On/Off. Il LED della levigatrice si spegne.

Dopo l'uso

Prima di riporre l'utensile, spegnere il motore e assicurarsi che tutte le parti in movimento siano completamente ferme.

Dopo aver spento l'utensile, non interrompere mai la rotazione dell'accessorio con una forza laterale applicata contro di esso.

Postazione di lavoro

L'utensile è destinato a essere utilizzato come utensile portatile. Si raccomanda sempre di utilizzare l'utensile stando in piedi su un pavimento stabile. A prescindere dalla posizione di lavoro assunta, prima dell'uso l'utilizzatore deve assicurarsi di essere ben piantato sulle gambe, con una presa e un appoggio saldi e deve essere consapevole che la levigatrice può sviluppare una reazione di coppia. Vedi la sezione "Istruzioni di funzionamento".

7. MANUTENZIONE

PERICOLO! Rischio di lesioni dovute a folgorazione.

Avvertenza! Rimuovere sempre la spina dalla presa di corrente prima di effettuare interventi di manutenzione, pulizia o stoccaggio.

- Mantenere il prodotto pulito. Rimuovere i residui dopo ogni utilizzo e prima di riporlo.
- Una pulizia regolare e corretta contribuisce a garantire un uso sicuro e a prolungare la durata del prodotto.
- Prima di ogni utilizzo, ispezionare il prodotto per verificare che non vi siano parti usurate o danneggiate. Non utilizzare l'apparecchio in presenza di parti rotte o usurate.
- Pulire il prodotto con un panno asciutto. Utilizzare una spazzola per le aree difficili da raggiungere.
- In particolare, pulire le aperture di ventilazione dopo ogni utilizzo con un panno e una spazzola.
- Rimuovere lo sporco ostinato con aria compressa (max. 3 bar).
- Controllare che non vi siano parti usurate o danneggiate. Se necessario, sostituire le parti usurate o contattare un centro di assistenza autorizzato per la riparazione prima di utilizzare nuovamente il prodotto.
- Prima e dopo ogni utilizzo, controllare che il prodotto e gli accessori non siano usurati o danneggiati. Se necessario, sostituirli con altri nuovi come descritto nelle presenti istruzioni per l'uso. Rispettare i requisiti tecnici.
- Questo prodotto non contiene parti che possono essere riparate dall'utilizzatore. Rivolgersi a un centro di assistenza autorizzato o a un tecnico qualificato per farlo controllare e riparare.
- Qualora fosse necessario sostituire il cavo di alimentazione, l'intervento dovrà essere eseguito dal produttore o da un suo rappresentante al fine di evitare rischi per la sicurezza.
- La chiave esagonale viene utilizzata per smontare la vite esagonale sul platorello.

8. RISOLUZIONE DEI PROBLEMI

PERICOLO!

Rischio di lesioni dovute a folgorazione.

Avvertenza! Prima di qualsiasi intervento di ricerca guasti, rimuovere la spina dalla presa.

Problemi	Probabili cause	Misura correttiva
Il LED della levigatrice si illumina normalmente, i tasti rpm- e rpm+ funzionano normalmente, ma l'interruttore non funziona.	Componenti sensore a effetto di Hall danneggiati.	Affidare l'utensile al servizio post-vendita per la sostituzione dei componenti del sensore a effetto di Hall.
Dopo aver inserito la spina e indipendentemente dal pulsante premuto, la spia LED non si accende.	Interruttore danneggiato.	Sostituire i componenti dell'interruttore.
La spia LED non si accende e la macchina smette di funzionare.	Se la tensione in ingresso è inferiore a 170 Vac -+10 Vac, la macchina entra in protezione da sottotensione.	Passare alla corretta tensione in ingresso, superiore a 180 V e inferiore a 285 V.
I LED1, LED3, LED5 si accendono, mentre gli altri rimangono spenti.	Se la tensione in ingresso è superiore a 275 Vac+10 Vac, la macchina entra in protezione da sovratensione.	Passare alla corretta tensione in ingresso, superiore a 180 V e inferiore a 285 V.
I LED1 e LED6 si accendono, mentre gli altri rimangono spenti.	I tre fili del motore sono allentati o spezzati.	Affidare l'utensile al servizio post-vendita per la riparazione.
L'abrasivo si stacca dal platorello	Platorello consumato	Sostituire il platorello

9. RICICLAGGIO

L'imballaggio è realizzato in materiali che rispettano l'ambiente e può essere smaltito negli appositi contenitori per la raccolta differenziata.

ATTENZIONE Questo prodotto è stato etichettato con simbologia relativa allo smaltimento dei rifiuti elettrici ed elettronici. Ciò significa che l'elettroutensile non deve essere smaltito insieme ai rifiuti domestici, ma deve essere conferito presso un centro di raccolta conforme alla direttiva europea sui RAEE. Per informazioni sul riciclo, rivolgersi alle autorità locali o al rivenditore. Il prodotto sarà poi riciclato o smontato per ridurre l'impatto sull'ambiente. Le apparecchiature elettriche ed elettroniche possono essere pericolose per l'ambiente e per la salute umana, poiché contengono sostanze nocive.

PROTEZIONE AMBIENTALE

I prodotti elettrici non devono essere smaltiti insieme ai rifiuti domestici. Riciclare laddove esistono strutture per il riciclo. Per informazioni sul riciclaggio, rivolgersi alle autorità locali o al rivenditore. Il prodotto sarà poi riciclato o smontato per ridurre l'impatto sull'ambiente.

10. STOCCAGGIO E TRASPORTO

STOCCAGGIO

Conservare sempre il prodotto fuori dalla portata dei bambini. La temperatura di stoccaggio ideale è compresa tra 10 °C e 30 °C.

Si raccomanda di riporre la levigatrice nella confezione originale o di coprirla con un panno o un involucro adatti a proteggerla dalla polvere.

TRASPORTO

Spegnere il prodotto.

Proteggere il prodotto da qualsiasi forte impatto o forte vibrazione che possa verificarsi durante il trasporto con veicoli.

Mettere in sicurezza il prodotto per evitare che scivoli o cada.

11. GARANZIA

INTRODUZIONE

Grazie per aver scelto questo prodotto. Progettiamo e fabbrichiamo i nostri prodotti impegnandoci al massimo per garantire un'eccellente qualità che soddisfi le esigenze degli utenti.

IMPORTANTE! PRIMA DI UTILIZZARE IL PRODOTTO, LEGGERE IL PRESENTE MANUALE, ATTENERSI ALLE AVVERTENZE DI SICUREZZA DI BASE IN ESSO RIPORTATE E CONSERVARLO CON CURA.

All'apertura della confezione, si raccomanda di verificare che contenga tutti gli elementi necessari per il montaggio del prodotto.

Qualora il prodotto fosse danneggiato o presentasse difetti, si prega di non utilizzarlo e di restituirlo al rivenditore.

Il prodotto è destinato al solo uso in ambienti esterni e non deve essere utilizzato in alcun caso all'interno di un edificio.

Il prodotto può essere riposto all'interno di un edificio solo dopo essere rimasto spento due ore dopo l'ultimo utilizzo.

Vi ringraziamo per la fiducia accordataci e ci auguriamo che il nostro prodotto vi soddisfi pienamente.

Saremmo lieti di ricevere i vostri commenti sul sito internet del nostro store online.

Garanzia

I prodotti DEXTER sono progettati secondo i più rigorosi standard di qualità applicati ai prodotti destinarti alla vendita al pubblico.

L'apparecchio è coperto da una garanzia di 5 anni a partire dalla data di acquisto. La garanzia copre tutti i difetti di fabbricazione o dei materiali.

In caso di guasto, consultare innanzitutto la pagina dedicata alla risoluzione dei problemi (problemi e soluzioni) inclusa nella brochure; se il problema persiste, rivolgersi al rivenditore più vicino, che farà il possibile per risolverlo.

Le riparazioni e la sostituzione di pezzi non prolungano la durata della garanzia iniziale.

I guasti derivanti dalla normale usura o da un uso improprio del prodotto non sono coperti dalla garanzia. La presente clausola si riferisce anche agli interruttori, all'interruttore di sicurezza e ai motori, in caso di usura.

N.B.: per alcuni Paesi si applicano termini di garanzia specifici.

In caso di dubbi, verificare presso il rivenditore.

Le richieste di garanzia verranno prese in considerazione solo se:

- Viene fornita la prova di acquisto
- Non sono state effettuate riparazioni e/o sostituzioni di parti da terzi non autorizzati.
- Non si tratta di un problema di normale usura
- Gli interventi di manutenzione e riparazione necessari sono stati realizzati correttamente
- Non si sono verificati casi di utilizzo non autorizzato, incidenti, forzature o movimentazione impropria.
- Non sono presenti deterioramenti dovuti a surriscaldamento derivante dall'ostruzione del blocco ventola.
- Non sono stati effettuati interventi sul prodotto da una persona non competente e non si è tentato di realizzare riparazioni non corrette.
- L'utensile non è stato smontato o aperto.
- Lo strumento non è stato utilizzato in un ambiente umido (rugiada, pioggia, immersione in acqua. ecc.).
- Non sono state utilizzate parti incompatibili o non fabbricate da DEXTER laddove tali parti dimostrino di essere la causa del deterioramento.
- L'utensile non è stato utilizzato in modo improprio (sovraccarico dell'utensile o uso di accessori non approvati).
- I danni non derivano da cause esterne o corpi estranei come sabbia o sassi.
- Non risultano danni derivanti dall'inosservanza delle raccomandazioni di sicurezza e delle istruzioni per l'uso.

Il prodotto deve essere utilizzato in condizioni di utilizzo normali e per scopi non professionali. Di conseguenza, la garanzia non copre prodotti utilizzati da imprese di giardinaggio, autorità locali o società che offrono il noleggio a pagamento o gratuito dell'apparecchiatura.

12. VISTA ESPLOSA CON ELENCO DEI COMPONENTI

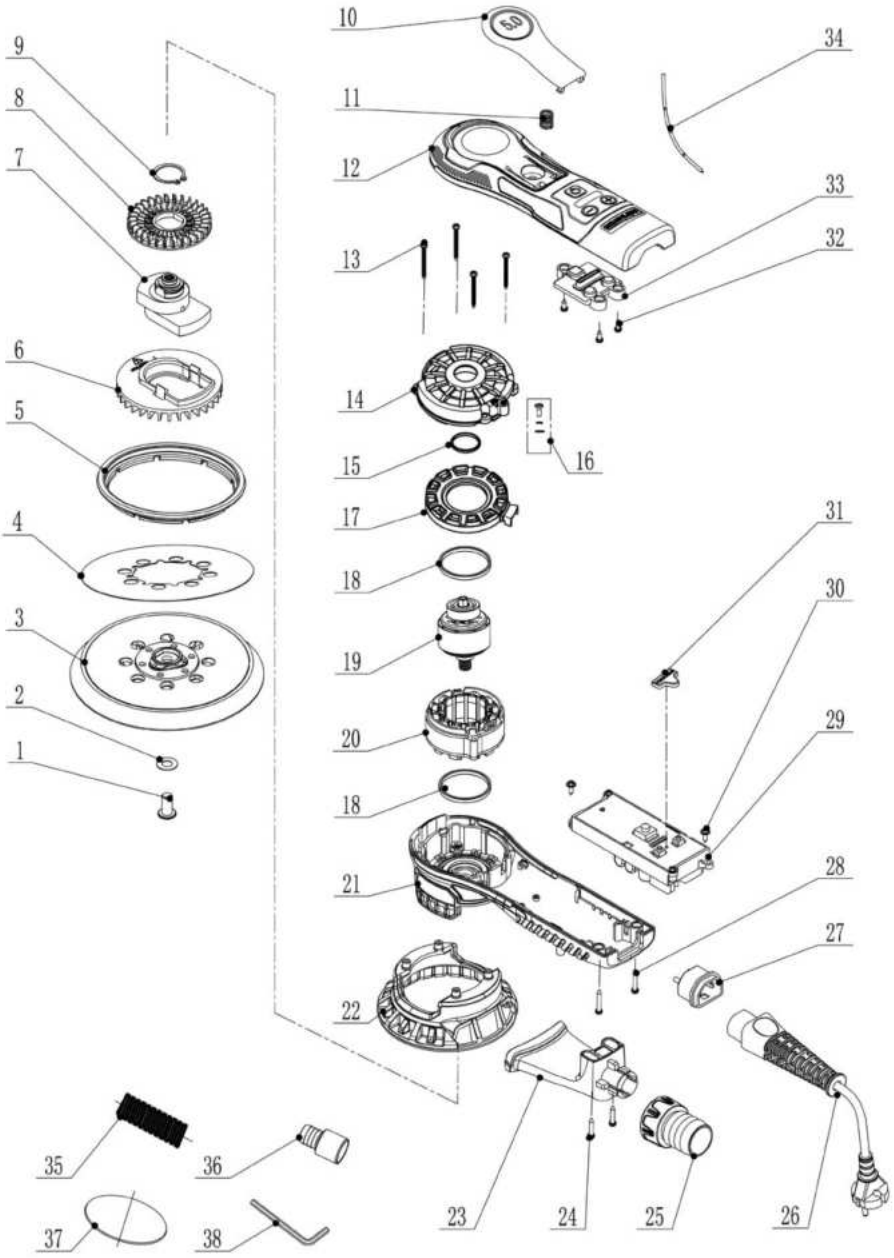

N.	DESCRIZIONE	Q.TÀ	N.	DESCRIZIONE	Q.TÀ
1	Vite a testa esagonale (M8x16)	1	20	Statore	1
2	Rondella di bloccaggio con dentatura interna (Φ8)	1	21	Alloggiamento inferiore (con cuscinetto)	1
3	Platorello da 150 mm	1	22	Alloggiamento platorello	1
4	Supporto platorello con etichetta	1	23	Convogliatore per raccolta polveri	1
5	Cuffia in gomma dell'aspirazione	1	24	Vite (ST3*20)	2
6	Ventola di aspirazione	1	25	Bocchetta raccoglipolvere	1
7	Gruppo rotazione eccentrica (5.0)	1	26	Cavo di alimentazione (con terminale di messa a terra)	1
8	Ventola	1	27	Innesto femmina per cavo (con terminale di messa a terra)	1
9	Clip circolare per braccio (Φ22)	1	28	Vite (ST3*16)	2
10	Gruppo piastra interruttori (5.0)	1	29	Modulo di azionamento del motore brushless	1
11	Molla	1	30	Vite (ST3*10)	2
12	Alloggiamento superiore	1	31	Spia indicatore luminoso (nera)	1
13	Vite (ST3x32)	4	32	Vite (ST3*6)	3
14	Calotta del rotore	1	33	Spia LED (trasparente)	1
15	O-ring	1	34	Filo	1
16	Vite (M3x6)	1	35	Tubo flessibile di aspirazione da 1 m	1
17	Manicotto di guida dello statore	1	36	Adattatore tubo di aspirazione Φ35/Φ33	1
18	Cuscinetto in gomma antipolvere	2	37	Dischi abrasivi a rete	2
19	Rotore (con cuscinetto)	1	38	Chiave esagonale a brugola interna S5	1

ΣΥΜΒΟΛΑ

Διαβάστε προσεκτικά τις οδηγίες λειτουργίας και ακολουθήστε τις υποδείξεις που δίνονται στις σημειώσεις. Χρησιμοποιήστε αυτές τις οδηγίες λειτουργίας για να εξοικειωθείτε με το προϊόν, τη σωστή χρήση και τις οδηγίες ασφαλείας. Φυλάξτε αυτές τις οδηγίες λειτουργίας σε ασφαλές μέρος για μελλοντική χρήση.

	Διαβάστε προσεκτικά τις οδηγίες χρήσης.
	ΠΡΟΕΙΔΟΠΟΙΗΣΗ Αυτή η γνωστοποίηση κινδύνου προειδοποιεί για κίνδυνο ζημιάς στη συσκευή ή για άλλες υλικές ζημιές ή για κίνδυνο πρόκλησης σωματικών βλαβών.
	Φοράτε γυαλιά ασφαλείας
	Φοράτε προστασία για τα αυτιά.
	Φοράτε παπούτσια ασφαλείας.
	Φοράτε προστατευτικά γάντια.
	Φοράτε μάσκα προστασίας από τη σκόνη.
	Το προϊόν συμμορφώνεται με τις ισχύουσες ευρωπαϊκές οδηγίες. Πραγματοποιήθηκε μέθοδος αξιολόγησης της συμμόρφωσης για τις εν λόγω οδηγίες.
	Σύμβολο ΑΗΗΕ για την ανακύκλωση.
	Σήμανση συμμόρφωσης ότι το προϊόν συμμορφώνεται με τους ισχύοντες τεχνικούς κανονισμούς της Ουκρανίας.
	Αποσυνδέστε το φις από την πρίζα.

ΠΕΡΙΕΧΟΜΕΝΑ

1. Προβλεπόμενη χρήση
2. Οδηγίες ασφαλείας
3. Περιγραφή
4. Τεχνικά δεδομένα
5. Πριν από τη χρήση
6. Χρήση
7. Συντήρηση
8. Αντιμετώπιση προβλημάτων
9. Ανακύκλωση
10. Φύλαξη και μεταφορά
11. Εγγύηση
12. Ανάπτυγμα και κατάλογος ανταλλακτικών
13. Δήλωση συμμόρφωσης ΕΟ

1. ΠΡΟΒΛΕΠΟΜΕΝΗ ΧΡΗΣΗ

Σας ευχαριστούμε που αγοράσατε αυτό το προϊόν. Διαβάστε αυτές τις οδηγίες λειτουργίας και φυλάξτε τις για μελλοντική αναφορά.

Αυτό το τριβείο έχει σχεδιαστεί για τη λείανση όλων των τύπων υλικών, δηλαδή γύψου, μετάλλων, ξύλου, πέτρας, πλαστικών κ.λπ., χρησιμοποιώντας λειαντικά που έχουν σχεδιαστεί για τον σκοπό αυτό. Μην χρησιμοποιείτε τα εξαρτήματα του μηχανήματος για εργασίες άλλες από αυτές για τις οποίες σχεδιάστηκαν! Όλες οι άλλες εφαρμογές αποκλείονται ρητά.

Αφού ξετυλίξετε τη συσκευασία, βεβαιωθείτε ότι το προϊόν είναι πλήρες με όλα τα αξεσουάρ του (αν υπάρχουν). Αν το προϊόν είναι κατεστραμμένο ή έχει κάποιο ελάττωμα, δεν πρέπει να το χρησιμοποιήσετε. Επιστρέψτε το στον αντιπρόσωπό σας.

Αν δώσετε αυτό το εργαλείο σε άλλα άτομα, δώστε τους επίσης αυτό το εγχειρίδιο οδηγιών.

Λάβετε υπόψη ότι ο εξοπλισμός μας δεν έχει σχεδιαστεί για χρήση σε εμπορικές ή βιομηχανικές εφαρμογές. Η εγγύησή μας θα ακυρωθεί εάν το μηχάνημα χρησιμοποιηθεί σε εμπορικές ή βιομηχανικές δραστηριότητες ή για παρόμοιους σκοπούς.

Για λόγους ασφαλείας, τα παιδιά και οι νέοι ηλικίας κάτω των 16 ετών, καθώς και άτομα που δεν είναι εξοικειωμένα με αυτές τις οδηγίες λειτουργίας, δεν επιτρέπεται να χρησιμοποιούν το προϊόν. Άτομα με μειωμένες σωματικές ή νοητικές ικανότητες μπορούν να χρησιμοποιούν το προϊόν μόνο υπό την επίβλεψη ή με τις οδηγίες υπεύθυνου ατόμου.

2. ΟΔΗΓΙΕΣ ΑΣΦΑΛΕΙΑΣ

ΓΕΝΙΚΕΣ ΠΡΟΕΙΔΟΠΟΙΗΣΕΙΣ ΑΣΦΑΛΕΙΑΣ ΓΙΑ ΤΟ ΗΛΕΚΤΡΙΚΟ ΕΡΓΑΛΕΙΟ

ΠΡΟΕΙΔΟΠΟΙΗΣΗ: Διαβάστε όλες τις προειδοποιήσεις για την ασφάλεια, τις οδηγίες, τις εικόνες και τις προδιαγραφές που παρέχονται με αυτό το ηλεκτρικό εργαλείο. Αν δεν ακολουθήσετε όλες τις οδηγίες που αναφέρονται παρακάτω, μπορεί να προκληθεί ηλεκτροπληξία, πυρκαγιά ή/και σοβαρός τραυματισμός.

ΦΥΛΑΞΤΕ ΟΛΕΣ ΤΙΣ ΠΡΟΕΙΔΟΠΟΙΗΣΕΙΣ ΚΑΙ ΤΙΣ ΟΔΗΓΙΕΣ ΓΙΑ ΜΕΛΛΟΝΤΙΚΗ ΑΝΑΦΟΡΑ.

Ο όρος "ηλεκτρικό εργαλείο" που χρησιμοποιείται στις προειδοποιήσεις αναφέρεται σε ηλεκτρικό εργαλείο που είτε συνδέεται στην κεντρική παροχή (με καλώδιο) είτε χρησιμοποιεί μπαταρία (χωρίς καλώδιο).

1) ΑΣΦΑΛΕΙΑ ΠΕΡΙΟΧΗΣ ΕΡΓΑΣΙΑΣ

A. Διατηρείτε την περιοχή εργασίας καθαρή και καλά φωτισμένη. Οι ακατάστατες ή σκοτεινές περιοχές αυξάνουν τον κίνδυνο πρόκλησης ατυχημάτων.

B. Να μην χειρίζεστε ηλεκτρικά εργαλεία σε εκρηκτικές ατμόσφαιρες, όπως παρουσία εύφλεκτων υγρών, αερίων και σκόνης. Τα ηλεκτρικά εργαλεία δημιουργούν σπινθήρες που μπορούν να προκαλέσουν ανάφλεξη σκόνης ή αναθυμιάσεων.

C. Κρατήστε τα παιδιά και τους παρευρισκομένους σε απόσταση κατά τη λειτουργία ηλεκτρικού εργαλείου. Οι περισπασμοί μπορεί να προκαλέσουν απώλεια του ελέγχου.

2) ΗΛΕΚΤΡΙΚΗ ΑΣΦΑΛΕΙΑ

A. Τα φις του ηλεκτρικού εργαλείου πρέπει να ταιριάζουν με την πρίζα. Μην τροποποιείτε ποτέ το φις με οποιονδήποτε τρόπο. Μην χρησιμοποιείτε φις προσαρμογείς με γειωμένα ηλεκτρικά εργαλεία. Τα μη τροποποιημένα φις και οι σωστές αντίστοιχες πρίζες μειώνουν τον κίνδυνο ηλεκτροπληξίας.

B. Αποφύγετε τη σωματική επαφή **με γειωμένες επιφάνειες, όπως αγωγούς, θερμαντικά σώματα, εστίες και ψυγεία.** Υπάρχει αυξημένος κίνδυνος πρόκλησης ηλεκτροπληξίας αν γειωθεί το σώμα σας.

C. Μην εκθέτετε τα ηλεκτρικά εργαλεία στη βροχή ή σε συνθήκες υγρασίας. Το νερό που εισέρχεται στο ηλεκτρικό εργαλείο αυξάνει τον κίνδυνο ηλεκτροπληξίας.

D. Μην χρησιμοποιείτε εσφαλμένα το καλώδιο. Μην χρησιμοποιείτε ποτέ το καλώδιο για να μεταφέρετε, να τραβήξετε ή να αποσυνδέσετε το ηλεκτρικό εργαλείο. Διατηρήστε το καλώδιο μακριά από πηγές θερμότητας, λάδια, αιχμηρές ακμές ή κινούμενα μέρη. Τα κατεστραμμένα ή μπερδεμένα καλώδια αυξάνουν τον κίνδυνο ηλεκτροπληξίας.

E. Κατά τον χειρισμό ηλεκτρικού εργαλείου σε εξωτερικό χώρο, χρησιμοποιείτε μπαλαντέζα κατάλληλη για χρήση σε εξωτερικό χώρο. Η χρήση καλωδίου κατάλληλου για εξωτερικούς χώρους μειώνει τον κίνδυνο ηλεκτροπληξίας.

F. Αν η λειτουργία ηλεκτρικού εργαλείου σε υγρή τοποθεσία είναι αναπόφευκτη, χρησιμοποιείτε παροχή με προστασία διάταξης από υπολειπόμενο ρεύμα (RCD). Η χρήση RCD μειώνει τον κίνδυνο ηλεκτροπληξίας.

3) ΠΡΟΣΩΠΙΚΗ ΑΣΦΑΛΕΙΑ

A. Παραμείνετε σε εγρήγορση, προσέχετε ό,τι κάνετε και χρησιμοποιείτε κοινή λογική όταν χειρίζεστε ηλεκτρικά εργαλεία. Μην χρησιμοποιείτε ηλεκτρικά εργαλεία όταν είστε κουρασμένοι ή υπό την επήρεια ναρκωτικών ουσιών, αλκοόλ ή φαρμάκων. Αν αποσπαστεί η προσοχή σας ακόμα και για μια στιγμή ενώ χειρίζεστε ηλεκτρικά εργαλεία, μπορεί να τραυματιστείτε σοβαρά.

B. Χρησιμοποιείτε ατομικό εξοπλισμό προστασίας. Φοράτε πάντα προστατευτικό εξοπλισμό ματιών. Η χρήση του κατάλληλου προστατευτικού εξοπλισμού ανάλογα με τις συνθήκες, όπως μάσκα σκόνης, αντιολισθητικά παπούτσια, κράνος ή ωτοασπίδες, μειώνει τον κίνδυνο τραυματισμού.

C. Αποφεύγετε την ακούσια έναρξη. Βεβαιωθείτε ότι ο διακόπτης βρίσκεται στη θέση OFF πριν συνδέσετε το προϊόν στην παροχή ρεύματος, πριν σηκώσετε το εργαλείο ή το μεταφέρετε. Η μεταφορά ηλεκτρικών εργαλείων με το δάχτυλο στον διακόπτη ή ηλεκτρικών εργαλείων που είναι συνδεδεμένα στη παροχή ρεύματος και ο διακόπτης είναι στη θέση ενεργοποίησης ενέχει κίνδυνο πρόκλησης ατυχημάτων.

D. Αφαιρέστε τυχόν κλειδιά ρύθμισης ή σύσφιξης πριν ενεργοποιήσετε το ηλεκτρικό εργαλείο. Κλειδί που παραμένει προσαρτημένο σε

περιστρεφόμενο εξάρτημα του ηλεκτρικού εργαλείου μπορεί να προκαλέσει προσωπικό τραυματισμό.

E. Μην τεντώνεστε υπερβολικά. Να πατάτε πάντα σταθερά και να διατηρείτε την ισορροπία σας. Αυτό σας επιτρέπει να έχετε καλύτερο έλεγχο του ηλεκτρικού εργαλείου σε απρόσμενες καταστάσεις.

F. Φοράτε τα κατάλληλα ρούχα. Μην φοράτε φαρδιά ρούχα ή κοσμήματα. Κρατήστε τα μαλλιά και τα ρούχα μακριά από τα κινούμενα μέρη. Τα φαρδιά ρούχα, τα κοσμήματα ή τα μακριά μαλλιά μπορεί να πιαστούν στα κινούμενα μέρη του εργαλείου.

G. Αν παρέχονται διατάξεις για τη σύνδεση συστημάτων εξαγωγής και συλλογής σκόνης, σιγουρευτείτε ότι τις έχετε συνδέσει και ότι τις χρησιμοποιείτε κατάλληλα. Η χρήση διάταξης συλλογής σκόνης μπορεί να μειώσει τους κινδύνους που σχετίζονται με τη σκόνη.

H. Η εξοικείωση με τα εργαλεία από τη συχνή χρήση τους δεν θα πρέπει να σας επαναπαύσει και να αγνοήσετε τις αρχές ασφάλειας για τα εργαλεία. Η απρόσεκτη χρήση μπορεί να προκαλέσει σοβαρό τραυματισμό μέσα σε κλάσμα του δευτερολέπτου.

4) ΧΡΗΣΗ ΚΑΙ ΦΡΟΝΤΙΔΑ ΤΟΥ ΗΛΕΚΤΡΙΚΟΥ ΕΡΓΑΛΕΙΟΥ

A. Μην ασκείτε πίεση στο εργαλείο. Χρησιμοποιήστε το κατάλληλο ηλεκτρικό εργαλείο για την κατάλληλη εργασία. Το σωστό ηλεκτρικό εργαλείο θα κάνει την εργασία καλύτερα και με μεγαλύτερη ασφάλεια εντός των τιμών χρήσης για τις οποίες σχεδιάστηκε.

B. Μην χρησιμοποιείτε το ηλεκτρικό εργαλείο αν ο διακόπτης δεν λειτουργεί στη θέση ενεργοποίησης και απενεργοποίησης. Οποιοδήποτε ηλεκτρικό εργαλείο που δεν μπορεί να ελεγχθεί με τον διακόπτη είναι επικίνδυνο και πρέπει να επισκευαστεί.

C. Αποσυνδέστε το φις από την παροχή ρεύματος ή/και αφαιρέστε την μπαταρία, αν είναι αποσπώμενη, από το ηλεκτρικό εργαλείο πριν κάνετε ρυθμίσεις, αλλάξετε αξεσουάρ ή αποθηκεύσετε το ηλεκτρικό εργαλείο. Αυτά τα προληπτικά μέτρα ασφάλειας μειώνουν τον κίνδυνο κατά λάθος εκκίνησης του ηλεκτρικού εργαλείου.

D. Αποθηκεύετε τα ηλεκτρικά εργαλεία όταν δεν χρησιμοποιούνται σε σημείο που δεν έχουν πρόσβαση τα παιδιά και μην επιτρέπετε σε άτομα που δεν είναι εξοικειωμένα με το ηλεκτρικό εργαλείο ή με αυτές τις οδηγίες να το θέτουν σε λειτουργία. Τα ηλεκτρικά εργαλεία είναι επικίνδυνα στα χέρια χρηστών που δεν έχουν εκπαιδευτεί κατάλληλα.

E. Συντηρήστε τα ηλεκτρικά εργαλεία και τα αξεσουάρ. Ελέγξτε για προβλήματα ευθυγράμμισης ή σύνδεσης των κινούμενων μερών, σπασμένα μέρη και όποια άλλη κατάσταση μπορεί να επηρεάσει τη λειτουργία του ηλεκτρικού εργαλείου. Αν το ηλεκτρικό εργαλείο είναι χαλασμένο, δώστε το για επισκευή πριν από τη χρήση. Πολλά ατυχήματα μπορεί να προκύψουν από κακώς συντηρημένα ηλεκτρικά εργαλεία.

F. Κρατήστε τα εργαλεία κοπής αιχμηρά και καθαρά. Τα σωστά συντηρημένα εργαλεία κοπής που έχουν αιχμηρές ακμές κοπής είναι λιγότερο πιθανό να σκαλώσουν και είναι πιο εύκολα στον έλεγχο.

G. Χρησιμοποιείτε το ηλεκτρικό εργαλείο, τα αξεσουάρ, τα ανταλλακτικά άκρα κ.λπ. σύμφωνα με αυτές τις οδηγίες, λαμβάνοντας υπόψη τις συνθήκες εργασίας και τη φύση της εργασίας που πρέπει να γίνει. Η χρήση του ηλεκτρικού εργαλείου για εργασίες άλλες από εκείνες για τις οποίες σχεδιάστηκε μπορεί να προκαλέσει επικίνδυνες καταστάσεις.

H. Διατηρείτε τις λαβές και τις επιφάνειες κρατήματος στεγνές, καθαρές, χωρίς λάδια και λιπαντικά. Οι ολισθηρές λαβές και επιφάνειες κρατήματος δεν καθιστούν ασφαλή τον χειρισμό και τον έλεγχο του εργαλείου σε απρόσμενες καταστάσεις.

5) ΣΕΡΒΙΣ

A. Δώστε το ηλεκτρικό εργαλείο για σέρβις σε εξουσιοδοτημένο τεχνικό για σέρβις που χρησιμοποιεί μόνο αυθεντικά ανταλλακτικά. Αυτό θα διασφαλίσει ότι τηρείται η ασφάλεια του ηλεκτρικού εργαλείου.

Προφυλάξεις σχετικά με τη χρήση τροχιακού τριβείου

Προσοχή! Πρέπει να τηρείτε τα ακόλουθα βασικά μέτρα ασφαλείας έναντι ηλεκτροπληξίας, τραυματισμών και κινδύνου πυρκαγιάς όταν χρησιμοποιείτε ηλεκτρικά εργαλεία. Διαβάστε και τηρήστε αυτές τις οδηγίες προτού αρχίσετε να χρησιμοποιείτε οποιοδήποτε εργαλείο. Αυτές οι οδηγίες πρέπει να φυλάσσονται σε ασφαλές μέρος.

- Ο εξοπλισμός δεν πρέπει ποτέ να χρησιμοποιείται σε περιβάλλον όπου υπάρχει εκρηκτική ατμόσφαιρα.
- Μην αφήνετε το καλώδιο να αγγίζει κανένα μέρος του σώματός σας.
- Χρησιμοποιείτε μόνο το καλώδιο επέκτασης που έχει εγκριθεί για χρήση στον χώρο εργασίας.
- Μην πιέζετε το μηχάνημα για την εκτέλεση ακατάλληλων εργασιών, για παράδειγμα τραχύ τρίψιμο, βούρτσισμα κ.λπ. Διαφορετικά, θα προκληθούν κίνδυνοι και βλάβες.
- Χρησιμοποιείτε μόνο πανομοιότυπα ανταλλακτικά κατά το σέρβις. Διαφορετικά, δεν υπάρχει εγγύηση ότι η λειτουργία δεν θα ενέχει κινδύνους.
- Μην χρησιμοποιείτε εξάρτημα που έχει υποστεί ζημιά. Πριν από τη χρήση, ελέγχετε πάντα εάν τα εξαρτήματα είναι σπασμένα ή ραγισμένα. Για παράδειγμα, ελέγξτε ότι η πλάκα στήριξης δεν είναι ραγισμένη. Βεβαιωθείτε ότι όλοι βρίσκονται έξω από την περιοχή περιστροφής του μηχανήματος και λειτουργήστε το μηχάνημα στο μέγιστο.
- Μην αφήνετε κάτω το μηχάνημα όταν δεν έχει σταματήσει τελείως. Διαφορετικά, θα χάσετε τον έλεγχο του μηχανήματος.
- Καθαρίζετε τακτικά τον αεραγωγό σκόνης στο μηχάνημά σας.
- Όταν εργάζεστε, πρέπει να χειρίζεστε το μηχάνημα σταθερά και με τα δύο χέρια για να διασφαλίζετε την ασφαλή λειτουργία του.
- Όταν τρίβετε, μην χρησιμοποιείτε πολύ μεγάλο γυαλόχαρτο. Το γυαλόχαρτο που υπερβαίνει τα όρια του μπλοκ λείανσης οδηγεί σε κίνδυνο κοπής και τραυματισμού και μπορεί επίσης να προκαλέσει εμπλοκή.
- Το μηχάνημα μπορεί να συνδεθεί το πολύ σε έναν σωλήνα επέκτασης.
- Είναι υποχρεωτικό να φοράτε εφαρμοστά ρούχα.
- Φοράτε προστατευτική μάσκα για προστασία από την επικίνδυνη σκόνη και επιλέξτε κατάλληλη ηλεκτρική σκούπα.
- Η ιδανική θερμοκρασία εργασίας είναι μεταξύ 10°C και 30°C.

3. ΠΕΡΙΓΡΑΦΗ

A. Μοχλός διακόπτη
B. Πλήκτρο ενεργοποίησης/απενεργοποίησης (ON/OFF)
C. Ταχύτητα -
D. Δείκτης ταχύτητας
E. Ταχύτητα +
F. Καλώδιο ρεύματος
G. Προσαρμογέας ηλεκτρικής σκούπας
H. Επίθεμα στήριξης
I. Γυαλόχαρτα δικτύου
J. Γυαλόχαρτα δικτύου
K. Εσωτερικό εξαγωνικό κλειδί S6
L. Λαβή

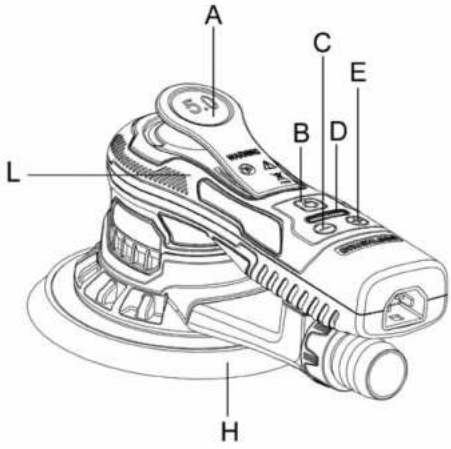



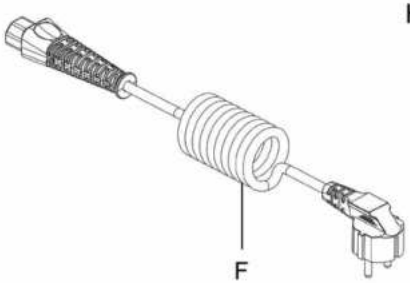

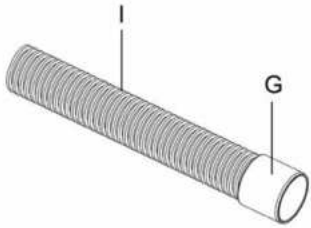



4. ΤΕΧΝΙΚΑ ΔΕΔΟΜΕΝΑ

Μοντέλο	350OSBL-125.5001
Ονομαστική τάση	220-240 V~50Hz
Ονομαστική ταχύτητα	4000-10000/min
Ονομαστική ισχύς	350w
Μέγ. διάμ. Ø	150 mm
Έκκεντρο	5 mm
Βάρος	1,37 kg
Κατηγορία προστασίας	I
Τιμή εκπομπής θορύβου	Στάθμη ηχητικής πίεσης εκπομπής L_{PA}=76dB(A) Στάθμη ηχητικής ισχύος L_{WA}=84dB (A)
Αβεβαιότητα	K=3dB(A)
Τιμή εκπομπής κραδασμών	3,24m/s^2
Αβεβαιότητα	K=1,5 m/s^2

ΣΗΜΕΙΩΣΗ:

- Οι δηλωμένες συνολικές τιμές κραδασμών και οι δηλωμένες τιμές εκπομπής θορύβου έχουν μετρηθεί σύμφωνα με μια τυπική μέθοδο δοκιμής και μπορούν να χρησιμοποιηθούν για τη σύγκριση εργαλείων.

- Οι δηλωμένες συνολικές τιμές κραδασμών και οι δηλωμένες τιμές εκπομπής θορύβου μπορούν επίσης να χρησιμοποιηθούν σε μια προκαταρκτική αξιολόγηση έκθεσης.

ΠΡΟΕΙΔΟΠΟΙΗΣΗ!

- Οι κραδασμοί και οι εκπομπές θορύβου κατά τη διάρκεια της πραγματικής χρήσης του ηλεκτρικού εργαλείου μπορεί να διαφέρουν από τις δηλωμένες τιμές ανάλογα με τον τρόπο χρήσης του εργαλείου, και ιδιαίτερα ανάλογα με τον τύπο του τεμαχίου εργασίας.

- Είναι αναγκαίο να προσδιοριστούν μέτρα ασφαλείας για την προστασία του χειριστή που βασίζονται σε εκτίμηση της έκθεσης κατά τις πραγματικές συνθήκες χρήσης (λαμβάνοντας υπόψη όλα τα μέρη του κύκλου λειτουργίας, δηλαδή λαμβάνοντας υπόψη τον χρόνο ενεργοποίησης αλλά και τον χρόνο που το εργαλείο είναι απενεργοποιημένο και σε αδράνεια).

ΠΡΟΕΙΔΟΠΟΙΗΣΗ! Σύσταση στον χειριστή να φοράει προστασία ακοής.

5. ΠΡΙΝ ΑΠΟ ΤΗ ΧΡΗΣΗ

ΚΙΝΔΥΝΟΣ! Κίνδυνος τραυματισμού λόγω ηλεκτροπληξίας.

Προειδοποίηση! Μην συνδέετε στην πρίζα πριν ολοκληρωθεί πλήρως η εγκατάσταση!

ΦΥΛΑΞΤΕ ΟΛΕΣ ΤΙΣ ΠΡΟΕΙΔΟΠΟΙΗΣΕΙΣ ΚΑΙ ΤΙΣ ΟΔΗΓΙΕΣ ΓΙΑ ΜΕΛΛΟΝΤΙΚΗ ΑΝΑΦΟΡΑ.

- Ελέγχετε πάντα εάν η τάση τροφοδοσίας είναι η ίδια με την τάση που αναγράφεται στην πινακίδα τύπου του εργαλείου.
- Η σκόνη από διάφορα υλικά, όπως χρώματα που περιέχουν μόλυβδο, ορισμένα είδη ξύλου, ορυκτά και μέταλλα, μπορεί να είναι επιβλαβής (η επαφή με τη σκόνη ή η εισπνοή της μπορεί να προκαλέσει αλλεργικές αντιδράσεις ή/και αναπνευστικές παθήσεις στον χειριστή ή στους παρευρισκόμενους). Να φοράτε μάσκα προστασίας από τη σκόνη και να εργάζεστε με διάταξη εξαγωγής σκόνης εάν υπάρχει δυνατότητα σύνδεσης.
- Ορισμένα είδη σκόνης ταξινομούνται ως καρκινογόνα (όπως η σκόνη δρυός και οξιάς), ιδίως σε συνδυασμό με πρόσθετα για την επεξεργασία του ξύλου. Να φοράτε μάσκα προστασίας από τη σκόνη και να εργάζεστε με διάταξη εξαγωγής σκόνης εάν υπάρχει δυνατότητα σύνδεσης.
- Ακολουθήστε τις εθνικές απαιτήσεις σχετικά με τη σκόνη για τα υλικά με τα οποία θέλετε να εργαστείτε.
- Ασφαλίστε το τεμάχιο εργασίας (ένα τεμάχιο εργασίας που έχει στερεωθεί με διάταξη σύσφιξης ή σε μέγγενη συγκρατείται με μεγαλύτερη ασφάλεια από ό,τι με το χέρι).
- Μην στερεώνετε το εργαλείο σε μέγγενη.
- Χρησιμοποιείτε εντελώς ξετυλιγμένες και ασφαλείς μπαλαντέζες με χωρητικότητα 10 Amp.

6. ΧΡΗΣΗ

Τοποθέτηση και αλλαγή του γυαλόχαρτου

Τοποθετήστε το γυαλόχαρτο στο κέντρο του επιθέματος λείανσης και πιέστε το. Οι οπές στο γυαλόχαρτο πρέπει να είναι ευθυγραμμισμένες με τις οπές στο επίθεμα λείανσης.

Μόνο για στρογγυλό επίθεμα λείανσης: πραγματοποιήστε μια δοκιμαστική λειτουργία για να ελέγξετε εάν ο δίσκος λείανσης είναι στερεωμένος στο κέντρο.

Αντικατάσταση επιθέματος στήριξης

Αναποδογυρίστε το τριβείο και τοποθετήστε το σε επίπεδη επιφάνεια. Χρησιμοποιήστε το κλειδί S6 για να ξεβιδώσετε αριστερόστροφα τη βίδα στο κέντρο του δίσκου. Αφαιρέστε το παλιό επίθεμα και αντικαταστήστε το με ένα νέο. Σφίξτε τη βίδα δεξιόστροφα.

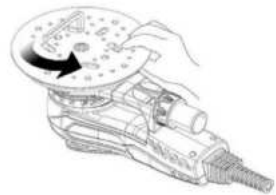

Τοποθέτηση σωλήνα ηλεκτρικής σκούπας

Συνδέστε το ένα άκρο του σωλήνα της ηλεκτρικής σκούπας στην έξοδο σκόνης του μηχανήματος. Συνδέστε το άλλο άκρο (προσαρμογέας 35mm) του σωλήνα της ηλεκτρικής σκούπας στην ηλεκτρική σκούπα.

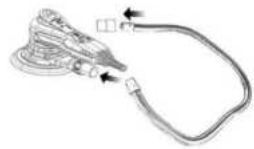

Οδηγίες λειτουργίας

Το εργαλείο προορίζεται να χρησιμοποιείται ως εργαλείο χειρός. Το εργαλείο μπορεί να χρησιμοποιηθεί σε οποιαδήποτε θέση.

Σημείωση! Το τριβείο μπορεί να αναπτύξει αντίδραση ροπής κατά την εκκίνηση.

Βεβαιωθείτε ότι το τριβείο είναι απενεργοποιημένο. Επιλέξτε ένα κατάλληλο λειαντικό και στερεώστε το στο επίθεμα στήριξης. Βεβαιωθείτε ότι το λειαντικό είναι κεντραρισμένο στο επίθεμα στήριξης.

1) Ενεργοποιήστε το τριβείο πατώντας το πλήκτρο ενεργοποίησης/απενεργοποίησης (ON/OFF) (Εικόνα 1-B). Η λυχνία LED του τριβείου (Εικόνα 1-D) ανάβει τώρα με πράσινο χρώμα. Το τριβείο μπορεί τώρα να ξεκινήσει πατώντας τον μοχλό διακόπτη (Εικόνα 1-A).
2) Η ταχύτητα μπορεί να ρυθμιστεί μεταξύ 4.000 σ.α.λ. και μέγιστων σ.α.λ. ρυθμίζοντας τη θέση του μοχλού.Οι μέγιστες σ.α.λ. μπορούν να ρυθμιστούν πατώντας rpm+ ή rpm- (Εικόνα 1-C/E). Κάθε πάτημα αυξάνει ή μειώνει την ταχύτητα κατά 1.200 σ.α.λ. μέχρι να φτάσει στα όρια. Οι σ.α.λ. μπορούν να ρυθμιστούν σε ένα εύρος από 4.000 έως 10.000 σ.α.λ.
3) Το εργαλείο διαθέτει δύο λειτουργίες ελέγχου ταχύτητας. Στην προεπιλεγμένη λειτουργία η ταχύτητα μπορεί να ρυθμιστεί γραμμικά αλλάζοντας τη θέση του μοχλού. Στην άλλη λειτουργία η ταχύτητα παραμένει σταθερή στις καθορισμένες μέγιστες σ.α.λ. όταν το εργαλείο λειτουργεί. Όταν τα κουμπιά rpm+ και rpm- πατηθούν ταυτόχρονα, το εργαλείο εναλλάσσεται μεταξύ των δύο τρόπων ελέγχου. Κατά το λείανση, τοποθετείτε πάντα το εργαλείο στην επιφάνεια εργασίας πριν ξεκινήσετε το εργαλείο. Απομακρύνετε πάντα το εργαλείο από την επιφάνεια εργασίας πριν το σταματήσετε. Αυτό θα αποτρέψει τη χάραξη της επιφάνειας εργασίας λόγω της υπερβολικής ταχύτητας του λειαντικού. Όταν ολοκληρωθεί η λείανση, απενεργοποιήστε το τριβείο πατώντας το πλήκτρο ενεργοποίησης/απενεργοποίησης (ON/OFF). Η λυχνία LED του τριβείου σβήνει.

Μετά τη χρήση

Πριν αφήσετε το εργαλείο, απενεργοποιήστε το μοτέρ και βεβαιωθείτε ότι όλα τα κινούμενα μέρη έχουν ακινητοποιηθεί πλήρως.

Μετά την απενεργοποίηση του εργαλείου, μην σταματάτε ποτέ την περιστροφή του εξαρτήματος ασκώντας του πλευρική δύναμη.

Σταθμοί εργασίας

Το εργαλείο προορίζεται να χρησιμοποιείται ως εργαλείο χειρός. Ο χειριστής πρέπει να στέκεται πάντα σε σταθερό έδαφος όταν χρησιμοποιεί το εργαλείο. Μπορεί να βρίσκεται σε οποιαδήποτε θέση, αλλά πριν από οποιαδήποτε χρήση, ο χειριστής πρέπει να βρίσκεται σε ασφαλή θέση, να έχει σταθερό κράτημα και πάτημα και να γνωρίζει ότι το τριβείο μπορεί να αναπτύξει αντίδραση ροπής. Ανατρέξτε στην ενότητα "Οδηγίες λειτουργίας".

7. ΣΥΝΤΗΡΗΣΗ

ΚΙΝΔΥΝΟΣ! Κίνδυνος τραυματισμού λόγω ηλεκτροπληξίας.

Προειδοποίηση! Βγάζετε πάντα το φις από την πρίζα πριν από το σέρβις, τον καθαρισμό ή την αποθήκευση.

- Διατηρείτε το προϊόν καθαρό. Απομακρύνετε τα υπολείμματα από αυτό μετά από κάθε χρήση και πριν την αποθήκευση.
- Ο τακτικός και σωστός καθαρισμός θα συμβάλει στην ασφαλή χρήση και θα παρατείνει τη διάρκεια ζωής του προϊόντος.
- Επιθεωρείτε το προϊόν πριν από κάθε χρήση για φθαρμένα και κατεστραμμένα μέρη. Μην το χρησιμοποιείτε εάν εντοπίσετε σπασμένα και φθαρμένα μέρη.
- Καθαρίζετε το προϊόν με στεγνό πανί. Χρησιμοποιείτε βούρτσα για περιοχές που είναι δυσπρόσιτες.
- Ειδικότερα, καθαρίζετε τα ανοίγματα αερισμού μετά από κάθε χρήση με πανί και βούρτσα.
- Απομακρύνετε την επίμονη βρωμιά με αέρα σε υψηλή πίεση (μέγ. 3 bar).
- Ελέγχετε για φθαρμένα ή κατεστραμμένα μέρη. Αντικαταστήστε τα φθαρμένα εξαρτήματα όπως απαιτείται ή επικοινωνήστε με ένα εξουσιοδοτημένο κέντρο σέρβις για επισκευή πριν χρησιμοποιήσετε ξανά το προϊόν.
- Πριν και μετά από κάθε χρήση, ελέγχετε το προϊόν και τα εξαρτήματα (ή τα προσαρτήματα) για φθορά και ζημιές. Αν χρειαστεί, αλλάξτε τα με καινούρια, όπως περιγράφεται σε αυτό το εγχειρίδιο οδηγιών. Τηρείτε τις τεχνικές απαιτήσεις.
- Αυτό το προϊόν δεν περιέχει εξαρτήματα που να επισκευάζονται από τον καταναλωτή. Επικοινωνήστε με ένα εξουσιοδοτημένο κέντρο σέρβις ή με παρόμοιο εξουσιοδοτημένο άτομο για έλεγχο και επισκευή.
- Αν πρέπει να αντικατασταθεί το καλώδιο ρεύματος, πρέπει να γίνει από τον κατασκευαστή ή τον αντιπρόσωπό του για την αποφυγή κινδύνου για την ασφάλεια.
- Το κλειδί άλεν χρησιμοποιείται για την αποσυναρμολόγηση της βίδας εξαγωνικής κεφαλής στο τακάκι τροχίσματος.

8. ΑΝΤΙΜΕΤΩΠΙΣΗ ΠΡΟΒΛΗΜΑΤΩΝ

ΚΙΝΔΥΝΟΣ! Κίνδυνος τραυματισμού λόγω ηλεκτροπληξίας.

Προειδοποίηση! Πριν αντιμετωπίσετε κάποιο πρόβλημα, αφαιρείτε το φις από την πρίζα.

Προβλήματα	Πιθανές αιτίες	Αντιμετώπιση
Η λυχνία LED του τριβείου ανάβει κανονικά, τα πλήκτρα rpm- και rpm + είναι κανονικά, αλλά ο διακόπτης δεν λειτουργεί.	Χαλασμένα εξαρτήματα Hall.	Στείλτε το μηχάνημα στο τμήμα εξυπηρέτησης πελατών για την αλλαγή των εξαρτημάτων Hall.
Μετά τη σύνδεση, ανεξάρτητα από το ποιο κουμπί είναι πατημένο, η λυχνία LED δεν ανάβει.	Χαλασμένος διακόπτης.	Αλλάξτε τα εξαρτήματα του διακόπτη.
Η λυχνία LED δεν ανάβει και το μηχάνημα σταματά να λειτουργεί.	Η τάση τροφοδοσίας είναι χαμηλότερη από 170VAC -+10VAC, το μηχάνημα εισέρχεται σε λειτουργία προστασίας από χαμηλή τάση.	Αλλάξτε σε σωστή τάση τροφοδοσίας, πάνω από 180V και κάτω από 285V.
Οι λυχνίες LED1, LED3, LED5 ανάβουν, οι άλλες λυχνίες σβήνουν.	Η τάση τροφοδοσίας είναι υψηλότερη από 275VAC+10VAC, το μηχάνημα εισέρχεται σε λειτουργία προστασίας από υψηλή τάση.	Αλλάξτε σε σωστή τάση τροφοδοσίας, πάνω από 180V και κάτω από 285V.
Οι λυχνίες LED1, LED6 ανάβουν, οι άλλες λυχνίες σβήνουν.	Τα τρία καλώδια του μοτέρ είναι αποσυνδεδεμένα ή κομμένα.	Στείλτε το μηχάνημα στο τμήμα εξυπηρέτησης πελατών για επισκευή.
Το τριβείο δεν συγκρατείται στη θέση του στην πλάκα λείανσης	Η πλάκα λείανσης έχει φθαρεί	Αντικαταστήστε την πλάκα λείανσης

9. ΑΝΑΚΥΚΛΩΣΗ

Η συσκευασία αποτελείται από υλικό φιλικό προς το περιβάλλον. Μπορεί να απορριφθεί στα τοπικά δοχεία ανακύκλωσης.

ΠΡΟΣΟΧΗ! Αυτό το προϊόν έχει επισημανθεί με ένα σύμβολο που αφορά την απομάκρυνση ηλεκτρικών και ηλεκτρονικών απορριμμάτων. Αυτό σημαίνει ότι το προϊόν δεν πρέπει να απορρίπτεται μαζί με τα οικιακά απορρίμματα, αλλά πρέπει να επιστραφεί σε σύστημα συλλογής που συμμορφώνεται με την ευρωπαϊκή οδηγία ΑΗΗΕ. Επικοινωνήστε με τις τοπικές αρχές ή τον αντιπρόσωπό σας για συμβουλές σχετικά με την ανακύκλωση. Στη συνέχεια, θα ανακυκλωθεί ή θα αποσυναρμολογηθεί, προκειμένου να μειωθούν οι επιπτώσεις στο περιβάλλον. Ο ηλεκτρικός και ηλεκτρονικός εξοπλισμός μπορεί να είναι επικίνδυνος για το περιβάλλον και την ανθρώπινη υγεία, καθώς περιέχει επικίνδυνες ουσίες.

ΠΕΡΙΒΑΛΛΟΝΤΙΚΗ ΠΡΟΣΤΑΣΙΑ

Τα απόβλητα ηλεκτρικών προϊόντων δεν πρέπει να απορρίπτονται μαζί με τα οικιακά απορρίμματα. Παρακαλούμε ανακυκλώστε όπου υπάρχουν κατάλληλες εγκαταστάσεις. Επικοινωνήστε με τις τοπικές αρχές ή τον λιανοπωλητή σας για συμβουλές σχετικά με την ανακύκλωση. Στη συνέχεια, θα ανακυκλωθεί ή θα αποσυναρμολογηθεί, προκειμένου να μειωθούν οι επιπτώσεις στο περιβάλλον.

10. ΦΥΛΑΞΗ ΚΑΙ ΜΕΤΑΦΟΡΑ

ΦΥΛΑΞΗ

Φυλάσσετε πάντα το προϊόν σε μέρος που δεν είναι προσβάσιμο στα παιδιά. Η ιδανική θερμοκρασία φύλαξης είναι μεταξύ 10°C και 30°C.

Συνιστάται να χρησιμοποιήσετε την αρχική συσκευασία για φύλαξη ή να καλύψετε την κάθετη φρέζα με κατάλληλο πανί ή περίβλημα, ώστε να την προστατεύσετε από τη σκόνη.

ΜΕΤΑΦΟΡΑ

Απενεργοποιήστε το προϊόν.

Προστατέψτε το προϊόν από τυχόν ισχυρές κρούσεις ή ισχυρούς κραδασμούς που μπορεί να προκύψουν κατά τη μεταφορά σε οχήματα.

Ασφαλίστε το προϊόν για να μην γλιστρήσει ή πέσει.

11. ΕΓΓΥΗΣΗ

ΕΙΣΑΓΩΓΗ

Σας ευχαριστούμε που επιλέξατε αυτό το προϊόν. Κατά τον σχεδιασμό και την κατασκευή των προϊόντων μας, καταβάλλουμε κάθε προσπάθεια προκειμένου να διασφαλίσουμε την εξαιρετική τους ποιότητα που θα ικανοποιεί τις ανάγκες των χρηστών.

ΣΗΜΑΝΤΙΚΟ! ΔΙΑΒΑΣΤΕ ΑΥΤΟ ΤΟ ΕΓΧΕΙΡΙΔΙΟ ΠΡΙΝ ΧΡΗΣΙΜΟΠΟΙΗΣΕΤΕ ΤΟ ΠΡΟΪΟΝ. ΑΚΟΛΟΥΘΕΙΤΕ ΤΙΣ ΒΑΣΙΚΕΣ ΠΡΟΕΙΔΟΠΟΙΗΣΕΙΣ ΓΙΑ ΤΗΝ ΑΣΦΑΛΕΙΑ ΠΟΥ ΠΕΡΙΕΧΕΙ ΚΑΙ ΦΥΛΑΞΤΕ ΤΟ ΠΡΟΣΕΚΤΙΚΑ.

Μόλις ανοίξετε τη συσκευασία, συνιστάται να ελέγξετε ότι περιέχει όλα τα στοιχεία που απαιτούνται για τη συναρμολόγηση του προϊόντος.

Αν το προϊόν είναι κατεστραμμένο ή έχει ελαττώματα, δεν πρέπει να το χρησιμοποιήσετε. Επιστρέψτε το στο πιο κοντινό σας κατάστημα.

Αυτό το προϊόν προορίζεται μόνο για χρήση σε εξωτερικό χώρο και δεν πρέπει να χρησιμοποιείται εντός κτιρίων σε καμία περίπτωση.

Αυτό το προϊόν μπορεί να τοποθετηθεί εντός κτιρίου μόνο αφού αφεθεί να «ξεκουραστεί» για δύο ώρες μετά την τελευταία χρήση.

Σας ευχαριστούμε για την εμπιστοσύνη σας και ελπίζουμε να μείνετε πλήρως ικανοποιημένοι από τη χρήση του προϊόντος.

Θα χαρούμε να λάβουμε τα σχόλιά σας στην ιστοσελίδα του καταστήματος.

Εγγύηση

Τα προϊόντα DEXTER έχουν σχεδιαστεί με βάση τα υψηλότερα πρότυπα ποιότητας για προϊόντα που προορίζονται για το γενικό κοινό.

Το εργαλείο καλύπτεται με εγγύηση 5 ετών που αρχίζει να ισχύει από την ημερομηνία αγοράς. Αυτή η εγγύηση καλύπτει όλα τα κατασκευαστικά ελαττώματα ή τα ελαττώματα υλικού.

Σε περίπτωση βλάβης, ανατρέξτε πρώτα στη σελίδα αντιμετώπισης προβλημάτων (προβλήματα και λύσεις) στο φυλλάδιο. Αν το πρόβλημα παραμένει, επικοινωνήστε με το πλησιέστερο κατάστημα.

Το κατάστημά σας θα καταβάλει κάθε προσπάθεια για την επίλυση του προβλήματος.

Οι επισκευές και η αντικατάσταση των εξαρτημάτων δεν παρατείνουν την αρχική περίοδο της εγγύησης.

Οι βλάβες που προκύπτουν από φυσιολογική φθορά ή από ακατάλληλη χρήση του προϊόντος δεν καλύπτονται από την εγγύηση. Αυτό περιλαμβάνει, μεταξύ άλλων, τους διακόπτες, τον ασφαλειοδιακόπτη κυκλώματος και τους κινητήρες, σε περίπτωση φθοράς.

Λάβετε υπόψη ότι υπάρχουν συγκεκριμένοι όροι εγγύησης για ορισμένες χώρες.

Σε περίπτωση αμφιβολίας, επικοινωνήστε με το σημείο πώλησής σας.

Για να ληφθούν υπόψη απαιτήσεις στο πλαίσιο της εγγύησης, απαιτούνται τα ακόλουθα:

- Προσκόμιση της απόδειξης αγοράς
- Ότι δεν έχουν γίνει επισκευές ή/και αλλαγή εξαρτημάτων από τρίτο μέρος.
- Ότι το πρόβλημα δεν είναι θέμα φυσιολογικής φθοράς.
- Ότι οι απαιτούμενες εργασίες συντήρησης και επισκευής έχουν εκτελεστεί σωστά.
- Ότι δεν ασκήθηκε δύναμη και δεν υπήρξε ακατάλληλος χειρισμός, μη εξουσιοδοτημένη χρήση ή ατυχήματα
- Ότι δεν έχει σημειωθεί υποβάθμιση λόγω υπερθέρμανσης που οφείλεται σε έμφραξη του μπλοκ εξαερισμού.
- Ότι δεν έχει γίνει καμία εργασία στο προϊόν από ανειδίκευτο άτομο και δεν έχουν επιχειρηθεί ακατάλληλες επισκευές.
- Ότι το εργαλείο δεν έχει αποσυναρμολογηθεί ή ανοιχτεί.
- Ότι το εργαλείο δεν έχει υπάρξει σε υγρό περιβάλλον (δροσιά, βροχή, βυθισμένο στο νερό...)
- Ότι δεν έχουν χρησιμοποιηθεί λανθασμένα εξαρτήματα, εξαρτήματα που δεν κατασκευάστηκαν από την DEXTER, ενώ αποδεικνύεται ότι είναι η αιτία του προβλήματος.
- Ότι το εργαλείο δεν έχει χρησιμοποιηθεί ακατάλληλα (υπερφόρτωση του εργαλείου ή χρήση μη εγκεκριμένων εξαρτημάτων).
- Ότι δεν έχει προκληθεί ζημιά από εξωτερικές αιτίες ή ξένα σώματα όπως άμμος ή πέτρες.
- Ότι δεν έχει προκληθεί ζημιά από μη συμμόρφωση με τις συστάσεις ασφαλείας και τις οδηγίες χρήσης.

Το προϊόν πρέπει να χρησιμοποιείται υπό κανονικές συνθήκες χρήσης και για μη επαγγελματικούς σκοπούς. Ως εκ τούτου, εξαιρούνται από αυτήν την εγγύηση τα προϊόντα που χρησιμοποιούνται από εταιρείες αρχιτεκτονικής κήπων, τοπικές αρχές, καθώς και εταιρείες που προσφέρουν ενοικίαση επί πληρωμή ή δωρεάν δανεισμό εξοπλισμού.

12. ΑΝΑΠΤΥΓΜΑ ΚΑΙ ΚΑΤΑΛΟΓΟΣ ΑΝΤΑΛΛΑΚΤΙΚΩΝ

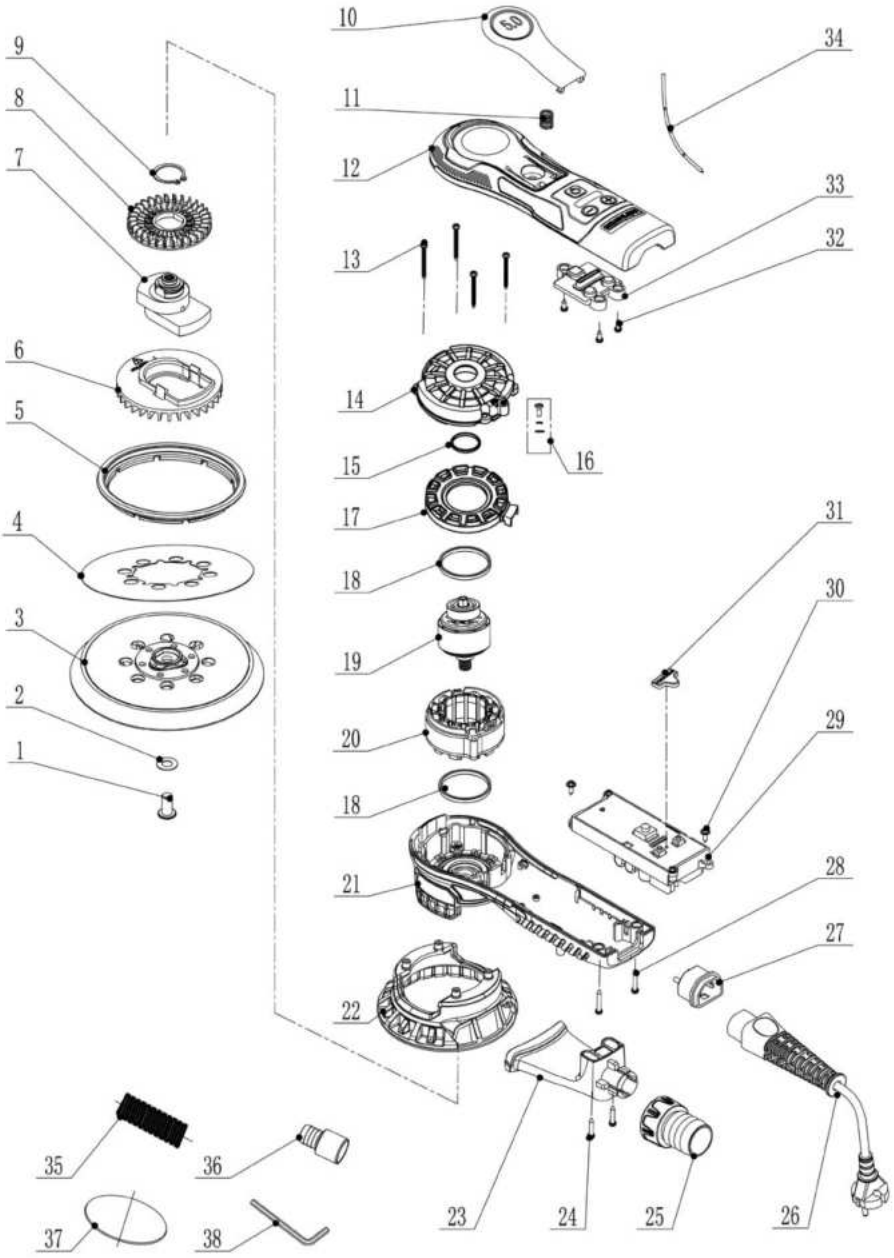

Αρ.	ΠΕΡΙΓΡΑΦΗ	Ποσότητα	Αρ.	ΠΕΡΙΓΡΑΦΗ	Ποσότητα
1	Βίδα εξαγωνικής κεφαλής (M8x16)	1	20	Συγκρότημα στάτορα	1
2	Εσωτερική οδοντωτή ροδέλα ασφάλισης (Φ8)	1	21	Κάτω κάλυμμα περιβλήματος (με έδρανο)	1
3	Επίθεμα λείανσης 150mm	1	22	Προστατευτικό επιθέματος λείανσης	1
4	Ετικέτα επιθέματος λείανσης	1	23	Σύνδεσμος συλλογής σκόνης	1
5	Ελαστικός δίσκος ηλεκτρικής σκούπας	1	24	Βίδα (ST3* 20)	2
6	Ανεμιστήρας αυτοαναρρόφησης	1	25	Διάταξη συλλογής σκόνης	1
7	Συγκρότημα έκκεντρου μπλοκ (5.0)	1	26	Καλώδιο τροφοδοσίας (με ακροδέκτη γείωσης)	1
8	Ανεμιστήρας	1	27	Υποδοχή καλωδίου (με ακροδέκτη γείωσης)	1
9	Δακτύλιος συγκράτησης για τον άξονα (Φ22)	1	28	Βίδα (ST3* 16)	2
10	Switch plate assembly (5.0)	1	29	Μονάδα κίνησης κινητήρα χωρίς ψήκτρες	1
11	Ελατήριο	1	30	Βίδα (ST3* 10)	2
12	Άνω κάλυμμα περιβλήματος	1	31	Κάλυμμα δείκτη (μαύρο)	1
13	Βίδα (ST3x32)	4	32	Βίδα (ST3* 6)	3
14	Κάλυμμα ρότορα	1	33	Κάλυμμα λυχνίας LED (διαφανές)	1
15	Δακτύλιος O	1	34	Καλώδιο	1
16	Βίδα (M3x6)	1	35	Σωλήνα ηλεκτρικής σκούπας 1m	1
17	Χιτώνιο οδηγού στάτορα	1	36	Προσαρμογέας σωλήνα ηλεκτρικής σκούπας Φ35/Φ33	1
18	Ελαστικό προστατευτικό από τη σκόνη	2	37	Γυαλόχαρτα δικτύου	2
19	Συγκρότημα ρότορα (με έδρανο)	1	38	Εσωτερικό εξαγωνικό κλειδί S5	1

SYMBOLE

Należy uważnie przeczytać instrukcję obsługi i przestrzegać podanych w niej wskazówek. Niniejsza instrukcja obsługi służy do zapoznania się z produktem, jego poprawnym użytkowaniem i zaleceniami bezpieczeństwa. Niniejszą instrukcję obsługi należy przechowywać w bezpiecznym miejscu w celu wykorzystania jej w przyszłości.

	Dokładnie przeczytać instrukcję obsługi.
	OSTRZEŻENIE: Ta informacja o niebezpieczeństwie wskazuje na możliwość uszkodzenia urządzenia lub mienia innych osób, a także może spowodować obrażenia ciała.
	Należy nosić okulary ochronne.
	Należy nosić ochronniki słuchu.
	Należy nosić obuwie ochronne.
	Należy nosić rękawice ochronne.
	Należy nosić maskę przeciwpyłową.
	Produkt jest zgodny z obowiązującymi dyrektywami europejskimi. Przeprowadzono ocenę zgodności z tymi dyrektywami.
	Symbol WEEE oznacza możliwość recyklingu.
	Oznaczenie potwierdzające zgodność produktu z przepisami technicznymi Ukrainy.
	Odłączyć wtyczkę zasilania od gniazdka elektrycznego.

SPIS TREŚCI

1. Przeznaczenie
2. Zalecenia bezpieczeństwa
3. Opis
4. Dane techniczne
5. Przed użyciem
6. Użytkowanie
7. Konserwacja
8. Rozwiązywanie problemów
9. Recykling
10. Przechowywanie i transport
11. Gwarancja
12. Widok rozstrzelony z listą części
13. Deklaracja zgodności WE

1. PRZEZNACZENIE

Dziękujemy za zakup tego produktu. Należy zapoznać się z niniejszą instrukcją obsługi i zachować ją na przyszłość.

Ta szlifierka jest przeznaczona do szlifowania wszystkich rodzajów materiałów, tj. gipsu, metali, drewna, kamienia, tworzyw sztucznych itp., przy użyciu materiałów ściernych przeznaczonych do tego celu. Nie używać osprzętu urządzenia do prac innych niż te, do których został zaprojektowany! Wyraźnie wyklucza się wszelkie inne zastosowania.

Po wypakowaniu zawartości opakowania należy się upewnić, czy produkt jest kompletny i dostępne są akcesoria (jeśli występują). Jeśli produkt jest uszkodzony lub ma wady, nie należy go używać, lecz zwrócić do najbliższego sprzedawcy.

W przypadku przekazywania tego narzędzia innej osobie należy przekazać jej również niniejszą instrukcję obsługi.

Należy pamiętać, że nasz sprzęt nie został zaprojektowany do użytku w zastosowaniach komercyjnych, handlowych lub przemysłowych. Nasza gwarancja zostanie unieważniona, jeśli urządzenie będzie używane w działalności komercyjnej, handlowej lub przemysłowej albo do równoważnych celów.

Ze względów bezpieczeństwa dzieci i młodzież w wieku poniżej 16 lat, a także osoby, które nie zapoznały się z niniejszą instrukcją obsługi, nie mogą korzystać z tego produktu. Osoby o ograniczonych zdolnościach fizycznych lub umysłowych mogą korzystać z produktu wyłącznie pod nadzorem lub po poinstruowaniu przez odpowiedzialną osobę.

2. ZALECENIA BEZPIECZEŃSTWA

OGÓLNE OSTRZEŻENIA DOTYCZĄCE BEZPIECZNEJ OBSŁUGI ELEKTRONARZĘDZI

OSTRZEŻENIE: Należy przeczytać wszystkie ostrzeżenia dotyczące bezpieczeństwa, instrukcje, ilustracje i specyfikacje dołączone do tego elektronarzędzia. Niezastosowanie się do wszystkich instrukcji może doprowadzić do porażenia prądem elektrycznym, pożaru i/lub poważnych obrażeń ciała.

NALEŻY ZACHOWAĆ WSZYSTKIE OSTRZEŻENIA I INSTRUKCJE DO WYKORZYSTANIA W PRZYSZŁOŚCI.

Określenie „elektronarzędzie" w ostrzeżeniach odnosi się do elektronarzędzia zasilanego sieciowo (przewodowego) lub elektronarzędzia zasilanego akumulatorem (bezprzewodowego).

1) BEZPIECZEŃSTWO W MIEJSCU PRACY

A. **Miejsce pracy powinno być czyste i dobrze oświetlone.** W nieuporządkowanych lub ciemnych miejscach może dochodzić do wypadków.

B. **Nie używać elektronarzędzi w atmosferze wybuchowej, np. w obecności łatwopalnych cieczy, gazów lub pyłów.** Elektronarzędzia wytwarzają iskry, które mogą spowodować zapłon pyłu lub oparów.

C. **Dzieci i osoby postronne nie powinny być dopuszczane do obsługi elektronarzędzia.** Rozproszenie uwagi może spowodować utratę kontroli.

2) BEZPIECZEŃSTWO ELEKTRYCZNE

A. **Wtyczka elektronarzędzia musi być dopasowana do gniazdka. Nigdy nie wprowadzać żadnych zmian we wtyczce. Nie używać przejściówek z elektronarzędziami z uziemieniem.** Brak modyfikacji wtyczek i odpowiednie gniazdka zmniejszają ryzyko porażenia prądem elektrycznym.

B. **Unikać dotykania ciałem uziemionych powierzchni, takich jak rury, grzejniki, piece i lodówki.** Kontakt ciała z uziemionym urządzeniem zwiększa ryzyko porażenia prądem elektrycznym.

C. **Nie dopuszczać do kontaktu elektronarzędzi z deszczem lub wilgocią.** Przedostanie się wody do elektronarzędzia zwiększa ryzyko porażenia prądem.

D. **Nie obciążać przewodu zasilającego. Nigdy nie używać przewodu do przenoszenia, ciągnięcia lub odłączania elektronarzędzia. Trzymać przewód z dala od źródeł ciepła, oleju, ostrych krawędzi lub ruchomych części.** Uszkodzony lub splątany przewód zwiększa ryzyko porażenia prądem elektrycznym.

E. **Podczas korzystania z elektronarzędzia na zewnątrz używać przedłużacza przystosowanego do użytku na zewnątrz.** Użycie przewodu przeznaczonego do użytku na zewnątrz zmniejsza ryzyko porażenia prądem elektrycznym.

F. **Jeśli nie można uniknąć pracy z elektronarzędziem w wilgotnym miejscu, użyć wyłącznika różnicowoprądowego.** Użycie wyłącznika różnicowoprądowego zmniejsza ryzyko porażenia prądem elektrycznym.

3) BEZPIECZEŃSTWO OSÓB

A. **Podczas pracy z elektronarzędziem zachować czujność, uważać na to, co się robi, i kierować się zdrowym rozsądkiem. Nie używać elektronarzędzia w przypadku zmęczenia albo pod wpływem narkotyków, alkoholu lub leków.** Chwila nieuwagi podczas obsługi elektronarzędzia może spowodować poważne obrażenia ciała.

B. **Należy stosować środki ochrony indywidualnej. Zawsze nosić okulary ochronne.** Sprzęt ochronny, taki jak maska przeciwpyłowa, antypoślizgowe obuwie ochronne, kask ochronny lub nauszniki ochronne – używany w odpowiednich warunkach – ograniczy obrażenia ciała.

C. **Nie dopuścić do przypadkowego uruchomienia. Przed podłączeniem do źródła zasilania, podniesieniem lub przeniesieniem narzędzia upewnić się, że wyłącznik znajduje się w pozycji wyłączonej.** Przenoszenie elektronarzędzi z palcem na przełączniku lub włączanie elektronarzędzi z przełącznikiem pod napięciem może prowadzić do wypadków.

D. **Przed włączeniem elektronarzędzia wyjąć klucz nastawczy lub klucz płaski.** Klucz pozostawiony na obracającej się części elektronarzędzia może spowodować obrażenia ciała.

E. Nie wyciągać nadmiernie rąk. Przez cały czas utrzymywać właściwą postawę i równowagę. Umożliwia to lepszą kontrolę nad elektronarzędziem w nieoczekiwanych sytuacjach.

F. Należy nosić odpowiednią odzież. Nie nosić luźnej odzieży ani biżuterii. Trzymać włosy i odzież z dala od ruchomych części. Luźne ubrania, biżuteria lub długie włosy mogą zostać wciągnięte przez ruchome części.

G. Jeśli dostępne są urządzenia do odciągania i zbierania pyłu, należy się upewnić, że są one podłączone i właściwie używane. Korzystanie z systemu odciągowego może ograniczyć zagrożenia związane z pyłem.

H. Nie dopuścić do sytuacji, w której doświadczenie nabyte podczas częstego korzystania z narzędzi doprowadziłoby do popadnięcia w rutynę i zignorowania zasad bezpieczeństwa. Nieostrożna obsługa może spowodować poważne obrażenia w ciągu ułamka sekundy.

4) UŻYWANIE ELEKTRONARZĘDZI I ICH KONSERWACJA

A. Nie forsować elektronarzędzia. Używać elektronarzędzia zgodnie z jego zastosowaniem. Używając odpowiedniego elektronarzędzia, można lepiej i bezpieczniej wykonać pracę, do której zostało ono zaprojektowane.

B. Nie używać elektronarzędzia, jeśli nie można go włączyć lub wyłączyć za pomocą przełącznika. Każde elektronarzędzie, którego nie można obsługiwać za pomocą przełącznika, jest niebezpieczne i musi zostać naprawione.

C. Przed przystąpieniem do regulacji, wymiany akcesoriów lub składowania elektronarzędzia odłączyć wtyczkę od źródła zasilania i/lub wyjąć akumulator, jeśli będzie to możliwe. Prewencyjne środki bezpieczeństwa zmniejszają ryzyko przypadkowego uruchomienia elektronarzędzia.

D. Nieużywane elektronarzędzia należy przechowywać w miejscu niedostępnym dla dzieci i nie zezwalać na korzystanie z nich osobom, które nie zapoznały się z elektronarzędziem lub niniejszymi instrukcjami. Elektronarzędzia stanowią zagrożenie, jeśli są obsługiwane przez nieprzeszkolonych użytkowników.

E. Należy konserwować elektronarzędzia i akcesoria. Sprawdzić, czy ruchome części nie są odchylone od osi lub zakleszczone lub pęknięte i czy nie występują inne usterki, które mogą mieć wpływ na działanie elektronarzędzia. Jeśli elektronarzędzie jest uszkodzone, należy oddać je do naprawy przed użyciem. Wiele wypadków jest spowodowanych niewłaściwą konserwacją elektronarzędzi.

F. Narzędzia tnące powinny być naostrzone i czyste. Odpowiednio konserwowane narzędzia tnące z ostrymi krawędziami tnącymi są mniej podatne na zakleszczenie i łatwiejsze do kontrolowania.

G. Używać elektronarzędzia, akcesoriów, końcówek itp. zgodnie z niniejszymi instrukcjami, biorąc pod uwagę warunki pracy i rodzaj wykonywanej pracy. Używanie elektronarzędzia w sposób niezgodny z przeznaczeniem może prowadzić do niebezpiecznych sytuacji.

H. Uchwyty i powierzchnie chwytne powinny być suche, czyste oraz niezaplamione olejem lub smarem. Śliskie uchwyty i powierzchnie chwytne uniemożliwiają bezpieczną obsługę i kontrolę narzędzia w nieoczekiwanych sytuacjach.

5) SERWISOWANIE

A. Elektronarzędzie musi być serwisowane przez wykwalifikowanego serwisanta przy użyciu wyłącznie identycznych części zamiennych. Zapewni to bezpieczne użytkowanie elektronarzędzia.

Środki ostrożności dotyczące korzystania ze szlifierki oscylacyjnej

Uwaga! Podczas korzystania z narzędzi elektrycznych należy przestrzegać następujących podstawowych środków bezpieczeństwa chroniących przed porażeniem prądem elektrycznym, obrażeniami ciała i niebezpieczeństwem pożaru. Przed rozpoczęciem korzystania z jakichkolwiek narzędzi należy przeczytać niniejsze instrukcje i stosować się do nich. Niniejsze instrukcje należy przechowywać w bezpiecznym miejscu.

- Urządzenia nie wolno nigdy używać w otoczeniu, w którym występuje atmosfera wybuchowa.
- Nie pozwalać, aby kabel dotykał jakichkolwiek części ciała.
- Używać wyłącznie przedłużacza zatwierdzonego do użytku w obszarze roboczym.
- Nie wymuszać wykonywania nieodpowiednich prac przez urządzenie, np. szlifowania zgrubnego, szczotkowania itp. Może w ten sposób dojść do uszkodzenia urządzenia.
- Podczas serwisowania używać wyłącznie identycznych części zamiennych. W przeciwnym razie nie można zagwarantować działania wolnego od ryzyka
- Nie używać uszkodzonych akcesoriów. Przed użyciem należy zawsze sprawdzić, czy akcesoria nie są uszkodzone lub pęknięte. Na przykład należy sprawdzić, czy płyta nośna nie jest pęknięta. Upewnić się, że wszystkie osoby znajdują się poza obszarem rotacji maszyny i uruchomić maszynę z maksymalną prędkością przez jedną minutę. Pozwoli to w pełni przetestować akcesoria.
- Nie odkładać urządzenia, gdy nie jest ono całkowicie zatrzymane. W przeciwnym razie można stracić kontrolę nad urządzeniem.
- Regularnie czyścić otwór wentylacyjnego urządzenia.
- Podczas pracy urządzenie należy trzymać obiema rękami, aby zapewnić bezpieczne działanie.
- Podczas szlifowania nie należy używać zbyt dużego papieru ściernego. Papier ścierny poza blokiem szlifierskim prowadzi do ryzyka przecięcia i obrażeń, a także powoduje zakleszczenie.
- Do urządzenia można podłączyć maksymalnie jeden przedłużacz.
- Noszenie ściśle przylegających ubrań jest obowiązkowe.
- Należy nosić maskę ochronną, aby chronić się przed niebezpiecznymi pyłami i korzystać z odpowiedniego odkurzacza.
- Idealna temperatura przechowywania wynosi od 10°C do 30°C.

3. OPIS

A. Dźwignia przełącznika
B. Klawisz start/stop
C. Prędkość -
D. Wskaźnik prędkości
E. Prędkość +
F. Przewód zasilający
G. Adapter do odsysania pyłu
H. Podkładka
I. Przewód
J. Papier ścierny
K. Wewnętrzny klucz sześciokątny S6
L. Uchwyt

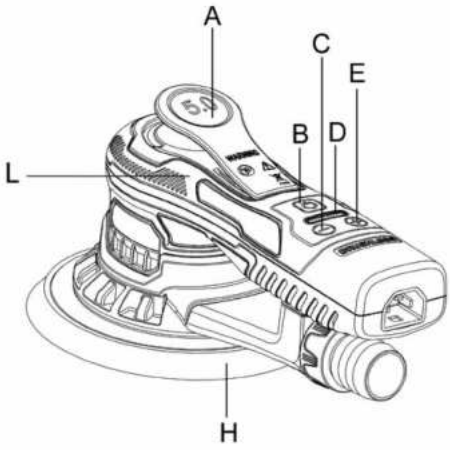





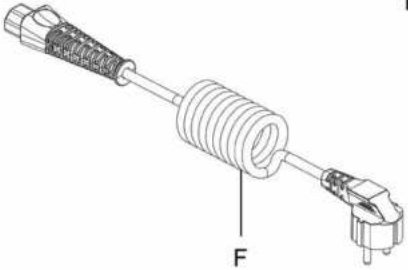

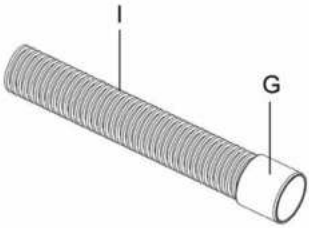

4. DANE TECHNICZNE

Model	350OSBL-125.5001
Napięcie znamionowe	220–240 V~50 Hz
Prędkość znamionowa	4000–10 000 obr./min
Moc znamionowa	350w
Śr. maks. Ø	150 mm
Odśrodkowa	5 mm
Waga	1,37 kg
Klasa ochrony	I
Wartość emisji hałasu	Poziom emisji ciśnienia akustycznego L_{PA} = 76 dB(A) Poziom mocy akustycznej L_{WA} = 84 dB(A)
Niepewny	K = 3 dB(A)
Wartość emisji drgań	3,24 m/s^2
Niepewny	K=1,5 m/s^2

UWAGA:

– Deklarowana łączna wartość drgań oraz deklarowany poziom hałasu zostały zmierzone zgodnie ze standardowymi metodami testowania i może służyć do porównywania jednego narzędzia z innym.

– Deklarowana całkowita wartość drgań oraz deklarowany poziom hałasu mogą również posłużyć do wstępnej oceny narażenia na drgania.

OSTRZEŻENIE!

– Emisje drgań i hałasu w trakcie bieżącego użytkowania narzędzia elektrycznego mogą się różnić od zadeklarowanych wartości w zależności od sposobów, w jakie narzędzie jest używane, a zwłaszcza od tego, jaki rodzaj elementu jest obrabiany.

– Należy określić środki bezpieczeństwa w celu ochrony operatora, które powinny opierać się na oszacowaniu ekspozycji w bieżących warunkach zastosowania (przy uwzględnieniu wszystkich części cyklu roboczego, takich jak czas, kiedy narzędzie jest wyłączone oraz kiedy działa w trybie jałowym dodatkowo do czasu załączenia).

OSTRZEŻENIE! Zalecamy, aby operator nosił środki ochrony słuchu.

5. PRZED UŻYCIEM

NIEBEZPIECZEŃSTWO! Ryzyko obrażeń w wyniku porażenia prądem.

Ostrzeżenie! Nie podłączać urządzenia przed zakończeniem instalacji!

NALEŻY ZACHOWAĆ WSZYSTKIE OSTRZEŻENIA I INSTRUKCJE DO WYKORZYSTANIA W PRZYSZŁOŚCI.

- Należy zawsze sprawdzać, czy napięcie zasilania jest zgodne z napięciem podanym na tabliczce znamionowej urządzenia.
- Pył pochodzący z materiałów takich jak farby zawierające ołów, niektóre gatunki drewna, minerały i metale może być szkodliwy (kontakt z pyłem lub jego wdychanie może powodować reakcje alergiczne i/lub choroby układu oddechowego u operatora lub osób postronnych); należy nosić maskę przeciwpyłową i pracować z urządzeniem odpylającym, jeśli jest podłączone.
- Niektóre rodzaje pyłu są klasyfikowane jako rakotwórcze (takie jak pył dębowy i bukowy), zwłaszcza w połączeniu z dodatkami do kondycjonowania drewna; należy nosić maskę przeciwpyłową i pracować z urządzeniem odpylającym, jeśli jest podłączone.
- Należy postępować zgodnie z krajowymi wymogami dotyczącymi pyłu pochodzącego z obrabianych materiałów.
- Należy zamocować obrabiany przedmiot (przytrzymanie obrabianego przedmiotu zaciśniętego za pomocą urządzeń zaciskowych lub w imadle jest pewniejsze niż chwyt ręczny).
- Nie zaciskać narzędzia w imadle.
- Należy używać całkowicie rozwiniętych i bezpiecznych przedłużaczy o natężeniu 10 A.

6. UŻYTKOWANIE

Mocowanie i wymiana papieru ściernego

Umieścić papier ścierny na środku podkładki piaskującej i docisnąć go. Otwory w papierze ściernym muszą być wyrównane z otworami w podkładce piaskującej.

Tylko w przypadku okrągłej podkładki piaskującej: przeprowadzić cykl próbny, aby sprawdzić, czy podkładka piaskująca jest zaciśnięta na środku.

Wymiana podkładki

Odwrócić szlifierkę i umieścić ją na płaskiej, równej powierzchni. Za pomocą klucza S6 odkręcić śrubę na środku dysku w kierunku przeciwnym do ruchu wskazówek zegara. Usunąć starą podkładkę i wymienić ją na nową. Dokręcić śrubę zgodnie z ruchem wskazówek zegara.

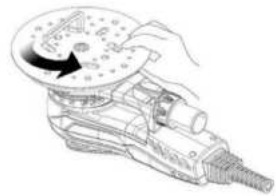

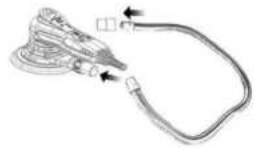

Instalacja rury próżniowej

Podłączyć jeden koniec przewodu odkurzacza do wylotu pyłu urządzenia. Podłączyć drugi koniec (adapter 35 mm) przewodu odkurzacza do odkurzacza.

Instrukcja obsługi

Narzędzie jest przeznaczone do obsługi ręcznej. Narzędzie może być używane w dowolnej pozycji.

Uwaga! Po uruchomieniu szlifierka może reagować momentem obrotowym.

Upewnić się, że szlifierka jest wyłączona. Wybrać odpowiedni materiał ścierny i przymocować go do podkładki. Upewnić się, że materiał ścierny jest wyśrodkowany na podkładce.

1) Włączyć szlifierkę, naciskając przycisk start/stop (Rysunek 1-B). Dioda LED szlifierki (Rysunek 1-D) świeci teraz na zielono. Szlifierkę można teraz uruchomić, naciskając dźwignię włącznika (Rysunek 1-A).
2) Prędkość można regulować w zakresie od 4000 obr./min do maks. obr./min poprzez regulację położenia dźwigni. Maks. obr./min można regulować, naciskając przycisk rpm+ lub rpm– (Rysunek 1-C/E). Każde naciśnięcie zwiększa lub zmniejsza prędkość o 1200 obr./min aż do osiągnięcia limitu. Prędkość obrotową można regulować w zakresie od 4000 do 10 000 obr./min.
3) Narzędzie ma dwa tryby kontroli prędkości. W trybie domyślnym prędkość można regulować liniowo, zmieniając położenie dźwigni. W drugim trybie prędkość pozostaje stała na ustawionym maksymalnym poziomie obrotów na minutę podczas pracy narzędzia. Po jednoczesnym naciśnięciu przycisków rpm+ i rpm– narzędzie przełącza się między dwoma trybami sterowania. Przed rozpoczęciem szlifowania należy zawsze umieścić narzędzie na powierzchni roboczej. Przed zatrzymaniem narzędzia należy zawsze usunąć je z powierzchni roboczej. Po zakończeniu szlifowania należy wyłączyć szlifierkę, naciskając przycisk start/stop. Dioda LED szlifierki jest teraz wyłączona.

Po użyciu

Przed odłożeniem narzędzia należy wyłączyć silnik i upewnić się, że wszystkie ruchome części całkowicie się zatrzymały.

Po wyłączeniu narzędzia nigdy nie należy zatrzymywać obrotu osprzętu poprzez przyłożenie do niego siły bocznej.

Stacje robocze

Narzędzie jest przeznaczone do obsługi ręcznej. Zaleca się, aby narzędzie było zawsze używane w pozycji stojącej na twardym podłożu. Szlifierka może być ustawiona w dowolnej pozycji, ale przed każdym takim użyciem operator musi znajdować się w bezpiecznej pozycji, mieć pewny chwyt i oparcie oraz pamiętać o tym, że szlifierka może wywołać reakcję momentu obrotowego. Patrz rozdział „Instrukcja obsługi".

7. KONSERWACJA

NIEBEZPIECZEŃSTWO! Ryzyko obrażeń w wyniku porażenia prądem.

Ostrzeżenie! Przed serwisowaniem, czyszczeniem lub składowaniem należy zawsze wyjąć wtyczkę z gniazdka.

- Produkt należy utrzymywać w czystości. Po każdym użyciu i przed składowaniem należy usunąć z niego zanieczyszczenia.
- Regularne i odpowiednie czyszczenie pomoże zapewnić bezpieczne użytkowanie i przedłużyć okres użytkowania produktu.
- Przed każdym użyciem należy sprawdzić produkt pod kątem zużytych lub uszkodzonych części. Nie używać urządzenia, które ma uszkodzone lub zużyte części.
- Czyścić produkt suchą szmatką. W trudno dostępnych miejscach użyć szczotki.
- Czyścić w szczególności odpowietrzniki po każdym użyciu za pomocą szmatki i szczotki.
- Usuwać uporczywe zabrudzenia za pomocą sprężonego powietrza (maks. 3 bar).
- Sprawdzić, czy części nie są zużyte lub uszkodzone. Przed ponownym użyciem produktu należy wymienić zużyte części lub skontaktować się z autoryzowanym centrum serwisowym w celu naprawy.
- Przed każdym użyciem i po nim należy sprawdzić produkt i akcesoria (lub przystawki) pod kątem zużycia i uszkodzeń. W razie potrzeby należy wymienić je na nowe zgodnie z opisem w niniejszej instrukcji obsługi. Przestrzegać wymagań technicznych.
- Ten produkt nie zawiera żadnych części, które mogą być naprawione przez użytkownika. Skontaktować się z autoryzowanym centrum serwisowym lub osobą o podobnych kwalifikacjach w celu sprawdzenia i naprawy.
- Jeśli przewód musi zostać wymieniony, musi to zrobić producent lub jego przedstawiciel, aby uniknąć zagrożenia dla bezpieczeństwa.
- Klucz sześciokątny służy do demontażu śruby sześciokątnej z płyty szlifierskiej.

8. ROZWIĄZYWANIE PROBLEMÓW

NIEBEZPIECZEŃSTWO! Ryzyko obrażeń w wyniku porażenia prądem.

Ostrzeżenie! Przed przystąpieniem do rozwiązywania problemów należy wyjąć wtyczkę z gniazda.

Problemy	Prawdopodobne przyczyny	Działania naprawcze
Dioda LED szlifierki świeci normalnie, przyciski rpm– i rpm + działają normalnie, ale przełącznik nie działa	Uszkodzone elementy hali.	Odesłanie maszyny do serwisu posprzedażnego w celu wymiany komponentów hali.
Po podłączeniu, bez względu na to, który przycisk zostanie naciśnięty, dioda LED nie zaświeci się	Uszkodzony przełącznik.	Wymiana elementów przełącznika.
Dioda LED nie świeci się, a urządzenie przestaje działać	Napięcie wejściowe jest niższe niż 170 V AC ±10 V AC, urządzenie jest zabezpieczone przed niskim napięciem.	Zmiana na odpowiednie napięcie wejściowe, powyżej 180 V i poniżej 285 V.
Diody LED1, LED3, LED5 świecą się, inne kontrolki są wyłączone	Jeśli napięcie wejściowe jest wyższe niż 275 V AC+10 V AC, urządzenie zostanie zabezpieczone przed wysokim napięciem.	Zmiana na właściwe napięcie wejściowe, powyżej 180 V i poniżej 285 V.
Diody LED1, LED6 świecą się, inne światła są wyłączone	Trzy przewody silnika są poluzowane lub przerwane.	Odesłanie urządzenia do serwisu posprzedażowego w celu naprawy.
Materiał ścierny nie przylega do płyty szlifierskiej	Płyta szlifierska zużyta	Wymienić płytę szlifierską

9. RECYKLING

Opakowanie składa się z materiałów przyjaznych dla środowiska. Można je wyrzucić do lokalnych pojemników na surowce wtórne.

PRZESTROGA! Ten produkt jest oznaczony symbolem odnoszącym się do usuwania odpadów elektrycznych i elektronicznych. Oznacza to, że tego produktu nie należy wyrzucać razem z odpadami komunalnymi, lecz należy zwrócić go do systemu zbioru odpadów zgodnego z europejską dyrektywą WEEE. Należy skontaktować się z lokalnymi władzami lub dystrybutorem w sprawie porad dotyczących recyklingu. Następnie produkt zostanie poddany recyklingowi lub rozmontowany, aby zmniejszyć wpływ na środowisko. Sprzęt elektryczny i elektroniczny może stanowić zagrożenie dla środowiska oraz zdrowia ludzkiego, ponieważ zawiera niebezpieczne substancje.

OCHRONA ŚRODOWISKA

Zużytych produktów elektrycznych nie należy wyrzucać razem z odpadami komunalnymi. Należy je poddać recyklingowi w odpowiednich zakładach. Informacje na temat recyklingu można uzyskać od lokalnych władz lub sprzedawcy. Następnie produkt zostanie poddany recyklingowi lub rozmontowany, aby zmniejszyć wpływ na środowisko.

10. PRZECHOWYWANIE I TRANSPORT

PRZECHOWYWANIE

Produkt należy zawsze przechowywać w miejscu niedostępnym dla dzieci. Idealna temperatura przechowywania wynosi od 10°C do 30°C.

Zalecamy używanie oryginalnego opakowania do przechowywania lub przykrycia piły odpowiednim materiałem bądź obudową w celu ochrony przed kurzem.

TRANSPORT

Należy wyłączyć produkt.

Produkt należy chronić przed silnymi uderzeniami lub drganiami, które mogą wystąpić podczas transportu.

Zabezpieczyć produkt przed ześlizgnięciem się lub przewróceniem.

11. GWARANCJA

WSTĘP

Dziękujemy za wybranie tego produktu. Projektując i wytwarzając nasze produkty, dokładamy wszelkich starań, aby zagwarantować najwyższą jakość, spełniając potrzeby użytkowników.

⚠ WAŻNE! PRZED ROZPOCZĘCIEM KORZYSTANIA Z PRODUKTU NALEŻY ZAPOZNAĆ SIĘ Z NINIEJSZĄ INSTRUKCJĄ, PRZESTRZEGAĆ ZAWARTYCH W NIEJ PODSTAWOWYCH OSTRZEŻEŃ DOTYCZĄCYCH BEZPIECZEŃSTWA I STARANNIE JĄ PRZECHOWYWAĆ.

Natychmiast po otwarciu opakowania zalecamy sprawdzenie, czy wszystkie elementy wymagane do złożenia produktu zostały dołączone.

Jeśli produkt jest uszkodzony lub ma wady, prosimy go nie używać, lecz dostarczyć do najbliższego sklepu.

Ten produkt jest przeznaczony wyłącznie do użytku na zewnątrz i w żadnym wypadku nie może być używany wewnątrz budynków.

Ten produkt może być umieszczony wewnątrz budynku dopiero po dwóch godzinach od ostatniego użycia.

Dziękujemy za zaufanie i mamy nadzieję, że produkt ten przyniesie pełną satysfakcję w użytkowaniu.

Z przyjemnością zapoznamy się z uwagami na stronie naszego sklepu internetowego.

Gwarancja

Produkty DEXTER są projektowane zgodnie z najbardziej rygorystycznymi standardami jakości dla produktów przeznaczonych dla ogółu.

Narzędzie jest objęte 5-letnią gwarancją obowiązującą od dnia zakupu. Gwarancja obejmuje wszystkie wady produkcyjne lub materiałowe.

W razie awarii należy najpierw zapoznać się ze stroną rozwiązywania problemów (problemy i rozwiązania) w broszurze, a jeśli problem nadal występuje, skonsultować się z najbliższym sklepem.

Sklep powinien dążyć do rozwiązania problemu.

Naprawy i wymiany części nie przekraczają okresu obowiązywania początkowej gwarancji.

Awarie wynikające z normalnego zużycia lub niewłaściwego użytkowania produktu nie są objęte gwarancją. Dotyczy to między innymi przetaczników, rozłącznika obwodu bezpieczeństwa oraz silników w razie zużycia.

Należy pamiętać, że w niektórych krajach obowiązują specjalne warunki gwarancji.

W razie wątpliwości należy najpierw skonsultować się z punktem sprzedaży.

Aby skargi dotyczące gwarancji zostały uwzględnione, należy spełnić następujące wymagania:

- Przedstawienie dokumentu zakupu
- Naprawy i/lub wymiany części nie były wykonywane przez podmiot trzeci.
- Problem nie wynika z normalnego zużycia.
- Wymagane prace konserwacyjne i naprawcze zostały wykonane poprawnie.
- Nie było działań wymuszonych, niewłaściwego użytkowania, nieuprawnionego stosowania ani wypadków.
- Nie doszło do uszkodzeń z powodu przegrzania w wyniku zatkania bloku wentylatora.
- Żadne prace przy produkcie nie były wykonywane przez nieuprawnioną osobę i nie podejmowano żadnych prób niewłaściwych napraw.
- Narzędzie nie było nigdy rozmontowywane ani otwierane.
- Narzędzie nigdy nie znajdowało się w mokrym środowisku (rosa, deszcz, zanurzenie w wodzie...).
- Nie używano nieodpowiednich części bądź części niewyprodukowanych przez DEXTER, co do których okazało się, że powodują one uszkodzenia.
- Narzędzie nie było używane niewłaściwie (przeciążanie narzędzia lub stosowanie niezatwierdzonych akcesoriów).
- Nie doszło do uszkodzeń z powodu zewnętrznych przyczyn bądź ciał obcych, takich jak piasek lub kamienie.
- Nie doszło do uszkodzeń z powodu nieprzestrzegania zaleceń bezpieczeństwa i instrukcji obsługi.

Produkt musi być używany w normalnych warunkach zastosowania i do celów nieprofesjonalnych. Dlatego z gwarancji wykluczone są produkty stosowane przez firmy z branży architektury krajobrazu, lokalne władze oraz firmy oferujące płatny najem bądź bezpłatne wypożyczenie sprzętu.

12. WIDOK ROZSTRZELONY Z LISTĄ CZĘŚCI

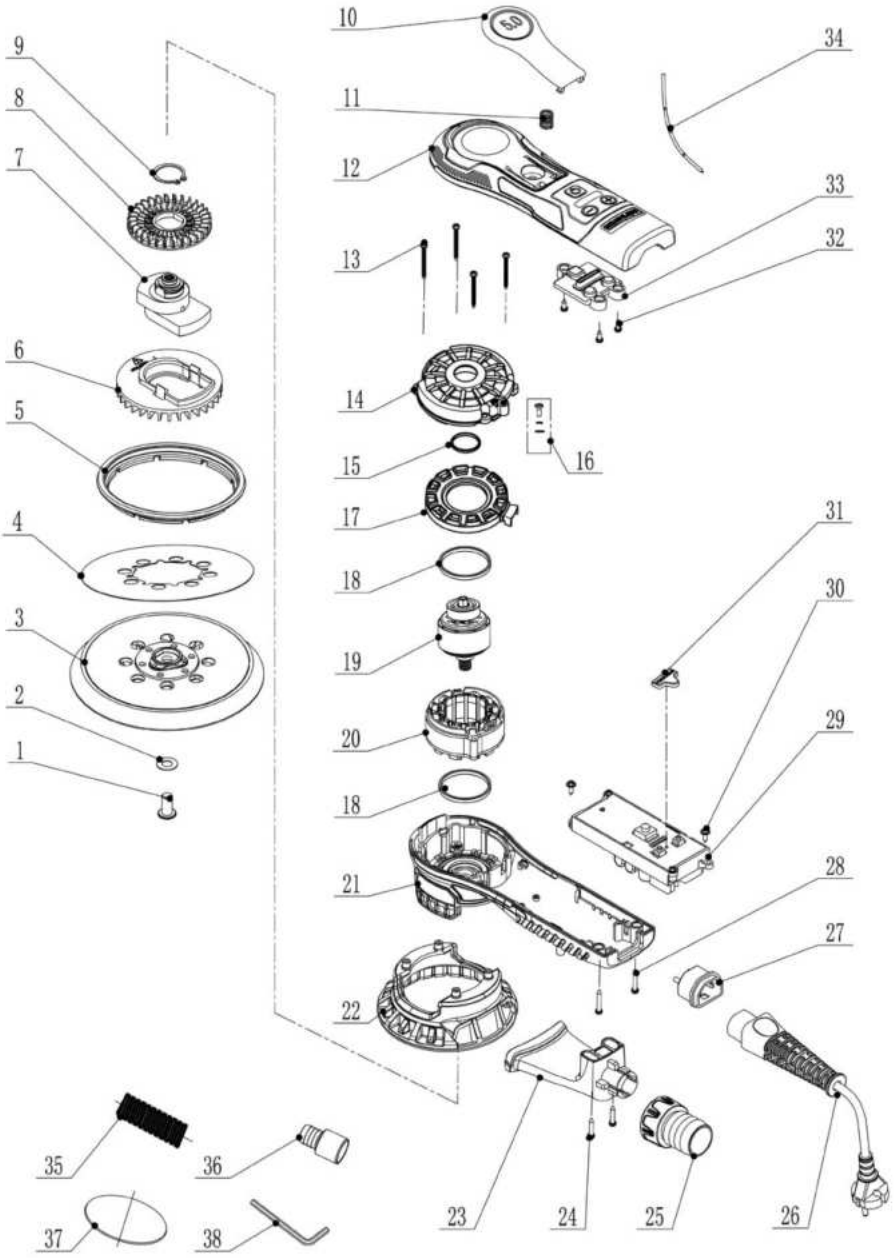

Lp.	OPIS	Ilość	Lp.	OPIS	Ilość
1	Śruba sześciokątna (M8x16)	1	20	Zespół stojana	1
2	Wewnętrzna podkładka blokująca ząb (Φ8)	1	21	Dolna część obudowy (z łożyskiem)	1
3	Podkładka piaskująca 150 mm	1	22	Osłona podkładki piaskującej	1
4	Etykieta podkładki piaskującej	1	23	Złącze kolektora pyłu	1
5	Próżniowa taca gumowa	1	24	Śruba (ST3*20)	2
6	Wentylator zasysania	1	25	Kolektor pyłu	1
7	Zespół bloku mimośrodowego (5.0)	1	26	Przewód zasilający (z zaciskiem uziemiającym)	1
8	Wentylator	1	27	Gniazdo kablowe (z zaciskiem uziemiającym)	1
9	Pierścień sprężynujący do wałka (Φ22)	1	28	Śruba (ST3*16)	2
10	Zespół płytki przełącznika (5.0)	1	29	Moduł napędu silnika bezszczotkowego	1
11	Sprężyna	1	30	Śruba (ST3*10)	2
12	Górna część obudowy	1	31	Klosz kierunkowskazu (czarny)	1
13	Śruba (ST3x32)	4	32	Śruba (ST3*6)	3
14	Osłona wirnika	1	33	Klosz LED (przezroczysty)	1
15	O-ring	1	34	Drut	1
16	Śruba (M3x6)	1	35	Przewód próżniowy 1 m	1
17	Tuleja prowadząca stojana	1	36	Adapter przewodu próżniowego Φ35/Φ33	1
18	Odporna na kurz gumowa podkładka	2	37	Papier ścierny	2
19	Zespół wirnika (z łożyskiem)	1	38	Wewnętrzny klucz sześciokątny S5	1

СИМВОЛИ

Будь ласка, уважно прочитайте інструкцію з експлуатації та дотримуйтесь наведених вказівок. Використовуйте цю інструкцію з експлуатації для ознайомлення з пристроєм, правильним використанням та правилами техніки безпеки. Зберігайте цей посібник з експлуатації в безпечному місці для подальшого використання.

	Уважно прочитайте керівництво по збірці і експлуатації.
	ОБЕРЕЖНО! Цей знак небезпеки попереджає про можливість пошкодження приладу або іншого майна, а також про можливість отримання фізичних травм.
	Надягайте захисні окуляри.
	Використовуйте засоби для захисту органів слуху.
	Використовуйте захисне взуття.
	Використовуйте захисні рукавички.
	Носіть пилозахисну маску.
	Пристрій відповідає чинним директивам Європейського союзу, і був проведений тест на відповідність цим директивам.
	Символ Weee для операції з переробки.
	Знак відповідності, що підтверджує відповідність пристрою чинним в Україні технічним регламентам.
	Вийміть вилку з розетки.

ЗМІСТ

1. Призначення
2. Інструкції з техніки безпеки
3. Опис
4. Технічні дані
5. Перед використанням
6. Експлуатація
7. Технічне обслуговування
8. Усунення несправностей
9. Утилізація
10. Зберігання та транспортування
11. Гарантія
12. Розгорнуте зображення з переліком деталей
13. Декларація ЄС про відповідність

1. ПРИЗНАЧЕННЯ

Дякуємо за те, що придбали цей пристрій. Прочитайте цю інструкцію з експлуатації та збережіть її для подальшого використання.

Ця ручна шліфувальна машина призначена для шліфування всіх типів матеріалів, тобто штукатурки, металів, дерева, каменю, пластмас тощо з використанням абразивних матеріалів, призначених для цієї мети. Не використовуйте навісне обладнання для робіт, відмінних від тих, для яких воно призначене! Усі інші види застосування категорично виключені.

Після розкриття упакування переконайтеся, що пристрій укомплектовано всім необхідним приладдям (якщо таке передбачено). Якщо пристрій пошкоджено або він має будь-які дефекти, поверніть його постачальнику, не використовуючи.

Якщо ви передаєте цей інструмент для використання іншим особам, також передайте їм цей посібник з експлуатації.

Зверніть увагу, що наше обладнання не призначене для комерційного, професійного та промислового використання. Якщо його буде використано для вирішення завдань комерційних, професійних і промислових підприємств або з іншою подібною метою, гарантію на обладнання буде скасовано.

З міркувань безпеки дітям і підліткам до 16 років, а також особам, які не ознайомлені з цим посібником з експлуатації, забороняється використовувати цей пристрій. Особи з обмеженими фізичними або розумовими здібностями можуть використовувати пристрій тільки під наглядом або за інструктажем відповідальної особи.

2. ІНСТРУКЦІЇ З ТЕХНІКИ БЕЗПЕКИ

ЗАГАЛЬНІ ЗАСТЕРЕЖЕННЯ З ТЕХНІКИ БЕЗПЕКИ ПІД ЧАС РОБОТИ З ЕЛЕКТРОІНСТРУМЕНТОМ

ОБЕРЕЖНО! Прочитайте всі попередження, інструкції, ознайомтеся з ілюстраціями й технічними даними, які додаються до електроінструмента. Недотримання всіх зазначених нижче інструкцій може призвести до ураження електричним струмом, пожежі та (або) серйозних травм.

ЗБЕРІГАЙТЕ ВСІ ПОПЕРЕДЖЕННЯ ТА ІНСТРУКЦІЇ ДЛЯ ПОДАЛЬШОГО ВИКОРИСТАННЯ.

Термін «електроінструмент» у попередженнях означає інструмент із живленням від мережі (дротовий) або від акумулятора (бездротовий).

1) ТЕХНІКА БЕЗПЕКИ В ЗОНІ ВИКОНАННЯ РОБІТ

A. Утримуєте робоче місце в чистоті і добре освітленим. Безлад або погане освітлення в зоні виконання робіт часто стають причиною нещасних випадків.

B. Не працюйте з електроінструментами у вибухонебезпечних середовищах, наприклад, за наявності легкозаймистих рідин, газів або пилу. Під час роботи електроінструменти утворюють іскри, які можуть призвести до займання пилу або випарів.

C. Не допускайте присутності дітей та сторонніх осіб під час роботи з електроінструментом. Відволікаючись, можна втратити контроль над ситуацією.

2) ЕЛЕКТРИЧНА БЕЗПЕКА

A. Вилки електроінструмента мають відповідати розетці. Заборонено модифікувати вилку будь-яким чином. Не використовуйте жодні перехідники для роботи із заземленими електроінструментами. Немодифіковані вилки й розетки зменшують ризик ураження електричним струмом.

B. Уникайте контакту частин тіла із заземленими поверхнями, наприклад трубами, радіаторами, варильними панелями й холодильниками. Якщо ваше тіло виявляється заземленим, існує ризик ураження електричним струмом.

C. Електроінструмент необхідно захищати від потрапляння крапель дощу й вологи. Вода, що потрапила в електроінструмент, підвищує ризик ураження електричним струмом.

D. Не допускайте використання шнура не за призначенням. Ніколи не використовуйте шнур живлення для перенесення, перетягування електроінструмента або виймання вилки з розетки. Бережіть шнур від джерел тепла, мастил, гострих країв та рухомих частин. Пошкоджені або заплутані шнури збільшують ризик ураження електричним струмом.

E. Працюючи з електроінструментом надворі, використовуйте відповідний подовжувач. Використання подовжувача, призначеного для зовнішніх робіт, зменшує ризик ураження електричним струмом.

F. Якщо вкрай необхідно працювати з електроінструментом у вологому середовищі, використовуйте розетку, оснащену пристроєм диференційного захисту. Використання ПЗВ зменшує ризик ураження електричним струмом.

3) ІНДИВІДУАЛЬНА ТЕХНІКА БЕЗПЕКИ

A. Під час роботи з електроінструментом будьте уважні, дивіться, що ви робите, і керуйтеся здоровим глуздом. Не працюйте з електроінструментом, якщо ви втомлені, перебуваєте під дією наркотичних речовин, алкоголю або ліків. Навіть миттєва неуважність під час роботи з електроінструментом може призвести до важкої травми.

B. Використовуйте засоби індивідуального захисту. Завжди надягайте захисні окуляри. Використання у відповідних умовах таких захисних засобів, як протипиловий респіратор, нековзне захисне взуття, шолом-каска й навушники, допоможе знизити ризик травмування.

C. Запобігайте випадковому запуску обладнання. Перш ніж підключати інструмент до джерела живлення, піднімати або переносити його, переконайтеся, що вимикач перебуває в положенні «вимкнено». Якщо переносити електроінструмент, тримаючи палець на вимикачі живлення, або під'єднувати його до джерела живлення, коли вимикач живлення встановлено в положення «ввімкнено», це може призвести до травмування.

D. Перш ніж увімкнути живлення електроінструмента, приберіть регулювальний клин або гайковий ключ, якщо ви

його використовували. Залишаючи клин або гайковий ключ, приєднаний до рухомих частин електроінструмента, ви ризикуєте отримати травму.

E. Не намагайтеся дотягнутися до цілі. Завжди зберігайте стійке положення тіла й тримайте рівновагу. Це дає змогу краще керувати електроінструментом у разі виникнення непередбачуваних ситуацій.

F. Одягайтеся належним чином. Не надягайте вільний одяг або прикраси. Волосся, одяг та рукавиці мають бути на безпечній відстані від рухомих частин. Вільний одяг, прикраси або довге волосся можуть потрапити в рухомі частини інструмента.

G. Якщо надаються пристрої для пиловловлення та видалення пилу, їх потрібно під'єднати й використовувати належним чином. Використання пристрою для збирання пилу може зменшити небезпеку, пов'язану з пилом.

H. Якщо ви часто користуєтеся інструментом і вважаєте, що добре знайомі з усіма нюансами, це не є підставою для того, щоб ігнорувати правила техніки безпеки. Недбалі дії можуть за якусь мить спричинити тяжкі травми.

4) ВИКОРИСТАННЯ ЕЛЕКТРОІНСТРУМЕНТА ТА ЗАСТЕРЕЖНІ ЗАХОДИ

A. Не докладайте силу до електроінструмента. Використовуйте належний електроінструмент відповідно до потреби. Правильно підібраний електроінструмент упорається із завданням краще та безпечніше, з тією швидкістю, на яку його було розраховано.

B. Не користуйтеся електроінструментом, якщо його неможливо ввімкнути або вимкнути за допомогою вимикача. Будь-який електроінструмент, що ним неможливо керувати за допомогою вимикача, є небезпечним і підлягає ремонту.

C. Перш ніж здійснювати будь-які регулювання, замінювати приладдя або передавати інструмент на зберігання, від'єднайте вилку від джерела живлення та/або вийміть акумулятор із електроінструмента, якщо це можливо. Такі профілактичні застережні заходи допомагають зменшити ризик випадкового запуску електроінструмента.

D. Коли електроінструмент не використовується, тримайте його далі від дітей. Не дозволяйте працювати з електроінструментом людям, які не знайомі з особливостями його роботи або не прочитали ці інструкції. У руках непідготовлених користувачів електроінструмент є небезпечним.

E. Здійснюйте планове технічне обслуговування електроінструмента й приладдя. Перевіряйте його щодо розладнання чи блокування рухомих частин, а також будь-яких обставин, які можуть вплинути на роботу інструмента. У разі пошкодження електроінструмент слід здати в ремонт, перш ніж користуватися ним. Багато нещасних випадків є наслідком неякісного технічного обслуговування електроінструмента.

F. Різальне приладдя необхідно заточувати й тримати в чистоті. Різальне приладдя, яке належним чином обслуговується та загострюється, рідше згинається; його легше контролювати.

G. Електроінструмент, приладдя, насадки тощо слід використовувати відповідно до цих інструкцій, беручи до уваги умови роботи й поставлене завдання. Експлуатація електроінструмента для інших операцій, що не відповідають його призначенню, може спричинити небезпечні ситуації.

H. Рукоятки й поверхні для тримання мають бути сухими й чистими, без слідів жиру й мастила. Якщо рукоятки й поверхні для тримання є слизькими, це заважає безпечно працювати з інструментом і керувати ним у неочікуваних ситуаціях.

5) СЕРВІСНЕ ОБСЛУГОВУВАННЯ

A. Сервісне обслуговування електроінструмента має здійснювати кваліфікований спеціаліст із ремонту, який використовує лише ідентичні змінні деталі. Це гарантуватиме безпеку під час обслуговування інструмента.

Заходи безпеки під час використання орбітальної ручної шліфувальної машини

Увага! Ви повинні дотримуватися наведених нижче основних заходів безпеки, щоб уникнути ураження електричним струмом, травм і небезпеки пожежі під час використання електричних інструментів. Прочитайте й дотримуйтеся цих інструкцій, перш ніж почати користуватися будь-якими інструментами. Ці інструкції необхідно зберігати у безпечному місці.

- Обладнання не можна використовувати у вибухонебезпечному середовищі.
- Не дозволяйте кабелю торкатися будь-яких частин тіла.
- Використовуйте тільки подовжувач, дозволений для використання в робочій зоні.
- Не використовуйте пристрій для виконання невідповідних робіт, наприклад, грубого шліфування, чищення щіткою тощо. Це може призвести до небезпеки та пошкоджень.
- Під час обслуговування використовуйте тільки ідентичні запасні частини. В іншому випадку безризикова робота не може бути гарантована
- Не використовуйте пошкоджені аксесуари. Перед використанням завжди перевіряйте, чи немає на приладді зазубрин або тріщин. Наприклад, перевірте, чи немає тріщин на опорній пластині. Переконайтеся, що ніхто не перебуває в зоні обертання інструмента, і запустіть інструмент на максимальній швидкості на одну хвилину, щоб повністю протестувати аксесуари.
- Не кладіть інструмент на землю, якщо він не зупинився повністю. Інакше ви втратите контроль над інструментом.
- Регулярно очищайте пиловідвідний отвір на інструменті.
- Під час роботи міцно тримайте інструмент обома руками, щоб забезпечити безпечну роботу.
- Під час шліфування не використовуйте занадто великий наждачний папір. Шліфувальний папір, що виходить за межі шліфувального блоку, може призвести до порізів і травм, а також до застрягання.
- До інструмента можна підключити максимум один подовжувач.
- Обов'язковим є одяг, що щільно облягає фігуру.
- Одягайте захисну маску для захисту від небезпечного пилу та обирайте відповідний пилосос.
- Оптимальна температура експлуатації — від 10 °C до 30 °C.

3. ОПИС

A. Важіль перемикання
B. Клавіша Пуск/Зупинка
C. Швидкість -
D. Індикатор швидкості
E. Швидкість +
F. Шнур живлення
G. Адаптер пиловсмоктувача
H. Шліфувальна подушка
I. Шланг
J. Шліфувальний папір
K. Внутрішній шестигранний ключ S6
L. Рукоятка для захоплення

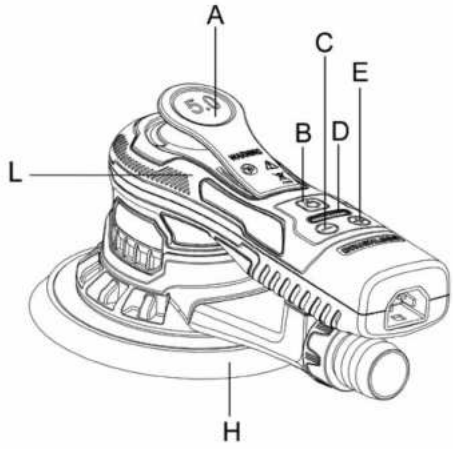





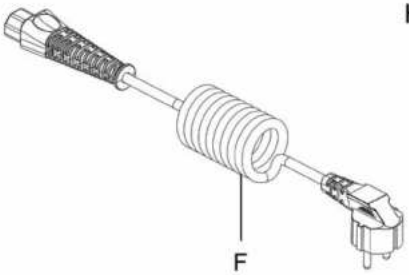

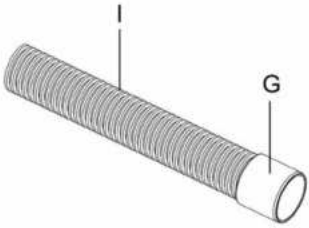

4. ТЕХНІЧНІ ДАНІ

Модель	350OSBL-125.5001
Номінальна напруга	220–240 В ~ 50 Гц
Номінальна швидкість	4000–10000 об/хв
Номінальна потужність	350w
Діаметр Ø макс.	150 мм
Відхилення від кругової траєкторії	5 мм
Вага	1,37 кг
Клас захисту	I
Значення рівня шуму	Рівень звукового тиску від викидів L_{PA}=76 дБ(A) Рівень звукової потужності L_{WA}=84 дБ(A)
Невизначеність	K=3 дБ(A)
Значення рівня вібрації	3,24 м/с^2
Невизначеність	K=1,5 м/с^2

ПРИМІТКА.

– Указані загальні значення вібрації та вказані значення рівня шуму були виміряні відповідно до стандартного методу тестування й можуть бути використані для порівняння різних інструментів;

— Указані загальні значення вібрації та заявлені значення рівня шуму також можуть бути використані для попередньої оцінки впливу.

ОБЕРЕЖНО!

– Рівень вібрації та шуму під час фактичного використання електроінструмента може відрізнятися від указаних значень залежно від способу використання інструмента, особливо від типу оброблюваної робочої деталі.

– Потрібно визначити застережні заходи для захисту користувача за результатом оцінювання впливу в реальних умовах роботи (беручи до уваги всі етапи робочого циклу, наприклад, час вимикання інструмента й час його роботи в холостому режимі на додаток до часу запуску).

ОБЕРЕЖНО! Оператору рекомендовано використовувати засоби захисту органів слуху.

5. ПЕРЕД ВИКОРИСТАННЯМ

НЕБЕЗПЕКА! Ризик ураження електричним струмом.

Обережно! Не підключайте пристрій до мережі, доки встановлення не буде повністю завершено!

ЗБЕРІГАЙТЕ ВСІ ПОПЕРЕДЖЕННЯ ТА ІНСТРУКЦІЇ ДЛЯ ПОДАЛЬШОГО ВИКОРИСТАННЯ.

- Завжди перевіряйте, щоб напруга живлення відповідала напрузі, зазначеній на заводській табличці інструмента.
- Пил від таких матеріалів, як фарба, що містить свинець, деякі породи дерева, мінерали й метали, може бути шкідливим (контакт або вдихання пилу може викликати алергічні реакції та (або) респіраторні захворювання у оператора або оточуючих); носіть пилозахисну маску й працюйте з пристроєм для відсмоктування пилу, якщо його можна підключити.
- Певні види пилу класифікуються як канцерогенні (наприклад, дубовий і буковий пил), особливо в поєднанні з добавками для кондиціонування деревини; носіть пилозахисну маску і працюйте з пристроєм для відсмоктування пилу, якщо його можна підключити.
- Дотримуйтесь національних вимог щодо пилу для матеріалів, з якими ви працюєте.
- Закріпіть заготовку (заготовка, затиснута за допомогою затискних пристроїв або в лещатах, тримається надійніше, ніж вручну).
- Не затискайте інструмент у лещатах.
- Використовуйте повністю розгорнуті та безпечні подовжувачі на 10 ампер.

6. ЕКСПЛУАТАЦІЯ

Прикріплення та заміна шліфувального паперу

Помістіть шліфувальний папір в центр шліфувальної подушки й притисніть його. Отвори в шліфувальному папері мають бути суміщені з отворами в шліфувальній подушці.

Тільки для круглих шліфувальних подушок: виконайте пробний запуск, щоб переконатися, що шліфувальний диск затиснутий по центру.

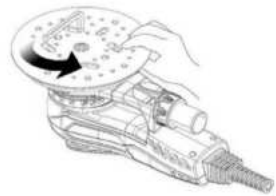

Заміна шліфувальної подушки

Переверніть ручну шліфувальну машину й покладіть її на рівну, пласку поверхню. За допомогою ключа S6 відкрутіть гвинт в центрі диска проти годинникової стрілки. Витягніть стару подушку й замініть її на нову. Затягніть гвинт за годинниковою стрілкою.

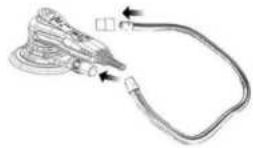

Встановлення трубки пиловсмоктувача

Під'єднайте один кінець вакуумного шланга до пиловідводу інструмента. Під'єднайте інший кінець (адаптер 35 мм) вакуумного шланга до пилососа.

Інструкція з експлуатації

Інструмент призначений для роботи в ручному режимі. Інструмент можна використовувати в будь-якому положенні.

Примітка! Під час запуску ручна шліфувальна машина може створювати реакцію крутного моменту.

Переконайтеся, що ручна шліфувальна машина вимкнена. Виберіть відповідний абразивний інструмент і закріпіть його на подушці. Переконайтеся, що абразивний інструмент відцентровано на шліфувальній подушці.

1) Увімкніть ручну шліфувальну машину, натиснувши клавішу Пуск/Зупинка (Малюнок 1-B). Індикатор ручної шліфувальної машини (Малюнок 1-D) світитиметься зеленим кольором. Тепер ручну шліфувальну машину можна запустити, натиснувши на важіль перемикання (Малюнок 1-A).
2) Швидкість можна регулювати в діапазоні від 4000 об/хв до максимальної швидкості обертання, змінюючи положення важеля. Максимальну швидкість обертання можна регулювати, натискаючи кнопки об/хв+ або об/хв- (Малюнок 1-C/E). Кожне натискання збільшує або зменшує швидкість обертання на 1200 об/хв, доки вона не досягне граничних значень. Кількість обертів можна регулювати в діапазоні від 4000 до 10 000 об/хв.
3) Інструмент має два режими регулювання швидкості. За замовчуванням швидкість можна регулювати лінійно, змінюючи положення важеля. В іншому режимі швидкість залишається фіксованою на встановленому максимальному числі обертів під час роботи інструмента. У разі одночасного натискання кнопок об/хв+ і об/хв- інструмент перемикається між двома режимами керування. Під час шліфування завжди кладіть інструмент на робочу поверхню перед початком роботи. Завжди знімайте інструмент з робочої поверхні перед зупинкою. Це дасть змогу запобігти поглибленню робочої поверхні через надмірну швидкість обертання абразивного матеріалу. Після закінчення шліфування вимкніть ручну шліфувальну машину, натиснувши клавішу Пуск/Зупинка. Світлодіодний індикатор ручної шліфувальної машини вимкнено.

Після використання

Перш ніж покласти інструмент, вимкніть двигун і переконайтеся, що всі рухомі частини повністю зупинилися.

Після вимкнення інструмента ніколи не зупиняйте обертання приладдя, прикладаючи бокове зусилля.

Робочі місця

Інструмент призначений для ручного використання. Завжди рекомендується використовувати інструмент, стоячи на твердій підлозі. Це може бути будь-яке положення, але перед будь-яким використанням оператор повинен перебувати в безпечному положенні, мати міцну опору й впевнено тримати інструмент, а також пам'ятати, що ручна шліфувальна машина може розвинути реакцію крутного моменту. Див. розділ «Інструкція з експлуатації».

7. ТЕХНІЧНЕ ОБСЛУГОВУВАННЯ

НЕБЕЗПЕКА! Ризик ураження електричним струмом.

Обережно! Завжди виймайте вилку з розетки перед обслуговуванням, чищенням або зберіганням.

- Тримайте виріб у чистоті. Видаляйте з нього сміття після кожного використання та перед зберіганням.
- Регулярне і правильне чищення допоможе забезпечити безпечне використання і продовжити термін служби виробу.
- Перед кожним використанням перевіряйте виріб на наявність зношених і пошкоджених деталей. Не використовуйте його, якщо ви виявили зламані або зношені деталі.
- Очистіть виріб сухою ганчіркою. Для важкодоступних місць використовуйте пензлик.
- Зокрема, очищайте вентиляційні отвори після кожного використання ганчіркою та щіткою.
- Видаліть стійкі забруднення за допомогою повітря під високим тиском (макс. 3 бар).
- Перевірте, чи немає зношених або пошкоджених деталей. За необхідності замініть зношені деталі або зверніться до авторизованого сервісного центру для ремонту, перш ніж використовувати виріб знову.
- Перед і після кожного використання перевіряйте виріб та аксесуари (або насадки) на наявність зносу і пошкоджень. За потреби замініть їх на нові, як описано в цій інструкції. Дотримуйтесь технічних вимог.
- Цей виріб не містить деталей, які можуть бути відремонтовані споживачем. Зверніться до авторизованого сервісного центру або особи з аналогічною кваліфікацією для перевірки та ремонту.
- Якщо необхідно замінити шнур живлення, задля уникнення небезпеки це має зробити виробник або його представник.
- За допомогою шестигранного ключа можна відкрутити шестигранний гвинт на шліфувальній платформі.

8. УСУНЕННЯ НЕСПРАВНОСТЕЙ

НЕБЕЗПЕКА! Ризик ураження електричним струмом.

Обережно! Перед усуненням несправностей витягніть вилку з розетки.

Проблеми	Можливі причини	Коригувальні дії
Світлодіодний індикатор ручної шліфувальної машини працює нормально, кнопки «об/хв-» і «об/хв+» працюють нормально, але вимикач не працює	Пошкоджені елементи корпусу.	Надішліть інструмент назад до сервісного центру з гарантійного обслуговування компонентів корпусу.
Після підключення до мережі, незалежно від того, яку кнопку натиснути, світлодіодний індикатор не загоряється	Вимикач пошкоджено.	Замініть компоненти вимикача.
Світлодіодний індикатор не загоряється, а інструмент припиняє роботу	Вхідна напруга нижче 170 В змінного струму ± 10 В змінного струму, інструмент входить в режим захисту від низької напруги.	Забезпечте належну вхідну напругу, вище 180 В і нижче 285 В.
LED1, LED3, LED5 світяться, інші світлодіодні індикатори вимкнені	Вхідна напруга перевищує 275 В змінного струму + 10 В змінного струму, інструмент входить в режим захисту від високої напруги.	Забезпечте належну вхідну напругу, вище 180 В і нижче 285 В.
LED1, LED6 світяться, інші світлодіодні індикатори вимкнені	Три дроти двигуна ослаблені або обірвані.	Надішліть інструмент назад до сервісного центру з гарантійного обслуговування для ремонту.
Шліфувальний папір не закріплений на шліфувальній платформі	Шліфувальна платформа зношена	Замініть шліфувальну платформу

9. УТИЛІЗАЦІЯ

Упаковка складається з екологічно чистого матеріалу. Її можна утилізувати в місцевих контейнерах для вторинної переробки.

УВАГА! Цей виріб позначено символом утилізації електричних та електронних відходів. Це означає, що цей виріб не можна викидати разом із побутовими відходами, а потрібно повернути до системи збору, яка відповідає Європейській директиві про відходи електричного та електронного обладнання (WEEE). Інформацію щодо утилізації можна отримати в місцевих органах влади або в постачальника. Цей виріб мають переробити на вторинну сировину або розібрати на частини, щоб зменшити вплив на навколишнє середовище. Електричне та електронне обладнання може бути небезпечним для навколишнього середовища та здоров'я людини, оскільки містить небезпечні речовини.

ЗАХИСТ ДОВКІЛЛЯ

Відпрацьовані електротехнічні вироби заборонено викидати разом із побутовими відходами. Віддавайте на вторинне перероблення у відповідні заклади. Відомості щодо таких пунктів прийому можна отримати в місцевих урядових установах або в магазинах роздрібної торгівлі. Цей виріб мають переробити на вторинну сировину або розібрати на частини, щоб зменшити вплив на навколишнє середовище.

10. ЗБЕРІГАННЯ ТА ТРАНСПОРТУВАННЯ

ЗБЕРІГАННЯ

Завжди зберігайте виріб у місці, недоступному для дітей. Оптимальна температура зберігання — від 10 °C до 30 °C.

Ми рекомендуємо використовувати оригінальну упаковку для зберігання або накривати фрезер спеціальною тканиною чи чохлом для захисту від пилу.

ТРАНСПОРТУВАННЯ

Вимкніть виріб.

Захищайте пристрій від можливих сильних ударів або вібрації під час транспортування в автомобілях.

Надійно зафіксуйте пристрій, щоб він не перекидався й не ковзав.

11. ГАРАНТІЯ

ВСТУП

Дякуємо за те, що обрали цей пристрій. Наша компанія розробляє та виготовляє продукцію та докладає всіх зусиль для того, щоб забезпечити її відмінну якість відповідно до вимог користувачів.

ВАЖЛИВО! БУДЬ ЛАСКА, ПРОЧИТАЙТЕ ЦЕ КЕРІВНИЦТВО ПЕРЕД ВИКОРИСТАННЯМ ЦЬОГО ПРИСТРОЮ, ДОТРИМУЙТЕСЬ ОСНОВНИХ ЗАСТЕРЕЖЕНЬ ІЗ ТЕХНІКИ БЕЗПЕКИ, ЩО МІСТЯТЬСЯ В НЬОМУ, І ДБАЙЛИВО ЗБЕРІГАЙТЕ ЙОГО.

Одразу після відкриття упаковки рекомендуємо перевірити наявність усіх компонентів, необхідних для складання пристрою.

Якщо пристрій пошкоджений або має дефекти, не використовуйте його та поверніть до найближчого магазину.

Цей пристрій призначений для використання виключно надворі; за будь-яких обставин заборонено використовувати його в приміщеннях.

Цей пристрій можна покласти в приміщенні тільки після того, як мине дві години після останнього використання.

Ми дякуємо вам за вашу довіру й сподіваємося, що цей пристрій задовольнить усі ваші очікування.

Будемо вдячні за ваші відгуки на вебсайті магазину.

Гарантія

Продукцію DEXTER розроблено відповідно до найвищих стандартів якості товарів, призначених для широкого споживання.

На прилад надається гарантія 5 років від дати придбання. Ця гарантія поширюється на всі виробничі дефекти або дефекти матеріалів.

У разі несправності спочатку слід звернутися до сторінки усунення несправностей («Проблеми та рішення») в брошурі; якщо проблема не зникає, зверніться до найближчого магазину.

Працівники магазину докладуть усіх зусиль, щоб вирішити проблему.

Ремонт і заміна деталей не подовжують початковий гарантійний термін.

Гарантія не поширюється на поломки, що виникли внаслідок нормального зносу або неправильного використання пристрою. Це стосується, зокрема, перемикачів, вимикачів захисних схем та двигунів у разі їх зносу.

Зверніть увагу, що для певних країн існують особливі умови гарантії.

У разі сумнівів, зверніться до пункту продажу.

Для розгляду претензій, пов'язаних із гарантією, необхідне дотримання таких умов:

- Має бути надано документ, що підтверджує покупку
- Ремонт та/або заміна деталей не були виконані сторонньою особою.
- Проблема не є наслідком нормального зносу.
- Необхідні роботи з технічного обслуговування та ремонту були виконані належним чином.
- Пристрій не піддавався надмірному впливу; не було неналежного поводження, несанкціонованого використання або нещасних випадків
- Погіршення не відбулося внаслідок перегрівання, спричиненого засміченням вентиляційного блока.
- Некваліфіковані працівники не виконували жодних робіт із пристроєм, і не було спроб виконати неякісний ремонт.
- Інструмент ніколи не відкривався й не розбирався.
- Інструмент ніколи не піддавався впливу вологого середовища (роса, дощ, занурення у воду тощо)
- Не використовувалися невідповідні деталі, тобто деталі, виготовлені іншими компаніями, окрім DEXTER, якщо вони виявилися причиною погіршення роботи пристрою
- Інструмент не використовувався неналежним чином (перевантаження інструмента або використання несхваленого приладдя).
- Пошкодження не було спричинено зовнішніми факторами або сторонніми предметами, такими як пісок чи каміння.
- Пошкодження не було спричинено недотриманням рекомендацій із техніки безпеки та інструкцій із використання.

Цей інструмент можна експлуатувати лише в нормальних умовах. Заборонено використовувати його як професійний. Отже, ця гарантія не розповсюджується на інструмент, який використовують садівничі підприємства, місцеві урядові органи, а також компанії, що надають його в оренду платно чи безкоштовно.

12. РОЗГОРНУТЕ ЗОБРАЖЕННЯ З ПЕРЕЛІКОМ ДЕТАЛЕЙ

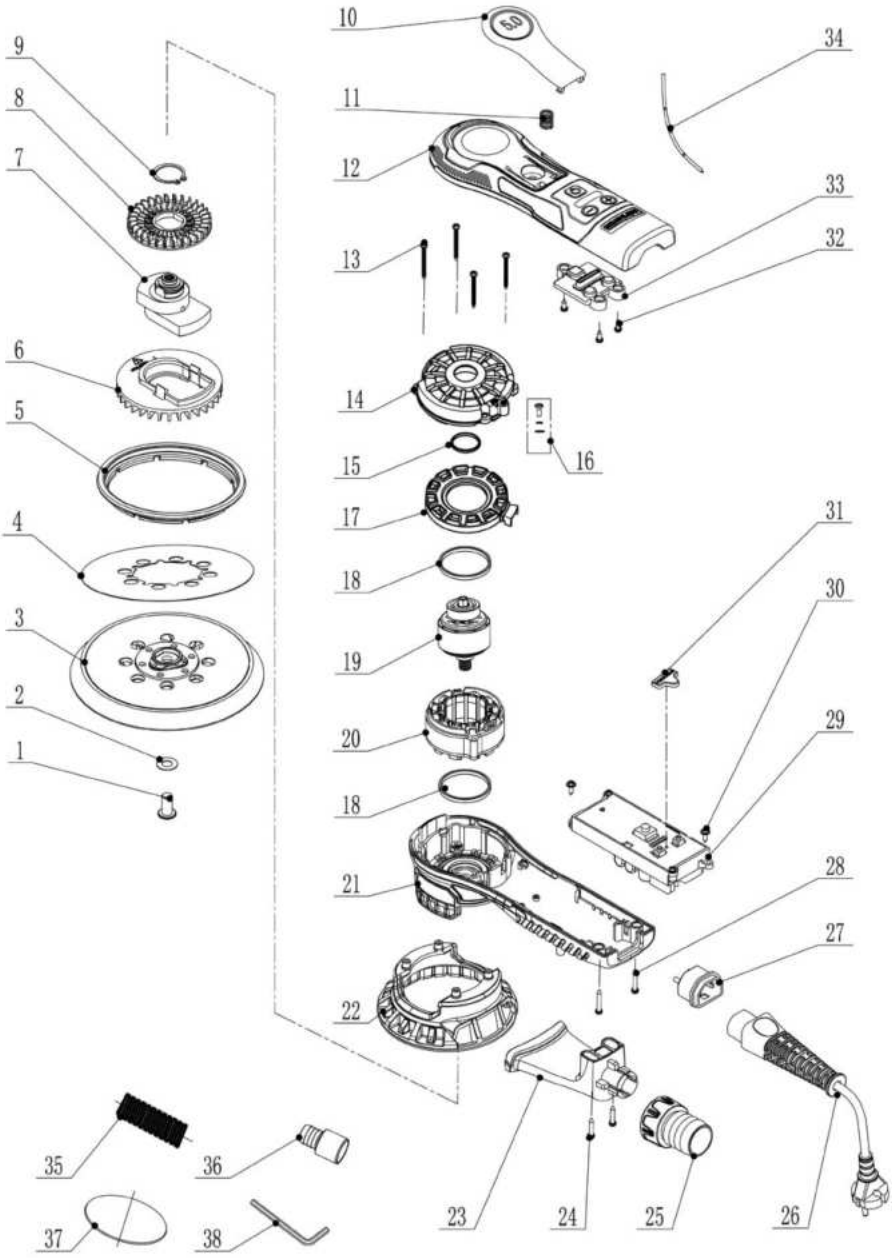

№	ОПИС	КІЛЬКІСТЬ	№	ОПИС	КІЛЬКІСТЬ
1	Шестигранний гвинт (M8x16)	1	20	Вузол статора	1
2	Внутрішня зубчаста стопорна шайба (Ф8)	1	21	Нижній кожух корпусу (з підшипником)	1
3	Шліфувальна подушка 150 мм	1	22	Захисний кожух шліфувальної подушки	1
4	Етикетка шліфувальної подушки	1	23	З'єднувач пилозбірника	1
5	Вакуумний гумовий лоток	1	24	Гвинт (ST3*20)	2
6	Самовсмоктувальний вентилятор	1	25	Пилозбірник	1
7	Ексцентриковий блок у зборі (5.0)	1	26	Кабель живлення (з клемою заземлення)	1
8	Вентилятор	1	27	Кабельне з'єднання (з клемою заземлення)	1
9	Стопорне кільце вала (Ф22)	1	28	Гвинт (ST3*16)	2
10	Панель перемикання у зборі (5.0)	1	29	Модуль приводу безщіткового двигуна	1
11	Пружина	1	30	Гвинт (ST3*10)	2
12	Верхній кожух корпусу	1	31	Ковпак індикатора (чорний)	1
13	Гвинт (ST3x32)	4	32	Гвинт (ST3*6)	3
14	Кришка ротора	1	33	Ковпак світлодіода (прозорий)	1
15	Ущільнювальне кільце	1	34	Дріт	1
16	Гвинт (M3x6)	1	35	Вакуумний шланг 1 м	1
17	Напрямна втулка статора	1	36	Адаптер вакуумного шланга Ф35/Ф33	1
18	Пилозахисна гумова прокладка	2	37	Сітчастий шліфувальний папір	2
19	Ротор у зборі (з підшипником)	1	38	Внутрішній шестигранний ключ S5	1

SIMBOLURI

Citiți instrucțiunile de funcționare cu atenție și respectați indicațiile furnizate. Utilizați instrucțiunile de funcționare pentru a vă familiariza cu produsul, utilizarea corectă și instrucțiunile de siguranță. Păstrați aceste instrucțiuni de siguranță într-un loc sigur pentru utilizări ulterioare.

	Citiți cu atenție manualul de instrucțiuni.
	AVERTISMENT Aceste instrucțiuni privind pericolele avertizează în legătură cu daunele produse aparatului și altor bunuri sau vătămările fizice care pot fi provocate.
	Purtați ochelari de protecție.
	Purtați dispozitive de protecție auditivă.
	Purtați încălțăminte de protecție.
	Purtați mănuși de protecție.
	Purtați o mască de protecție la praf.
	Produsul este conform cu directivele europene aplicabile și a fost aplicată o metodă de evaluare a conformității pentru aceste directive.
	Simbol W pentru operația de reciclare.
	Marcaj de conformitate care simbolizează faptul că produsul este conform cu reglementările tehnice aplicabile în Ucraina.
	Deconectați ștecherul de la priza electrică.

CUPRINS

1. Utilizare prevăzută
2. Instrucțiuni de siguranță
3. Descriere
4. Date tehnice
5. Înainte de utilizare
6. Utilizare
7. Întreținere
8. Depanare
9. Reciclare
10. Depozitarea și transportul
11. Garanție
12. Vedere extinsă cu lista pieselor
13. Declarație de conformitate CE

1. UTILIZARE PREVĂZUTĂ

Vă mulțumim că ați achiziționat acest produs. Vă rugăm să citiți integral aceste instrucțiuni de funcționare și să le păstrați pentru consultare ulterioară.

Acest șlefuitor este conceput pentru a șlefui toate tipurile de materiale, și anume: ipsos, metale, lemn, piatră, materiale plastice etc., folosind accesorii abrazive concepute în acest scop. Nu utilizați accesoriile mașinii pentru alte lucrări decât cele pentru care au fost concepute! Toate celelalte aplicații sunt excluse în mod expres.

După scoaterea din ambalaj, asigurați-vă că echipamentul este complet, cu toate accesoriile (după caz). Dacă echipamentul este deteriorat sau prezintă orice defecțiune, vă rugăm să nu îl folosiți și să îl returnați la furnizor.

Dacă dați altor persoane această unealtă, vă rugăm să îi dați și prezentele instrucțiuni de utilizare.

Vă rugăm să rețineți că echipamentul produs de noi nu a fost proiectat pentru utilizarea în cadrul unor instalații comerciale, economice sau industriale. Garanția noastră nu se aplică dacă echipamentul este utilizat în cadrul unor activități comerciale, economice sau industriale sau în scopuri similare.

Din motive de siguranță, copiii și persoanele cu vârsta sub 16 ani, precum și persoanele nefamiliarizate cu aceste instrucțiuni de funcționare nu pot utiliza acest produs. Persoanele având capacități fizice sau mentale reduse pot utiliza produsul numai dacă sunt supravegheați sau instruiți de o persoană responsabilă.

2. INSTRUCȚIUNI DE SIGURANȚĂ

AVERTISMENTE GENERALE DE SIGURANȚĂ PENTRU UNELTELE ELECTRICE

AVERTISMENT: Citiți toate avertizările privind siguranța, instrucțiunile, ilustrațiile și specificațiile furnizate împreună cu această unealtă electrică. Nerespectarea integrală a instrucțiunilor de mai jos poate avea ca urmare electrocutarea, incendiul și/sau vătămări corporale grave.

PĂSTRAȚI TOATE AVERTIZĂRILE ȘI INSTRUCȚIUNILE PENTRU CONSULTARE ULTERIOARĂ.

Termenul „unealtă electrică" folosit în cuprinsul avertizărilor se referă la unealta electrică alimentată de la rețea (cu fir) sau unealta electrică cu acumulator (fără fir).

1) SIGURANȚA ÎN ZONA DE LUCRU

A. Asigurați-vă că zona de lucru este curată și iluminată corespunzător. Zonele aglomerate sau întunecate favorizează producerea accidentelor.

B. Nu utilizați unelte electrice în atmosfere explozive, cum ar fi în prezența unor lichide, gaze sau pulberi inflamabile. Uneltele electrice produc scântei care pot provoca aprinderea pulberilor sau vaporilor.

C. Nu lăsați copiii sau persoanele din jur să se apropie când utilizați o unealtă electrică. Dacă vă este distrasă atenția, puteți pierde controlul asupra echipamentului.

2) SIGURANȚA ELECTRICĂ

A. Prizele pentru uneltele electrice trebuie să corespundă fișei electrice. Nu modificați în niciun mod prizele electrice. Nu utilizați niciun tip de adaptatoare de priză cu unelte electrice cu împământare. Folosirea prizelor nemodificate și a fișelor electrice corespunzătoare reduce riscul de electrocutare.

B. Evitați contactul corpului cu suprafețele cu sistem de împământare sau izolare, cum ar fi țevi, radiatoare, aparate de gătit sau frigidere. Există un risc crescut de electrocutare dacă corpul dumneavoastră face legătura de împământare sau izolare.

C. Nu expuneți uneltele electrice la condiții de ploaie sau de umezeală. Pătrunderea apei într-o unealtă electrică va mări riscul de electrocutare.

D. Nu forțați cablul. Nu utilizați niciodată cordonul electric pentru a deplasa, a trage sau a scoate din priză unealta electrică. Evitați orice contact al cordonului electric cu surse de căldură, ulei, colțuri ascuțite sau părți în mișcare. Un cordon electric deteriorat sau cu noduri prezintă un risc crescut de electrocutare.

E. Dacă utilizați unealta electrică la exterior, utilizați un prelungitor adaptat pentru folosire la exterior. Utilizarea unui prelungitor adaptat pentru condiții la exterior reduce riscul de electrocutare.

F. Dacă nu se poate evita utilizarea uneltei electrice într-un mediu umed, utilizați o sursă de alimentare protejată cu dispozitiv de curenți diferențiali reziduali (RCD). Utilizarea unui RCD reduce riscul de electrocutare.

3) SIGURANȚA PERSOANELOR

A. Fiți vigilent, acționați cu prudență și aplicați regulile de bun simț când utilizați o unealtă electrică. Nu utilizați o unealtă electrică dacă sunteți obosit sau sunteți sub influența drogurilor, a alcoolului sau a medicamentelor. Un simplu moment de neatenție în timpul utilizării uneltelor electrice poate duce la vătămarea corporală gravă.

B. Utilizați echipament de protecție individuală. Purtați întotdeauna dispozitive de protecție oculară. Echipamentele de protecție, cum ar fi masca anti-praf, pantofii de protecție împotriva alunecării, casca rigidă sau dispozitivele de protecție auditivă, folosite pentru situațiile corespunzătoare, vor reduce riscul de vătămare corporală.

C. Luați măsuri pentru a împiedica pornirea accidentală. Asigurați-vă că întrerupătorul este în poziția oprit înainte de conectarea la sursa de alimentare electrică, ridicarea sau transportarea uneltei. Transportarea uneltelor electrice cu degetul pe întrerupător sau punerea sub tensiune a uneltelor electrice cu întrerupătorul pornit poate duce la accidente.

D. Scoateți orice cheie de reglaj înainte de a pune în funcțiune unealta electrică. O cheie de reglaj rămasă atașată la o parte rotativă a uneltei electrice poate provoca o vătămare corporală.

E. Nu vă întindeți prea tare. Păstrați în permanență o poziție corectă a picioarelor și un echilibru adecvat. Astfel veți putea controla mai bine unealta electrică în cazul unei situații neprevăzute.

F. Purtați hainele potrivite. Nu purtați haine largi sau bijuterii. Evitați contactul dintre părțile în mișcare și păr și haine. Hainele largi, bijuteriile sau părul lung se pot agăța în părțile în mișcare.

G. Dacă sunt furnizate dispozitive de branșare la o instalație de aspirare și colectare a prafului, asigurați-vă că acestea sunt branșate și utilizate în mod corespunzător. Utilizarea unui sistem de colectare a prafului poate reduce riscurile asociate unui mediu cu praf.

H. Chiar dacă aveți cunoștințe dobândite ca urmare a utilizării frecvente a uneltelor de lucru în general, nu vă bazați pe acestea, ci fiți întotdeauna vigilent și aplicați principiile privind siguranța uneltei. Orice acțiune neglijentă poate provoca răniri grave într-o fracțiune de secundă.

4) UTILIZAREA ȘI ÎNTREȚINEREA UNELTELOR ELECTRICE

A. Nu forțați unealta electrică. Utilizați unealta electrică potrivită pentru activitatea dorită. Utilizarea uneltei electrice potrivite vă garantează realizarea operației dorite mai bine și mai sigur, la parametrii pentru care a fost concepută.

B. Nu utilizați unealta electrică dacă întrerupătorul nu își îndeplinește funcția de pornire-oprire. Orice unealtă electrică cu întrerupătorul pornit-oprit defect reprezintă un pericol și trebuie reparată.

C. Înainte de orice operațiune de reglare, schimbare a accesoriilor, sau depozitare a uneltelor electrice, scoateți ștecherul din priză și/sau scoateți grupul de acumulatoare - dacă este detașabil, de pe unealta electrică. Aceste măsuri preventive reduc riscul pornirii accidentale a uneltei electrice.

D. Pe timpul cât nu sunt utilizate activ, depozitați uneltele electrice în locuri la care copiii nu au acces și nu permiteți utilizarea uneltelor de către persoane care nu sunt familiarizate cu uneltele electrice sau nu cunosc aceste instrucțiuni. Uneltele electrice sunt periculoase dacă sunt manipulate de utilizatori fără instruirea necesară.

E. Asigurați întreținerea uneltelor electrice și a accesoriilor. Verificați dacă piesele în mișcare nu sunt greșit aliniate sau blocate, dacă există piese sparte și orice alt aspect care poate afecta funcționarea uneltei electrice. Dacă unealta electrică prezintă o defecțiune, efectuați reparațiile necesare înainte de utilizare. Multe accidente sunt provocate de o întreținere defectuoasă a uneltelor electrice.

F. Uneltele de tăiere trebuie păstrate ascuțite și curate. Uneltele întreținute corespunzător, cu margini de tăiere bine ascuțite, au risc mai mic de blocare și sunt mai ușor de controlat.

G. Utilizați unealta electrică, accesoriile și burghiile etc., conform acestor instrucțiuni, luând în considerare condițiile de lucru și operația de realizat. Utilizarea uneltei electrice pentru operații diferite de cele pentru care este proiectată poate provoca situații periculoase.

H. Păstrați mânerele și suprafețele de prindere uscate, curate și fără urme de ulei și grăsime. Mânerele și suprafețele de prindere alunecoase nu permit manevrarea și controlarea în deplină siguranță a uneltei în situații neprevăzute.

5) SERVICE

A. Asigurați-vă că orice intervenție de service asupra uneltei electrice este realizată de o persoană calificată, utilizând exclusiv piese de schimb identice cu cele originale. Astfel va fi garantată menținerea siguranței oferite de unealta electrică.

Precauții la utilizarea șlefuitorului orbital

Atenție! Trebuie să respectați următoarele măsuri de siguranță de bază împotriva electrocutărilor, rănirilor și pericolului de incendiu când utilizați unelte electrice. Citiți și respectați aceste instrucțiuni înainte de a începe utilizarea oricăror unelte. Aceste instrucțiuni trebuie să fie păstrate într-un loc sigur.

- Echipamentul nu trebuie să fie utilizat niciodată în zone în care există o atmosferă explozivă.
- Nu lăsați cablul să atingă nicio parte a corpului dvs.
- Utilizați doar cablul prelungitor aprobat pentru utilizare în zona de lucru.
- Nu fortați mașina pentru lucrări neadecvate, de exemplu, șlefuire brută, periere etc. În caz contrar, vor apărea pericole și riscuri.
- Utilizați doar piese de schimb identice în timpul depanărilor. În caz contrar, nu poate fi garantată funcționarea fără riscuri.
- Nu utilizați accesorii deteriorate. Înainte de utilizare, verificați întotdeauna dacă accesoriile sunt ciupite sau fisurate. De exemplu, verificați dacă placa de sprijin nu este fisurată. Asigurați-vă că toate persoanele sunt în afara zonei de rotație a mașinii și rulați mașina la viteza max. timp de un minut, modalitate în care se pot testa complet accesoriile.
- Nu lăsați mașina jos până când nu este complet oprită. În caz contrar, veți pierde controlul mașinii.
- Curățarea orificiului de aerisire pentru praf de pe mașina dvs. trebuie să se facă în mod regulat.
- În timpul lucrului, controlați mașina ferm cu ambele mâini pentru a asigura funcționarea în siguranță.
- Când șlefuiți, nu folosiți hârtie șmirghel prea mare. Hârtia șmirghel care depășește blocul de șlefuire produce riscul de tăiere și rănire și poate cauza blocarea.
- Mașina poate fi conectată la cel mult un tub de prelungire.
- Purtarea articolelor de îmbrăcăminte fixe pe corp este obligatorie.
- Purtați mască de protecție pentru a vă proteja de pulberile periculoase și alegeți un aspirator adecvat.
- Temperatura de lucru ideală este cuprinsă între 10°C și 30°C.

3. DESCRIERE

A. Manetă de comutare
B. Tastă Pornit/Oprit
C. Viteză -
D. Indicator viteză
E. Viteză +
F. Cablu de alimentare
G. Adaptor pentru aspirator
H. Pad de suport
I. Furtun
J. Foi șmirghel
K. Cheie hexagonală intenă S6
L. Mâner prindere

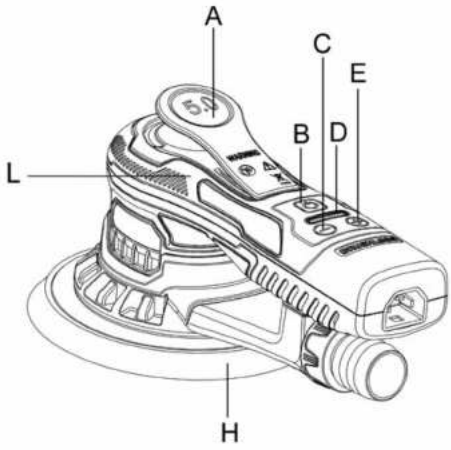





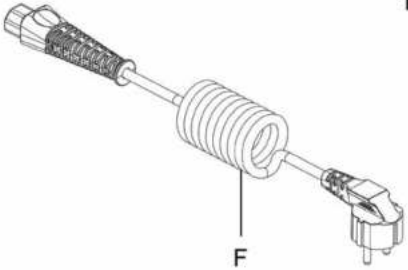

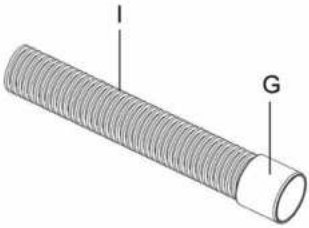

4. DATE TEHNICE

Model	350OSBL-125.5001
Tensiune nominală	220-240 V~50 Hz
Viteză nominală	4 000-10 000/min
Putere nominală	350 w
Dia.Ø max	150 mm
Excentric	5 mm
Greutate	1,37 kg
Clasa de protecție	I
Valoarea emisiilor de zgomot	Nivelul de presiune a emisiilor de sunet L_{PA} 76 dB(A) Nivelul puterii sunetului L_{WA} 84 dB (A)
Incertitudine	K=3 dB (A)
Valoarea emisiilor de vibrații	3,24 m/s^2
Incertitudine	K=1,5 m/s^2

NOTĂ:

- Valoarea (valorile) totală (e) declarată (e) a(le) vibrațiilor și valoarea (valorile) emisiilor de zgomot declarată (e) au fost măsurate în conformitate cu o metodă de test standard și pot fi utilizate pentru a compara o unealtă cu alta;

- Valoarea (valorile) totală (e) declarată (e) a (le) vibrațiilor și valoarea (valorile) declarată (e) a (le) emisiilor de zgomot pot fi utilizate și pentru evaluarea preliminară a expunerii.

AVERTISMENT!

- Vibrațiile și emisiile de zgomot în timpul utilizării efective a uneltei electrice pot fi diferite de valorile declarate, în funcție de modurile în care este utilizată unealta, în special de tipul de piesă care este prelucrată.

- Este posibil să fie necesară stabilirea unor măsuri de siguranță pentru a proteja operatorul, care să se bazeze pe estimarea expunerii în condițiile reale de utilizare (luând în considerare toate etapele ciclului de funcționare, cum ar fi momentele în care unealta este oprită și cele în care funcționează în gol, în plus față de intervalul de declanșare).

AVERTISMENT! Se recomandă ca operatorul să poarte protecție auditivă.

5. ÎNAINTE DE UTILIZARE

PERICOL! Risc de rănire din cauza electrocutării.

Avertizare! Nu conectați înainte de finalizarea instalării!

PĂSTRAȚI TOATE AVERTIZĂRILE ȘI INSTRUCȚIUNILE PENTRU CONSULTARE ULTERIOARĂ.

- Verificați întotdeauna dacă tensiunea de alimentare corespunde cu tensiunea indicată pe plăcuța indicatoare a uneltei.
- Pulberea generată de materiale precum vopseaua care conține plumb, unele esențe de lemn, unele minerale și metale poate fi periculasă (atingerea sau inhalarea pulberii poate cauza reacții alergice și/sau afecțiuni respiratorii operatorului sau privitorilor); purtați o mască de praf și lucrați cu un dispozitiv de extragere a prafului dacă acesta poate fi conectat.
- Anumite tipuri de pulbere sunt clasificate ca fiind cancerigene (cum ar fi pulberea de stejar sau fag), în special împreună cu aditivii pentru tratarea lemnului; purtați o mască pentru praf și lucrați cu un dispozitiv de extragere a prafului dacă acesta poate fi conectat.
- Respectați cerințele naționale referitoare la pulbere pentru materialele cu care doriți să lucrați.
- Fixați piesa de prelucrat (o piesă de prelucrat fixată cu dispozitive de prindere sau într-o menghină este menținută mai bine decât cu mâna).
- Nu prindeți unealta într-o menghină.
- Folosiți cabluri prelungitoare complet desfășurate și sigure cu o capacitate de 10 amperi.

6. UTILIZARE

Atașarea și schimbarea foii de șmirghel

Așezați foaia de șmirghel în centrul plăcii de șmirgheluire și apăsați. Orificiile din foaia de șmirghel trebuie să fie aliniate cu orificiile din placa de șmirgheluire.

Doar pentru placa de șmirgheluire rotundă: realizați un test de funcționare pentru a verifica dacă discul de șlefuire este prins în centru.

Înlocuirea plăcii de suport

Pliați șlefuitorul și așezați-l pe o suprafață plată, dreaptă. Folosiți cheia S6 pentru a deșuruba șurubul din centrul discului în sens invers acelor de ceasornic. Scoateți placa veche și schimbați-o cu cea nouă. Strângeți șurubul în sensului acelor de ceasornic.

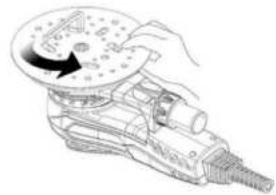

Instalarea conductei de aspirare

Conectați un capăt al furtunului de aspirare la evacuarea pentru praf a mașinii. Conectați celălalt capăt (adaptor de 35 mm) al furtunului de aspirare la aspirator.

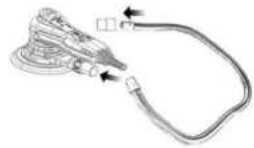

Instrucțiuni de utilizare

Unealta este destinată utilizării ca unealtă ținută în mână. Unealta poate fi utilizată în orice poziție.

Atenționare! Șlefuitorul poate dezvolta o reacție de cuplu la pornire.

Asigurați-vă că șlefuitorul este oprit. Selectați un disc abraziv corespunzător și fixați-l pe placa de suport. Asigurați-vă că discul abraziv este centrat pe placa de suport.

1) Porniți șlefuitorul prin apăsarea butonului Pornit/Oprit (Figura 1-B). LED-ul șlefuitorului (Figura 1-D) este acum verde. Șlefuitorul poate fi pornit prin apăsarea manetei de comutare (Figura 1-A).
2) Viteza poate fi reglată între 4 000 rpm și rmp maxim prin ajustarea poziției manetei. Viteza maximă în rpm poate fi reglată prin apăsarea rpm+ sau rpm– (Figura 1-C/E). Fiecare apăsare mărește sau reduce viteza cu 1 200 rpm. până când se ajunge la valorile limită. Viteza în rpm poate fi reglată în intervalul de la 4 000 la 10 000 rpm.
3) Unealta are două moduri de control al vitezei. În modul implicit, viteza poate fi reglată liniar prin schimbarea poziției manetei. În celălalt mod, viteza rămâne fixă la rpm maxim setat când unealta funcționează. Când sunt apăsate simultan butoanele rpm+ și rpm-, unealta comută între cele două moduri de control. Când șlefuiți, așezați întotdeauna unealta pe suprafața de lucru înainte de a o porni. Îndepărtați întotdeauna unealta de pe suprafața de lucru înainte de a o opri. Acest lucru va preveni deteriorarea suprafeței de lucru din cauza vitezei excesive a discului abraziv. Când șlefuirea s-a încheiat, opriți șlefuitorul apăsând butonul Pornit/Oprit. LED-ul șlefuitorului se stinge.

După utilizare

Înainte de a lăsa jos unealta, opriți motorul și asigurați-vă că toate piesele mobile s-au oprit complet.

După oprirea uneltei, nu opriți niciodată rotirea accesoriului aplicând asupra acestuia o forță laterală.

Stații de lucru

Unealta este destinată utilizării ca unealtă ținută în mână. Se recomandă întotdeauna ca unealta să fie operată de un utilizator care stă în picioare pe o suprafață solidă. Aceasta poate fi în orice poziție dar, înainte de operarea uneltei, utilizatorul trebuie să fie într-o poziție sigură, bine poziționat și stabil pe picioare și să fie conștient de faptul că șlefuitorul poate avea o reacție de cuplu. Consultați secțiunea „Instrucțiuni de operare".

7. ÎNTREȚINEREA

PERICOL! Risc de rănire din cauza electrocutării.

Avertizare! Scoateți întotdeauna ștecherul din priză înainte de depanare, curățare sau depozitare.

- Păstrați produsul curat. Îndepărtați reziduurile de pe acesta după fiecare utilizare și înainte de depozitare.
- Curățarea regulată și corespunzătoare va ajuta la asigurarea utilizării sigure și va prelungi durata de funcționare a produsului.
- Inspectați produsul înainte de fiecare utilizare, pentru a identifica urmele de uzură și piesele deteriorate. Nu utilizați produsul dacă identificați piese defecte sau uzate.
- Curățați produsul cu o lavetă uscată. Folosiți o perie pentru zonele în care accesul este dificil.
- În special, curățați orificiile de aerisire după fiecare utilizare cu o lavetă și o perie.
- Îndepărtați murdăria persistentă cu aer de mare presiune (max 3 bari).
- Verificați dacă există piese uzate sau deteriorate. Înlocuiți piesele uzate după cum este necesar sau contactați un centru de service autorizat pentru reparații înainte de a utiliza din nou produsul.
- Înainte și după fiecare utilizare, verificați produsul și accesoriile (sau piesele atașate) pentru a identifica eventuale semne de uzură și deteriorare. Dacă este necesar, schimbați-le cu altele noi, conform descrierii din acest manual de instrucțiuni. Respectați cerințele tehnice.
- Acest produs nu conține piese care să poată fi reparate de utilizator. Contactați un centru de service autorizat sau o persoană având o calificare similară pentru verificarea și repararea sa.
- Dacă trebuie înlocuit cablul de alimentare, acesta trebuie înlocuit de către producător sau reprezentantul său de service, pentru evitarea unui pericol de siguranță.
- Cheia hexagonală este utilizată pentru a demonta șurubul cu cap hexagonal de la placa de șlefuire.

8. DEPANARE

PERICOL! Risc de rănire din cauza electrocutării.

Avertizare! Înainte de depanare, scoateți ștecherul din priză.

Probleme	Cauze probabile	Măsură de corectare
LED-ul șlefuitorului arată normal, tastele rpm- și rpm + arată normal, dar întrerupătorul nu funcționează	Componentele Hall sunt deteriorate.	Trimiteți mașina înapoi la departamentul de service după vânzare pentru schimbarea componentelor Hall.
După conectare, indiferent ce buton este apăsat, indicatorul luminos LED nu se aprinde	Întrerupătorul este deteriorat.	Schimbați componentele întrerupătorului.
Indicatorul luminos LED nu se aprinde și mașina se oprește din funcționare	Tensiunea de intrare este mai scăzută de 170 VCA -+10 VCA, mașina intră în protecție la joasă tensiune.	Schimbați la tensiunea de intrare corectă, peste 180 V și sub 285 V.
Indicatoarele luminoase LED1, LED3, LED5 se aprind, celelalte sunt stinse	Tensiunea de intrare este mai mare de 275 VCA -+10 VCA, mașina intră în protecție la înaltă tensiune.	Schimbați la tensiunea de intrare corectă, peste 180 V și sub 285 V.
Indicatoarele luminoase LED1, LED6 se aprind, celelalte sunt stinse	Cele trei fire ale motorului sunt desprinse sau rupte.	Trimiteți mașina înapoi la departamentul de service după vânzare pentru reparații.
Discul abraziv nu este menținut corect pe placa de șlefuire	Placa de șlefuire este uzată	Înlocuiți placa de șlefuire

9. RECICLAREA

Ambalajul este alcătuit din material ecologic. Acesta poate fi eliminat în containerele de reciclare locale.

ATENȚIE! Acest produs a fost marcat cu un simbol referitor la eliminarea deșeurilor electrice și electronice. Aceasta înseamnă că acest produs nu trebuie eliminat cu deșeurile menajere, ci trebuie să fie returnat într-un sistem de colectare conform cu Directiva europeană DEEE. Contactați autoritățile locale sau distribuitorul pentru a obține recomandări legate de reciclare. Aparatul va fi apoi reciclat sau demontat, pentru a reduce impactul asupra mediului. Echipamentul electric și electronic poate fi periculos pentru mediu și pentru sănătatea umană, deoarece conține substanțe periculoase.

PROTECȚIA MEDIULUI

Produsele electrice uzate nu trebuie aruncate împreună cu deșeurile menajere. Vă rugăm să reciclați produsele dacă există structuri adaptate în acest scop. Solicitați informații privind reciclarea de la administrația locală sau distribuitorul de unde ați cumpărat echipamentul. Aparatul va fi apoi reciclat sau demontat, pentru a reduce impactul asupra mediului.

10. DEPOZITAREA ȘI TRANSPORTUL

DEPOZITAREA

Depozitați întotdeauna produsul într-un loc inaccesibil pentru copii. Temperatura de depozitare ideală este cuprinsă între 10°C și 30°C.

Vă recomandăm utilizarea ambalajului original pentru depozitarea sau acoperirea mașinii de frezat cu o prelată sau o carcasă potrivită, pentru a o proteja de praf.

TRANSPORT

Opriți produsul.

Protejați echipamentul de orice impact puternic sau de vibrații puternice care ar putea interveni pe durata transportării în vehicule.

Fixați temeinic echipamentul pentru a împiedica orice alunecare sau cădere.

11.GARANȚIA

PREFAȚĂ

Vă mulțumim că ați ales acest produs. Atât în faza de proiectare, cât și de fabricare a produselor noastre, depunem eforturi maxime pentru a garanta o calitate excelentă, care să răspundă așteptărilor utilizatorilor.

PRECIZARE IMPORTANTĂ! VĂ RUGĂM SĂ CITIȚI ACEST MANUAL ÎNAINTE DE A UTILIZA ACEST PRODUS, SĂ RESPECTAȚI AVERTIZĂRILE PRINCIPALE DE SIGURANȚĂ DE BAZĂ PE CARE LE CONȚINE ȘI SĂ-L PĂSTRAȚI CU GRIJĂ.

Imediat ce desfaceți ambalajul, vă recomandăm să verificați pentru a vă asigura că toate elementele necesare pentru asamblarea produsului au fost incluse.

Dacă produsul este deteriorat sau prezintă unele defecte, vă rugăm să nu-l folosiți și să-l returnați la cel mai apropiat magazin.

Acest produs este destinat exclusiv pentru utilizare în exterior și nu trebuie să fie utilizat în interiorul unei clădiri în niciun caz.

Acest produs poate fi amplasat în interiorul unei clădiri doar după ce a fost lăsat să se răcească timp de două ore după ultima utilizare.

Vă mulțumim pentru încrederea dumneavoastră și sperăm că acest produs va răspunde tuturor așteptărilor dumneavoastră în cursul utilizării.

Așteptăm cu interes toate observațiile dvs. pe site-ul magazinului online.

Garanție

Produsele DEXTER sunt concepute pe baza celor mai riguroase standarde de calitate pentru produsele destinate publicului larg.

Unealta are o garanție de 5 ani începând de la data achiziției. Această garanție acoperă toate defectele de fabricație și de material.

În cazul unei defecțiuni, vă rugăm să consultați mai întâi pagina de depanare (probleme și soluții) din broșură; dacă problema persistă, adresați-vă celui mai apropiat magazin.

Magazinul va depune toate eforturile pentru a vă rezolva problema.

Reparațiile și schimbarea pieselor nu prelungesc durata garanției inițiale.

Defecțiunile rezultate din uzura normală sau din utilizarea incorectă a produsului nu sunt acoperite de garanție. Intră în această categorie, printre altele: comutatoarele, întrerupătorul de circuit de siguranță și motoarele, în caz de uzură.

Rețineți că există condiții de garanție specifice pentru anumite țări.

Dacă aveți dubii, adresați-vă punctului de vânzare.

Pentru ca reclamațiile referitoare la garanție să fie luate în considerare, sunt necesare următoarele:

- Furnizarea dovezii achiziției
- Absența reparațiilor și/sau schimbărilor de piese efectuate de către o terță parte.
- Problema nu trebuie să fie legată de uzura normală.
- Lucrările de întreținere și reparații obligatorii trebuie să fi fost efectuate corespunzător.
- Nu trebuie să fi fost exercitată forță, să se fi aplicat o manevrare incorectă sau utilizare neautorizată sau să fi avut loc accidente
- Nu trebuie să se fi produs o deteriorare ca urmare a supraîncălzirii din cauza înfundării unității de ventilație.
- Nu trebuie să se fi efectuat lucrări asupra produsului de către o persoană necalificată și nu trebuie să fi fost încercate reparații incorecte.
- Unealta nu trebuie să fi fost niciodată demontată sau deschisă.
- Unealta nu trebuie să fi fost folosită într-un mediu umed (rouă, ploaie, scufundare în apă...)
- Nu trebuie să fi fost utilizate piese incorecte, piese care nu au fost produse de DEXTER, dacă se dovedesc a fi cauza deteriorării
- Unealta nu trebuie să fi fost folosită incorect (suprasolicitarea uneltei sau utilizarea unor accesorii neaprobate).
- Deteriorarea nu trebuie să fi fost produsă din cauze externe sau de corpuri străine, cum ar fi nisip sau pietre.
- Deteriorarea nu trebuie să fi rezultat din nerespectarea recomandărilor de siguranță și a instrucțiunilor de utilizare.

Produsul trebuie utilizat în condiții normale de utilizare și pentru scopuri neprofesionale. Prin urmare, această garanție nu acoperă produsele utilizate de societăți specializate în amenajări exterioare, instituții publice locale, precum și de firme care oferă servicii de închiriere contra cost sau gratuite.

12. VEDERE EXTINSĂ CU LISTA PIESELOR

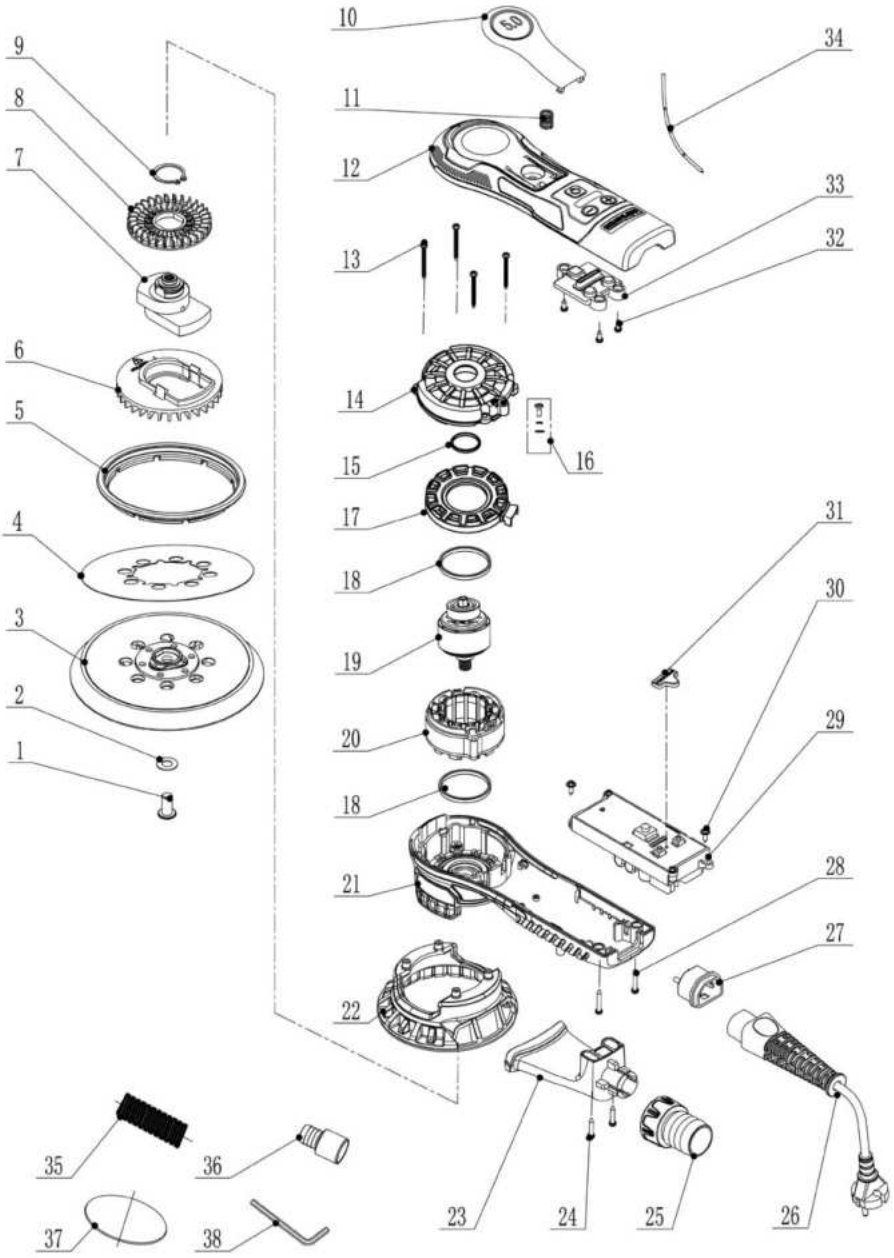

Nr.	DESCRIERE	CANT.	Nr.	DESCRIERE	CANT.
1	Șurub hexagonal (M8x16)	1	20	Ansamblu stator	1
2	Șaibă de blocare dinte interior (Φ8)	1	21	Incintă carcasă inferioară (cu rulment)	1
3	Placă de șmirgheluire 150 mm	1	22	Protecție placă de șmirgheluire	1
4	Eticheta plăcii de șmirgheluire	1	23	Conector de colectare a prafului	1
5	Tavă de cauciuc de aspirare	1	24	Șurub (ST3*20)	2
6	Ventilator auto-aspirație	1	25	Colector de praf	1
7	Ansamblu bloc excentric (5.0)	1	26	Cablu electric (cu bornă de împământare)	1
8	Ventilator	1	27	Ștecher cablu (cu bornă de împământare)	1
9	Șaibă elastică pentru ax (Φ22)	1	28	Șurub (ST3*16)	2
10	Ansamblu placă întrerupător (5.0)	1	29	Modul de antrenare motor fără perii	1
11	Arc	1	30	Șurub (ST3*10)	2
12	Incintă carcasă superioară	1	31	Abajur indicator (negru)	1
13	Șurub (ST3x32)	4	32	Șurub (ST3*6)	3
14	Capac rotor	1	33	Abajur LED (transparent)	1
15	Garnitură torică	1	34	Cablu	1
16	Șurub (M3x6)	1	35	Furtun de aspirație de 1 m	1
17	Manșon ghidaj stator	1	36	Adaptor furtun de aspirație Φ35/Φ33	1
18	Disc din cauciuc rezistent la praf	2	37	Șmirghel rețea	2
19	Ansamblu rotor (cu rulment)	1	38	Cheie hexagonală internă S5	1

SYMBOLS

Please read the operating instruction carefully and observe the notes given. Use these operating instructions to familiarise yourself with the product, the proper use and the safety instructions. Keep these operating instructions in a safe place for future uses.

	Read instruction manual carefully.
	WARNING This danger notice warns of damage to the appliance or others properties, or may cause nhvsica iniurieg.
	Wear safety glasses.
	Wear ear protection.
	Wear safety shoes.
	Wear protective gloves.
	Wear a dust mask.
	The product complies with the applicable European directives and an evaluation method of conformity for these directives was done.
	Weee symbol for recycling operation.
	Conformity marking that product comply with applicable Ukraine technical regulations.
	Disconnect mains plug from electrical outlet.

CONTENTS

1. Intended Use
2. Safety instructions
3. Description
4. Technical data
5. Before use
6. Use
7. Maintenance
8. Trouble Shooting
9. Recycling
10. Storage and transportation
11. Warranty
12. Exploded view with part list
13. EC Declaration of Conformity

1. INTENDED USE

Thank you for purchasing this product. Please read through these operating instructions and keep them for future reference.

This sander is designed for sanding all types of materials, i.e. plaster, metals, wood, stone, plastics, etc.using abrasives designed for this purpose. Do not use machine attachments for works other than those for which they are designed for! All other applications are expressly ruled out.

After unwrapping the packing, make sure that the product is complete with its accessories (if any). If the product is damaged or has any defect, please do not use it and bring back it to your dealer.

If you give this tool to another people, please give him also this instruction manual.

Please note that our equipment has not been designed for use in commercial, trade or industrial applications. Our warranty will be voided if the machine is used in commercial, trade or industrial businesses or for equivalent purposes.

For safety reasons, children and young people under the age of 16, as well as people not familiar with these operating instructions, may not use this product. Persons with reduced physical or mental abilities may use the product only if they are supervised or instructed by a responsible person.

2. SAFETY INSTRUCTIONS

GENERAL POWER TOOL SAFETY WARNINGS

WARNING: Read all safety warnings, instructions, illustrations and specifications provided with this power tool. Failure to follow all instructions listed below may result in electric shock, fire and/or serious injury.

SAVE ALL WARNINGS AND INSTRUCTIONS FOR FUTURE REFERENCE.

The term "power tool" in the warnings refers to your main-operated (corded) power tool or battery-operated (cordless) power tool.

1) WORK AREA SAFETY

- **A. Keep work area clean and well lit.** Cluttered or dark areas invite accidents.
- **B. Do not operate power tools in explosive atmospheres, such as in the presence of flammable liquids, gases or dust.** Power tools create sparks which may ignite the dust or fumes.
- **C. Keep children and bystanders away while operating a power tool.** Distractions can cause you to lose control.

2) ELECTRICAL SAFETY

- **A. Power tool plugs must match the outlet. Never modify the plug in any way. Do not use any adapter plugs with earthed (grounded) power tools.** Unmodified plugs and matching outlets will reduce risk of electric shock.
- **B. Avoid body contact with earthed or grounded surfaces, such as pipes, radiators, ranges and refrigerators.** There is an increased risk of electric shock if your body is earthed or grounded.
- **C. Do not expose power tools to rain or wet conditions.** Water entering a power tool will increase the risk of electric shock.
- **D. Do not abuse the cord. Never use the cord for carrying, pulling or unplugging the power tool. Keep cord away from heat, oil, sharp edges or moving parts.** Damaged or entangled cords increase the risk of electric shock.
- **E. When operating a power tool outdoors, use an extension cord suitable for outdoor use.** Use of a cord suitable for outdoor use reduces the risk of electric shock.
- **F. If operating a power tool in a damp location is unavoidable, use a residual current device (RCD) protected supply.** Use of an RCD reduces the risk of electric shock.

3) PERSONAL SAFETY

- **A. Stay alert, watch what you are doing and use common sense when operating a power tool. Do not use a power tool while you are tired or under the influence of drugs, alcohol or medication.** A moment of inattention while operating power tools may result in serious personal injury.
- **B. Use personal protective equipment. Always wear eye protection.** Protective equipment such as dust mask, non-skid safety shoes, hard hat or hearing protection used for appropriate conditions will reduce personal injuries.
- **C. Prevent unintentional starting. Ensure the switch is in the off-position before connecting to power source, picking up or carrying the tool.** Carrying power tools with your finger on the switch or energising power tools that have the switch on invites accidents.
- **D. Remove any adjusting key or wrench before turning the power tool on.** A wrench or a key left attached to a

rotating part of the power tool may result in personal injury.

E. Do not overreach. Keep proper footing and balance at all times. This enables better control of the power tool in unexpected situations.

F. Dress properly. Do not wear loose clothing or jewellery. Keep your hair and clothing away from moving parts. Loose clothes, jewellery or long hair can be caught in moving parts.

G. If devices are provided for the connection of dust extraction and collection facilities, ensure these are connected and properly used. Use of dust collection can reduce dust-related hazards.

H. Do not let familiarity gained from frequent use of tools allow you to become complacent and ignore tool safety principles. A careless action can cause severe injury within a fraction of a second.

4) POWER TOOL USE AND CARE

A. Do not force the power tool. Use the correct power tool for your application. The correct power tool will do the job better and safer at the rate for which it was designed.

B. Do not use the power tool if the switch does not turn it on and off. Any power tool that cannot be controlled with the switch is dangerous and must be repaired.

C. Disconnect the plug from the power source and/or remove the battery pack, if detachable, from the power tool before making any adjustments, changing accessories, or storing power tools. Such preventive safety measures reduce the risk of starting the power tool accidentally.

D. Store idle power tools out of the reach of children and do not allow persons unfamiliar with the power tool or these instructions to operate the power tool. Power tools are dangerous in the hands of untrained users.

E. Maintain power tools and accessories. Check for misalignment or binding of moving parts, breakage of parts and any other condition that may affect the power tool's operation. If damaged, have the power tool repaired before use. Many accidents are caused by poorly maintained power tools.

F. Keep cutting tools sharp and clean. Properly maintained cutting tools with sharp cutting edges are less likely to bind and are easier to control.

G. Use the power tool, accessories and tool bits etc. in accordance with these instructions, taking into account the working conditions and the work to be performed. Use of the power tool for operations different from those intended could result in a hazardous situation.

H. Keep handles and grasping surfaces dry, clean and free from oil and grease. Slippery handles and grasping surfaces do not allow for safe handling and control of the tool in unexpected situations.

5) SERVICE

A. Have your power tool serviced by a qualified repair person using only identical replacement parts. This will ensure that the safety of the power tool is maintained.

Precautions on using orbital sander

Attention! You must abide by the following basic safety measures against electrical shocks, injuries and the danger of fire when using electric tools. Read and abide by these instructions before you start to use any tools. These instructions must be kept in a safe place.

- The equipment must never be used in surroundings where an explosive atmosphere exists.
- Do not let the cable touch any parts of your body.
- Only use the extension cable approved for use in the working area.
- Do not force the machine for unsuitable work, for example, rough grinding, brushing, etc. Otherwise, dangers and harms will be caused.
- Only use identical replacement parts when servicing. Otherwise, risk-free operation can't be guaranteed
- Do not use damaged accessories. Before use, always check whether the accessories are nicked or cracked. For example, please check the support plate is not cracked. Ensure everybody to be out of the machine's rotation area and run the machine at max. speed for one minute, which can fully test the accessories.
- Do not put down the machine when it isn't stopped completely. Otherwise, you will loss control to the machine.
- Cleaning the dust vent on your machine in regular.
- When working, control the machine firmly with both hands to ensure safe operation.
- When sanding, do not use too big sandpaper. The sand paper beyond the sanding block leads to risk of cutting and injury and cause stuck as well.
- The machine can be connected to one extension tubes at most.
- Wearing close-fitting clothes is mandatory.
- Wear protection mask to protect you from hazardous dusts and choose suitable vacuum cleaner.
- The ideal working temperature is between 10°C and 30°C.

3. DESCRIPTION

A. Switch Lever
B. On/Off Key
C. Speed -
D. Speed indicator
E. Speed +
F. Power cord
G. Vacuum Adaptor
H. Backing pad
I. Hose
J. Sanding papers
K. S6 internal hex wrench
L. Grasp handle

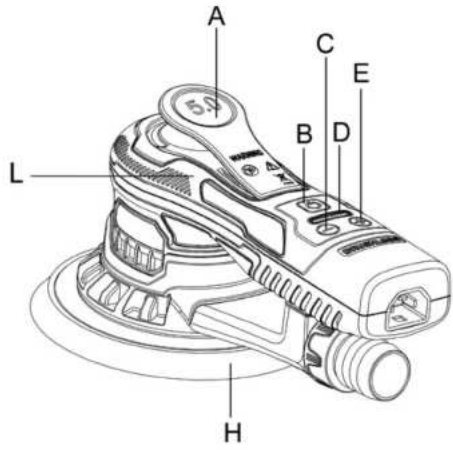





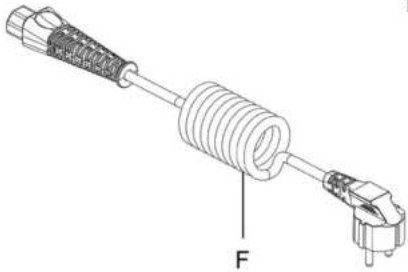

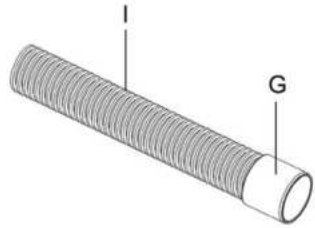

4. TECHNICAL DATA

Model	350OSBL-125.5001
Rated voltage	220-240 V~50Hz
Rated speed	4000-10000/min
Rated Power	350w
Dia.Ø max	150mm
Eccentric	5mm
Weight	1.37 kg
Protection class	I
Noise emission value	Emission sound pressure level L_{PA}=76dB(A) Sound power level L_{WA}=84dB (A)
Uncertainty	K=3dB(A)
Vibration emission value	3.24 m/s^2
Uncertainty	K=1.5m/s^2

NOTE:

- The declared vibration total value(s) and the declared noise emission value(s) have been measured in accordance with a standard test method and may be used for comparing one tool with another;

- The declared vibration total value(s) and the declared noise emission value(s) may also be used in a preliminary assessment of exposure.

WARNING!

- The vibration and noise emissions during actual use of the power tool can differ from the declared values depending on the ways in which the tool is used especially what kind of workpiece is processed;

- The need to identify safety measures to protect the operator that are based on an estimation of exposure in the actual conditions of use (taking account of all parts of the operating cycle such as the times when the tool is switched and when it is running idle in addition to the trigger time).

WARNING! Recommendation for the operator to wear hearing protection.

5. BEFORE USE

DANGER! Risk of injury due to electric shock.

Warning! Do not plug in before installation is fully completed!

SAVE ALL WARNINGS AND INSTRUCTIONS FOR FUTURE REFERENCE.

- Always check that the supply voltage is the same as the voltage indicated on the nameplate of the tool.
- Dust from material such as paint containing lead, some wood species, minerals and metal may be harmful (contact with or inhalation of the dust may cause allergic reactions and/or respiratory diseases to the operator or bystanders); wear a dust mask and work with a dust extraction device when connectable.
- Certain kinds of dust are classified as carciongenic (such as oak and beech dust) especially in conjunction with additives for wood conditioning; wear a dust mask and work with a dust extraction device when connectable.
- Follow the dust-related national requirements for the materials you want to work with.
- Secure the workpiece (a workpiece clamped with clamping devices or in a vice is held more securely than by hand).
- Do not clamp the tool in a vice.
- Use completely unrolled and safe extension cords with a capacity of 10 Amps.

6. USE

Attaching and changing the sanding paper

Place the sanding paper in the center of the sanding pad and press on. The holes in the sanding paper must be in alignment with the holes in the sanding pad.

For round sanding pad only: conduct a test run to check that the sanding disc is clamped in the center.

Replacing the backing pad

Flip the sander over and place on a flat, level surfacce. Use the S6 wrench to unscrew the screw in the center of the disk counterclockwise. Remove the old pad and change to the new one. Tighten the screw clockwise.

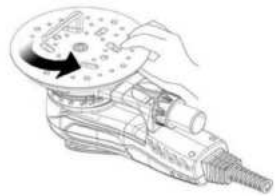

Vacuum pipe installation

Connect one end of the vacuum hose to the dust outlet of the machine. Connect the other end(35mm adapter) of the vacuum hose to vacuum cleaner.

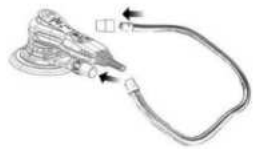

Operating instructions

The tool is intended to be operated as a hand held tool. The tool can be used in any position.

Note! The sander can develop a torque reaction when started.

Make sure the sander is switched off. Select a suitable abrasive and secure it to the backing pad. Make sure the abrasive is centered on the backing pad.

1) Switch on the sander by pressing the On/Off key(Figure 1-B). The sander LED(Figure 1-D) is now green. The sander can now be started by pressing the switch lever(Figure 1-A).
2) The speed can be adjusted between 4,000rpm and max rpm by adjusting the position of the lever.The max rpm can be adjusted by pressing rpm+ or rpm−(Figure 1-C/E). Each press increases or reduces the speed by 1,200rpm until it reaches the limits. The rpm can be adjusted in the range from 4,000 to 10,000 rpm.
3) The tool has two speed control modes. In the default mode the speed can be adjusted linearly by changing the position of the lever. In the other mode the speed remains fixed at the set max rpm when the tool is running. When the rpm+ and rpm− buttons are pressed simultaneously the tool toggles between the two controlling modes. When sanding, always place the tool on the work surface before starting the tool. Always remove the tool from the work surface before stopping it. This will prevent gouging of the work surface due to excess speed of the abrasive.When sanding is finished, turn off the sander by pressing the On/Off key. The sander LED is now turned off.

After use

Before you put down the tool, switch off the motor and ensure that all moving parts have come to a complete standstill.

After switching off the tool, never stop the rotation of the accessory by a lateral force applied against it.

Work stations

The tool is intended to be operated as a hand-held tool. It is always recommended that the tool should be used when standing on a solid floor. It can be in any position but before any such use, the operator must be in a secure position, having a firm grip and footing and be aware that the sander can develop a torque reaction. See the section "Operating instructions".

7. MAINTENANCE



DANGER! Risk of injury due to electric shock.



Warning! Always remove the plug from the socket before servicing, cleaning or storage.

- Keep the product clean. Remove debris from it after each use and before storage.
- Regular and proper cleaning will help ensure safe use and prolong the life of the product.
- Inspect the product before each use for worn and damaged parts. Do not operate it if you find broken and worn parts.
- Clean the product with a dry doth. Use a brush for areas that are hard to reach.
- In particular clean the air vents after every use with a cloth and brush.
- Remove stubborn dirt with high pressure air (max. 3 bar).
- Check for worn or damaged parts. Replace worn parts as necessary or contact an authorized service center for repair before using the product again.
- Before and after each use, check the product and accessories (or attachments) for wear and damage. If required, exchange them for new ones as described in this instruction manual. Observe the technical requirements.
- This product does not contain any parts that can be repaired by the consumer. Contact an authorized service center or a similarly qualifired person to have it checked and repaired.
- If the replacement of the supply cord is necessary, this has to be done by the manufacturer or his agent in order to avoid a safety hazard.
- Hex key is used to disassemble the hex screw on sanding plate.

8. TROUBLE SHOOTING



DANGER! Risk of injury due to electric shock.



Warning! Before any trouble shooting, remove the plug from the socket.

Problems	Probable causes	Corrective action
The sander LED shows normal, the rpm- and rpm + keys are normal, but the switch does not work	Damaged hall components.	Send machine back to after sales service changing hall components.
After plugging in, no matter what button is pressed, the LED light will not light up	Switch damaged.	Change switch components.
The LED light does not light up and the machine stops working	Input voltage is lower than 170VAC -+10VAC,the machine enters low voltage protection.	Change to the right input voltage, above180V and below 285V.
The LED1, LED3, LED5 light up, other lights off	Input voltage is higher than 275VAC+10VAC, the machine enters high voltage protection.	Change to the right input voltage, above 180V and below 285V.
The LED1, LED6, light up, other lights off	The three wires of the motor are loose or broken.	Send machine back to after sales service for repair.
Abrasive not held in place on sanding plate	Sanding plate worn	Replace the sanding plate

9. RECYCLING

The packaging consists of environmentally friendly material. It can be disposed of in the local recycling containers.

CAUTION! This product has been marked with a symbol relating to removing electric and electronic waste. This means that this product shall not be discarded with household waste but that it shall be returned to a collection system which conforms to the European WEEE Directive. Contact your local authorities or stocks for advice on recycling. It will then be recycled or dismantled in order to reduce the impact on the environment. Electric and electronic equipment can be hazardous for the environment and for human health since they contain hazardous substances.

ENVIRONMENTAL PROTECTION

Waste electrical products must not be disposed of with household waste. Please recycle where facilities exist. Check with your local authorities or retailer for recycling advice. It will then be recycled or dismantled in order to reduce the impact on the environment.

10. STORAGE AND TRANSPORTATION

STORAGE

Always store the product in a place that is inaccessible to children. The ideal storage temperature is between 10°C and 30 °C.

We recommend using the original package for storage or covering the angle grinder with a suitable cloth or enclosure to protect it against dust.

TRANSPORTATION

Switch the product off.

Protect the sander from any heavy impact or strong vibrations which may occur during transportation in vehicles.

Secure the sander to prevent it from slipping or falling over.

11.WARRANTY

PREFACE

Thank you for choosing this product. Upon designing and manufacturing our products, we place all of ou rts into ensuring an excellent quality that meets the needs of the users.

IMPORTANT! PLEASE READ THIS MANUAL BEFORE USING THIS PRODUCT, FOLLOW THE BASIC SAFETY WARNINGS WITHIN, AND KEEP IT CAREFULLY.

As soon as you open the packaging, we recommend that you check to ensure that all elements required for assembly of the product have been included.

If the product is damaged or has some defects, please do not use it, and bring it back to the nearest store.

This product is intended for outdoor use only, and must not be used inside a building under any circumstances.

This product can be placed inside a building only after having rested for two hours after the last use.

We thank you for your business and hope that you will be totally satisfied upon using our product.

We will be happy to receive all of your remarks on our online store web site.

Warranty

DEXTER products are designed based on the most rigorous quality standards for products intended for the general public.

The tool is covered with a warranty of 5 years starting from the date of purchase. This warranty covers all manufacturing or material defects.

In the event of a breakdown, please refer first to the troubleshooting page (problems and solutions) in the brochure; if the problem persists, please check with the nearest store.

Your store shall spare no ort in resolving the issue.

Repairs and change of parts do not extend the duration of the initial warranty.

Breakdowns resulting from normal wear and tear or from improper use of the product are not covered by the warranty. This includes, among others, the switches, the safety circuit breaker and the motors, in case of wear.

Please note that there are specific warranty terms for certain countries.

In case of doubt, please check with your point of sale.

For claims relating to the the warranty to be taken into account, the following is required:

- Providing proof of purchase
- That no repairs and/or change of parts have been performed by a third party.
- That the issue is not a matter of normal wear and tear.
- That required maintenance and repair works have been performed correctly.
- That there has been no forcing, improper handling, unauthorised use, or accidents
- That no work has been done on the product by an unskilled person, and no incorrect repairs have been attempted.
- That the tool has never been disassembled or opened.
- That the tool has never been in a wet environmentn (dew, rain, submerged in water...)
- That no incorrect parts have been used, parts not made by DEXTER, whereas they prove to be the cause of deterioration
- That the tool has not been used improperly (overloading the tool, or use of non-approved accessories).
- That no damage has resulted from external causes, or foreign bodies such as sand or stones.
- That no damage has resulted from non-compliance with safety recommendations and use instructions.

The product must be used under normal usage circumstances, and for non-professional purposes. Therefore, excluded from this warranty are products used by landscaping companies, local authorities, as well as companies o ng paid rentals or free loaning of equipment.

12. EXPLODED VIEW WITH PART LIST

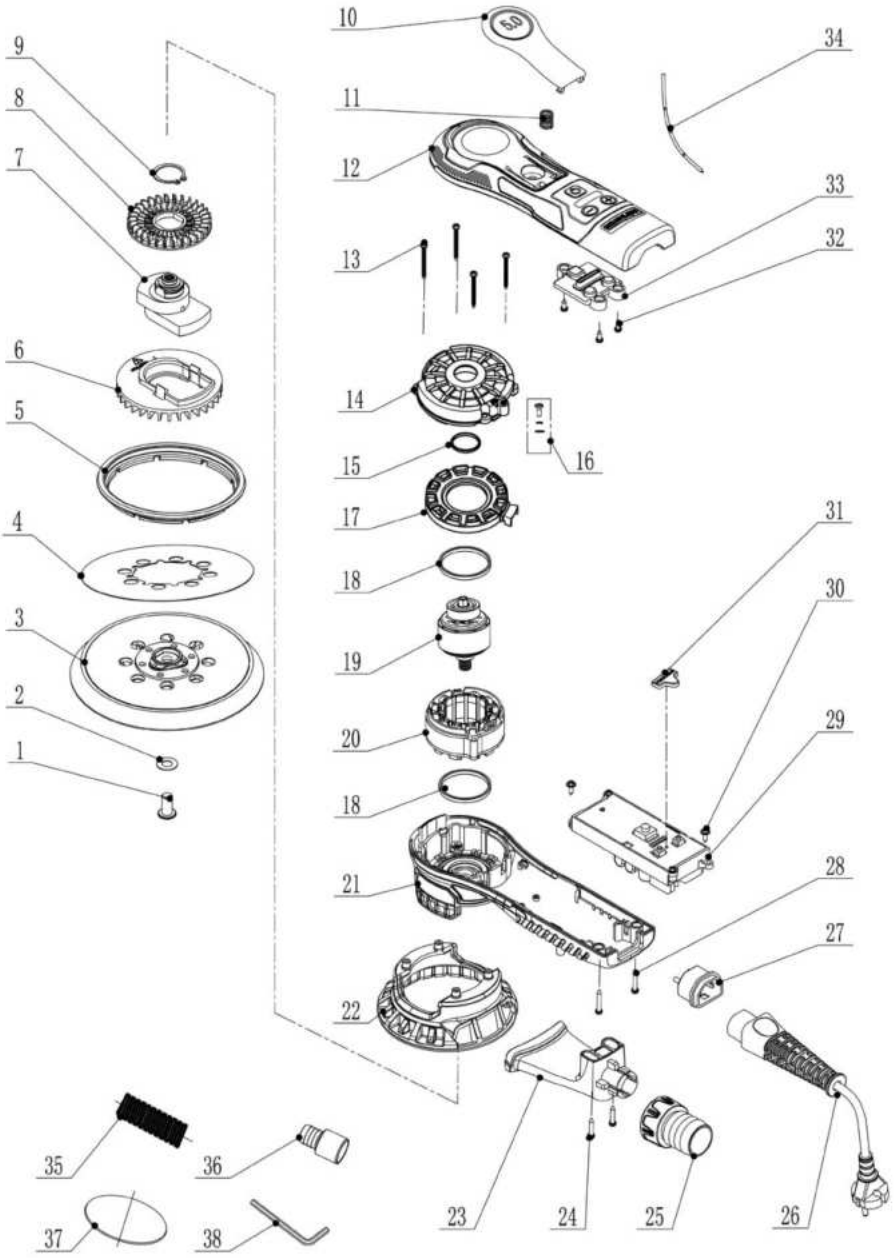

N°	DESCRIPTION	QTY	N°	DESCRIPTION	QTY
1	Hex screw (M8x16)	1	20	Stator assy	1
2	Inner tooth locking washer (Φ8)	1	21	Lower housing enclosure (with bearing)	1
3	150mm sanding pad	1	22	Sanding pad guard	1
4	Label of sanding pad	1	23	Dust collection connector	1
5	Vacuum rubber tray	1	24	Screw (ST3*20)	2
6	Self-suction fan	1	25	Dust collector	1
7	Eccentric block assembly (5.0)	1	26	Power cable (with earthing terminal)	1
8	Fan	1	27	Cable socket (with earthing terminal)	1
9	Circlip for shaft (Φ22)	1	28	Screw (ST3*16)	2
10	Switch plate assembly (5.0)	1	29	Brushless motor drive module	1
11	Spring	1	30	Screw (ST3*10)	2
12	Upper housing enclosure	1	31	Indicator lampshade (black)	1
13	Screw (ST3x32)	4	32	Screw (ST3*6)	3
14	Rotor cover	1	33	LED lampshade (transparent)	1
15	O-ring	1	34	Wire	1
16	Screw (M3x6)	1	35	1m Vacuum hose	1
17	Stator guide sleeve	1	36	Φ35/Φ33 Vacuum hose apater	1
18	Dust-proof rubber pad	2	37	Network sanding papers	2
19	Rotor assy (with bearing)	1	38	S5 internal hex wrench	1

EN|FR|
ES|PT|

EU/EC Declaration of conformity
Déclaration UE/CE de conformité
DECLARACIÓN CE / UE DE CONFORMIDAD
Declaração CE/UE de conformidade

Product Model|Modèle du produit|Modelo de producto|Modelo do produto|

94151052

Name and address of the manufacturer or his authorised representative|Nom et adresse du fabricant ou de son mandataire|Nombre y dirección del fabricante o de su representante autorizado|Nome e endereço do fabricante ou do seu representante autorizado|

ADEO Services, 135 Rue Sadi Carnot - CS 00001 59790 RONCHIN - France

This declaration of conformity is issued under the sole responsibility of the manufacturer|La présente déclaration de conformité est établie sous la seule responsabilité du fabricant|La presente declaración de conformidad se expide bajo la exclusiva responsabilidad del fabricante|Esta declaração de conformidade é emitida sob a exclusiva responsabilidade do fabricante.|

Object of the declaration|Objet de la déclaration|Objeto de la declaración|Objeto da declaração|

Product Type - Description|Type de produit - Description|Tipo de producto |Tipo de producto |	**ORBITAL SANDER BRUSHLESS 350W DEXTER**
Product Reference|Référence produit|Referencia del producto|Referência do produto:|	**94151052 - EAN Code: 3276007940671** **Industrial Type Design Reference: 350OSBL-125.5001**
Product Brand|Marque Produit|Producto de marca|Marca do produto|	**DEXTER**
Serial number coding or batch number|Codification du numéro de série ou de lot|Codificación del número de serie|Codificação do número de série|	**SN SSSSSSSSSS XX DDMMYY nn PPPPPP (SN: Serial No., SSSSSSSSSS : Supplier code, XX : Production line ID, DDMMYY: Production date, nn: number of version of product, PPPPPP : Incremental number)**

The object of the declaration described above is in conformity with the relevant Union harmonization legislation|L'objet de la déclaration décrit ci-dessus est conforme à la législation d'harmonisation de l'union applicable|El objeto de la declaración descrita anteriormente es conforme a la legislación de armonización pertinente de la Unión|O objeto da declaração acima descrita está em conformidade com a legislação de harmonização da União aplicável.|	References to the relevant harmonised standards used or references to the specifications in relation to which conformity is declared|Références des normes harmonisées pertinentes appliquées ou des spécifications par rapport auxquelles la conformité est déclarée|Referencias a las normas armonizadas pertinentes utilizadas, o referencias a las especificaciones respecto a las cuales se declara la conformidad|Referências às normas harmonizadas pertinentes utilizadas ou referências às especificações para as quais a conformidade é declarada|	When applicable, the name and number of notified body number|Le cas échéant, le nom et le numérp de l'organisme notifié|Cuando corresponda * el nombre y número de laboratorio notificado que haya emitido la certificación y la referencia al documento|Quando aplicável * o nome e número do laboratório notificado que emitiu a certificação e a referência ao documento|
2006_42_EC_MACHINE **machinery|Machines|máquinas |máquinas|**	**EN 62841-1:2015+AC:2015+A11:2022** **EN 62841-2-4:2014+AC:2015**	
2014_30_EU_EMC **Electromagnetic compatibility|compatibilité électromagnétique|compatibilidad electromagnética |compatibilidade eletromagnética |**	**EN IEC 55014-1:2021** **EN IEC 55014-2:2021** **EN IEC 61000-3-2:2019+A1:2021** **EN 61000-3-3:2013+A1:2019+A2:2021**	
2011_65_EU_RoHS **Restriction of hazardous substances in electrical products|Restriction des substances dangereuses dans les produits électriques|Restricción de sustancias peligrosas en equipos eléctricos.|Restrição de substâncias perigosas em equipamentos elétricos|**	**(EU) 2015/863** **EN IEC 63000:2018**	

Compiled, signed by and on behalf of|Compilé, signé par et au nom de|Compilado, firmado por y en nombre de|Compilado, assinado por e em nome de\|

Eric LEMOINE
International Project Quality Leader

ADEO Services SAS
135 Rue Sadi Carnot
CS00001
59790 RONCHIN

Place and date of issue|Date et lieu d'établissement|Lugar y fecha de expedición|Local e data de emissão\|

Ronchin France

10/04/2025

IT|PO|
GR|RO|

DICHIARAZIONE DI CONFORMITÀ CE / UE
DEKLARACJA ZGODNOŚCI WE / UE
ΔΗΛΩΣΗ ΣΥΜΜΟΡΦΩΣΗΣ ΕΚ / ΕΕ
DECLARAȚIA CE / UE DE CONFORMITATE

Modello di prodotto/prodotto|Model produktu/produkt|Μοντέλο προϊόντος/Προϊόν:|Modelul de produs/produsul:|

94151052

La presente dichiarazione di conformità è rilasciata sotto la responsabilità esclusiva del fabbricante|Niniejsza deklaracja zgodności wydana zostaje na wyłączną odpowiedzialność producenta |Επωνυμία και διεύθυνση του κατασκευαστή ή του εξουσιοδοτημένου αντιπροσώπου του|Denumirea și adresa producătorului sau a reprezentantului său autorizat:|

ADEO Services, 135 Rue Sadi Carnot - CS 00001 59790 RONCHIN - France

La presente dichiarazione di conformità è rilasciata sotto la responsabilità esclusiva del fabbricante|Niniejsza deklaracja zgodności wydana zostaje na wyłączną odpowiedzialność producenta |Η παρούσα δήλωση συμμόρφωσης εκδίδεται με αποκλειστική ευθύνη του κατασκευαστή|Declarația de conformitate este emisă pe răspunderea exclusivă a producătorului|

Objeto de la declaración|Przedmiot deklaracji|Στόχος της δήλωσης|Obiectul declarației|

Tipologia di prodotto|Rodzaj produktu|Τύπος Προϊόντος|Tip produs|	**ORBITAL SANDER BRUSHLESS 350W DEXTER**
Riferimento del prodotto|Referencje produktu|Αναφορά προϊόντος|Referință produs|	**94151052 - EAN Code: 3276007940671** **Industrial Type Design Reference: 350OSBL-125.5001**
Marca del prodotto|Marka produktu|Μάρκα προϊόντος|Marcă a produsului:|	**DEXTER**
Codifica del numero di serie|Kodowanie numeru seryjnego|Κωδικοποίηση σειριακού αριθμού|Cod de numere de serie|	**SN SSSSSSSSSS XX DDMMYY nn PPPPPP (SN: Serial No., SSSSSSSSSS : Supplier code, XX : Production line ID, DDMMYY: Production date, nn: number of version of product, PPPPPP : Incremental number)**

L'oggetto della dichiarazione di cui sopra è conforme alla pertinente normativa di armonizzazione dell'Unione|Wymieniony powyżej przedmiot niniejszej deklaracji jest zgodny z odnośnymi wymaganiami unijnego prawodawstwa harmonizacyjnego|Ο στόχος της δήλωσης που περιγράφεται παραπάνω είναι σύμφωνος με τη σχετική ενωσιακή νομοθεσία εναρμόνισης:|Obiectul declarației descris mai sus este în conformitate cu legislația comunitară relevantă de armonizare a Uniunii|	Riferimenti alle pertinenti norme armonizzate utilizzate o alle specifiche in relazione alle quali è dichiarata la conformità|Odwołania do odnośnych norm zharmonizowanych, które zastosowano, lub do specyfikacji, w odniesieniu do których deklarowana jest zgodność |Μνεία των σχετικών εναρμονισμένων προτύπων που χρησιμοποιούνται ή μνεία των προδιαγραφών σε σχέση με τις οποίες δηλώνεται η συμμόρφωση:|Referințele standardelor armonizate relevante folosite sau referințele specificațiilor în legătură cu care se declară conformitatea:|	Dove applicabile * il nome e il numero del laboratorio notificato che ha rilasciato la certificazione e il riferimento al documento|W stosownych przypadkach * notyfikowana nazwa i numer laboratorium, które wydało certyfikat oraz odniesienie do dokumentu|Όπου ισχύει * το γνωστοποιημένο όνομα και τον αριθμό του εργαστηρίου που εξέδωσε την πιστοποίηση και την αναφορά στο έγγραφο|Unde este cazul * numele și numărul de laborator notificat care a eliberat certificarea și trimiterea la document|
2006_42_EC_MACHINE **macchine|maszyn| σχετικό με το μηχανήματα|echipamentele tehnice|**	**EN 62841-1:2015+AC:2015+A11:2022** **EN 62841-2-4:2014+AC:2015**	
2014_30_EU_EMC **compatibilità elettromagnetica|kompatybilności elektromagnetycznej |ηλεκτρομαγνητική συμβατότητα|compatibilitatea electromagnetică|**	**EN IEC 55014-1:2021** **EN IEC 55014-2:2021** **EN IEC 61000-3-2:2019+A1:2021** **EN 61000-3-3:2013+A1:2019+A2:2021**	
2011_65_EU_RoHS **Restrizione di sostanze pericolose nelle apparecchiature elettriche|Ograniczenie niebezpiecznych substancji w sprzęcie elektrycznym|Περιορισμός επικίνδυνων ουσιών σε ηλεκτρικό εξοπλισμό|Restricționarea substanțelor periculoase în echipamentele electrice|**	**(EU) 2015/863** **EN IEC 63000:2018**	

Compilato, firmato in vece e per conto di|Opracowano, podpisano w imieniu|Συντάχθηκε, υπογραφή για και εξ ονόματος|Compilat, semnat de și în numele|	**Eric LEMOINE** **International Project Quality Leader**
Luogo e data del rilascio|Data wydania i miejsce|Τόπος και ημερομηνία έκδοσης|	**Ronchin France** **10/04/2025**

ADEO Services SAS
135 Rue Sadi Carnot
CS00001
59790 RONCHIN