equation

7 YEAR GUARANTEE*

FR Chauffe eau électrique plat

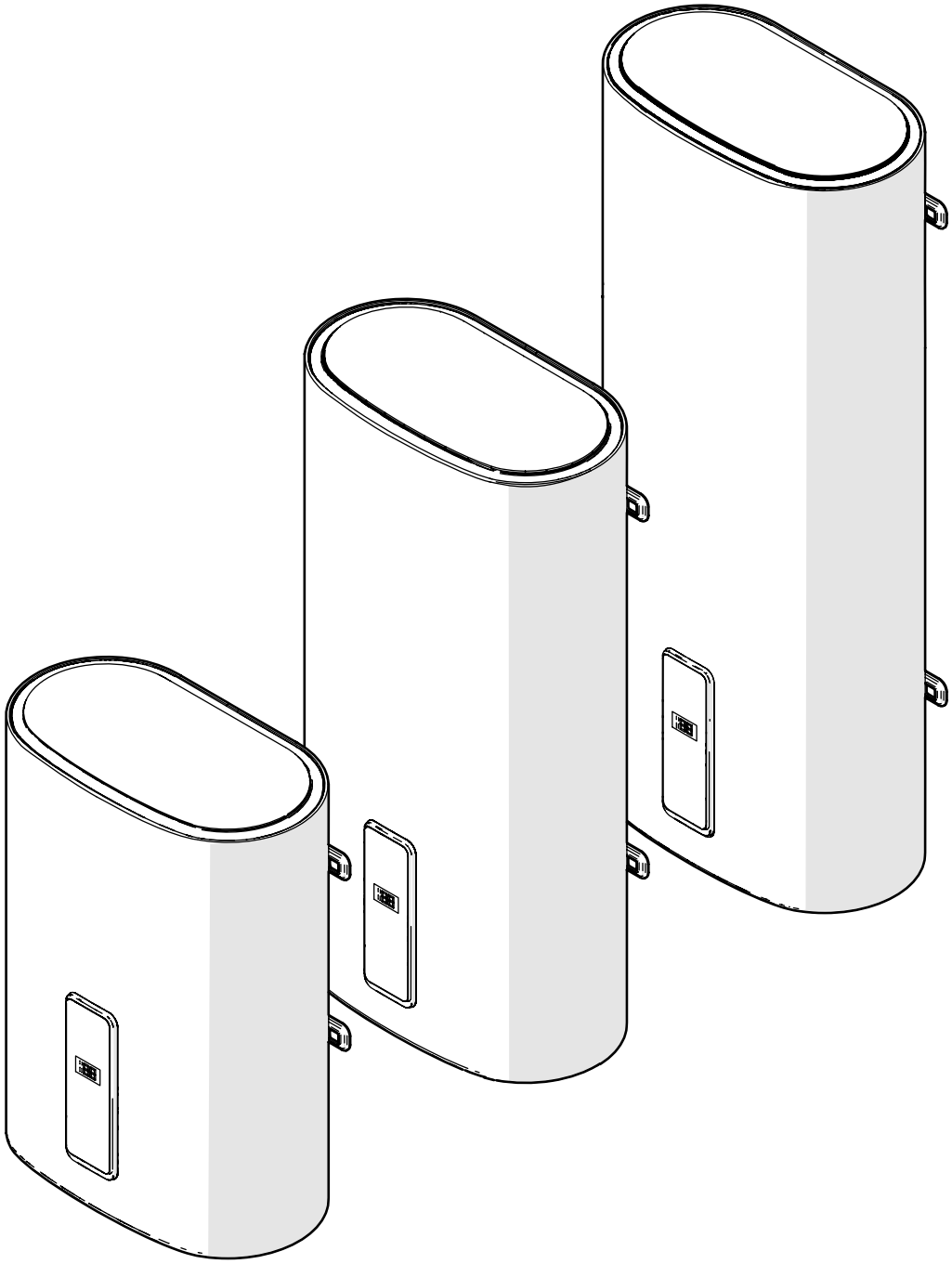

Modèle				EAN
2024R08P04-0005	EQ3-50-FR	46L	91853700	3276007877014
2024R08P04-0001	EQ3-80-FR	74L	91853696	3276007875430
2024R08P04-0007	EQ3-100-FR	93L	91853698	3276007877007

FR Manuel d'Instructions

* FR.Garanties : 7 ans cuve, 5 ans pièces électriques, 5 ans main d'œuvre

2024R08P04-BS001-2025/04-V01

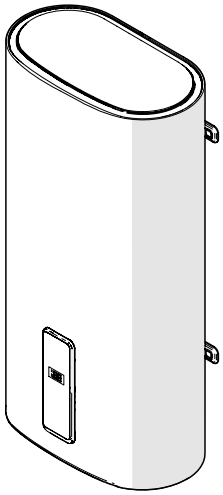

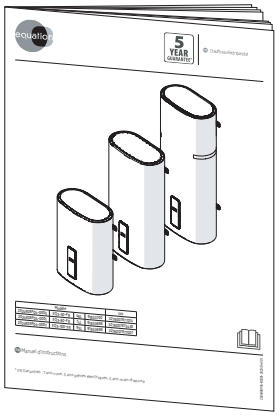

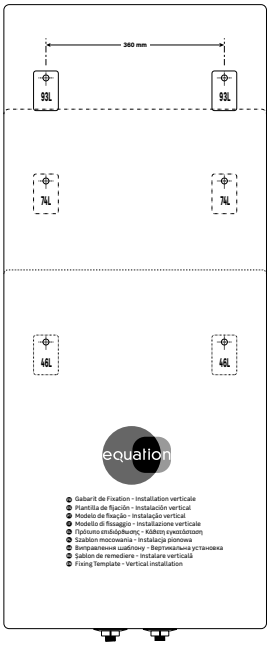

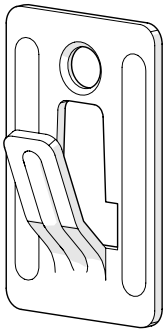

x2

Ø10mm mini

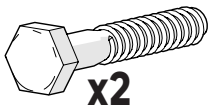

x2

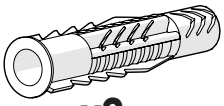

x2

Veillez à choisir des vis et chevilles adaptées à votre mur (non fournies).

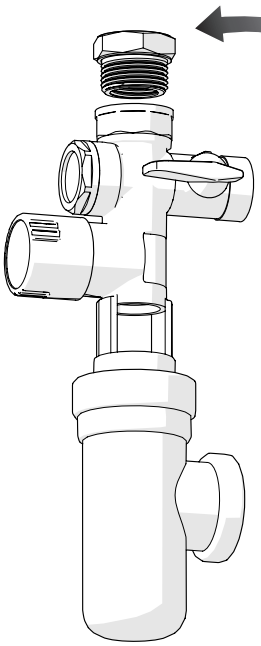

G1/2”

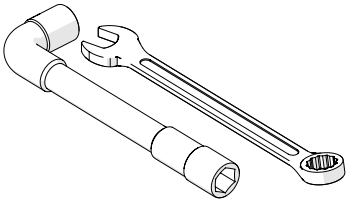

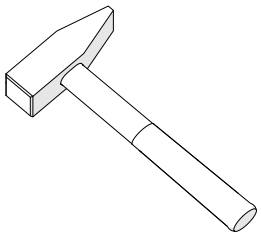

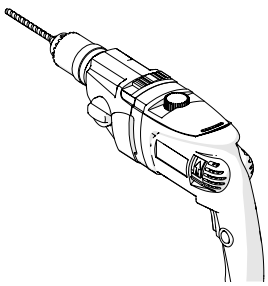

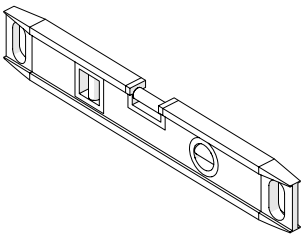

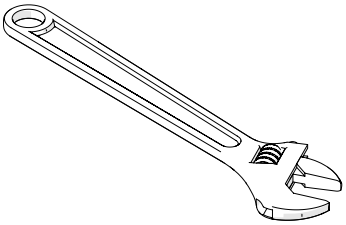

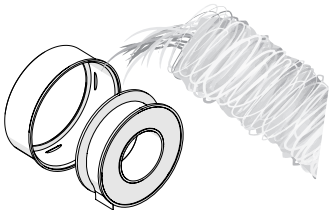

AVERTISSEMENTS

- Cet appareil peut être utilisé par des enfants âgés d'au moins 3 ans et par des personnes ayant des capacités physiques, sensorielles ou mentales réduites ou dénuées d'expérience ou de connaissance, s'ils (si elles) sont correctement surveillé(e)s ou si des instructions relatives à l'utilisation de l'appareil en toute sécurité leur ont été données et si les risques encourus ont été appréhendés. Les enfants ne doivent pas jouer avec l'appareil. Le nettoyage et l'entretien par l'usager ne doivent pas être effectués par des enfants sans surveillance.
- Les enfants de 3 à 8 ans ne sont autorisés à actionner que le robinet relié au chauffe-eau.
- Installer l'appareil dans un local à l'abri du gel (4 °C à 5 °C minimum). Une destruction de l'appareil par surpression due au blocage de l'organe de sécurité est hors garantie.
- S'assurer que la cloison est capable de supporter le poids de l'appareil rempli d'eau.
- Si l'appareil doit être installé dans un local ou un emplacement dont la température ambiante est en permanence à plus de 35 °C, prévoir une aération de ce local.
- Cet appareil doit être installé uniquement dans la zone "Hors volume" d'une salle de bain conformément aux exigences de la norme française d'installation électrique NF C 15-100.

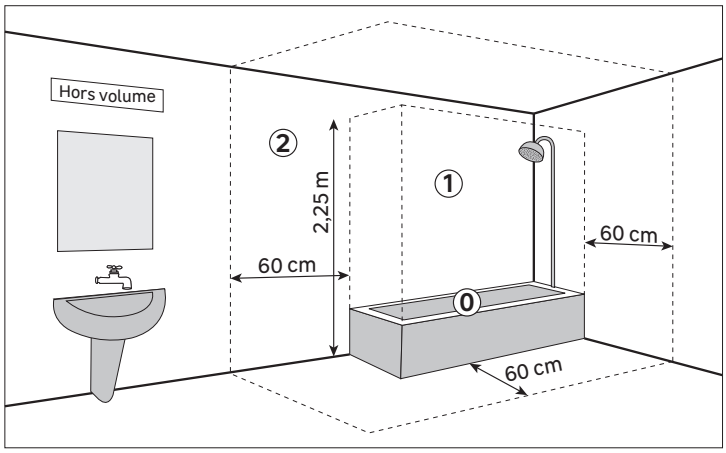

- Note: Le schéma ci-contre est donné uniquement à titre d'exemple.
- Si le câble d'alimentation est endommagé, il doit être remplacé par le fabricant, son service après-vente ou des personnes de qualification similaire afin d'éviter un danger.
- Déconnecter l'alimentation avant toute opération d'entretien.
- Nous vous suggérons de contacter un électricien professionnel pour toute aide.
- L'installation électrique doit comporter en amont de l'appareil un dispositif de coupure omnipolaire (disjoncteur, fusible) conformément aux règles d'installation locales en vigueur.
- La mise à la terre est obligatoire. Une borne spéciale portant le repère ⏚ est prévue à cet effet.
- Placer l'appareil à un endroit où il est accessible.
- Se reporter aux consignes d'installation page 5.
- Laisser au-dessous des extrémités des tubes du chauffe-eau un espace libre de 300 mm pour permettre l'échange éventuel des éléments chauffants.
- Laisser au-dessus du chauffe-eau un espace libre de 300 mm pour permettre l'échange des anodes.
- Ce produit est destiné à être utilisé à une altitude maximale de 3000 m.
- Il est impératif d'installer un bac de rétention sous le chauffe-eau lorsque celui-ci est positionné dans un faux plafond, dans des combles ou au-dessus de locaux habités. Une évacuation raccordée à l'égout est nécessaire.
- Cet appareil est destiné à être connecté au réseau d'alimentation en eau de façon permanente et ne doit pas être raccordé par un ensemble de raccordement amovible manuellement sans outil tel qu'un tuyau PVC, caoutchouc ou silicone.

- Installer obligatoirement à l'abri du gel un organe de sécurité (ou tout autre dispositif limiteur de pression), neuf, de dimensions 1/2" (selon modèle) et de pression 0,7 MPa (7 bar) sur l'entrée du chauffe-eau, qui respectera les normes locales en vigueur.
- Le dispositif de vidange du limiteur de pression doit être mis en fonctionnement régulièrement (tous les mois) afin d'éliminer les dépôts de tartre et de s'assurer qu'il n'est pas bloqué.
- Raccorder l'organe de sécurité à un tuyau de vidange, maintenu à l'air libre, dans un environnement hors gel, en pente continue vers le bas pour l'évacuation de l'eau de dilation de la chauffe ou en cas de vidange du chauffe-eau.
- Vidange : Couper l'alimentation électrique et l'arrivée d'eau froide, puis ouvrir un robinet d'eau chaude et le robinet de vidange de l'organe de sécurité.
- Si des conduites en PER sont utilisées, l'installation d'un régulateur thermostatique sur la conduite de sortie de l'appareil est vivement recommandée. Il sera réglé en fonction des performances du matériau utilisé.
- Un réducteur de pression (non fourni), à placer sur l'alimentation principale, est nécessaire lorsque la pression d'alimentation est supérieure à 0,5 MPa (5 bar).
- Ce chauffe-eau est équipé d'un thermostat possédant une température de fonctionnement supérieure à 60 °C à sa position maximale, susceptible de réduire la prolifération des bactéries de Légionelle dans la cuve.
- Avertissement ! Au-dessus de 50 °C, l'eau peut provoquer des brûlures instantanées. Vérifier la température de l'eau avant de prendre un bain ou une douche.
- Vérifier le bon remplissage du chauffe-eau avant sa mise sous tension, en ouvrant un robinet d'EAU CHAUDE : de l'EAU FROIDE doit s'écouler.
- Mousse contenant des gaz à effet de serre fluorés R1233zd.
- La notice d'utilisation de cet appareil est disponible en contactant le service après-vente ou sur le site www.product-regulatory.adeoservices.com.

Mise au rebut de l'emballage

- L'emballage peut être intégralement recyclé, comme le confirme le symbole de recyclage. Les différents composants de l'emballage ne doivent pas être jetés dans la nature, mais mis au rebut conformément aux réglementations locales.

Traitement des appareils électriques et électroniques en fin de vie

Ce pictogramme indique que ce produit ne doit pas être éliminé avec des déchets ménagers non triés. Un système d'élimination et de traitement spécifique aux équipements électriques et électroniques usagés, dont l'utilisation est obligatoire, a été mis en place comprenant un droit de reprise gratuit de l'équipement usagé à l'occasion de l'achat d'un équipement neuf et une collecte sélective par un organisme agréé.

Pour plus de renseignements, vous pouvez vous adresser à votre magasin ou à votre mairie. Une élimination correcte des équipements électriques et électroniques usagés garantit un traitement et une valorisation appropriée permettant d'éviter des dommages à l'environnement et à la santé humaine et de préserver les ressources naturelles.

INSTALLATION

Fixation au mur (obligatoire)

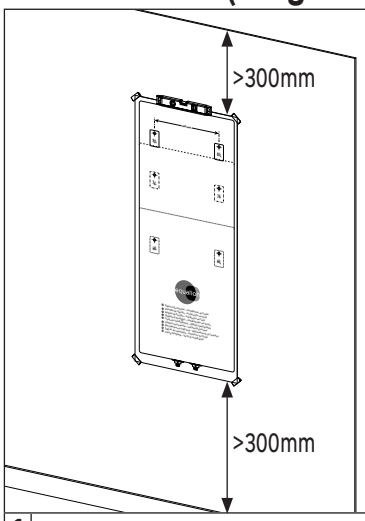

1 Positionner le gabarit sur le mur en vérifiant le niveau et les dimensions minimales en haut et en bas.

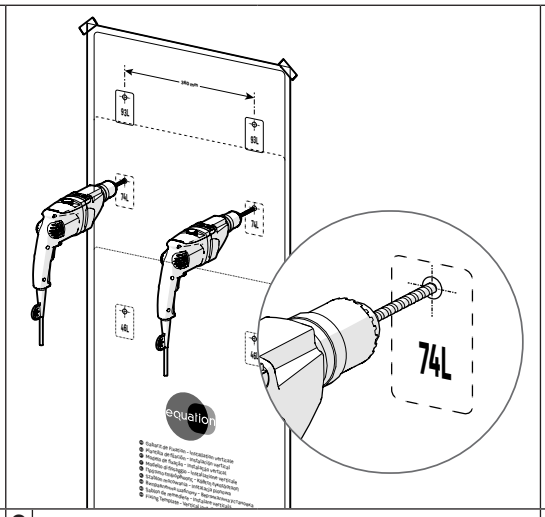

2 Identifier les repères correspondant au modèle de chauffe-eau, percer des trous d'un diamètre adapté aux chevilles, puis enlever le gabarit.

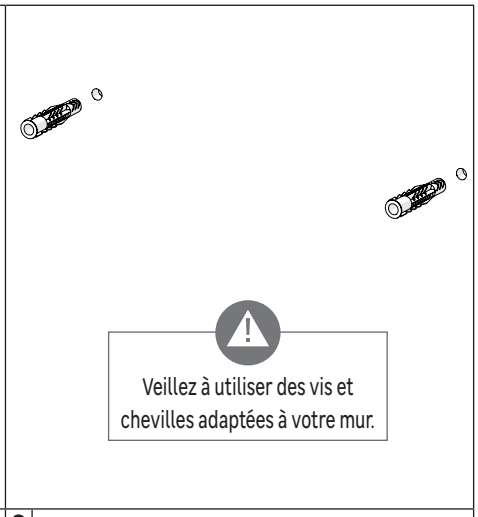

3 Insérer les chevilles.

Le dessin de l'encombrement du chauffe-eau et de la position des raccordements permet de choisir l'emplacement idéal pour la fixation.

4 Fixer les platines - Serrer fermement les vis.

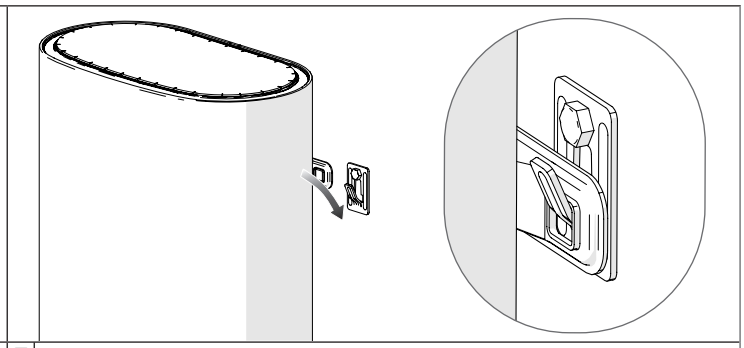

5 Accrocher le chauffe-eau sur les platines de fixation.

Fixation Horizontale

Les modèles 46L et 74L peuvent être positionnés à l'horizontale. Les raccordements doivent impérativement être situés du côté gauche, c'est à dire avec l'arrivée d'eau froide vers le bas.

Dans le cas d'une installation dans un meuble, la fixation doit être réalisée dans le mur et en aucun cas dans le fond du meuble

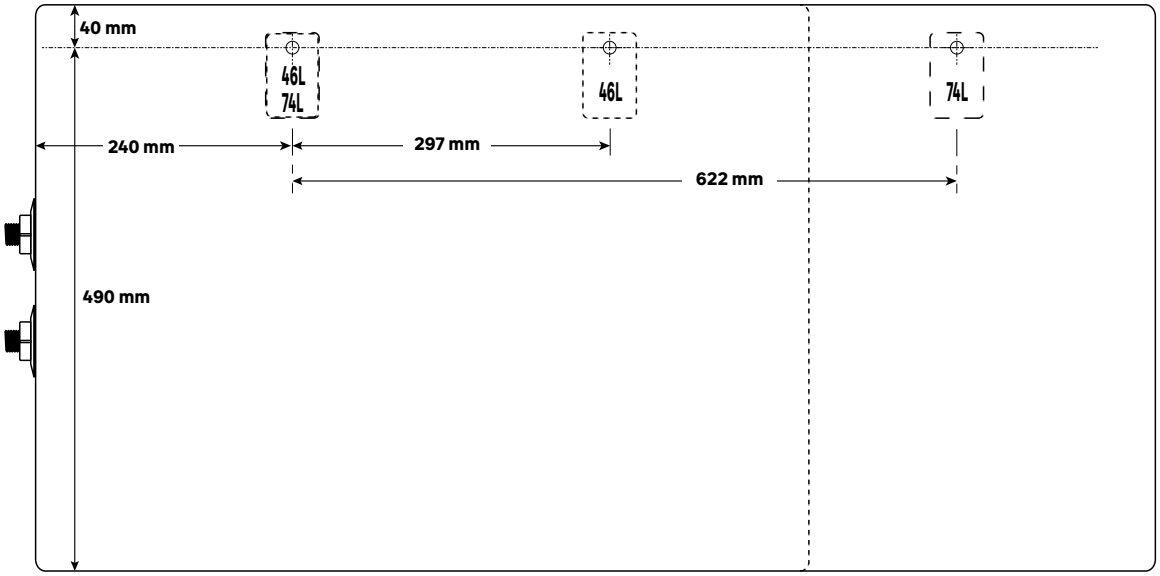

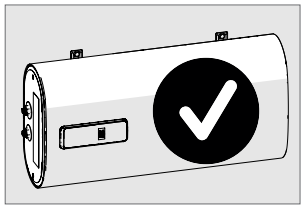

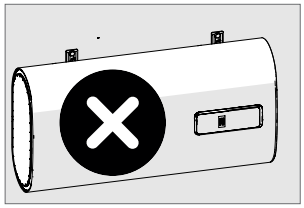

Raccordement Hydraulique

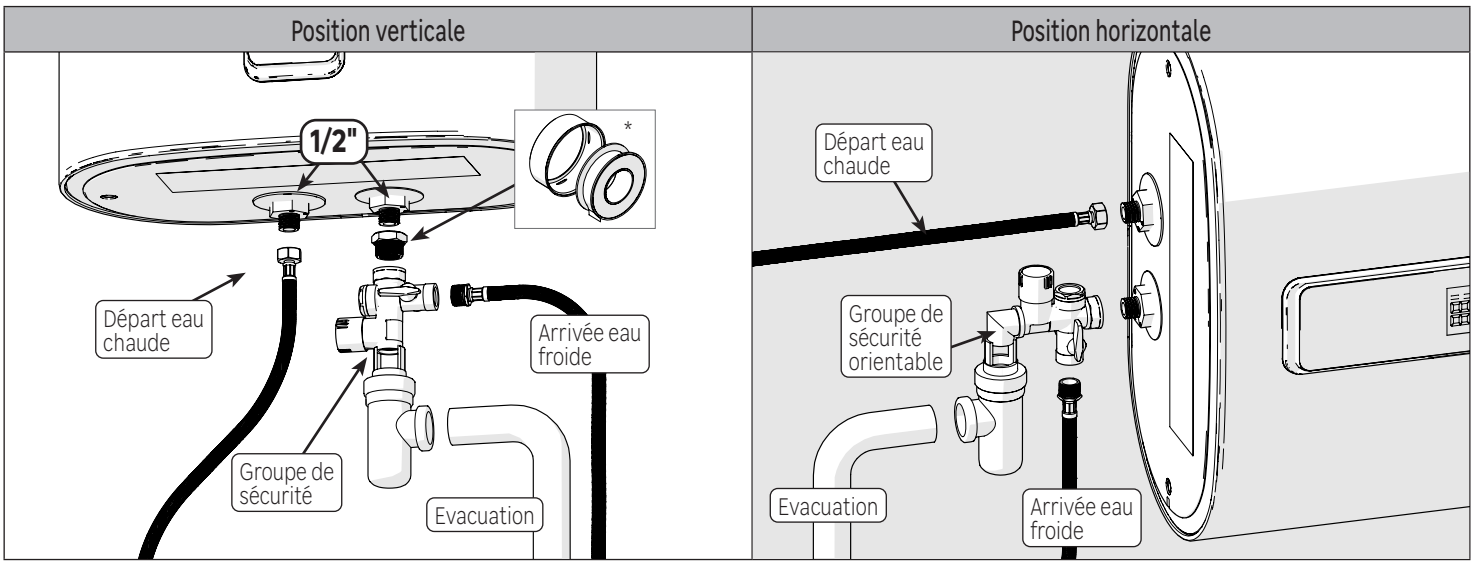

Mise en service

- Ouvrir l'arrivée d'eau
- Ouvrir un robinet d'eau chaude pour purger les canalisations afin d'évacuer l'air.
- Le chauffe-eau est rempli quand de l'eau froide commence à couler du robinet d'eau chaude.
- Contrôler l'étanchéité des tubes et des raccords. En cas de fuite, serrer légèrement.
- Contrôler le fonctionnement des composants hydrauliques et de l'organe de sécurité.

NE JAMAIS METTRE LE CHAUFFE-EAU SOUS TENSION SANS EAU :
la résistance électrique subirait un dommage certain, non couvert par la garantie.

Raccordement électrique

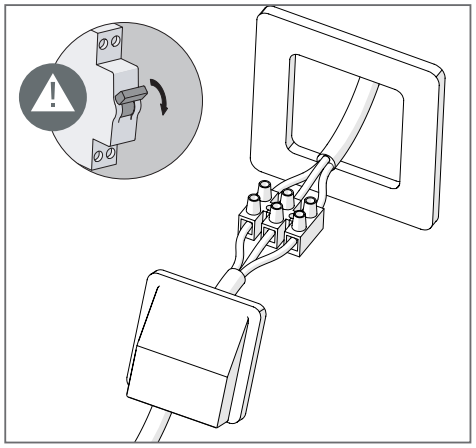

- Un câble à 3 brins est utilisé pour la connexion au secteur 220-240V~ 50-60Hz, les couleurs du fil sont marron pour la phase, bleu pour le neutre et vert/jaune pour la terre. Utiliser une sortie de câble pour protéger les connecteurs. Le chauffe-eau ne doit pas être raccordé à une prise de courant.
- Pour bénéficier du mode apprentissage et de la connectivité, le chauffe-eau doit impérativement être raccordé électriquement sur une alimentation permanente sur le tableau électrique. Déconnecter le contacteur Heures Creuses /Heures Pleines si présent.
- Au bout de 10 à 30 minutes, selon la capacité de l'appareil, l'eau doit s'écouler goutte à goutte de l'orifice de vidange de l'organe de sécurité. Ce phénomène est normal et dû à la dilatation de l'eau. Contrôler l'étanchéité des raccords et du joint. Pendant la chauffe et en fonction de la qualité de l'eau, la cuve d'eau chaude peut émettre un bruit de bouillonnement. Ce bruit est normal et ne traduit aucun défaut de l'appareil.
- S'il est constaté un dégagement continu de vapeur ou d'eau chaude par l'évacuation ou par l'ouverture d'un robinet, couper immédiatement l'alimentation électrique du chauffe-eau et appeler un professionnel.

IMPORTANT !

Le chauffe-eau est paramétré en usine pour une installation verticale. Si celui-ci doit être installé en position horizontale, il faut modifier ce paramètre.

1 - Quand le chauffe-eau est éteint, appuyer sur BOOST pendant plus de 5 secondes, l'affichage indique "U5" ou "U8".

2 - Appuyer à nouveau plusieurs fois sur BOOST pour choisir le mode d'installation souhaité :

U5	Modèle 47 Litres position Verticale
U8	Modèle 74 Litres position Verticale
UA	Modèle 93 Litres position Verticale

H5	Modèle 47 Litres position Horizontale
H8	Modèle 74 Litres position Horizontale
~~HA~~	Modèle 93 Litres position Horizontale **CONGIGURATION INTERDITE en EUROPE**

3 - Après 5 secondes sans action, le chauffe-eau sort du mode de paramétrage.

Téléchargement de l'application

Le pilotage à distance du chauffe-eau nécessite l'application Enki à télécharger gratuitement à l'aide des QR codes ci-dessous :

Download on the App Store

GET IT ON Google Play

Appairage au réseau Enki

Le chauffe-eau utilise le WIFI pour la connexion à internet.

Dès la mise sous tension, le chauffe eau est en attente d'appairage.

- Ouvrir l'application Enki, accéder à la page "Mes objets", puis cliquer sur le signe "+" pour ajouter un objet.
- Choisir "Chauffe-eau" puis la marque Equation, puis le modèle de chauffe-eau .... ou scanner le code barre présent sur l'emballage.
- Scanner le QR code présent sur le chauffe-eau.
- Le voyant clignote toutes les 2 secondes pendant la première phase de l'appairage
- Le voyant clignote 2 fois rapidement toutes les 2 secondes pendant la seconde phase de l'appairage puis est allumé en fixe quand l'appairage est terminé.
- Le chauffe-eau est maintenant pilotable par l'application.

equation

DEF-ID: ABCDEF0123456789

SPECIMEN

Réinitialisation

Il peut être nécessaire de réinitialiser le module wi-fi en cas d'échec d'une tentative d'appairage.

Un appui long sur le bouton Marche/Hors gel quand le chauffe-eau est à l'arrêt permet de réinitialiser la connexion wi-fi.

Déclaration de Conformité

Par la présente, la société Adeo Services déclare que l'équipement radio (91853700, 91853696, 91853698) est conforme à la directive 2014/53 / UE.
Le texte intégral de la déclaration de conformité UE est disponible à l'adresse Internet suivante : www.product-regulatory.adeoservices.com.
Normes de référence Wi-Fi IEEE 802.11 b, IEEE 802.11 g, IEEE 802.11 n

UTILISATION

Commandes et affichage

Mode connecté Enki
Le chauffe-eau est piloté par l'application Enki pour un pilotage précis de l'appareil même à distance.

Mode Automatique ("Auto Learning")
Le chauffe-eau adapte en permanence sa production d'eau chaude par rapport aux habitudes de consommation du foyer pour réaliser des économies d'énergie.

Mode Manuel
Valeur préréglée, modifiable à l'aide des touches + et - .

Sélection du Mode
Appuyer plusieurs fois pour choisir le Mode.

Marche / Hors Gel
Un appui court permet d'allumer ou d'éteindre le chauffe-eau.
Un appui long quand le chauffe-eau est à l'arrêt permet de restaurer les paramètres d'usine et de réinitialiser la connexion wi-fi.

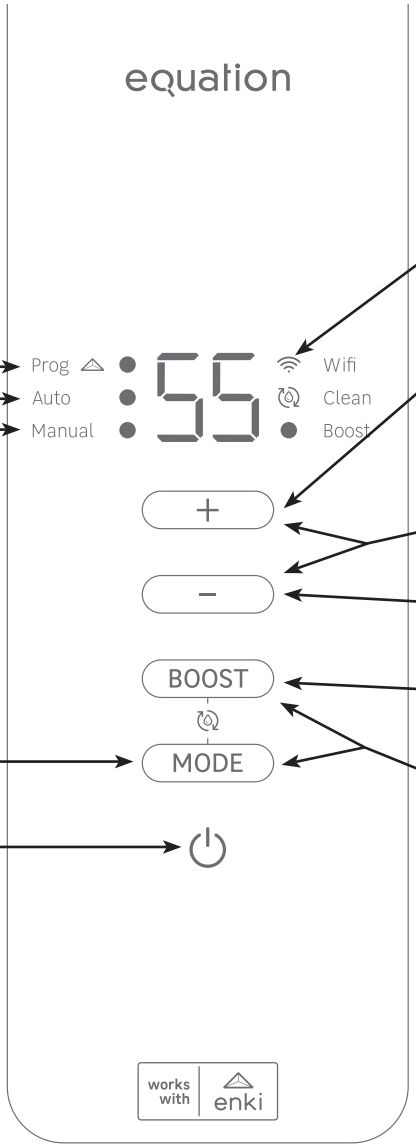

Voyant connection réseau
- Allumé en permanence : appareil connecté
- Clignote lentement : recherche de connection (apairage)
- Clignote 2 fois rapidement toutes les 2 secondes : appairage en cours ou perte de connection
- Clignote 3 fois rapidement toutes les 2 secondes : perte de connection

Augmenter la température de consigne
Appuyer plusieurs fois pour augmenter degré par degré, maintenir appuyé pour une avance rapide.

Redémarrage Wi-fi
Appuyer simultanément sur les boutons + et - pendant plus de 3 secondes pour redémarrer la connection au réseau wi-fi.

Diminuer la température de consigne
Appuyer plusieurs fois pour diminuer degré par degré, maintenir appuyé pour une avance rapide.

Mode Boost
Activation d'un cycle de chauffe à la température maximale (75°C) avec les 2 éléments chauffants.

Mode Clean
Appuyer simultanément sur les boutons BOOST et MODE pendant plus de 5 secondes pour activer le mode Clean. Cette fonction permet le nettoyage de la cuve en activant un cycle de chauffe à la température maximale avec les 2 éléments chauffants.

Choix du Mode de Fonctionnement

A la mise en service de l'appareil, le mode Auto est sélectionné par défaut et la température affichée est la température de l'eau mesurée actuellement. Une pression sur le bouton MODE affiche la température de consigne (température de l'eau souhaitée) qui clignote 3 fois. Appuyer à nouveau plusieurs fois pour passer à un autre mode.

Si le chauffe-eau n'est pas connecté à Enki, seuls les modes Auto et Manuel sont disponibles.

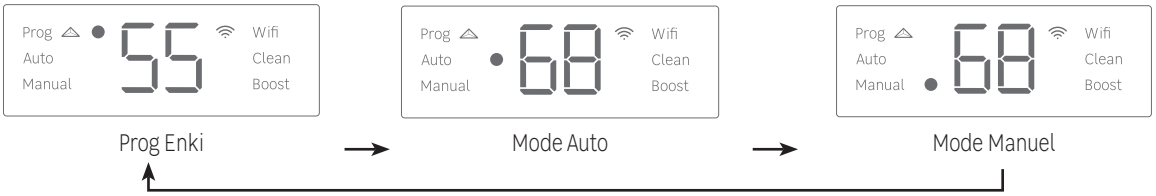

Prog Enki → Mode Auto → Mode Manuel

Mode Prog Enki

Ce mode n'est disponible que lorsque le chauffe-eau est connecté à Enki (par WIFI).
L'application permet de définir des plages horaires et de régler des températures dédiées pour chaque plage horaire.
Enki peut aussi être utilisé pour activer la fonction BOOST +. (augmentation permanente de la température)
Enki peut également être utilisé pour programmer le chauffe-eau en fonction de la gestion énergétique de la maison.

Mode Automatique ("Auto Learning")

Le chauffe-eau adapte en permanence sa production d'eau chaude par rapport aux habitudes de consommation du foyer pour réaliser des économies d'énergie. Il utilise pour cela un algorythme enregistré dans l'appareil. Le réglage de la température maxi peut être ajusté à partir de l'application Enki ou directement sur le chauffe-eau avec les touches + et - .

Le chauffe-eau a besoin d'une semaine d'apprentissage pendant laquelle il fonctionne à la températutre maxi réglée. Il adapte ensuite la température aux besoins en eau chaude. Toute modification manuelle (température de consigne, changement de mode, Boost, ...) réinitialise la mémoire d'apprentissage.

La température maxi par défaut à la Mise en Service est 75°C pour le modèle 46L, 68°C pour le 74L, et 65°C pour le 93L.

Le point lumineux clignote quand la résistance est en chauffe.

Mode Manuel

Permet de régler la température de consigne entre 40°C et 75°C à l'aide des touches + et - ou à partir de l'application Enki.

Après le réglage, l'affichage de la température clignote 3 fois puis revient à l'affichage de la température mesurée dans la cuve.
La température de consigne est la même pour les deux modes : Manuel et Automatique.

La température par défaut à la Mise en Service est 75°C pour le modèle 46L, 68°C pour le 74L, et 65°C pour le 93L.

Le point lumineux clignote quand la résistance est en chauffe.

Mode Boost

Permet l'activation d'un cycle de chauffe à la température maximale (75°C) avec les 2 éléments chauffants.

Quand l'eau a atteint cette température, elle est maintenue à plus de 65°C pendant 10 minutes, puis retour automatique dans le mode précédent.

Le point lumineux clignote quand la résistance est en chauffe.

Mode Boost + (uniquement à partir de Enki)

Réglage du chauffe-eau à la température maximale (75°C) avec les 2 éléments chauffants, sans limite de temps. Il est conçu pour répondre à des besoins ponctuels de grande quantité d'eau chaude. Il doit être utilisé avec modération car il consomme beaucoup plus d'énergie qu'un fonctionnement normal.

Sélectionner un autre mode pour sortir du mode BOOST +.

Le point lumineux clignote quand la résistance est en chauffe.

Mode Clean

Appuyer simultanément sur les boutons BOOST et MODE pendant plus de 5 secondes pour activer le mode Clean. Cette fonction permet de réduire considérablement le risque de développement de la légionellose en activant un cycle de chauffe à la température maximale avec les 2 éléments chauffants. Il est recommandé d'activer cette fonction une fois par mois ou après une période d'arrêt du chauffe-eau. Quand l'eau a atteint cette température, elle est maintenue à plus de 70°C pendant 10 minutes, puis retour automatique dans le mode précédent. Eviter de prélever de l'eau chaude pendant ce cycle de nettoyage car cela augmente la consommation d'énergie.

Mode Hors Gel

Quand l'appareil est à l'arrêt, la protection hors-gel est activée automatiquement.

Veille de l'écran

Après 10 minutes sans action, l'écran s'éteint pour réduire la consommation électrique et protéger l'écran contre une usure prématurée.

L'affichage est réactivé par une de ces actions :

- Appui sur une des touches
- Affichage d'un message d'erreur
- Mise en chauffe de la résistance

Messages d'erreurs

E3	E6	H0	F0
Température anormale dans le réservoir gauche.	Température anormale dans le réservoir droit.	Absence d'eau dans les réservoirs.	Perte de connexion entre le module Wi-Fi et le panneau de contrôle.

ENTRETIEN

Entretien assuré par l'utilisateur :

- Utiliser un chiffon doux et sec pour nettoyer les parties extérieures. Pour les taches rebelles, utiliser un chiffon imbibé d'eau savonneuse et essuyer immédiatement avec un chiffon sec.
- Manœuvrer l'organe de sécurité tous les mois pour éviter l'entartrage et vérifier qu'il n'est pas bloqué, de l'eau doit s'écouler. La non-exécution de cet entretien peut entraîner une détérioration et la perte de la garantie.
- Vérifier régulièrement l'intégrité des raccordements hydrauliques : l'apparition de corrosion, humidité ou vert de gris indique la présence d'une fuite qu'il faut corriger impérativement pour éviter la destruction de l'appareil.

Entretien assuré par un personnel qualifié :

- Avant tout démontage du capot, s'assurer que l'alimentation électrique est coupée pour éviter tout risque de blessure ou d'électrocution.
- Remplacer les anodes magnésium tous les deux ans, ou dès que la quantité de magnésium est insuffisante.
- Le remplacement de l'élément chauffant implique la vidange du chauffe-eau et le remplacement du joint d'étanchéité.

Les pièces remplaçables sont le thermostat, les joints, les éléments chauffants, les anodes magnésium, le câble de raccordement. La garantie est conditionnée à l'utilisation de pièces de rechange d'origine constructeur. L'intervention ou le remplacement doivent être effectués par un installateur ou par le SAV du fabricant.

Remplacement des Anodes

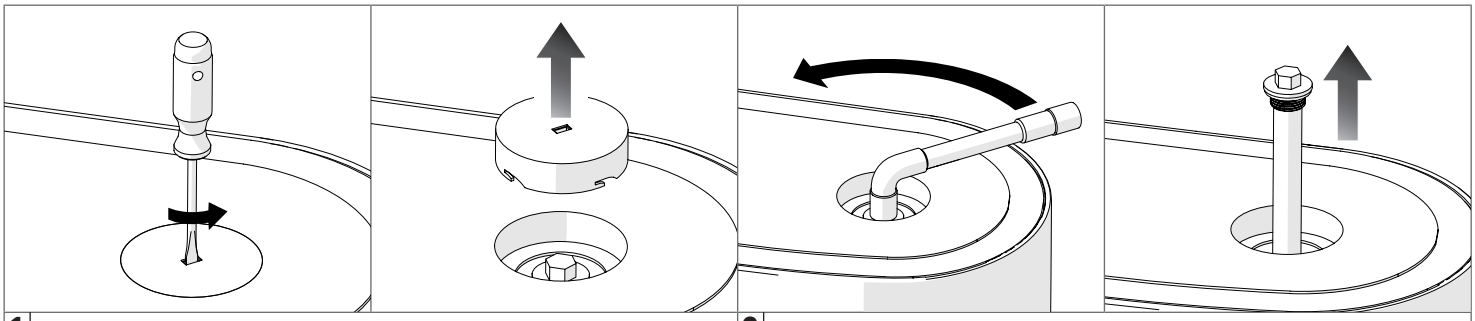

1 Enlever le couvercle de chaque anode à l'aide d'un tournevis plat

2 Enlever l'anode à l'aide d'une clé de 17 mm

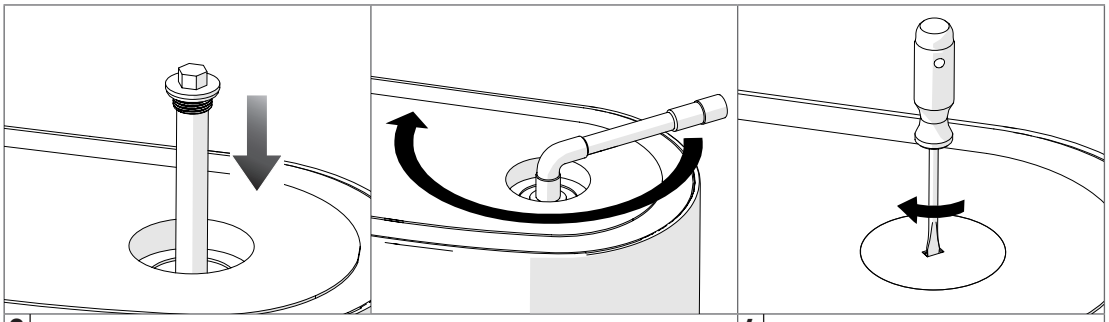

3 Insérer une anode neuve avec son joint et serrer fermement.

4 Replacer le couvercle

Dans le cas d'une installation horizontale, le chauffe-eau doit être vidé avant le remplacement des anodes.

CARACTÉRISTIQUES TECHNIQUES

Vertical							
Marque commerciale		eQuation					
Matrix ID		EQ3-50	EQ3-80	EQ3-100	EQ3-50-FR	EQ3-80-FR	EQ3-100-FR
Référence du modèle		91853699	91853695	91853697	91853700	91853696	91853698
Profil de charge déclaré		M	M	M	M	M	M
Classe d'efficacité énergétique		B	B	B	B	B	B
Efficacité énergétique	%	41,8	40,5	39,1	41,8	40,5	39,1
Consommation annuelle d'électricité	(kWh)	1229	1275	1314	1229	1275	1314
Réglage du thermostat	(°C)	75	68	65	75	68	65
Niveau de puissance acoustique (à l'intérieur)	(dB)	15					
Pression minimale de l'eau d'entrée	(MPa)	0,05					
Pression nominale	(MPa)	0,80					
Précautions particulières		Consulter la Notice					
Consommation hebdomadaire d'électricité avec commandes intelligentes (Qelec,week,smart)	(kWh)	24,293	25,475	26,488	24,293	25,475	26,488
Consommation hebdomadaire d'électricité (Qelec,week)	(kWh)	31,616	32,666	32,754	31,616	32,666	32,754
Consommation quotidienne d'électricité	(kWh)	7,189	7,375	7,453	7,189	7,375	7,453
Volume de stockage	(L)	46	74	93	46	74	93
V40	(L)	80,94	124,12	146,37	80,94	124,12	146,37

Horizontal					
Marque commerciale		eQuation			
Matrix ID		EQ3-50	EQ3-80	EQ3-50-FR	EQ3-80-FR
Référence du modèle		91853699	91853695	91853700	91853696
Profil de charge déclaré		M	M	M	M
Classe d'efficacité énergétique		B	B	B	B
Efficacité énergétique	%	42,1	39,5	42,1	39,5
Consommation annuelle d'électricité	(kWh)	1221	1299	1221	1299
Réglage du thermostat	(°C)	75	68	75	68
Niveau de puissance acoustique (à l'intérieur)	(dB)	15			
Pression minimale de l'eau d'entrée	(MPa)	0.05MPa			
Pression nominale	(MPa)	0.80MPa			
Précautions particulières		Consulter la Notice			
Consommation hebdomadaire d'électricité avec commandes intelligentes (Qelec,week,smart)	(kWh)	25,906	26,775	25,906	26,775
Consommation hebdomadaire d'électricité (Qelec,week)	(kWh)	33,254	32,058	33,254	32,058
Consommation quotidienne d'électricité	(kWh)	7,027	7,108	7,027	7,108
Volume de stockage	(L)	46	74	46	74
V40	(L)	71,2	96,2	71,2	96,2

- Alimentation électrique 220V-240V~ 50Hz
- Puissance nominale : 3000W
- Indice de Protection : IPX4
- Pression maximale de l'eau à l'entrée : 0.80MPa
- Puissance de transmission maximale : 15.62dBm
- Bande de fréquence de transmission : 2402-2480MHz

GARANTIE

Conditions Générales de garantie constructeur Adeo Services :

Adeo Services offre une garantie constructeur pour ses produits.

Champ d'application de la garantie constructeur Adeo Services :

Les produits Adeo Services sont conçus et construits pour offrir des performances qualitatives destinées à un usage normal. Si un produit s'avère défectueux au cours de la période de garantie dans des conditions d'utilisation normales, il incombe à Adeo Services de le réparer ou de le remplacer.

La garantie Adeo Services couvre la réparation ou le remplacement (à la discrétion d'Adeo services) de votre appareil mis sur le marché par Adeo Services s'il s'avère défectueux en raison d'un défaut matériel ou de fabrication pendant la période de garantie.

En cas d'indisponibilité d'une pièce nécessaire au bon fonctionnement du produit, Adeo Services s'engage à la remplacer par une pièce aux caractéristiques et niveaux de performance équivalents.

La mise en œuvre de cette garantie ne remet pas en cause l'exercice de vos droits au titre des garanties légales prévues par le code civil et le code de la consommation.

Les cas exclus de la garantie constructeur Adeo Services :

La garantie constructeur Adeo Services n'a pas vocation à s'appliquer dans les cas listés ci-dessous : :

- Usure normale du produit et/ou de ses composants
- Dommages accidentels (liés à une chute du produit, à un choc ou à une mauvaise pose du produit)
- Dommages résultant d'une utilisation non conforme aux informations présentes dans la notice d'utilisation et/ou packaging (ex: mauvaise tension d'alimentation)
- Dommages causés par le non-respect des recommandations d'entretien du produit.
- Dommages causés par des sources externes telles que le transport, les intempéries, les pannes d'électricité ou les surtensions.
- Dommages cosmétiques, y compris, mais sans s'y limiter, les rayures, les éraflures ou les bris d'éléments en plastique,
- Les défaillances causées par des cas de forces majeures (événement échappant au contrôle d'Adeo Services, imprévisible au moment de la vente du produit et dont les effets n'ont pu être évités par des mesures appropriées (ex : catastrophes naturelles)).
- Les défaillances causées par :
  - Une utilisation négligente, une mauvaise utilisation, la mauvaise manipulation ou l'utilisation imprudente du produit
  - une utilisation non conforme au manuel d'utilisation du produit
  - Une utilisation du produit à des fins autres que des fins domestiques normales dans le pays où il a été acheté.
  - L'utilisation de pièces qui ne sont pas assemblées ou installées conformément aux instructions de montage Adeo Services
  - L'utilisation de pièces et d'accessoires qui ne sont pas des Composants Adeo Services authentiques.
  - Une installation ou un assemblage défectueux
  - Des réparations ou modifications effectuées par des parties autres que celles autorisées par Adeo Services ou ses agents autorisés.
- Les défaillances causées par des conditions d'environnement anormales :
  - Dégâts divers provoqués par des chocs ou des chutes au cours des manipulations après le départ d'usine.
  - Positionnement de l'appareil dans un endroit soumis au gel ou aux intempéries (ambiances humides, agressives ou mal ventilées).
  - Utilisation d'une eau présentant des critères d'agressivité tels que ceux définis par le DTU Plomberie 60-1 additif 4 eau chaude (taux de chlorures, sulfates, calcium, résistivité et TAC).
  - Dureté de l'eau < 8°f.
  - Non respect des normes de réseau électrique (alimentation électrique présentant des mini ou maxi de tension, des fréquences non conformes par exemple).
  - Dégâts résultant de problèmes non décelables en raison du choix de l'emplacement (endroits difficilement accessibles) et qui auraient pu être évités par une réparation immédiate de l'appareil.
- Les défaillances causées par une installation non conforme à la réglementation, aux normes et aux règles de l'art :
  - Absence ou montage incorrect d'un groupe de sécurité neuf et conforme à la norme EN 1487, ou modification de son réglage...
  - Mise en place directement sur le chauffe-eau d'un système hydraulique empêchant le fonctionnement du groupe de sécurité (réduction de pression, robinet d'arrêt...).
  - Corrosion anormale des piquages (eau chaude ou eau froide) suite à un raccordement hydraulique incorrect (mauvaise étanchéité).
  - Raccordement électrique défectueux : non conforme à la norme NF C 15-100 ou aux normes en vigueur dans le pays, mise à la terre incorrecte, section de câble insuffisante, raccordement en câbles souples, non respect des schémas de raccordement prescrits par le constructeur.
  - Positionnement de l'appareil non conforme aux consignes de la notice.
  - Corrosion externe suite à une mauvaise étanchéité sur la tuyauterie.
  - Chute d'un appareil suite à l'utilisation de fixations non adaptées au support d'installation.
- Les défaillances causées par un entretien défectueux :
  - Entartrage anormal des éléments chauffants ou des organes de sécurité.
  - Non entretien du groupe de sécurité se traduisant par des surpressions.
  - Modification du produit d'origine sans avis du constructeur ou utilisation de pièces détachées non référencées par celui-ci.
  - Non respect des conditions d'entretien de l'anode magnésium.
- La garantie ne sera également pas valide si le numéro de série ou la plaque signalétique du produit (si le produit possède une plaque signalétique) est retiré ou dégradé
- Si Adeo Services reçoit de la part d'autorités publiques compétentes des informations indiquant que le produit a été volé.

Quelles sont les modalités de mise en oeuvre de la garantie ?

Les modalités de mise en oeuvre de la garantie Adeo Services sont les suivantes :

- La garantie prend effet à la date d'achat (ou à la date de livraison si celle-ci est ultérieure).
- La production préalable d'un justificatif de livraison/d'achat avant toute intervention sur votre appareil sous garantie. Veuillez noter que sans cette preuve, tout travail à effectuer fera l'objet de l'émission d'un devis, qui devra être accepté par le client avant toute intervention. Veuillez conserver votre reçu d'achat ou votre bon de livraison.
- Toutes les interventions seront effectuées par Adeo Services ou ses prestataires agréés.
- Toute pièce remplacée devient la propriété d'Adeo Services
- La réparation ou le remplacement de votre appareil sous garantie ne prolonge pas la période de garantie.
- La garantie ne remet pas en cause l'exercice de vos droits au titre des garanties légales prévues par le code civil et le code de la consommation..
- Pour faire valoir cette garantie, vous devez vous rapprocher de l'enseigne auprès de laquelle vous avez acheté votre produit.

Date d'entrée en vigueur de la garantie :

La garantie Adeo Services entre en vigueur à la date d'achat ou à la date de livraison de votre produit, la date la plus tardive étant retenue.

Périmètre géographique de la garantie Adeo Services :

La garantie est valable dans le pays d'achat du produit

Si vous utilisez votre appareil dans un pays autre que celui dans lequel vous l'avez acheté, la garantie peut être invalidée. Dans ce cas, veuillez vous rapprocher de l'enseigne du pays d'origine dans laquelle vous avez acheté le produit qui étudiera au cas par cas la demande de garantie.

Sort de la garantie Adeo Services en cas de revente du produit :

En cas de revente du produit au cours de sa période de garantie, celle-ci demeure valable au bénéfice de l'acheteur et peut être mise en oeuvre par ce dernier sous réserve toutefois :

Que le justificatif d'achat d'origine du produit soit apporté,

Que la preuve du bon fonctionnement du produit au moment de la revente soit apportée,

Que les conditions de mise en œuvre de la garantie exposées au sein des présentes soient rassemblées.

Il est précisé que la revente du produit n'a aucune incidence sur la durée de garantie restant à courir à la date de la revente. Ainsi, l'acheteur du produit revendu peut réclamer le bénéfice de la garantie Adeo Services dans la limite de la durée de validité restant à courir de ladite garantie à la date de la revente.

FR

ASSISTANCE TECHNIQUE

EN CAS DE PROBLÈME PERSISTANT,
CONTACTER NOTRE HOTLINE :

01 73 79 49 26

(9:00 - 18:00)

BOÎTE AUX LETTRES: AIR.SERVICE.FR@EQUATION-AC.COM

CONTACT POUR LES PROBLÈMES DE CONNECTIVITÉ AVEC ENKI :
SUPPORT@ENKIAPP.ZENDESK.COM

FR Version originale du mode d'emploi

CE

CERTIFIÉ PAR LCIE NF ELECTRICITE

MAde in China

ADEO SERVICES - 135 RUE SADI CARNOT - CS 00001 - 59790 RONCHIN - FRANCE