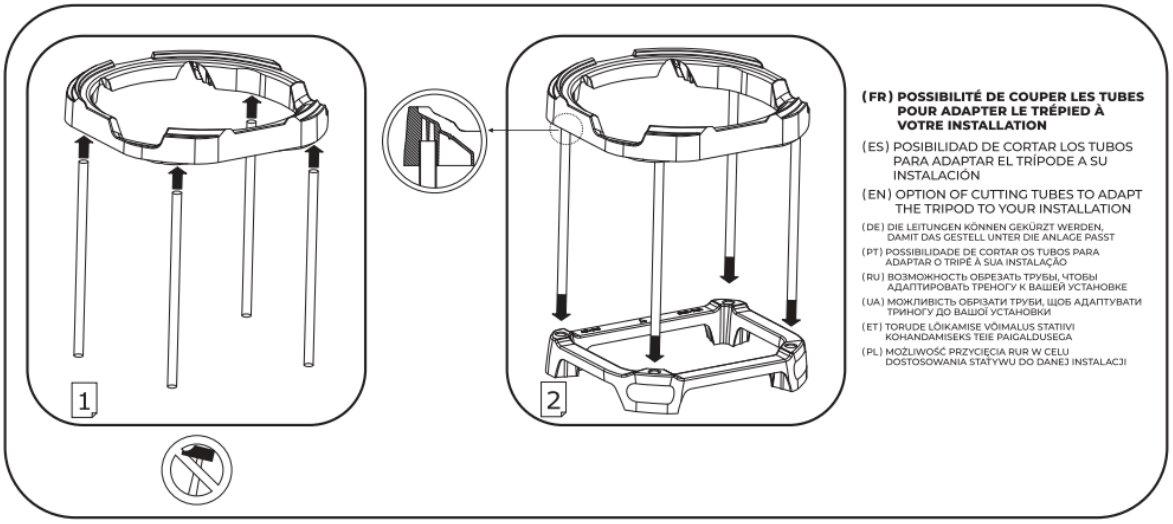

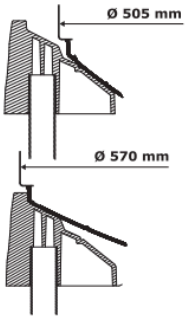

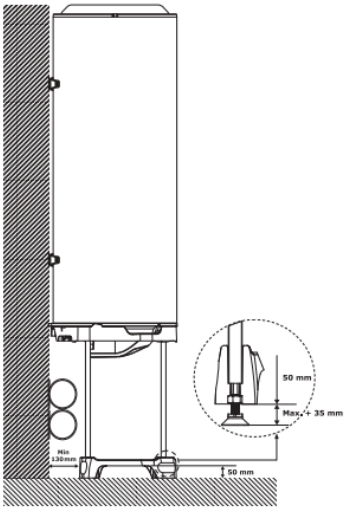

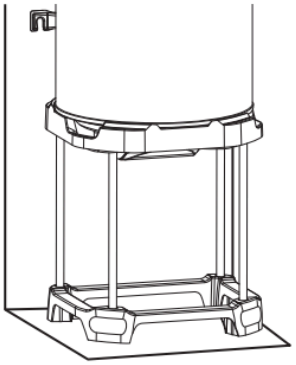

(FR) KIT EN OPTION : PIEDS STABILISATEURS
(ES) KIT OPCIONAL : PIES ESTABILIZADORES
(EN) OPTION KIT: FEET STABILIZER
(DE) OPTIONALER KIT : STABILISIERUNGFÜSSE
(PT) KIT DE OPÇÃO : PES ESTABILIZADORES
(RU) НЕ ВХОДИТ В КОМПЛЕКТ (ОПЦИЯ): НОЖКИ СТАБИЛИЗАТОРЫ
(UA) НЕ ВХОДЯТЬ В КОМЛЕКТ (ОПЦІЯ): НІЖКИ СТАБІЛІЗАТОРИ
(ET) JUURDE TELLITAV : STABILISAATORJALAD
(PL) OPCJA : STABILIZATOR NÓG

(FR) ADAPTÉ À UN CHAUFFE-EAU MURAL ROND À PARTIR DE 50L DE Ø 500 À 575 MM

(ES) ADAPTABLE A UN TERMO MURAL REDONDO DE 50L DE Ø 500 A 575 MM

(EN) SUITABLE FOR A ROUND WALL-MOUNTED WATER HEATER OF AT LEAST 50L WITH Ø 500 TO 575 MM

(DE) PASSEND FÜR EINEN RUNDEN WANDHÄNGENDEN WARMWASSERSPEICHER AB 50 L MIT Ø 500 BIS 575 MM

(PT) ADEQUADO PARA ESQUENTADORES DE PAREDE REDONDOS DE 50L DE Ø 500 A 575 MM

(RU) ПОДХОДИТ ДЛЯ КРУГЛОГО НАСТЕННОГО ВОДОНАГРЕВАТЕЛЯ ОБЪЕМОМ ОТ 50 Л И ДИАМЕТРОМ БАКА ОТ 500 ДО 575 MM

(UA) ПІДХОДИТЬ ДЛЯ КРУГЛОГО НАСТІННОГО ВОДОНАГРІВАЧА ОБ'ЄМОМ ВІД 50 Л І ДІАМЕТРОМ БАКА ВІД 500 ДО 575 MM

(ET) SOBIB SEINALE PAIGALDATAVALE ÜMMARGUSELE VEESOOJENDILE, MILLE MAHT ON VÄHEMALT 50 L, Ø 500 KUNI 575 MM

(PL) DOSTOSOWANY DO ŚCIENNEGO OKRĄGŁEGO OGRZEWACZA WODY OD 50 L, O Ø OD 500 DO 575 MM

Compatibilité exacte / dokładna zgodność / compatibilidade exata :
∅ **513 mm** ∅ **567 mm** ∅ **575 mm**