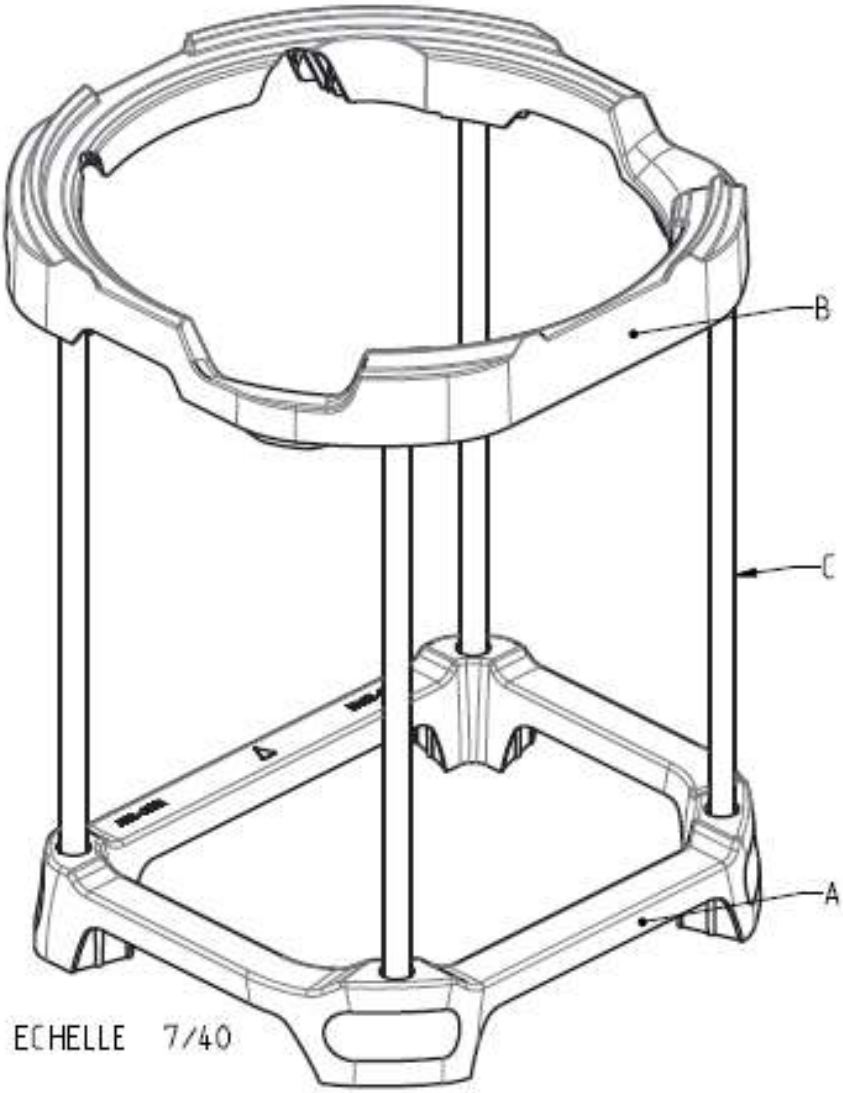

Repère	Référence	Désignation	Quantité
A	9757018	couronne inférieure	1
B	00U06595600	couronne supérieure	1
C	00U06555260	tubes : L580	4