FAGOR
COMFORT
SOLUTIONS

C DUO-50 / 80 / 100 eco DW

50 / 80 / 100
LITROS

WIFI

C DUO-50 / 80 / 100 eco DW

Termo eléctrico / Termo elétrico

Manual de Instalación y mantenimiento /
Manual de instalação e manutenção

7TEFA0013 / 7TEFA0014 / 7TEFA0015

ESPAÑOL / PORTUGUÊS

Observaciones Generales

- Este aparato está destinado únicamente al uso doméstico.
- La instalación y el mantenimiento deben ser realizados por profesionales cualificados o por técnicos autorizados de Fagor Comfort Solutions (FCS).
- Fagor Comfort Solutions (FCS) no se hace responsable de cualquier daño o mal funcionamiento causado por una mala instalación o incumplimiento de las instrucciones incluidas en este manual.
- Para obtener instrucciones más detalladas sobre instalación y mantenimiento, consulte los capítulos siguientes.
- En caso de avería del cable de alimentación, éste deberá ser sustituido por el fabricante, su agente de servicio o personas cualificadas del mismo tipo para evitar riesgos.
- Este aparato no está destinado a ser utilizado por personas (incluidos niños) con capacidades psíquicas o mentales reducidas, o falta de experiencia y conocimiento, a menos que hayan recibido supervisión o instrucciones sobre el uso del aparato por una persona responsable de su seguridad.
- Los niños deben ser supervisados para asegurarse de que no juegan con el aparato.
- Este aparato puede ser utilizado por niños de 8 años o más o por personas con facultades físicas, sensoriales o mentales reducidas, o con falta de experiencia y conocimientos, siempre que sea bajo supervisión o siguiendo indicaciones sobre su uso de forma segura y que comprendan los peligros relacionados. Los niños no deberán jugar con el aparato. Los niños no deberán realizar la limpieza y el mantenimiento sin supervisión.
- El termo eléctrico responde a los requerimientos de EN 60335-1, EN 60335-2-21

ÍNDICE

PORTADA

1.Precauciones ..... (2)

2.Introducción ..... (3)

3.Instalación ..... (5)

4.Uso ..... (8)

5.Mantenimiento ..... (9)

6.Solución de problemas ..... (10)

7.Información de producto conforme la regulación UE .....(11)

1. PRECAUCIONES

Antes de instalar este termo, compruebe y confirme que la toma de tierra de corriente está conectada de forma fiable. De lo contrario, el termo eléctrico no se puede instalar y utilizar. No debe utilizarse un alargador de enchufe. La instalación y/o uso incorrecto de este termo eléctrico puede provocar lesiones graves y daños materiales.

Precauciones especiales

- El enchufe de alimentación debe estar conectado a tierra de forma fiable. La corriente nominal del enchufe no debe ser inferior a 16 A. El enchufe y el cable deben mantenerse secos para evitar fugas eléctricas.
- La válvula de liberación de presión conectada al termo debe instalarse en la entrada de agua fría de este termo (ver Fig. 1). Está prohibido bloquear el orificio de liberación de presión, ya que sería un peligro para la seguridad.

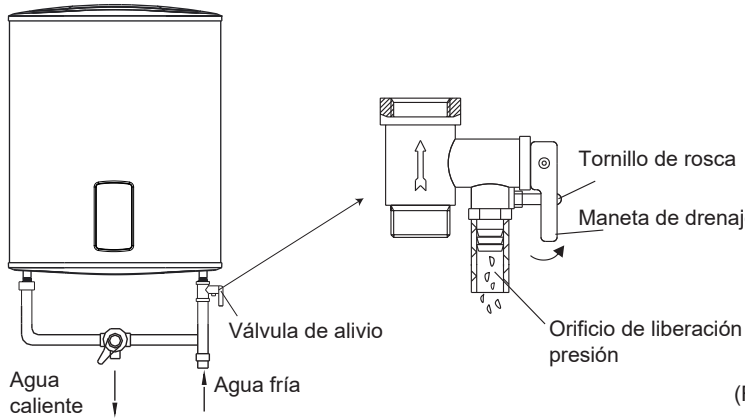

(Fig.1)

- Durante el calentamiento puede haber gotas de agua que goteen desde el orificio de liberación de presión de la válvula de alivio de la presión. Éste es un fenómeno normal. Si hay una fuga de agua importante, contacte con el centro de atención al cliente para su reparación. Este orificio de liberación de presión no debe bloquearse nunca, ya que el termo puede dañarse, causando incluso accidentes.
- El tubo de drenaje conectado al orificio de liberación de presión debe mantenerse inclinado hacia abajo. Como la temperatura del agua del interior del termo puede llegar a los 75°C, no debe tenerse contacto con ella cuando empiece a salir. Regule la temperatura del agua a una que sea apropiada para no escaldarse.
- Si el cable de alimentación está dañado, el cable de alimentación debe ser seleccionado y reemplazado por personal de mantenimiento profesional.
- Si alguna de las partes y componentes de este termo eléctrico están dañados, póngase en contacto con el centro de atención al cliente para que lo reparen.
- Este aparato no está pensado para ser utilizado por personas (incluidos niños) con capacidades físicas, sensoriales o mentales reducidas o falta de experiencia y conocimientos, a menos que estén bajo supervisión o instrucción respecto al uso del aparato por parte de una persona responsable de su seguridad.
- Los niños deben ser supervisados para asegurarse de que no juegan con el aparato.
- La presión máxima de entrada de agua es de 5 bares. La presión mínima de entrada de agua es de 1 bar, esto es necesario para el correcto funcionamiento del aparato.

- El agua puede gotear por el tubo de descarga del dispositivo de liberación de presión y este tubo se debe dejar abierto. El dispositivo de liberación de presión debe ser limpiado regularmente para eliminar depósitos de cal y verificar que no está bloqueado.

2. INTRODUCCIÓN

2.1 Parámetros técnicos de rendimiento

Modelo	Volumen (L)	Potencia (W)	Voltaje (ACV)	Presión (bar)	Temperatura del agua máx. (°C)	Clase de protección	Impermea -bilidad
C DUO-50 eco DW	47	2000	220-240	7.5	75	I	IPX4
C DUO-80 eco DW	74	2000	220-240	7.5	75	I	IPX4
C DUO-100 eco DW	93	2000	220-240	7.5	75	I	IPX4

2.2 Estructura del producto

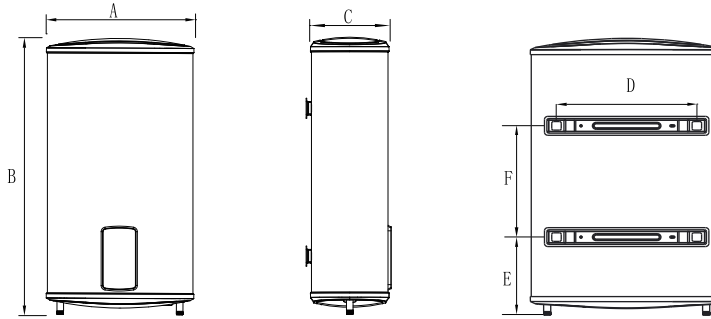

ESTRUCTURA DEL PRODUCTO PARA D*-*D

	C DUO-50 eco DW	C DUO-80 eco DW	C DUO-100 eco DW
A	470	570	570
B	860	900	1090
C	250	300	300
D	355	415	415
E	183	265	265
F	470	365	365

(Nota: Todas las dimensiones son en mm)

2.3 Diagrama de cables internos

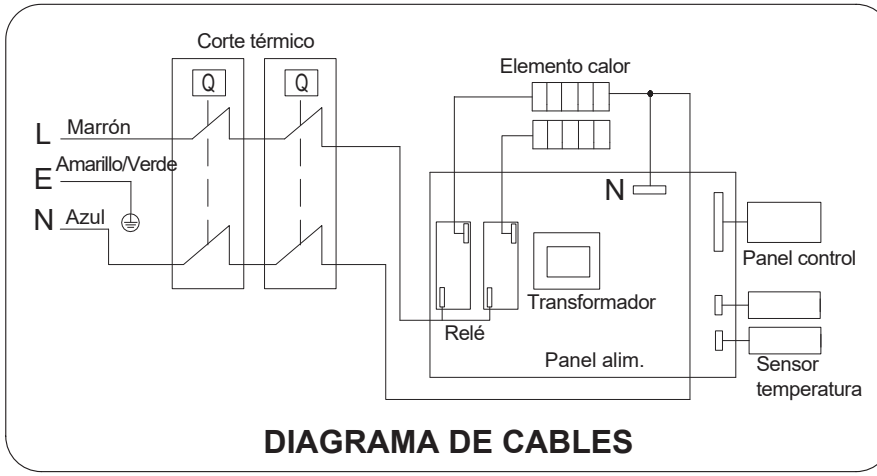

DIAGRAMA DE CABLES

3. INSTALACIÓN

3.1 Instrucciones de instalación

① Este termo eléctrico se instalará en una pared sólida. Si la pared no resiste una carga igual al doble del peso del termo lleno de agua, será necesario instalar un soporte especial. En caso de que la pared sea de ladrillos huecos, asegúrese de llenarlo con cemento completamente.

② Después de seleccionar un lugar adecuado, determine las posiciones de los dos orificios de instalación utilizados para los tornillos de expansión con gancho. Haga dos orificios en la pared con la profundidad correspondiente a los tornillos de expansión conectados con la máquina. El gancho debe quedar hacia arriba, apriete las tuercas para fijar firmemente, y luego cuelgue el termo eléctrico en él (ver Fig.2).

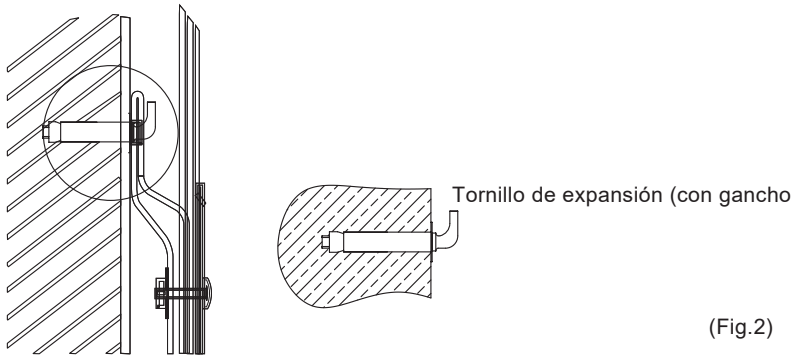

(Fig.2)

③ Instale el enchufe de alimentación en la pared. Los requisitos para la toma de corriente son los siguientes: 250V / 10A, monofásica, tres electrodos. Se recomienda colocar la toma a la derecha sobre el termo. La altura de la toma al suelo no debe ser inferior a 1,8 m (ver Fig.3). Si hay fallo en el cable de alimentación, debe ser reemplazado por el fabricante, o por el servicio técnico para garantizar la seguridad.

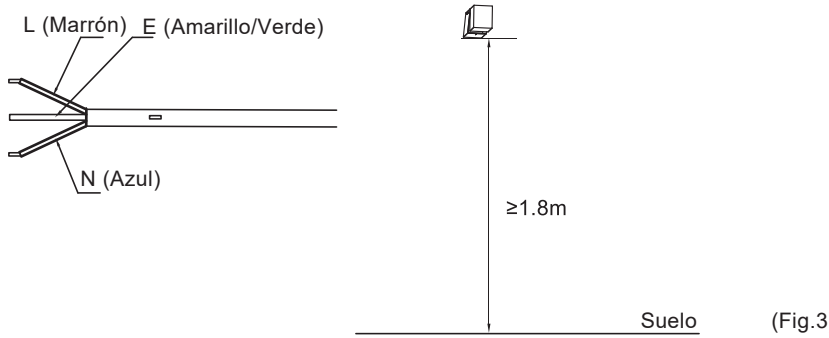

(Fig.3)

④ Si el cuarto de baño es demasiado pequeño, el termo se puede instalar en otro lugar. Sin embargo, con el fin de reducir las pérdidas de calor de la tubería, la posición de instalación del termo debe ser tan cerca como sea posible.

3.2 Conexión de tuberías

① La dimensión de cada parte del tubo es G1/2”. La presión máxima y mínima de entrada debe medirse en bar como unidad.
② Conecte la válvula de liberación de presión con el termo en la entrada del termo de agua.
③ Para evitar fugas al conectar las tuberías, las juntas de sellado de goma suministradas con el termo deben añadirse al final de las roscas para evitar fugas (ver Fig.4).

(Fig.4)

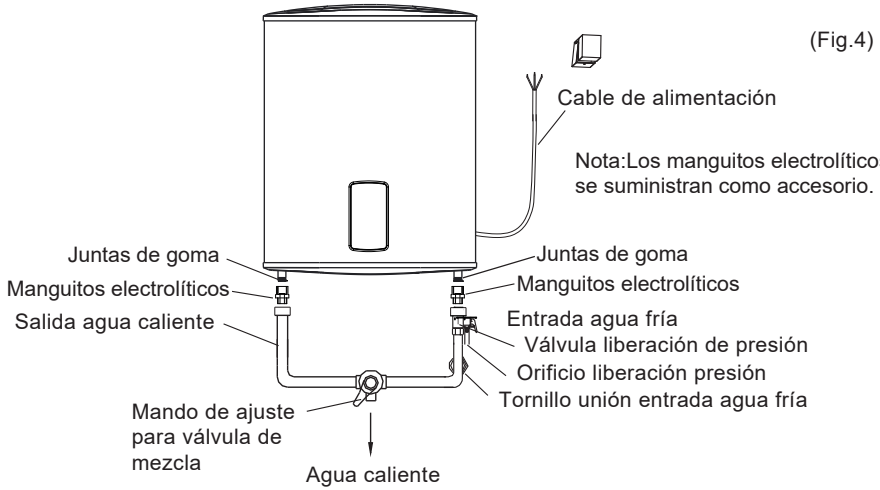

- Colocar los casquillos electrolíticos que acompañan al termo en la entrada de agua fría y salida de agua caliente.

④ Si los usuarios desean realizar un sistema de alimentación de múltiples vías, consulte el método mostrado en la fig. 5 y la figura 6 para la conexión de las tuberías.

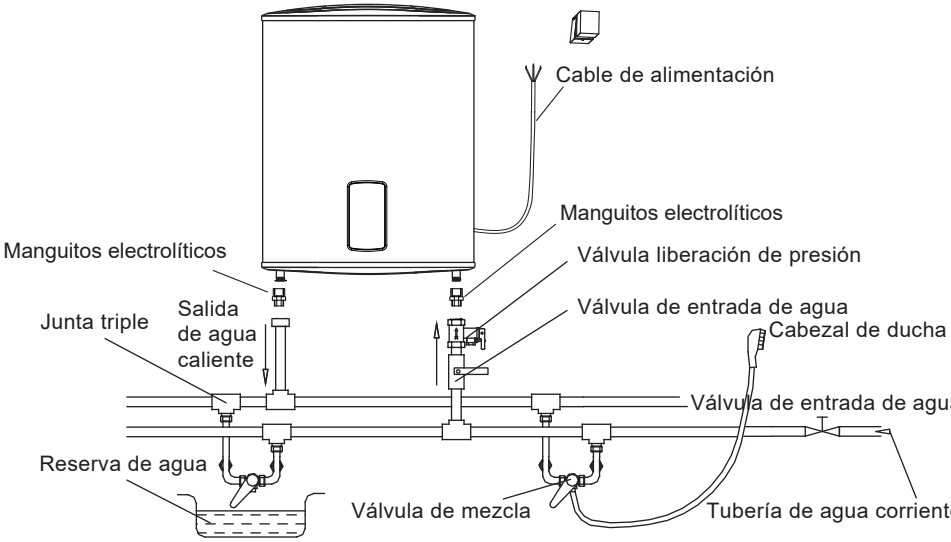

↑ **INSTALACIÓN VERTICAL**

(Fig.5)

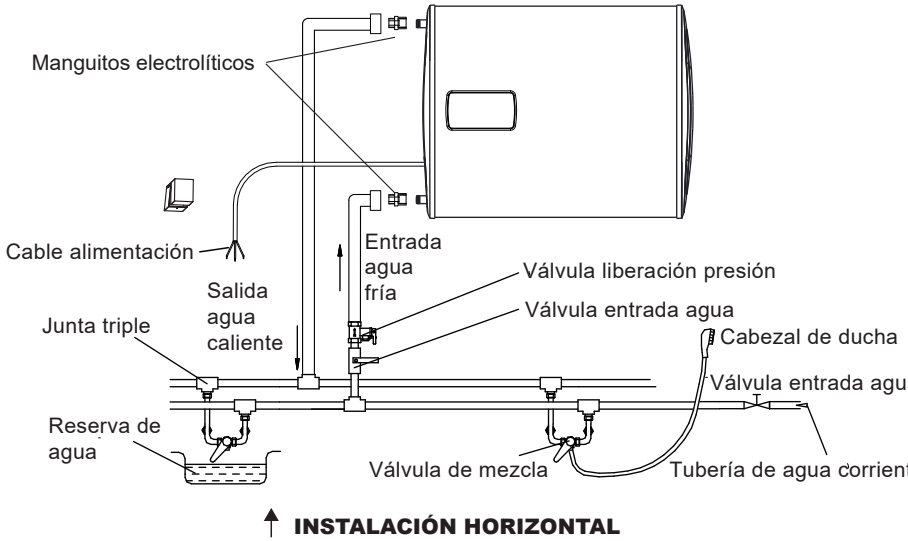

(Fig.6)

3.3 Conexión eléctrica

Conecte el termo únicamente a una corriente alterna monofásica de 220/240V

Conecte el termo a una toma fija o base de enchufe normalizada con toma de tierra.

NOTA

Por favor, asegúrese de utilizar los accesorios proporcionados por nuestra empresa para instalar este termo de agua eléctrico. Este termo de agua eléctrico no se puede colgar en el soporte hasta que se confirme que es firme y seguro. De lo contrario, el termo de agua eléctrico puede caer de la pared, generando daños materiales y personales. Cuando se determine la ubicación de los orificios de los tornillos, se debe asegurar que haya un espacio libre de al menos 0,2 m en el lado derecho del termo eléctrico, para en caso necesario, poder realizar el mantenimiento del termo.

- La instalación, las tuberías y el cableado o el sistema eléctrico deben cumplir con las leyes relevantes y seguir las instrucciones de instalación. Si no es así, las fugas electricas pueden causar descargas eléctricas.
- No instale el termo eléctrico en exterior, solo en interior. Pueden producirse descargas eléctricas.
- No coloque materiales inflamables o gases cerca del termo eléctrico. Puede producirse incendio o explosión.
- No deben usarse mangueras metálicas para conectar termos eléctricos. Puede causar descargas eléctricas.
- Una vez instalado el termo de agua, no toque el interruptor para encender el termo eléctrico antes de llenarlo de agua, de lo contrario, si falta agua en el termo puede quemarse.

4. USO

- En primer lugar, abra cualquiera de las válvulas de salida en la salida del termo de agua, luego abra la válvula de entrada. El termo de agua se llena de agua. Cuando el agua sale por el tubo de salida implica que el termo ha sido llenado completamente con agua y la válvula de salida puede cerrarse.

NOTA

Durante el uso normal, la válvula de entrada de agua debe estar siempre abierta.

- Conecte el enchufe a una toma de alimentación, el indicador se encenderá.
- El termostato controla automáticamente la temperatura. Cuando el agua alcanza la temperatura establecida dentro del termo, el termo se apagará automáticamente.
  Cuando la temperatura del agua cae por debajo del punto de ajuste, el termo se encenderá automáticamente para restaurar el grado de calefacción establecido.
- No abra la tapa frontal. Puede causar descargas eléctricas.
- No pulverice agua directamente en el cable de alimentación o el cuerpo del termo, para evitar que entre humedad.
- No desconecte el enchufe con las manos húmedas. Puede causar descargas eléctricas.

4.1 Funcionamiento

PRODUCTO PARA D*-*D

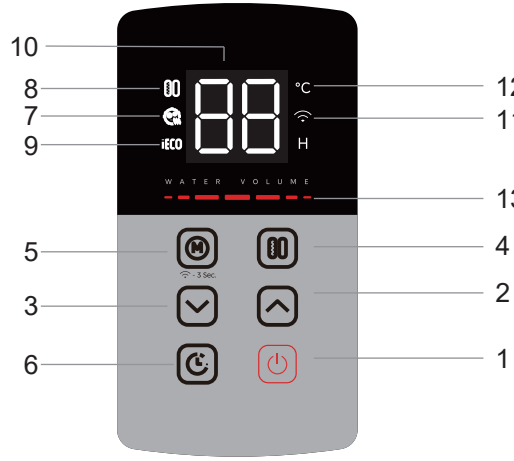

(Fig.7)

① "1" es la tecla para encender o apagar el producto tocando el interruptor 1;

② "2""3" es la tecla de control de temperatura; Toque "∧ ""∨" para ajustar la temperatura del termo de agua. Cada vez que haga clic en la tecla "∧ ""∨", configure la temperatura para aumentar / disminuir en 1 °C.

③ "4" es la tecla de modo de tanque único. Al tocar 5, si el icono 8 se ilumina, significa que se ingresa al modo de tanque único. En este momento, solo se calienta un tanque.

④ "5" es la tecla de modo. Al tocar 5, si el icono 7 se ilumina, significa que se ingresa al modo de bacteriostasis a alta temperatura. En este momento, la temperatura predeterminada es de 80 °C y la temperatura no se puede ajustar; Después de calentar durante 5 minutos, volverá automáticamente al modo de calefacción de doble tanque. Toque la tecla 5, si el icono 9 se ilumina, significa que se ingresó al modo inteligente. En este momento, la temperatura predeterminada es de 75 °C ; Después de una semana de uso, el producto entra en modo de agua de memoria. En el estado de encendido, mantenga presionado el interruptor "5" para conectar el producto y WiFi. En este momento, el icono "11" comienza a parpadear. Una vez que la conexión se realiza correctamente, el icono se ilumina.

⑤ "6" es la llave de calentamiento de la cita. Al tocar la tecla "6", la pantalla "10" se convertirá en 55 °C y "12" parpadeará. Presione "∧ ""∨" para configurar la hora (presione "∧ ""∨ "1 hora para cada hora). El rango de tiempo es de 2 a 23, y no hay acción en 5S o haga clic en "6" nuevamente para confirmar. Una vez completada toda la operación, se completa la configuración de la reserva.

⑥ "13" significa el porcentaje de agua caliente que se ha calentado a la temperatura establecida.

4.2 Codificación de errores

E2: Termo sin agua: Recargue el termo y vuelva a calentar.
E3: Sobrecalentamiento: Compruebe el sistema de calefacción o sustitúyalo.
E4: Fallo del sensor: Compruebe el sensor o sustitúyalo.

5. MANTENIMIENTO

El limitador de la temperatura corta la electricidad si el termo de agua está sobrecalentado o el termostato está dañado. Es necesario reiniciarlo manualmente. Es necesario reiniciarlo como se muestra (Ver Fig.8).

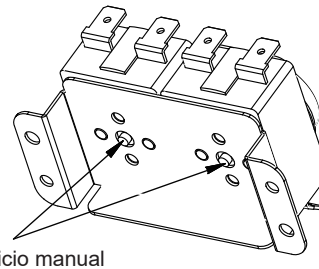

Botón reinicio manual

(Fig.8)

PRECAUCIÓN

Personal no cualificado no está autorizado a desmontar el limitador de temperatura para reiniciar. Póngase en contacto con el servicio técnico para realizar dicha acción, de lo contrario la empresa no asumirá la responsabilidad de cualquier accidente derivado de esto.

- Compruebe el enchufe de alimentación y la toma de corriente frecuentemente, para asegurarse de que tengan un contacto bueno y fiable y estén bien conectados a tierra, sin sobrecalentamiento.
- Si el termo no se utiliza durante mucho tiempo, especialmente en las regiones con baja temperatura atmosférica (inferior a 0°C), el agua dentro del termo debe drenarse. Esto evitará daños en el termo debido a congelación del agua en el interior del depósito (consulte las "Precauciones" en este manual, para conocer el método de drenaje del agua del depósito).
- Para garantizar que el termo de agua funcione eficientemente durante mucho tiempo, se recomienda limpiar el recipiente interior y los depósitos periódicamente.
- Gracias al ánodo con Sistema Long Life de Fagor Comfort Solutions se proporciona una protección avanzada contra la corrosión del calderín del termo, garantizando una mayor durabilidad del mismo. En cualquier caso, dependiendo de la calidad del agua se recomienda una revisión del calderín y el estado del ánodo cada dos años.
- También hay que tener en cuenta que con aguas muy calcáreas se suelen producir depósitos de cal que empeoran el intercambio de calor.

ADVERTENCIA

Corte el suministro eléctrico antes de realizar el mantenimiento, para evitar peligro de electrocución.

6. SOLUCIÓN DE PROBLEMAS

Failures	Reasons	Treatment
El indicador de calentamiento no se enciende	Fallo en el control de temperatura	Contacte con el servicio técnico para repararlo
No sale agua por la salida de agua caliente	1. El suministro de agua está cortado. 2. La presión hidráulica es demasiado floja. 3. La válvula de entrada de agua no está abierta.	1. Esperar a que se restaure el suministro de agua. 2. Use el calentador de nuevo cuando la presión aumente. 3. Abra la válvula de entrada de agua.
La temperatura del agua es demasiado alta	Fallo en el control de la temperatura	Contacte con el servicio técnico para repararlo
Goteo de agua	Problema del sellado en las juntas	Selle las juntas de las tuberias

NOTA

Estos productos no están equipados con enchufe. Póngase en contacto con profesionales para comprar e instalar el enchufe. Las piezas que se ilustran en este manual de uso y mantenimiento son sólo indicativas, las piezas suministradas con el producto pueden diferir con las ilustraciones. Este producto está diseñado para uso doméstico solamente. Las especificaciones están sujetas a cambios sin previo aviso.

7. Información de producto conforme la regulación UE

El termo eléctrico **C DUO-50 eco DW** de la marca Fagor Comfort Solutions (FCS) fue testado con un perfil de carga declarada del tamaño "**M**".

El producto cumple y se corresponde con los requisitos de las normas del Reglamento (No 814/2013) para el termo eléctrico y logró una eficiencia energética del calentamiento de agua **ηwh = 39.2%** que corresponden a la clase energética de calentamiento de agua "**B**".

De acuerdo con el Anexo II artículo 1 del Reglamento de la comisión de Clases de Eficiencia energética, la evaluación de los resultados de este informe con respecto a la conformidad con el Reglamento de la Comisión relacionada (No 812/2013 y 814/2019) es sólo una parte de la evaluación de la conformidad para lograr la etiqueta ERP.

Descripción	**Parámetro**	**Valor**	**Unidad**
Cumplimiento control inteligente	inteligente	1	
Factor control inteligente	SCF	19,2	%
Energía referente	Q_{ref}	5,845	kWh
Contenido de energía útil	Q_{H2O}	5,958	kWh
Relación de corrección de referencia y energía útil	Q_{ref}/Q_{H2O}	0,981	kWh
Daily electricity Consumo eléctrico diario (medido)	Q_{test_elec}	7,423	kWh
Temperatura del agua al principio del ciclo de medición 24h	T3	73,9	˚C
Temperatura del agua al final del ciclo de medición 24h	T5	71,4	˚C
Volumen de almacenamiento	M_{act}	47	kg
Volumen de almacenamiento	C_{act}	47	L
Consumo de electricidad diaria (corregido)	Q_{elec}	7,416	kWh
Secuencia de ciclos de goteo INTELIGENTES usados durante la prueba	M/S/M/S/M		
Contenido de energía útil del agua caliente extraída durante el periodo inteligente Qreferencia,H2O expresado en kWh:	$Q_{reference,H2O}$	29,161	kWh
Contenido de energía útil del agua caliente extraída durante el periodo inteligente Qinteligente,H2O expresado en kWh:	$Q_{smart,H2O}$	22,157	kWh
Consumo de electricidad semanal con controles inteligentes	$Q_{elec,week,smart}$	23,662	kWh
Consumo de electricidad semanal sin controles inteligentes	$Q_{elec,week}$	29,288	kWh
Eficiencia energética calentamiento de agua	η_{wh}	39,2	%
Consumo de electricidad anual	AEC	1309	kWh
Clase energética de calentamiento de agua	**B**		
Temperatura del agua sin gotear	T_{set}	73	˚C
Temperatura media del agua de entrada de agua fría	θ_c	10,4	˚C
Valor normalizado de la temperatura media	θ_p	72,6	˚C
Volumen calculado de entrega de agua caliente de al menos 40ºC	V_{40}	75	L

El termo eléctrico **C DUO-80 eco DW** de la marca Fagor Comfort Solutions (FCS) fue testado con un perfil de carga declarada del tamaño "**M**".

El producto cumple y se corresponde con los requisitos de las normas del Reglamento (No 814/2013) para el termo eléctrico y logró una eficiencia energética del calentamiento de agua **η_{wh}=38,1 %** que corresponden a la clase energética de calentamiento de agua "**B**".

De acuerdo con el Anexo II artículo 1 del Reglamento de la comisión de Clases de Eficiencia energética, la evaluación de los resultados de este informe con respecto a la conformidad con el Reglamento de la Comisión relacionada (No 812/2013 y 814/2019) es sólo una parte de la evaluación de la conformidad para lograr la etiqueta ERP.

Descripción	**Parámetro**	**Valor**	**Unidad**
Cumplimiento control inteligente	inteligente	1	
Factor control inteligente	SCF	23,1	%
Energía referente	Q_{ref}	5,845	kWh
Contenido de energía útil	Q_{H2O}	5,958	kWh
Relación de corrección de referencia y energía útil	Q_{ref}/Q_{H2O}	0,981	kWh
Daily electricity Consumo eléctrico diario (medido)	Q_{test_elec}	7,803	kWh
Temperatura del agua al principio del ciclo de medición 24h	T3	74	˚C
Temperatura del agua al final del ciclo de medición 24h	T5	71,9	˚C
Volumen de almacenamiento	M_{act}	73	kg
Volumen de almacenamiento	C_{act}	73	L
Consumo de electricidad diaria (corregido)	Q_{elec}	7,830	kWh
Secuencia de ciclos de goteo INTELIGENTES usados durante la prueba	M/S/M/S/M		
Contenido de energía útil del agua caliente extraída durante el periodo inteligente Qreferencia,H2O expresado en kWh:	$Q_{reference,H2O}$	32,157	kWh
Contenido de energía útil del agua caliente extraída durante el periodo inteligente Qinteligente,H2O expresado en kWh:	$Q_{smart,H2O}$	22,156	kWh
Consumo de electricidad semanal con controles inteligentes	$Q_{elec,week,smart}$	24,164	kWh
Consumo de electricidad semanal sin controles inteligentes	$Q_{elec,week}$	31,426	kWh
Eficiencia energética calentamiento de agua	η_{wh}	39,0	%
Consumo de electricidad anual	AEC	1313	kWh
Clase energética de calentamiento de agua	**B**		
Temperatura del agua sin gotear	T_{set}	73	˚C
Temperatura media del agua de entrada de agua fría	θ_c	10,4	˚C
Valor normalizado de la temperatura media	θ_p	72,6	˚C
Volumen calculado de entrega de agua caliente de al menos 40ºC	V_{40}	110	L

El termo eléctrico **C DUO-100 eco DW** de la marca Fagor Comfort Solutions (FCS) fue testado con un perfil de carga declarada del tamaño "**M**".

El producto cumple y se corresponde con los requisitos de las normas del Reglamento (No 814/2013) para el termo eléctrico y logró una eficiencia energética del calentamiento de agua **ηwh = 39.2%** que corresponden a la clase energética de calentamiento de agua "**B**".

De acuerdo con el Anexo II artículo 1 del Reglamento de la comisión de Clases de Eficiencia energética, la evaluación de los resultados de este informe con respecto a la conformidad con el Reglamento de la Comisión relacionada (No 812/2013 y 814/2019) es sólo una parte de la evaluación de la conformidad para lograr la etiqueta ERP.

Descripción	**Parámetro**	**Valor**	**Unidad**
Cumplimiento control inteligente	inteligente	1	
Factor control inteligente	SCF	23.7	%
Energía referente	Q_{ref}	5.845	kWh
Contenido de energía útil	Q_{H2O}	5.987	kWh
Relación de corrección de referencia y energía útil	Q_{ref}/Q_{H2O}	0.976	kWh
Daily electricity Consumo eléctrico diario (medido)	Q_{test_elec}	7.985	kWh
Temperatura del agua al principio del ciclo de medición 24h	T3	73.3	˚C
Temperatura del agua al final del ciclo de medición 24h	T5	72.8	˚C
Volumen de almacenamiento	M_{act}	92	kg
Volumen de almacenamiento	C_{act}	92	L
Consumo de electricidad diaria (corregido)	Q_{elec}	7.848	kWh
Secuencia de ciclos de goteo INTELIGENTES usados durante la prueba	M/S/M/S/M		
Contenido de energía útil del agua caliente extraída durante el periodo inteligente Qreferencia,H2O expresado en kWh:	$Q_{reference,H2O}$	32.127	kWh
Contenido de energía útil del agua caliente extraída durante el periodo inteligente Qinteligente,H2O expresado en kWh:	$Q_{smart,H2O}$	22.100	kWh
Consumo de electricidad semanal con controles inteligentes	$Q_{elec,week,smart}$	25.829	kWh
Consumo de electricidad semanal sin controles inteligentes	$Q_{elec,week}$	33.832	kWh
Eficiencia energética calentamiento de agua	η_{wh}	39.2	%
Consumo de electricidad anual	AEC	1308	kWh
Clase energética de calentamiento de agua	**B**		
Temperatura del agua sin gotear	T_{set}	73	˚C
Temperatura media del agua de entrada de agua fría	θ_c	10.4	˚C
Valor normalizado de la temperatura media	θ_p	68.2	˚C
Volumen calculado de entrega de agua caliente de al menos 40ºC	V_{40}	131	L

ELIMINACIÓN DE LOS EMBALAJES Y DEL PRODUCTO

Deseche el material de embalaje del aparato correctamente. Todos los materiales de embalaje pueden ser reciclados. Las piezas de plástico están marcadas con las abreviaturas internacionales estándar: (por ejemplo, PS para poliestireno, material de relleno) Este aparato está identificado de acuerdo con la directriz europea 2012/19 / UE sobre residuos de equipos eléctricos y electrónicos -WEEE. La guía especifica el marco para una devolución y reutilización válidas en toda la UE de aparatos viejos.

¡Advertencia! ¡El material de embalaje podría ser peligroso para los niños! Para desechar el paquete y el aparato, diríjase a un centro de reciclaje. Corte el cable de alimentación y deje el dispositivo de cierre de la puerta inutilizable. El embalaje de cartón se fabrica con papel reciclado y debe desecharse en el contenedor adecuado para su reciclaje. Al asegurarse de que este producto se elimina correctamente, ayudará a evitar posibles consecuencias negativas para el medio ambiente y la salud humana, que de otro modo podrían ser causadas por el uso inadecuado de los desechos de este producto. Para obtener información más detallada sobre el reciclaje de este producto, comuníquese con la oficina local de su ciudad y con el servicio de eliminación de desechos de su hogar.

Termo elétrico
Manual de instalação e manutenção

Para o Modelo: C DUO-50 eco DW
C DUO-80 eco DW
C DUO-100 eco DW

Observações gerais

- Este aparelho destina-se apenas a uso doméstico.
- A instalação e a manutenção devem ser efetuadas por profissionais qualificados ou por técnicos autorizados pela Fagor Comfort Solutions (FCS).
- Fagor Comfort Solutions (FCS) não pode ser responsabilizado por quaisquer danos ou avarias causados por uma instalação incorreta ou pelo incumprimento das instruções incluídas neste manual.
- Para obter orientações de instalação e manutenção mais pormenorizadas, consulte os capítulos seguintes.
- Se o cabo de alimentação estiver danificado, deve ser substituído pelo fabricante, pelo seu agente de assistência técnica ou por pessoas com qualificações semelhantes, de modo a evitar qualquer perigo.
- Este aparelho não se destina a ser utilizado por pessoas (incluindo crianças) com capacidades físicas ou mentais reduzidas, ou com falta de experiência e conhecimentos, a menos que tenham sido supervisionadas ou instruídas relativamente à utilização do aparelho por uma pessoa responsável pela sua segurança.
- As crianças devem ser vigiadas para garantir que não brincam com o aparelho.
- Este aparelho pode ser utilizado por crianças a partir dos 8 anos de idade e por pessoas com capacidades físicas, sensoriais ou mentais reduzidas ou com falta de experiência e conhecimentos, desde que tenham recebido supervisão ou instruções sobre a utilização do aparelho de forma segura e compreendam os perigos envolvidos. As crianças não devem brincar com o aparelho. A limpeza e a manutenção pelo utilizador não devem ser efetuadas por crianças sem supervisão.
- O termo elétrico cumpre os requisitos da EN 60335-1, EN 60335-2-21

ÍNDICE

TÍTULO PÁGINA

1.Advertências ..... (2)

2.Apresentação do produto ..... (3)

3.Instalação da unidade ..... (5)

4.Métodos de utilização ..... (8)

5.Manutenção ..... (9)

6.Resolução de problemas ..... (10)

7.Informações sobre a regulamentação da UE ..... (11)

1. ADVERTÊNCIAS

Antes de instalar este termoacumulador de água, verifique e confirme se a ligação à terra na tomada de alimentação está bem ligada à terra. Caso contrário, o termoacumulador de água elétrico não pode ser instalado e utilizado. Não utilize extensões. A instalação e utilização incorretas deste termoacumulador elétrico de água podem resultar em ferimentos graves e perda de bens.

Precauções especiais

- A tomada de alimentação deve ser ligada à terra de forma fiável. A corrente nominal da tomada não deve ser inferior a 16A. A tomada e a ficha devem ser mantidas secas para evitar fugas elétricas.
- A válvula de descompressão fornecida com o termoacumulador deve ser instalada na entrada de água fria deste termoacumulador (ver Fig. 1). É proibido bloquear o orifício de descompressão, caso contrário, poderá provocar um risco de segurança devido a uma falha da válvula de descompressão.

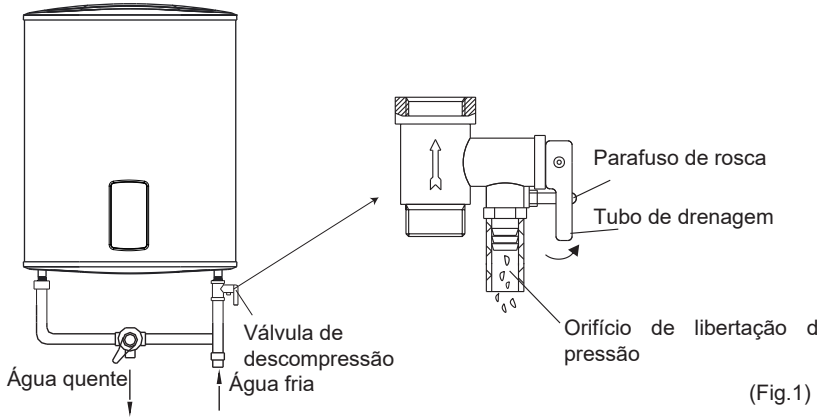

(Fig.1)

- Durante o aquecimento, pode haver gotas de água a pingar do orifício de libertação de pressão da válvula de descompressão. Trata-se de um fenómeno normal. Se houver uma grande quantidade de fuga de água, contacte o centro de apoio ao cliente para reparação. Este orifício de libertação de pressão não deve, em circunstância alguma, ser bloqueado; caso contrário, o termoacumulador pode ficar danificado, podendo mesmo resultar em acidentes.
- O tubo de drenagem ligado ao orifício de libertação de pressão deve ser mantido inclinado para baixo.
  Uma vez que a temperatura da água no interior do termoacumulador pode atingir os 75°C, a água quente não deve ser exposta ao corpo humano aquando da sua primeira utilização. Regule a temperatura da água para uma temperatura adequada para evitar escaldões.
- Se o cabo de alimentação flexível estiver danificado, deve selecionar o cabo de alimentação especial fornecido pelo fabricante e substituí-lo pelo pessoal de manutenção profissional.
- Se alguma peça ou componente deste termoacumulador elétrico estiver danificado, contacte o centro de atendimento ao cliente para reparação.
- Este aparelho não se destina a ser utilizado por pessoas (incluindo crianças) com capacidades físicas, sensoriais ou mentais reduzidas, ou com falta de experiência e conhecimentos, a menos que tenham sido supervisionadas ou instruídas relativamente à utilização do aparelho por uma pessoa responsável pela sua segurança.
- As crianças devem ser vigiadas para garantir que não brincam com o aparelho.
- A pressão máxima de entrada de água é de 5 bares; a pressão mínima de entrada de água é de 1 bar se tal for necessário para o correto funcionamento do aparelho.

- A água pode pingar do tubo de descarga do dispositivo limitador de pressão e que este tubo deve ser deixado aberto à atmosfera; O dispositivo limitador de pressão deve ser acionado regularmente para remover depósitos de calcário e para verificar se não está bloqueado.

2. APRESENTAÇÃO DO PRODUTO

2.1 Parâmetros de desempenho técnico

Modelo	Volume (L)	Potência (W)	Tensão (ACV)	Pressão (bar)	Temperatura máxima da água (°C)	Classe de Proteção	Impermeabilidade
C DUO-50 eco DW	47	2000	220-240	7.5	75	I	IPX4
C DUO-80 eco DW	74	2000	220-240	7.5	75	I	IPX4
C DUO-100 eco DW	93	2000	220-240	7.5	75	I	IPX4

2.2 Breve introdução da estrutura do produto

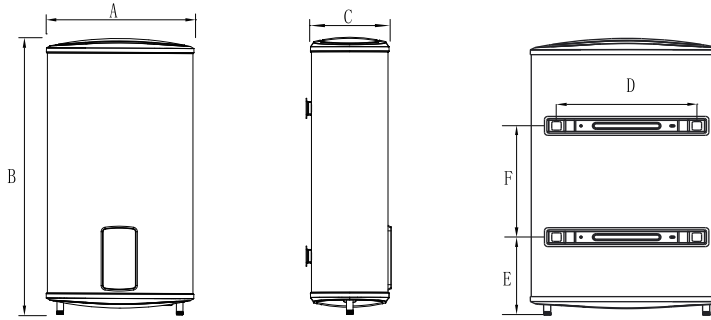

ESTRUTURA DO PRODUTO PARA D*-*D

	C DUO-50 eco DW	C DUO-80 eco DW	C DUO-100 eco DW
A	470	570	570
B	860	900	1090
C	250	300	300
D	355	415	415
E	183	265	265
F	470	365	365

(Nota: Todas as dimensões estão em mm)

2.3 Esquema de cablagem interna

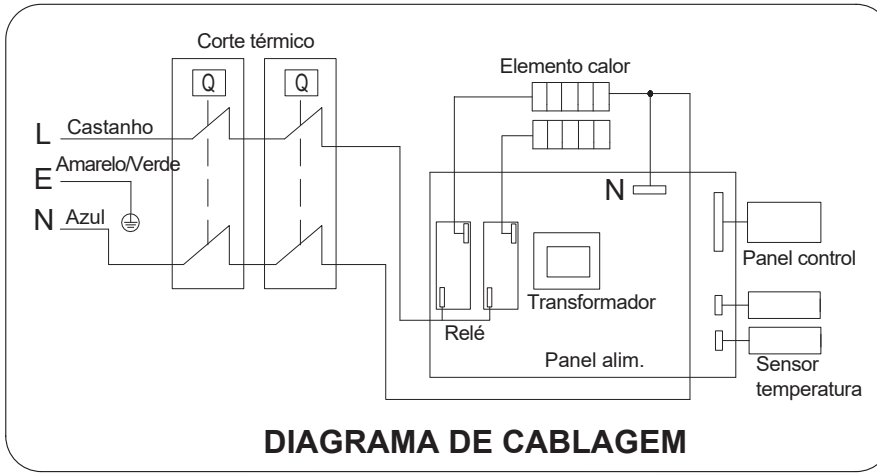

DIAGRAMA DE CABLAGEM

3. INSTALAÇÃO DA UNIDADE

3.1 Instruções de instalação

① Este termoacumulador elétrico deve ser instalado numa parede sólida. Se a resistência da parede não puder suportar a carga igual a duas vezes o peso total do esquentador cheio de água, é necessário instalar um suporte especial.
No caso de uma parede de tijolos ocos, certifique-se de que a preenche completamente com cimento.

② Depois de selecionar um local adequado, determine as posições dos dois orifícios de instalação utilizados para os parafusos de expansão em gancho. Faça dois orifícios na parede com a profundidade correspondente, utilizando uma broca de corte com o tamanho correspondente aos parafusos de expansão ligados à máquina, insira os parafusos com o gancho para cima, aperte as porcas para fixar firmemente e, em seguida, pendure o termoacumulador elétrico nele.

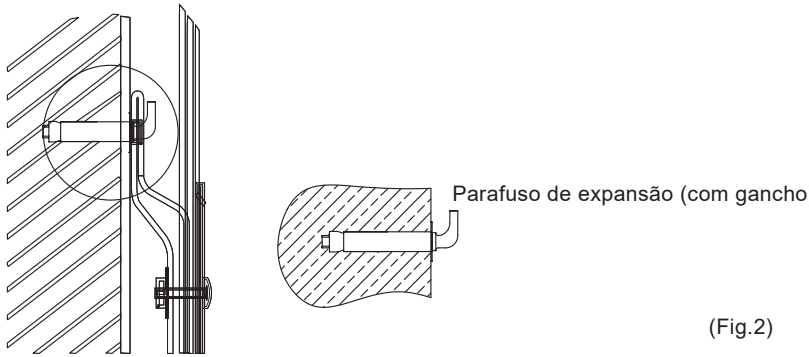

(Fig.2)

③ Instale a tomada de alimentação na parede. Os requisitos para a tomada são os seguintes: 250V/16A, monofásico, três elétrodos. Recomenda-se que coloque a tomada à direita, por cima do termoacumulador. A altura da tomada em relação ao solo não deve ser inferior a 1,8m (ver Fig.3). Se houver uma avaria no cabo de alimentação, este deve ser substituído pelos fabricantes, agências ou pessoas qualificadas que estejam aptas a fazê-lo, de modo a garantir a segurança.

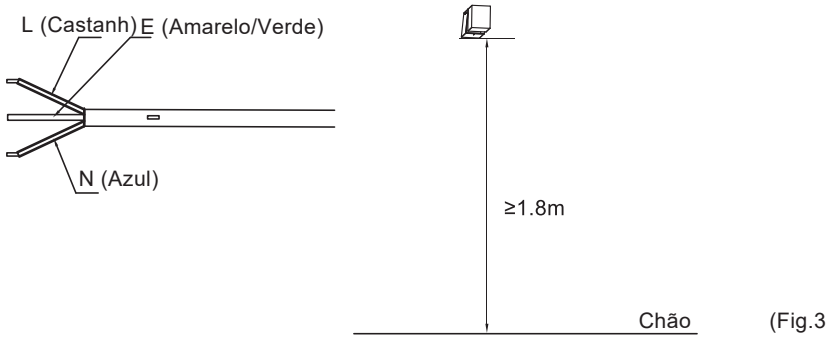

(Fig.3)

④ Se a casa de banho for demasiado pequena, o termoacumulador pode ser instalado noutro local.
No entanto para reduzir as perdas de calor nas condutas, a posição de instalação do termoacumulador deve ser fechada e o local deve estar o mais próximo possível do termoacumulador.

3.2 Ligação das tubagens

① A dimensão de cada parte do tubo é G1/2"; A pressão máxima de entrada deve utilizar bar como unidade; A pressão mínima de entrada deve utilizar bar como unidade.

② Ligação da válvula de descompressão ao termoacumulador na entrada do termoacumulador de água.

③ Para evitar fugas durante a ligação das tubagens, as juntas de vedação de borracha fornecidas com o termoacumulador devem ser adicionadas na extremidade das roscas para garantir juntas estanques (ver Fig.4).

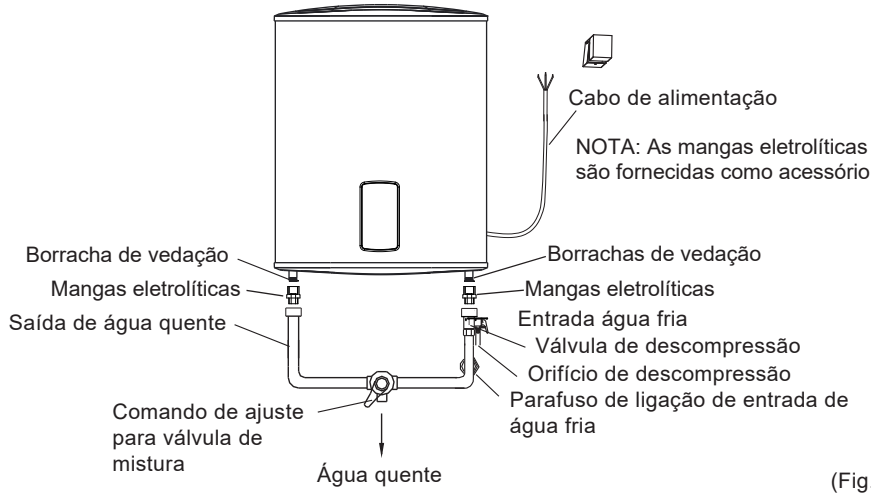

(Fig.4)

- Coloque as tampas eletrolíticas que acompanham a termo na entrada de água fria e na saída de água quente.

④ Se os utilizadores pretenderem realizar um sistema de abastecimento de várias vias, consulte o método apresentado nas fig.5 e fig.6 para a ligação das tubagens.

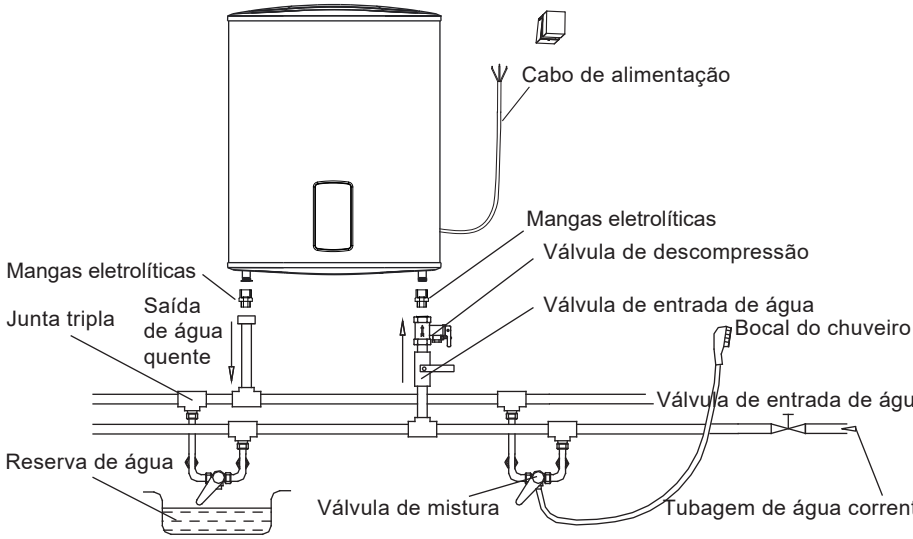

INSTALAÇÃO VERTICAL

(Fig.5)

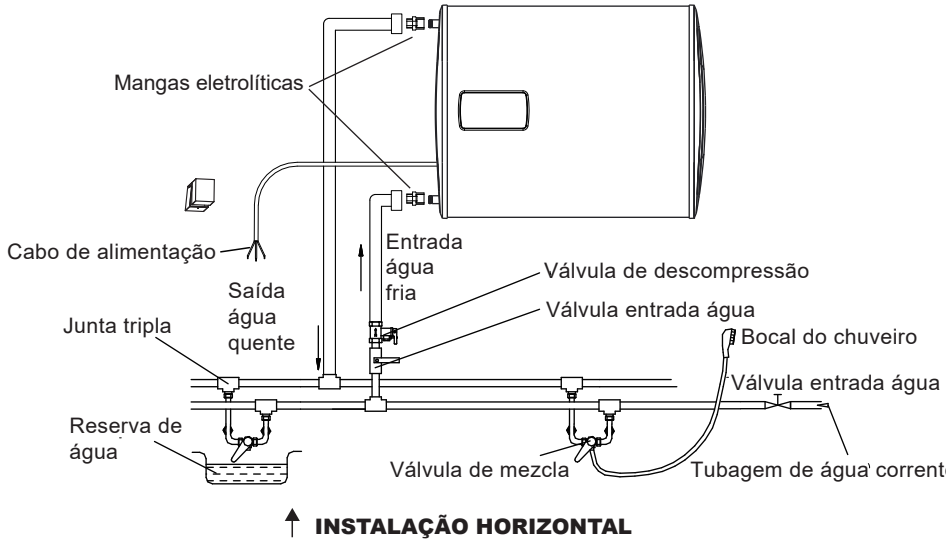

(Fig.6)

3.3 Conexão elétrica

Ligue o termoacumulador apenas a corrente alternada monofásica 220/240V.
Ligue o termo a uma tomada fixa ou a uma tomada padrão com ligação à terra.

NOTA

Por favor, certifique-se de que utiliza os acessórios fornecidos pela nossa empresa para instalar este termoacumulador elétrico. Este termoacumulador elétrico não pode ser pendurado no suporte até que tenha sido confirmado que é firme e fiável. Caso contrário, o termoacumulador elétrico pode cair da parede, resultando em danos no termoacumulador, ou mesmo em acidentes graves com ferimentos. Ao determinar a localização dos orifícios dos parafusos, deve assegurar-se de que existe uma folga não inferior a 0,2 m no lado direito do termoacumulador elétrico, para facilitar a manutenção do termoacumulador, se necessário.

- A instalação, os trabalhos de tubagem e de cablagem ou a construção elétrica devem cumprir a legislação aplicável e seguir as instruções de instalação. Se não cumprir as instruções, as fugas ou a eletricidade podem provocar danos ou choques elétricos.
- Não instale este termoacumulador elétrico no exterior, apenas para utilização no interior. Pode provocar choque elétrico.
- Não coloque materiais inflamáveis ou gases perto do termoacumulador elétrico de água. Pode provocar um incêndio ou explosão.
- As mangueiras metálicas não devem ser utilizadas para ligar termoacumuladores de água elétricos. Isto pode provocar um choque elétrico.
- Após a instalação do termoacumulador de água, não toque no interrutor para ligar o termoacumulador elétrico antes de este estar cheio de água, caso contrário, a falta de água do termoacumulador elétrico provocará uma queima.

4. MÉTODOS DE UTILIZAÇÃO

- Primeiro, abra qualquer uma das válvulas de saída na saída do termoacumulador de água e, em seguida, abra a válvula de entrada. O esquentador enche-se de água. Quando a água sair do tubo de saída, significa que o esquentador está completamente cheio de água e que a válvula de saída pode ser fechada.

NOTA

Durante o funcionamento normal, a válvula de entrada de água deve manter-se sempre aberta.

- Introduza a ficha de alimentação na tomada de alimentação; desta vez, o indicador acende-se.
- O termóstato controla automaticamente a temperatura. Quando a temperatura da água no interior do termoacumulador atinge a temperatura definida, desliga-se automaticamente; quando a temperatura da água desce abaixo do ponto definido, o termoacumulador liga-se automaticamente para restabelecer o aquecimento.
- Não abra a tampa frontal, pois pode provocar choques elétricos.
- Não pulverize água diretamente no cabo de alimentação ou no corpo do termoacumulador para evitar humidade.
- Não toque na ficha ou na tomada com as mãos molhadas. Isto pode provocar um choque elétrico.

4.1 Funcionamento da unidade

(Fig.7)

① "1" é a chave para ligar ou desligar o produto tocando no interruptor 1;

② "2""3" é a chave de controle de temperatura; Toque em "∧ ""∨" para ajustar a temperatura do esquentador. Cada vez que você clicar na tecla "∧ ""∨", defina a temperatura para aumentar / diminuir em 1 °C.

③ "4" é a chave do modo tanque único. Ao tocar no 5, se o ícone 8 acender, significa que o modo tanque único é inserido. Neste momento, apenas um tanque é aquecido.

④ "5" é a chave do modo. Ao tocar em 5, se o ícone 7 acender, significa que o modo de bacteriostase de alta temperatura é inserido. Neste momento, a temperatura padrão é de 80 °C, e a temperatura não pode ser ajustada; Depois de aquecer durante 5 minutos, regressará automaticamente ao modo de aquecimento duplo do tanque. Toque na tecla 5, se o ícone 9 acender, isso significa que o modo inteligente está inserido. Neste momento, a temperatura padrão é de 75 °C; Após uma semana de uso, o produto entra no modo de água da memória. No estado de ligar, pressione longamente o interruptor "5" para conectar o produto e WiFi. Neste momento, o ícone "11" começa a piscar. Depois que a conexão for bem-sucedida, o ícone acende.

⑤ "6" é a chave de aquecimento da consulta. Ao tocar na tecla "6", o ecrã "10" transformar-se-á em 55 °C e "12" piscará. Pressione "∧ ""∨ "para definir a hora (pressione "∧ ""∨ "1 hora para cada hora"). O intervalo de tempo é de 2 a 23, e não há nenhuma ação em 5S ou clique em "6" novamente para confirmar. Após a conclusão de toda a operação, a configuração da reserva é concluída.

⑥ "13" significa a percentagem de água quente que foi aquecida até à temperatura definida.

4.2 Código de erro para uso do técnico

E2: Aquecedor sem água - Encha com água e volte a aquecer.
E3: Sobreaquecimento - Verifique o sistema de aquecimento ou substitua-o,.
E4: Falha do sensor - Verifique o sensor ou substitua-o.

5. MANUTENÇÃO

O limitador de temperatura corta a corrente elétrica se o termoacumulador estiver sobreaquecido ou se o termóstato estiver danificado, sendo necessário um reinício manual. O botão de reinicialização é o seguinte (ver Fig.8).

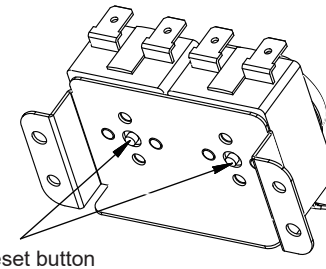

(Fig.8)

AVISO

Os não profissionais não estão autorizados a desmontar o limitador de temperatura para o repor. Por favor, contacte profissionais para efetuar a manutenção. Caso contrário, a nossa empresa não se responsabilizará se ocorrer algum acidente de qualidade devido a este facto

- Verifique frequentemente a ficha e a tomada de alimentação para se certificar de que têm um contacto bom e fiável e que estão bem ligadas à terra, para evitar o sobreaquecimento.
- Se o termoacumulador não for utilizado durante um período prolongado de tempo, especialmente em regiões com baixa temperatura atmosférica (abaixo de 0 °C), a água dentro do aquecedor deve ser drenada. Isto evitará danos devido ao congelamento da água no depósito interno. (Consultar as “Precauções” neste manual para o método de drenagem de água do depósito interno).
- Para garantir que o termoacumulador de água funciona de forma eficiente durante muito tempo, recomenda-se que limpe periodicamente o reservatório interior e os depósitos nos componentes de aquecimento elétrico.
- Graças ao ânodo com Sistema Long Life da Fagor Comfort Solutions, é proporcionada uma proteção avançada contra a corrosão da caldeira térmica, garantindo uma maior durabilidade. Em qualquer caso, dependendo da qualidade da água, recomenda-se uma revisão da caldeira e do estado do ânodo de dois em dois anos.
- Deve-se também ter em conta que em águas muito calcárias ocorrem habitualmente depósitos de calcário, que pioram a troca de calor.

AVISO

Desligue a alimentação elétrica antes da manutenção, para evitar o perigo de eletrocussão.

6. RESOLUÇÃO DE PROBLEMAS

Falha	Motivo	Tratamento
A luz indicadora de aquecimento não acende.	Falha no controlo da temperatura.	Falha no controlo da temperatura.
Não sai água da saída de água quente.	1. O abastecimento de água corrente está cortado. 2. A pressão hidráulica é demasiado baixa. 3. A válvula de entrada de água corrente não está aberta.	1. Aguarde o restabelecimento do abastecimento de água. 2. Volte a utilizar o termoacumulador quando a pressão aumentar. 3. Abra a válvula de entrada de água.
A temperatura da água é demasiado elevada.	Falhas no sistema de controlo da temperatura	Contacte o pessoal profissional para reparação.
Fuga de água	Problema de vedação da junta de cada tubo.	Vede as juntas dos tubos.

NOTA

Estes produtos não estão equipados com uma ficha. Contacte um profissional para adquirir e instalar a ficha. As peças ilustradas neste manual de utilização e cuidados são meramente indicativas; as peças fornecidas com o produto podem diferir das ilustrações. As especificações estão sujeitas a alterações sem aviso prévio.

7. Informações sobre o produto de acordo com o regulamento da UE

O termoacumulador elétrico C DUO-50 eco DW da marca Fagor Comfort Solutions (FCS) foi testado com um perfil de carga declarado de tamanho "**M**".
O produto cumpre e corresponde aos requisitos das normas do Regulamento (n.o 814/2013) para o termoacumulador elétrico e alcançou uma eficiência energética do aquecimento de água **ηwh =39,2%**, correspondente à classe energética de aquecimento de água "**B**".
De acordo com o artigo 1 do Anexo II do Regulamento da Comissão relativo às classes de eficiência energética, a avaliação dos resultados do presente relatório no que respeita à conformidade com o Regulamento da Comissão correspondente (n.º 812/2013 e 814/2019) é apenas parte da avaliação da conformidade para obter o rótulo ERP.

Descrição	**Parâmetro**	**Valor**	**Unidade**
Conformidade do controlo inteligente	inteligente	1	
Fator de controlo inteligente	SCF	19,2	%
Energia de referência	Q_{ref}	5,845	kWh
Teor de energia útil	Q_{H2O}	5,958	kWh
Rácio de correção da energia de referência e da energia útil	Q_{ref}/Q_{H2O}	0,981	kWh
Consumo diário de eletricidade (medido)	Q_{test_elec}	7,423	kWh
Temperatura da água no início do ciclo de medição de 24 horas	T3	73,9	˚C
Temperatura da água no final do ciclo de medição de 24 horas	T5	71,4	˚C
Volume de armazenamento	M_{act}	47	kg
Volume de armazenamento	C_{act}	47	L
Consumo diário de eletricidade (corrigido)	Q_{elec}	7,416	kWh
Sequência dos ciclos de roscagem SMART utilizados durante o ensaio	M/S/M/S/M		
Teor de energia útil da água quente extraída durante o período inteligente Qreferência,H20 expresso em kWh:	Qreferência,H2O	29,161	kWh
Teor de energia útil da água quente extraída durante o período inteligente Qsmart,H20 expresso em kWh:	Qsmart,H2O	22,157	kWh
Consumo semanal de eletricidade com controlos inteligentes	Qelec,semana, intel igente	23,662	kWh
Consumo semanal de eletricidade sem controlos inteligentes	Qelec, semana	29,288	kWh
Eficiência energética do aquecimento de água	ηwh	39,2	%
Consumo anual de eletricidade	AEC	1309	kWh
Classe de eficiência energética do aquecimento de água	**B**		
Temperatura da água sem bater	T_{set}	73	˚C
Temperatura média da água fria de entrada	θ_c	10,4	˚C
Valor normalizado da temperatura média	θ_p	72,6	˚C
Volume calculado que fornece água quente de pelo menos 40 ºC	V_{40}	75	L

O termoacumulador elétrico C DUO-80 eco DW da marca Fagor Comfort Solutions (FCS) foi testado com um perfil de carga declarado de tamanho "**M**".
O produto cumpre e corresponde aos requisitos das normas do Regulamento (n.o 814/2013) para o termoacumulador elétrico e alcançou uma eficiência energética do aquecimento de água **ηwh=39%** , correspondente à classe energética de aquecimento de água "**B**".
De acordo com o artigo 1 do Anexo II do Regulamento da Comissão relativo às classes de eficiência energética, a avaliação dos resultados do presente relatório no que respeita à conformidade com o Regulamento da Comissão correspondente (n.º 812/2013 e 814/2019) é apenas parte da avaliação da conformidade para obter o rótulo ERP.

Descrição	**Parâmetro**	**Valor**	**Unidade**
Conformidade do controlo inteligente	inteligente	1	
Fator de controlo inteligente	SCF	23,1	%
Energia de referência	Q_{ref}	5,845	kWh
Teor de energia útil	Q_{H2O}	5,958	kWh
Rácio de correção da energia de referência e da energia útil	Q_{ref}/Q_{H2O}	0,981	kWh
Consumo diário de eletricidade (medido)	Q_{test_elec}	7,803	kWh
Temperatura da água no início do ciclo de medição de 24 horas	T3	74	˚C
Temperatura da água no final do ciclo de medição de 24 horas	T5	71,9	˚C
Volume de armazenamento	M_{act}	73	kg
Volume de armazenamento	C_{act}	73	L
Consumo diário de eletricidade (corrigido)	Q_{elec}	7,830	kWh
Sequência dos ciclos de roscagem SMART utilizados durante o ensaio	M/S/M/S/M		
Teor de energia útil da água quente extraída durante o período inteligente Qreferência,H20 expresso em kWh:	Qreferência,H2O	32,157	kWh
Teor de energia útil da água quente extraída durante o período inteligente Qsmart,H20 expresso em kWh:	Qsmart,H2O	22,156	kWh
Consumo semanal de eletricidade com controlos inteligentes	Qelec,semana, intel igente	24,164	kWh
Consumo semanal de eletricidade sem controlos inteligentes	Qelec, semana	31,426	kWh
Eficiência energética do aquecimento de água	ηwh	39,0	%
Consumo anual de eletricidade	AEC	1313	kWh
Classe de eficiência energética do aquecimento de água	**B**		
Temperatura da água sem bater	T_{set}	73	˚C
Temperatura média da água fria de entrada	θ_c	10,4	˚C
Valor normalizado da temperatura média	θ_p	72,6	˚C
Volume calculado que fornece água quente de pelo menos 40 ºC	V_{40}	110	L

O termoacumulador elétrico C DUO-100 eco DW da marca Fagor Comfort Solutions (FCS) foi testado com um perfil de carga declarado de tamanho "**M**".
O produto cumpre e corresponde aos requisitos das normas do Regulamento (n.o 814/2013) para o termoacumulador elétrico e alcançou uma eficiência energética do aquecimento de água **ηwh=39.2%** , correspondente à classe energética de aquecimento de água "**B**".
De acordo com o artigo 1 do Anexo II do Regulamento da Comissão relativo às classes de eficiência energética, a avaliação dos resultados do presente relatório no que respeita à conformidade com o Regulamento da Comissão correspondente (n.º 812/2013 e 814/2019) é apenas parte da avaliação da conformidade para obter o rótulo ERP.

Descrição	**Parâmetro**	**Valor**	**Unidade**
Conformidade do controlo inteligente	inteligente	1	
Fator de controlo inteligente	SCF	23.7	%
Energia de referência	Q_{ref}	5.845	kWh
Teor de energia útil	Q_{H2O}	5.987	kWh
Rácio de correção da energia de referência e da energia útil	Q_{ref}/Q_{H2O}	0.976	kWh
Consumo diário de eletricidade (medido)	Q_{test_elec}	7.985	kWh
Temperatura da água no início do ciclo de medição de 24 horas	T3	73.3	˚C
Temperatura da água no final do ciclo de medição de 24 horas	T5	72.8	˚C
Volume de armazenamento	M_{act}	92	kg
Volume de armazenamento	C_{act}	92	L
Consumo diário de eletricidade (corrigido)	Q_{elec}	7.848	kWh
Sequência dos ciclos de roscagem SMART utilizados durante o ensaio	M/S/M/S/M		
Teor de energia útil da água quente extraída durante o período inteligente Qreferência,H20 expresso em kWh:	Qreferência,H2O	32.127	kWh
Teor de energia útil da água quente extraída durante o período inteligente Qsmart,H20 expresso em kWh:	Qsmart,H2O	22.100	kWh
Consumo semanal de eletricidade com controlos inteligentes		25.829	kWh
Consumo semanal de eletricidade sem controlos inteligentes	Qelec, semana	33.832	kWh
Eficiência energética do aquecimento de água	ηwh	39.2	%
Consumo anual de eletricidade	AEC	1308	kWh
Classe de eficiência energética do aquecimento de água	**B**		
Temperatura da água sem bater	T_{set}	73	˚C
Temperatura média da água fria de entrada	θ_c	10.4	˚C
Valor normalizado da temperatura média	θ_p	68.2	˚C
Volume calculado que fornece água quente de pelo menos 40 ºC	V_{40}	131	L

ELIMINAÇÃO DE EMBALAGENS E PRODUTOS

Elimine as embalagens de uma forma amiga do ambiente. Este aparelho está rotulado em conformidade com a Diretiva Europeia 2012/19/UE relativa aos aparelhos elétricos e eletrónicos usados (resíduos de equipamentos elétricos e eletrónicos - REEE). A orientação determina o quadro para a devolução e reciclagem de aparelhos usados, conforme aplicável em toda a UE.

INFORMAÇÕES SOBRE O PACOTE: Os materiais de embalagem do produto são fabricados a partir de materiais recicláveis de acordo com os nossos Regulamentos Ambientais Nacionais. Não elimine os materiais de embalagem juntamente com os resíduos domésticos ou outros. Leve-os aos pontos de recolha de material de embalagem designados pelas autoridades locais.

FAGOR
COMFORT
SOLUTIONS

www.fagorcomfortsolutions.com

REACH THE MARKET S.L.
Polo de Innovación Garaia. Goiru kalea 1
20500 Arrasate - Mondragón, Gipuzkoa

(+34) 943 566 696
info@fagorcomfortsolutions.com

Fagor Comfort Solutions declina toda responsabilidad por posibles inexactitudes si éstas se deben a errores de transcripción o impresión.

Fagor Comfort Solutions se reserva asimismo el derecho a introducir en sus productos las modificaciones que considere necesarias o útiles, sin perjuicio de sus características esenciales.

-

A Fagor Comfort Solutions declina qualquer responsabilidade por eventuais erros de transcrição ou de impressão.

A Fagor Comfort Solutions também se reserva o direito de efetuar as modificações que considere necessárias ou úteis nos seus produtos, sem prejuízo das suas características essenciais.

-

Producto comercializado por REACH THE MARKET S.L.
bajo sublicencia de la marca Fagor.

Produto comercializado por REACH THE MARKET S.L.
sob sublicença da marca Fagor.

FAGOR

ESPAÑA
SERVICIO TÉCNICO OFICIAL
94 404 14 04

PORTUGAL
SERVIÇO TÉCNICO OFICIAL
707 50 22 07