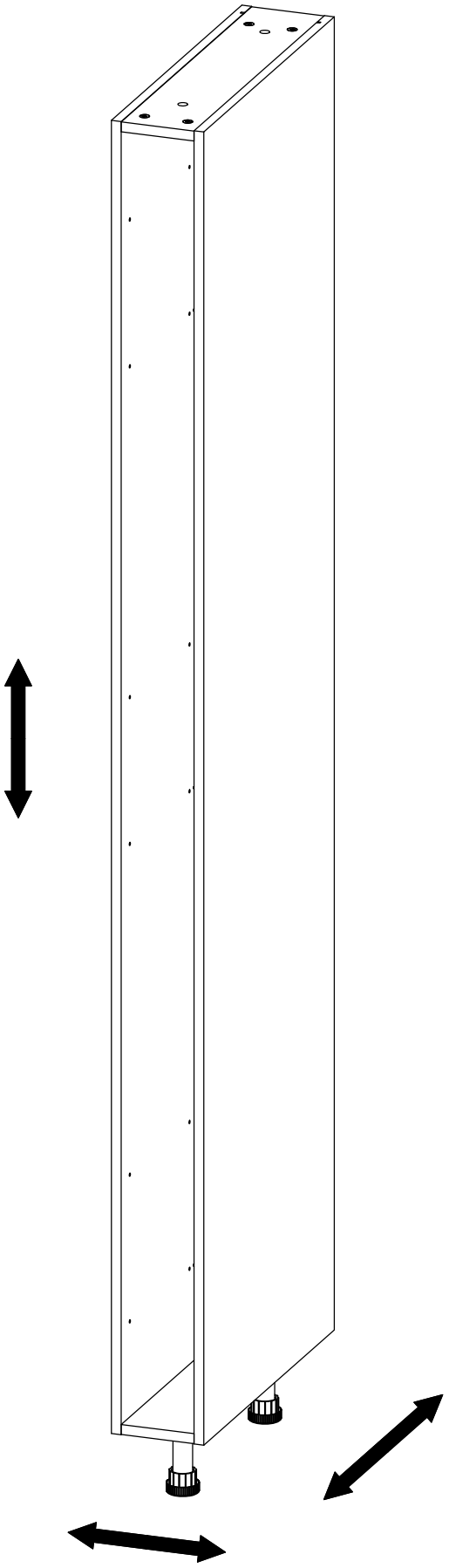

223 15 56

FABRIQUÉ EN FRANCE

ALSAPAN
54 Rue du Général Rascas
57220 Boulay-Moselle

572731

PEFC 10-31-943 www.pefc-france.org

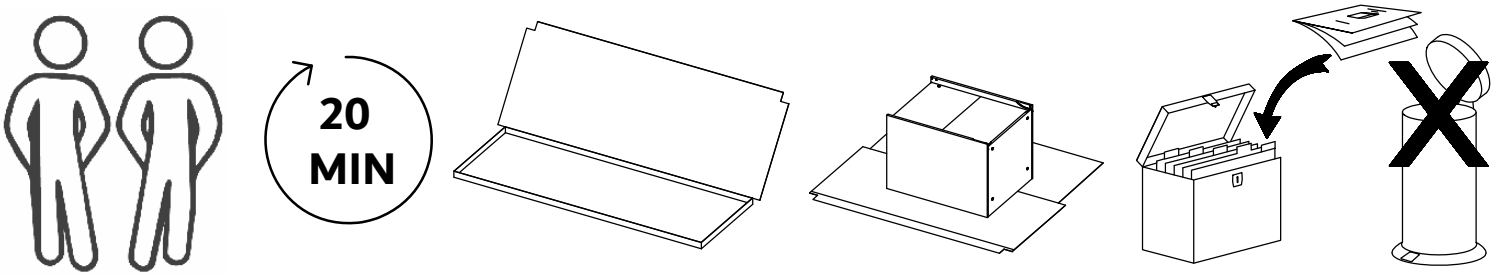
20
MIN

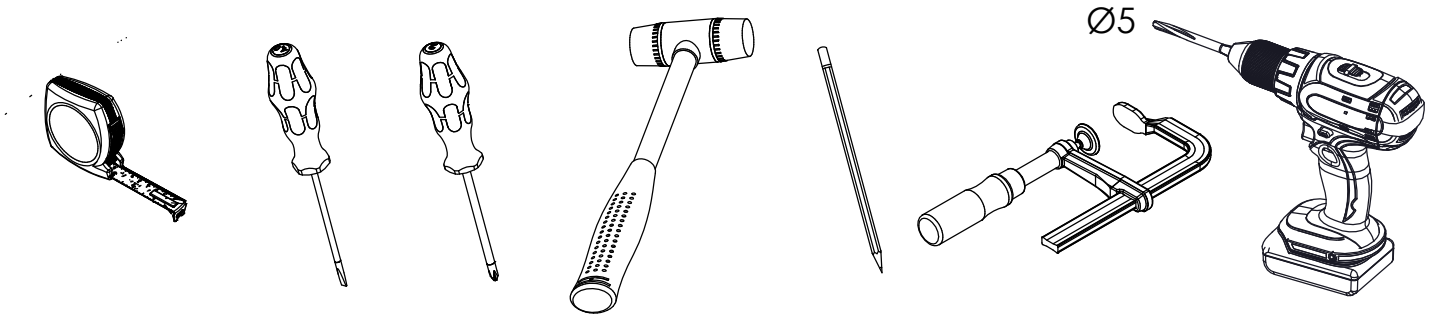
Ø5

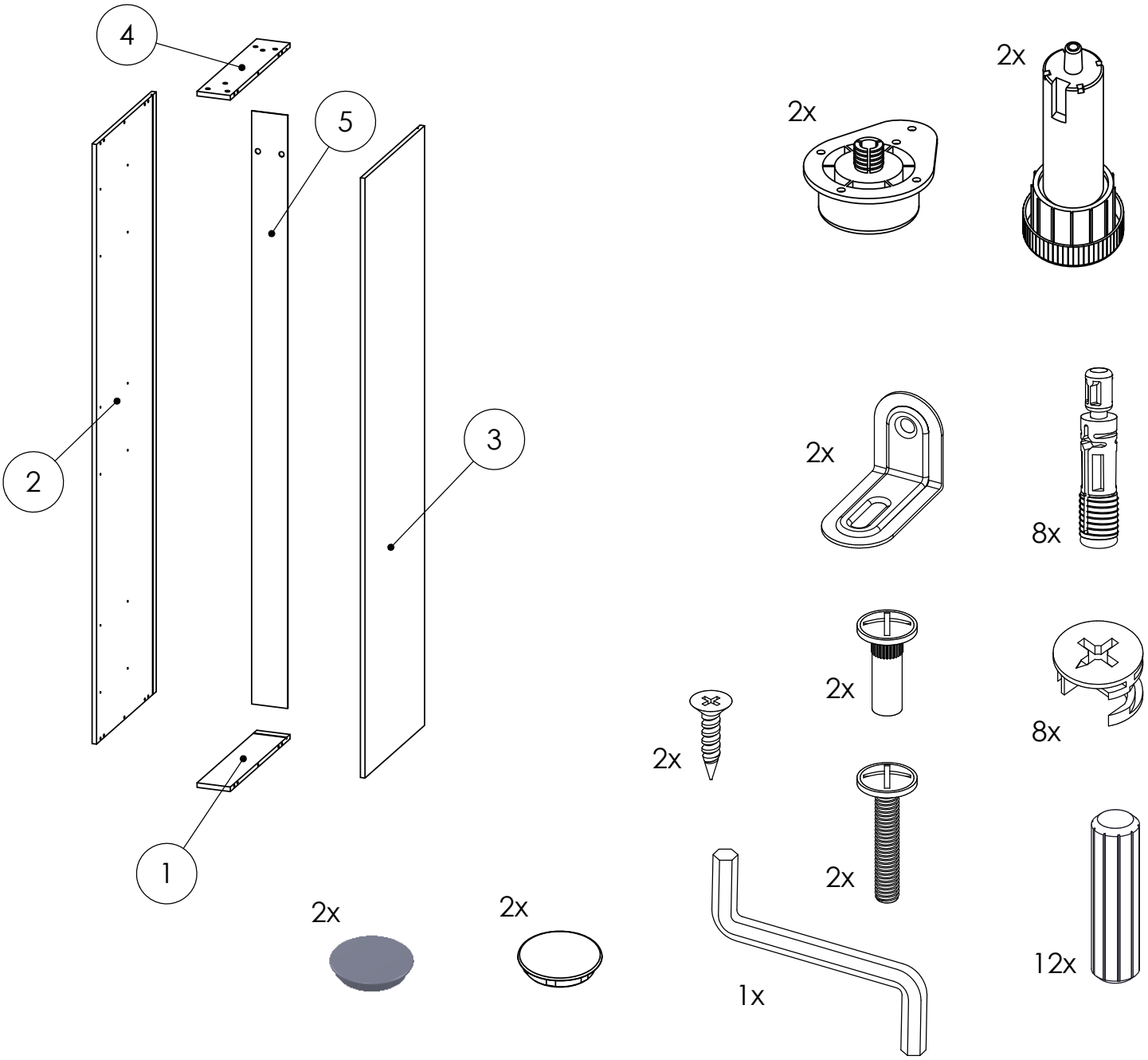
4
5
2
3
1
2x
2x
2x
2x
8x
2x
8x
2x
2x
2x
2x
1x
12x

1

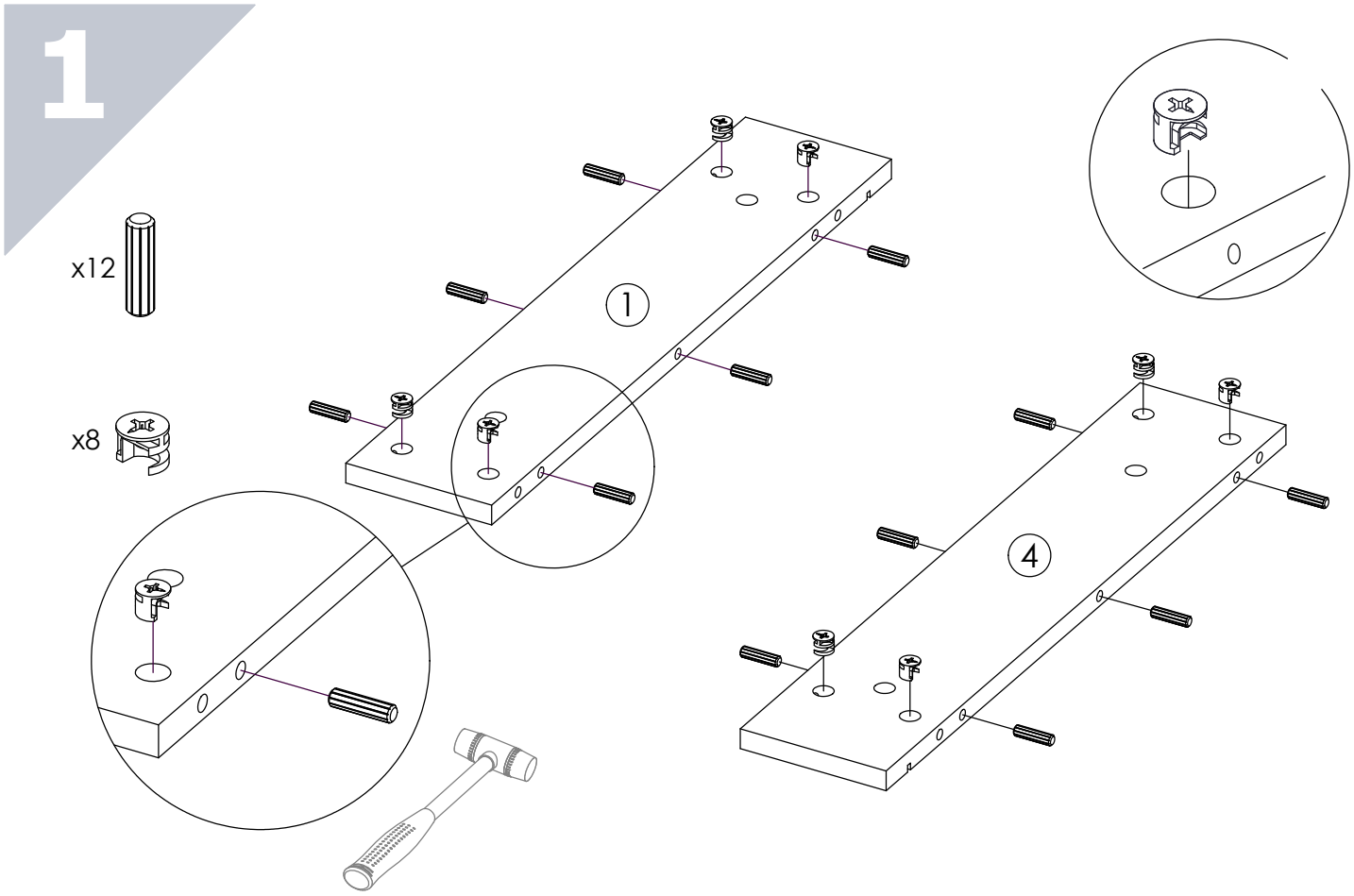

2

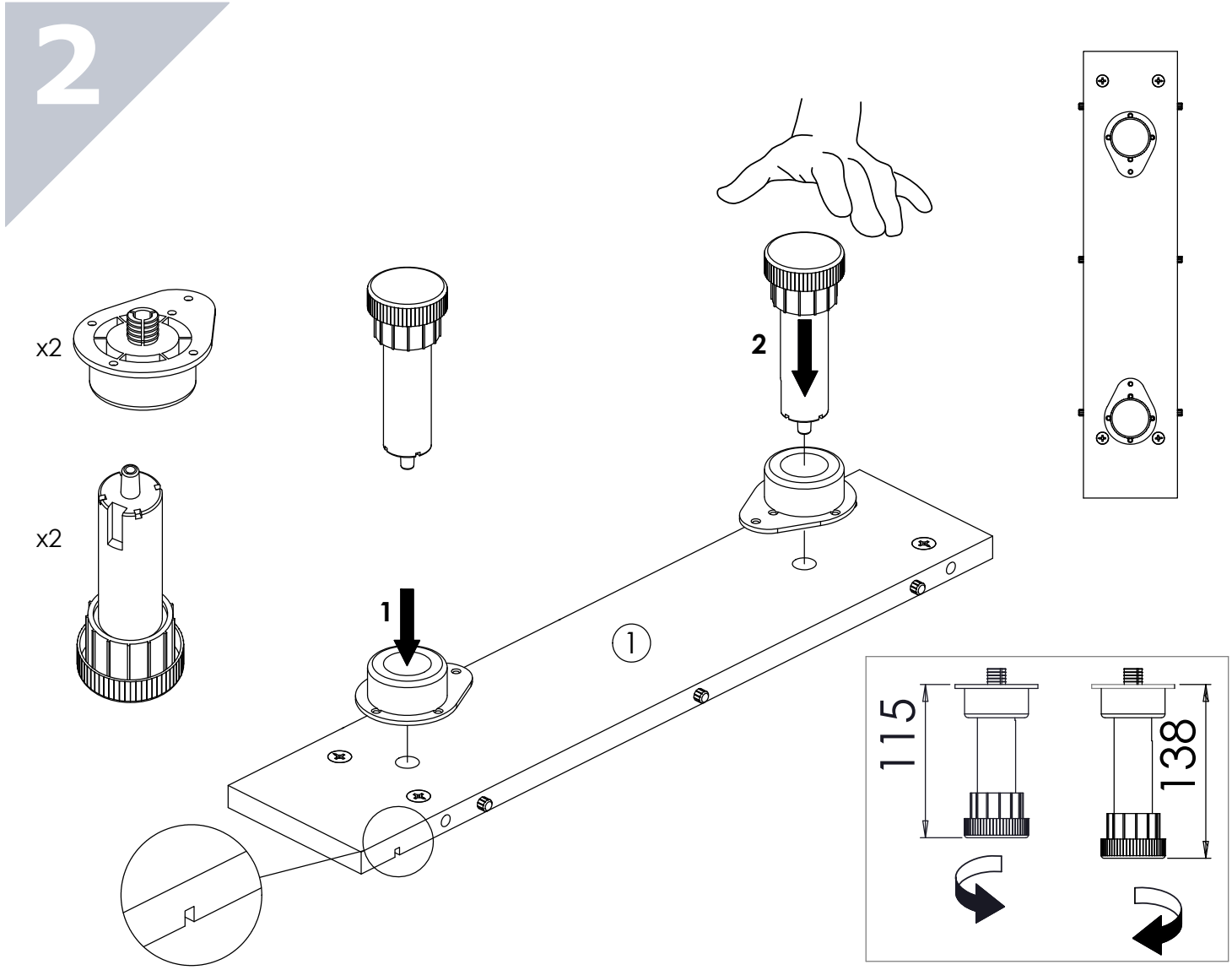

3

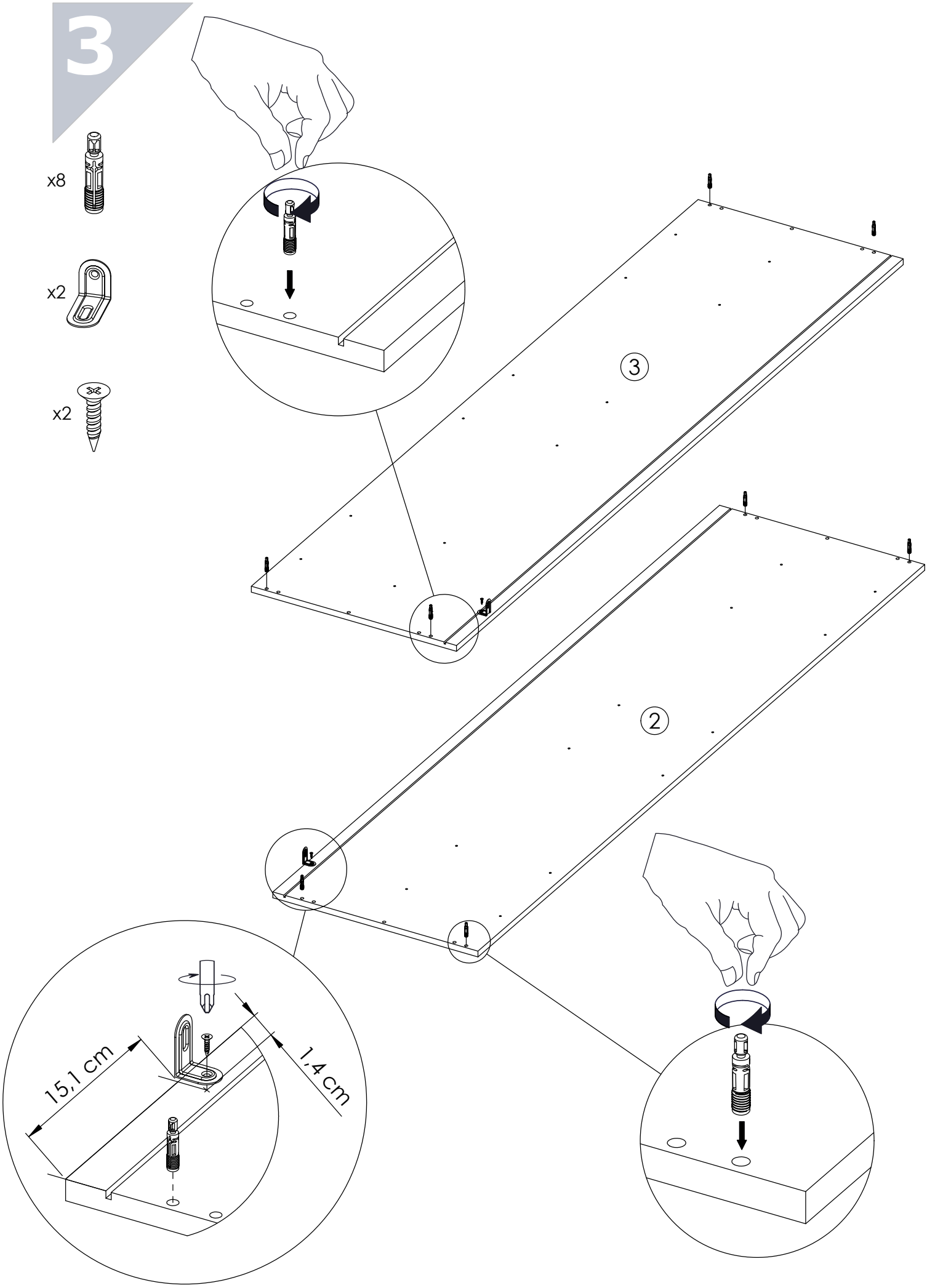

4

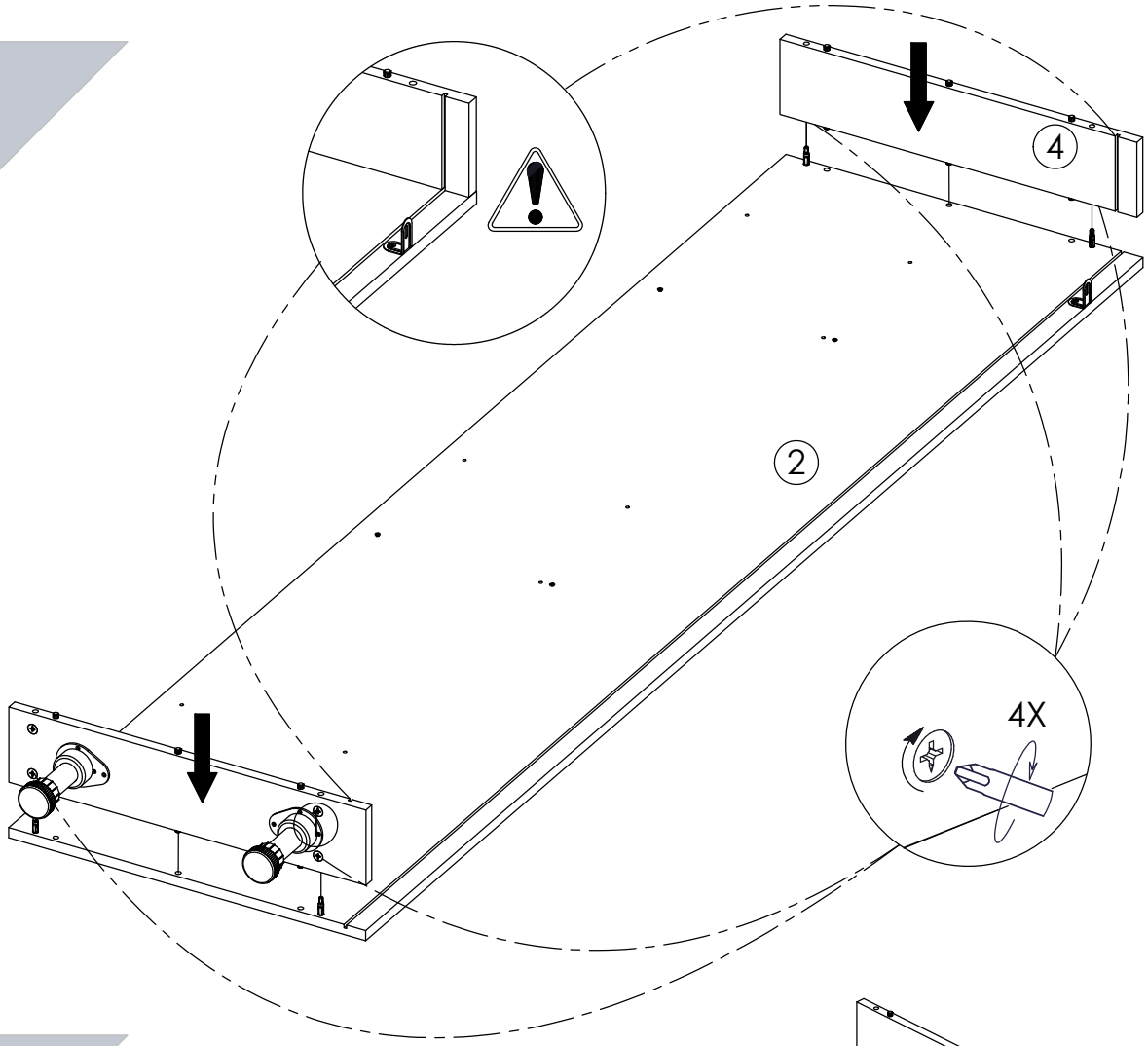

5

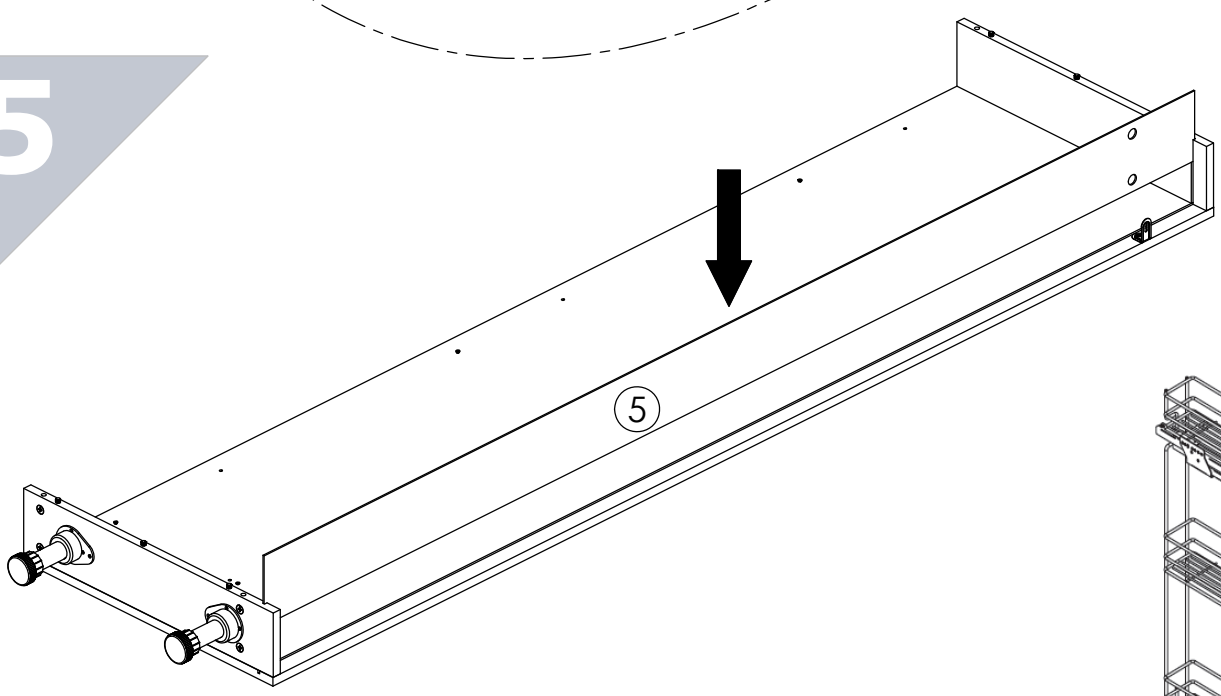

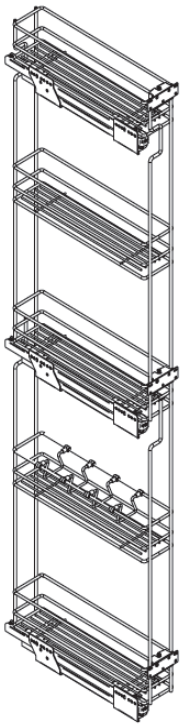

SI MONTAGE D'UN COULISSANT OPTIONNEL,
SE RÉFÉRER À SA NOTICE !

6

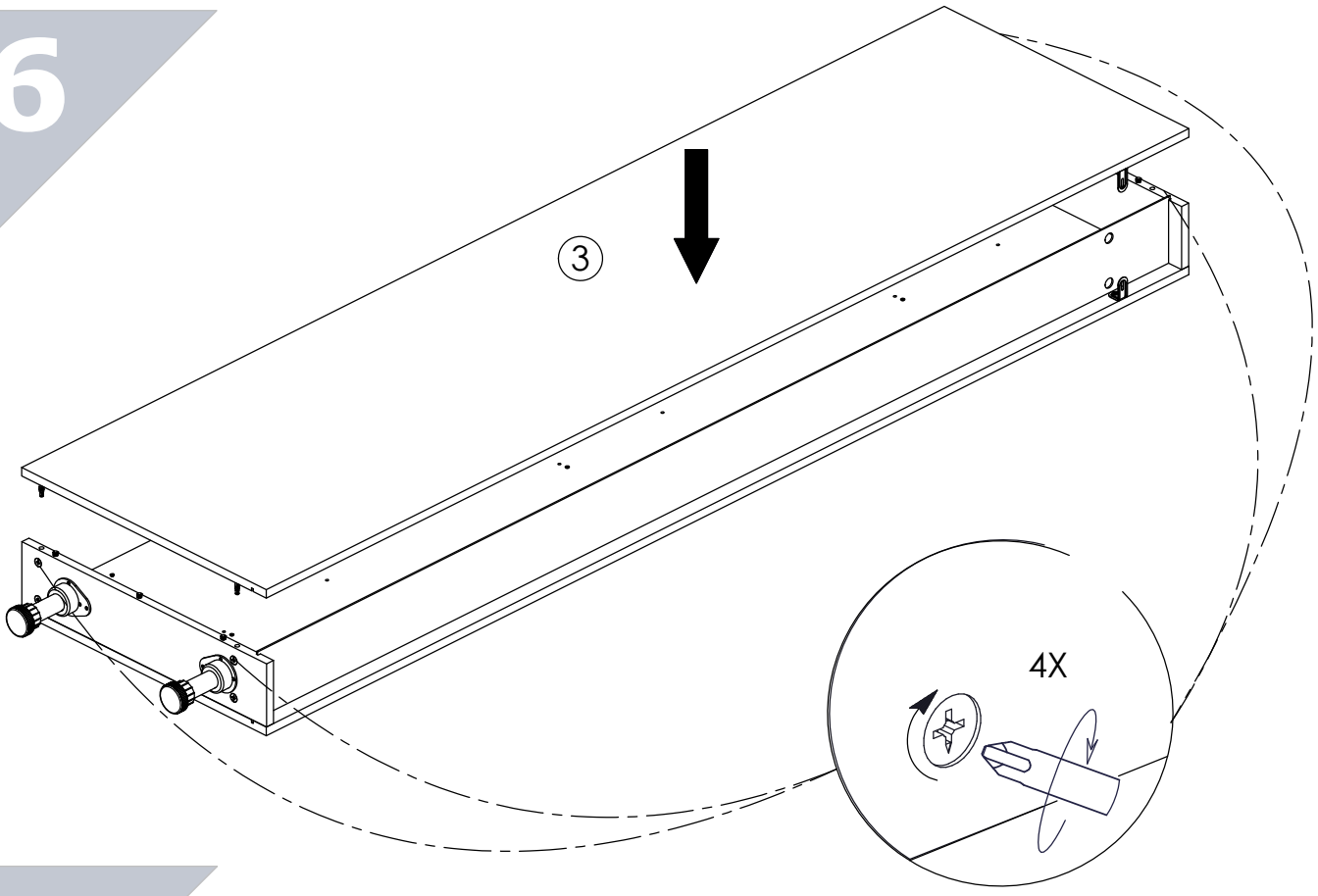

7

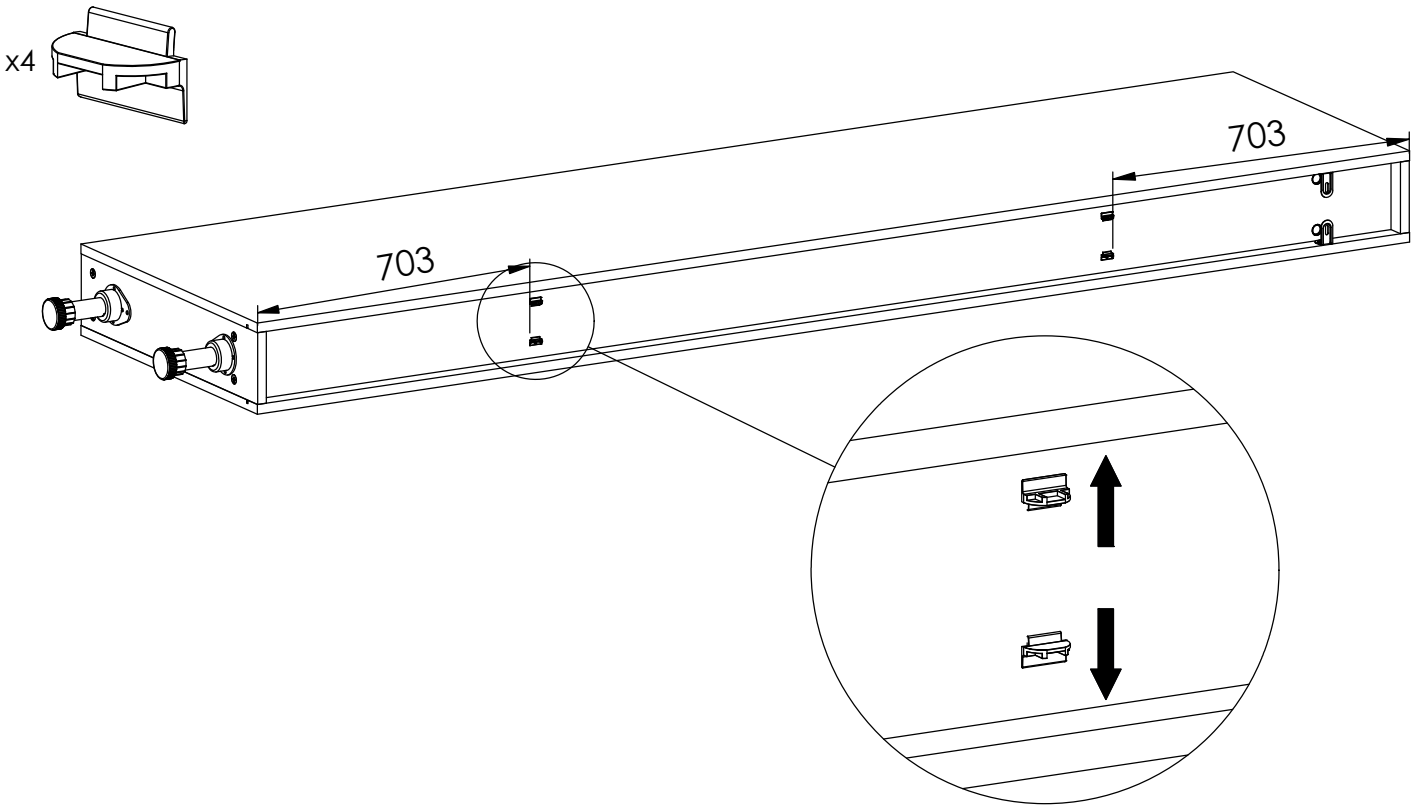

8

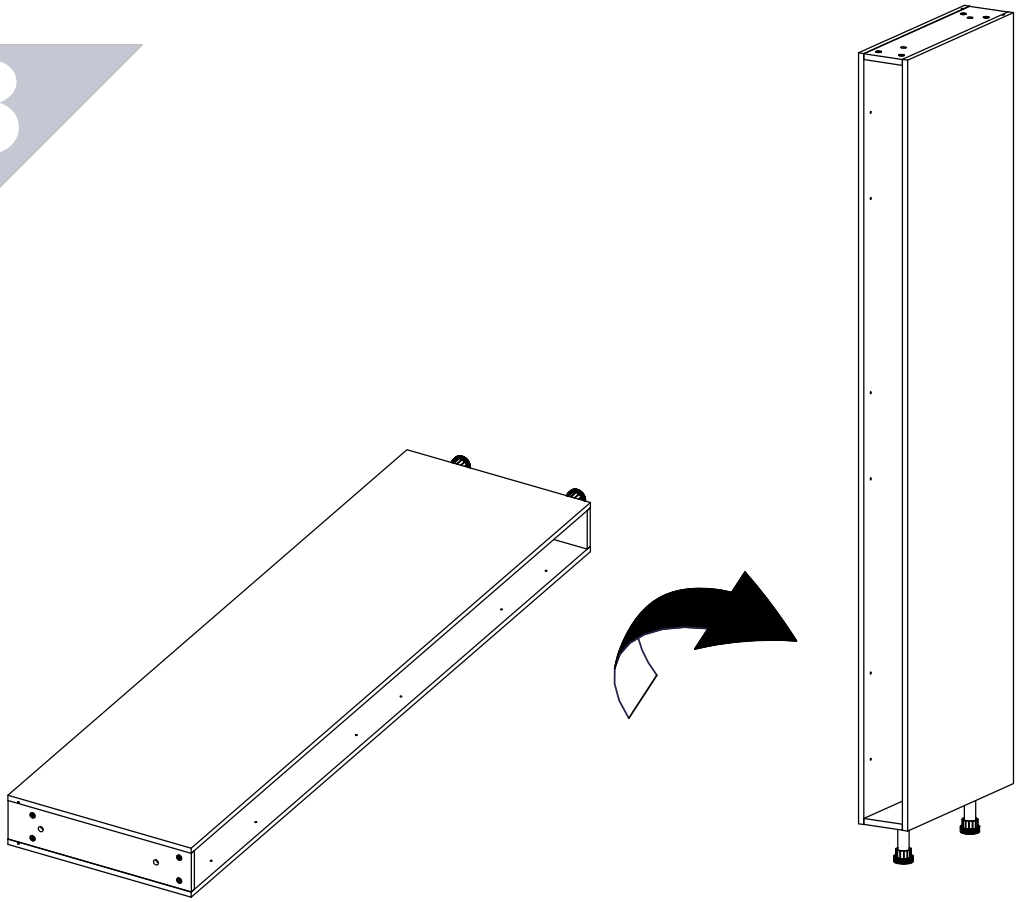

9

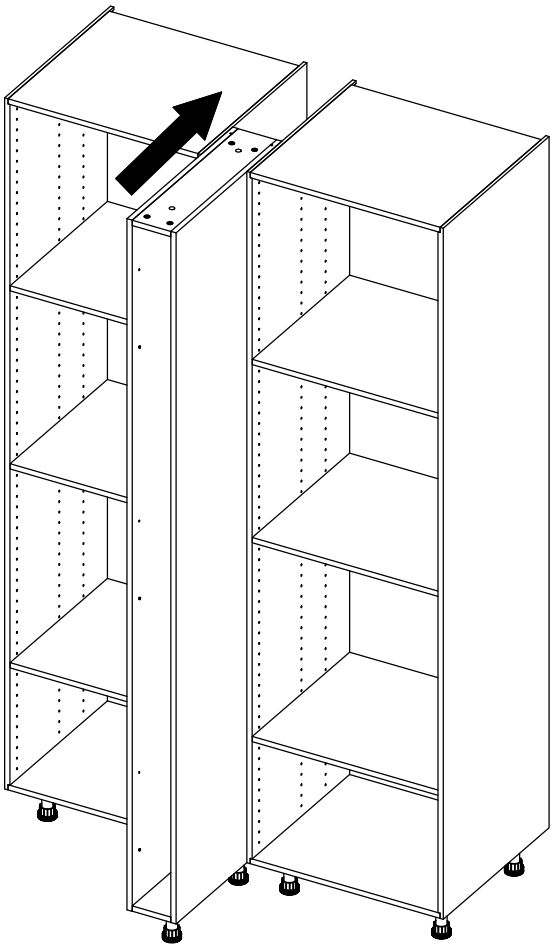

10

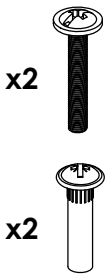

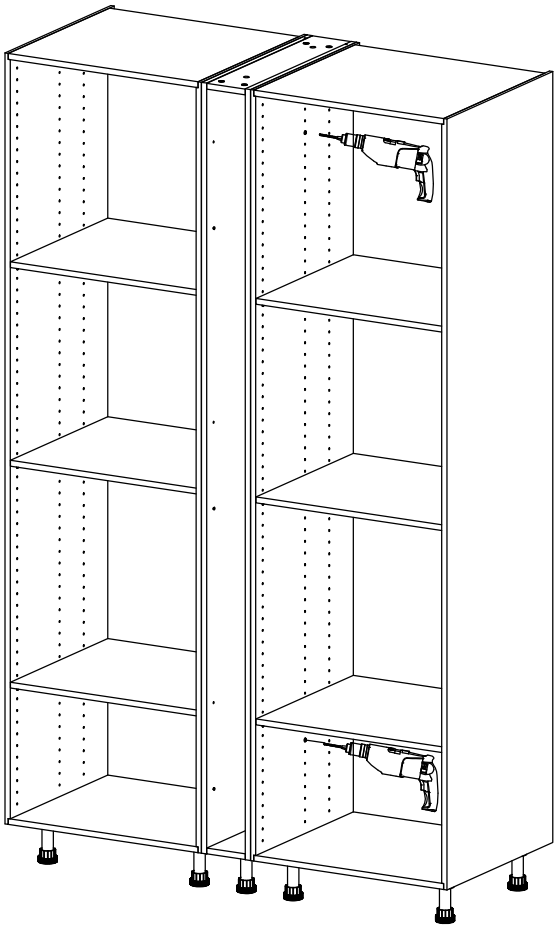

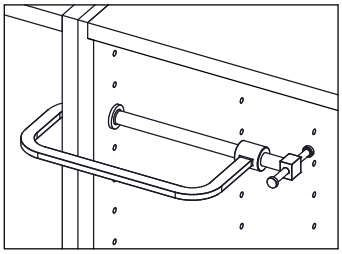

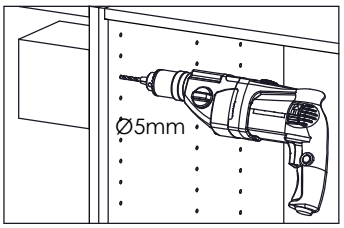

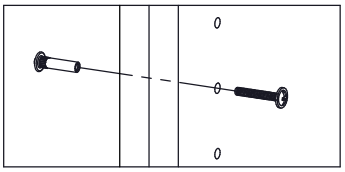

11

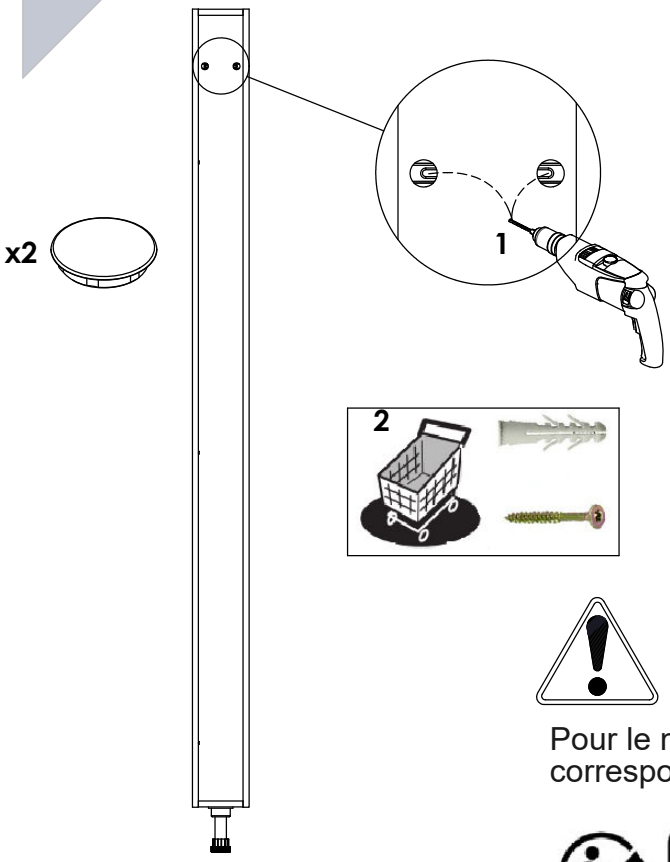

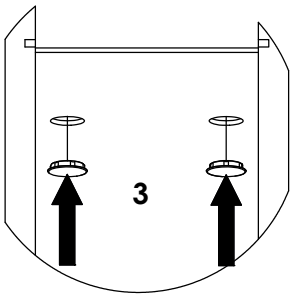

ATTENTION !
Chevilles et vis de fixation murales **NON FOURNIES.**

Vous devez les choisir en fonction du matériau de votre mur.

Si besoin adressez-vous à un magasin spécialisé.

Pour le montage des options, se reporter à la notice correspondante