FERRETERIA Y PRENSAS, SA
P.I. CAN JARDI
C/ SCHUBERT 9-11
08191 RUBÍ - ESPAÑA
Tel. +34936970103
Fax. +34935884284
NIF A08787632



INFORMACIÓN COMERCIAL:

REJILLA DE VENTILACIÓN PARA ATORNILLAR

Material:	ALUMINIO 0,6 mm
Dimensión exterior	17 x 17 cm
Dimensión de encastre	-------
Color	Blanco
RAL	0
Paso de aire	150 cm2
Regulable	No
Especial gas	Si
Mosquitera	No

Lamas tipo persiana. Para interior o exterior

EAN	**8421272053488**
UNIDAD EMBALAJE (1)	**5**
UNIDAD EMBALAJE (2)	
PARTIDA ARANCELARIA	**73269098**

	ALTO (CM)	ANCHO (CM)	PROFUNDO (CM)	PESO (KG)
DATOS PRODUCTO UNITARIO	**17**	**17**	**0,5**	**0,047**
DATOS PRODUCTO UNITARIO CON BLISTER	**17**	**17**	**0,5**	**0,0593**
DATOS UNIDAD EMBALAJE (1)	**17**	**17**	**2,5**	**0,2965**
DATOS UNIDAD EMBALAJE (2)	**0**	**0**	**0**	**0**

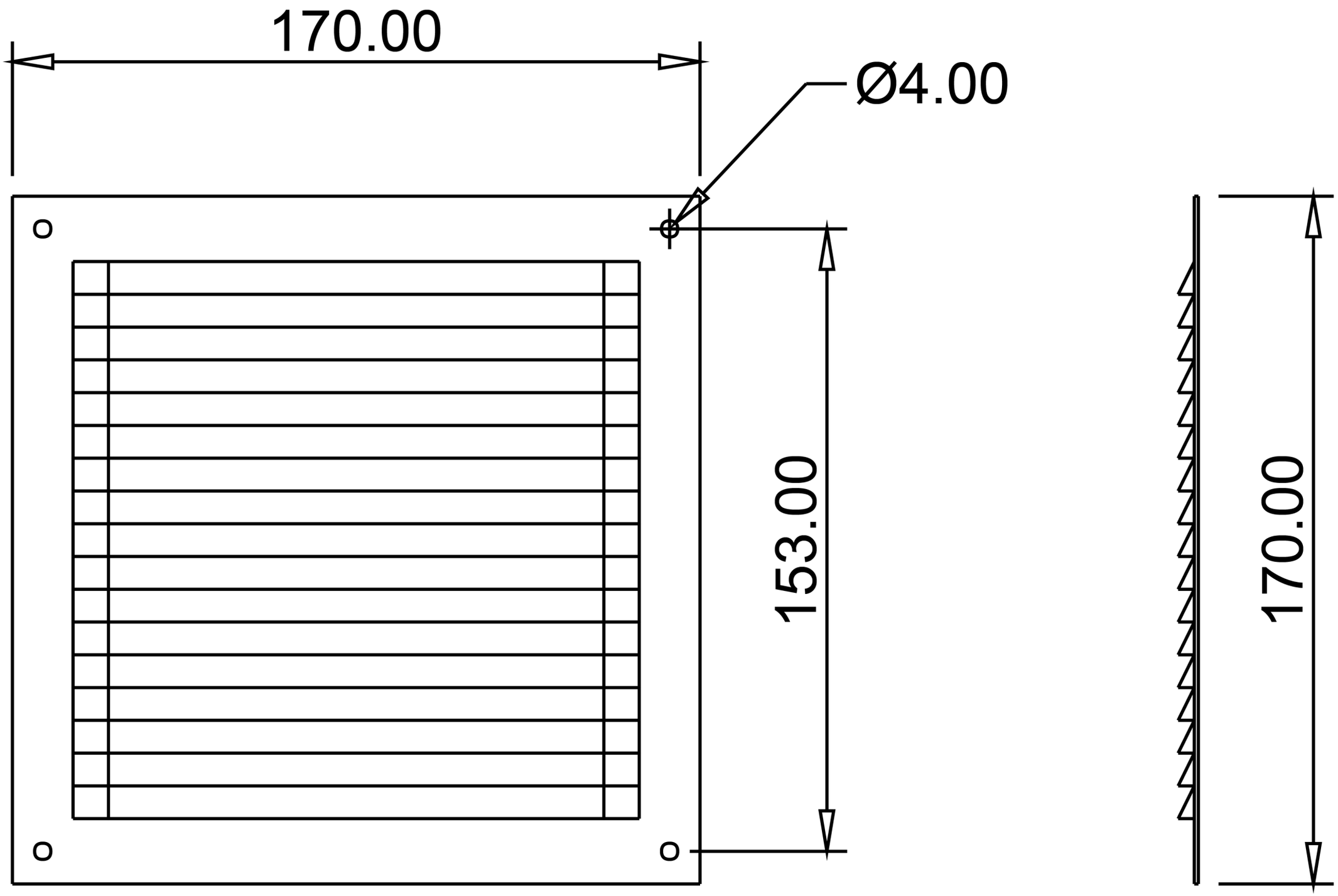
170.00
Ø4.00
153.00
170.00

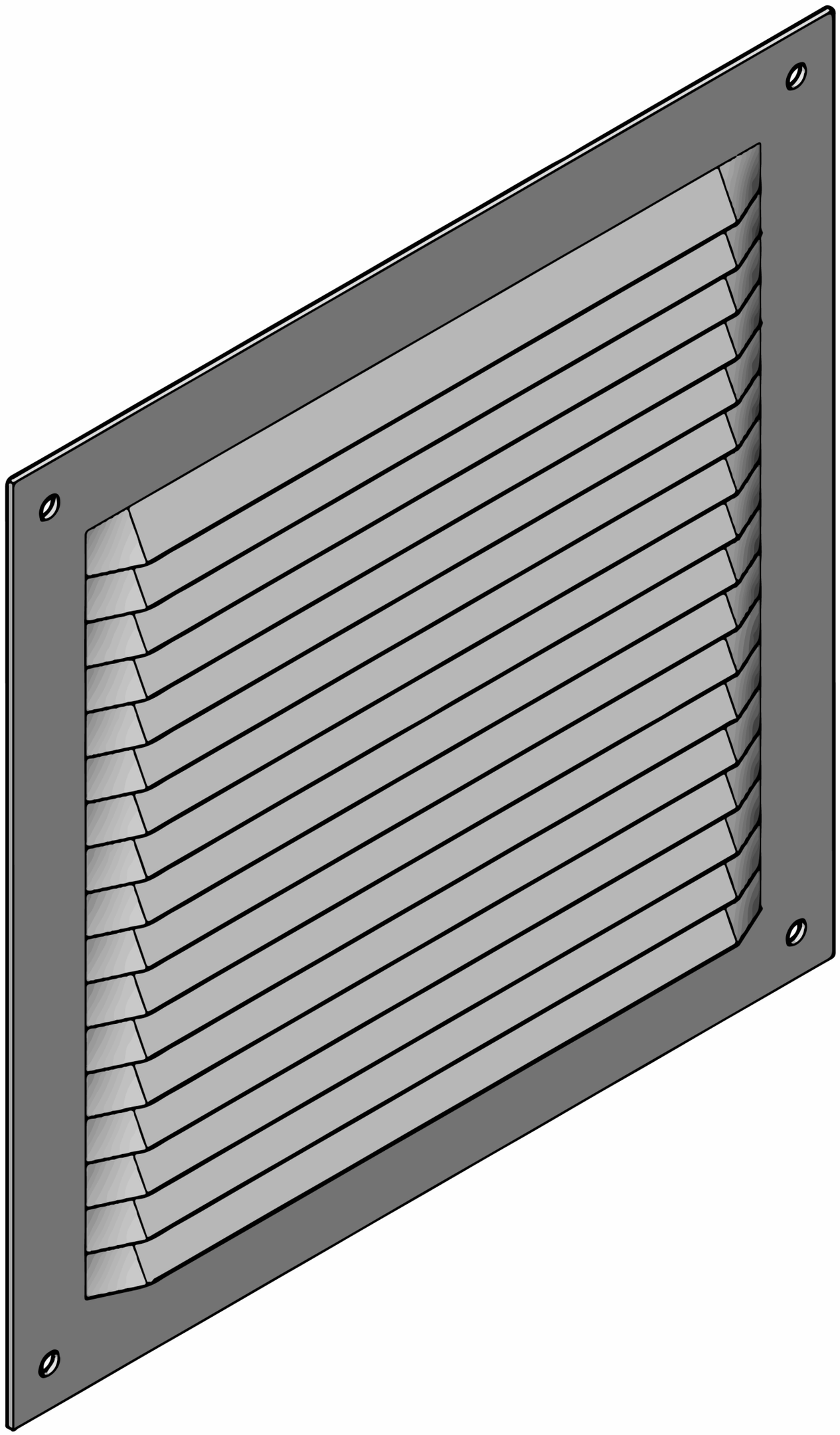

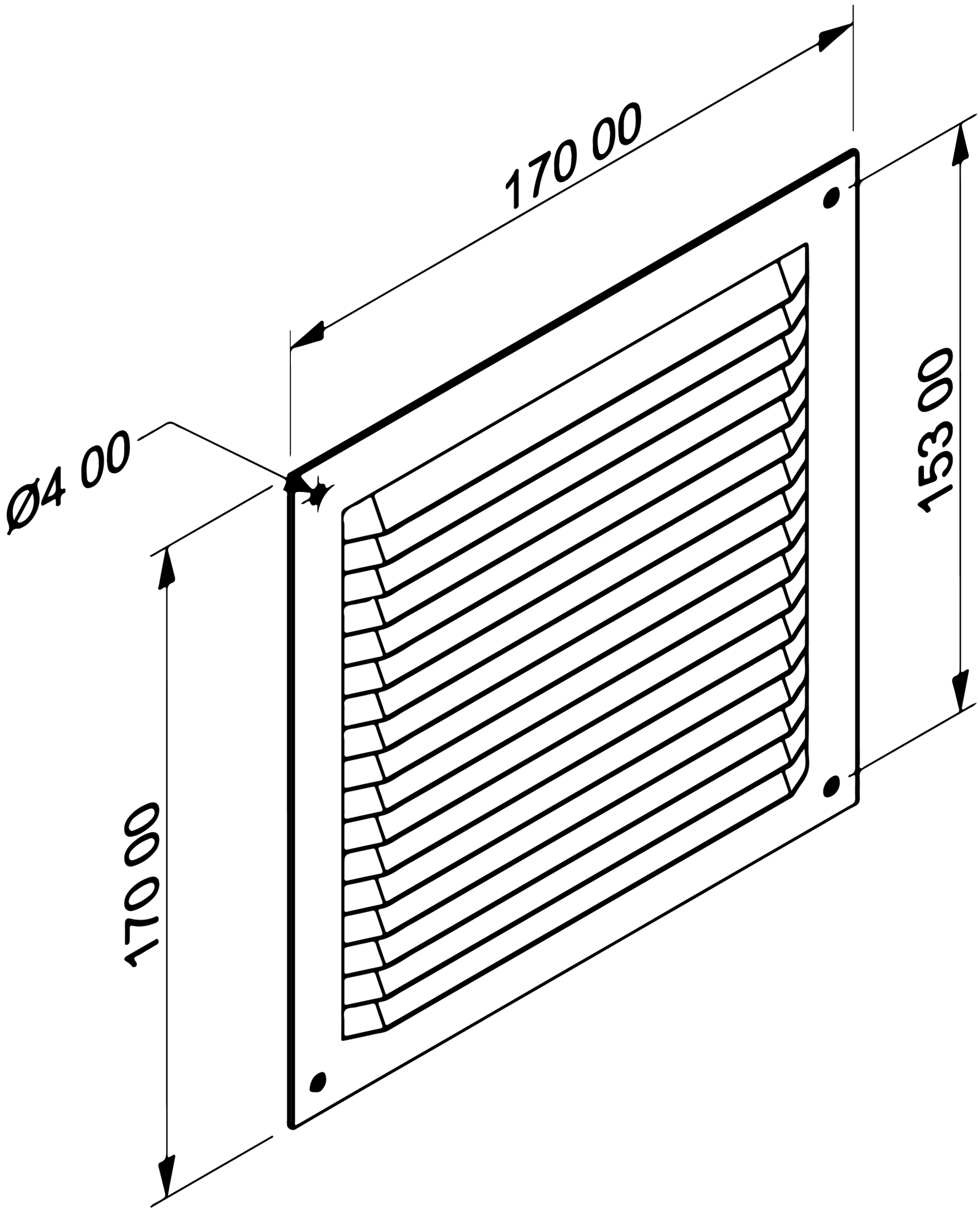
170 00
153 00
Ø4 00
170 00