FERRETERIA Y PRENSAS, SA
P.I. CAN JARDI
C/ SCHUBERT 9-11
08191 RUBÍ - ESPAÑA
Tel. +34936970103
Fax. +34935884284
NIF A08787632
www.fepre.com



**INFORMACIÓN COMERCIAL:**

**REJILLA DE VENTILACIÓN PARA ATORNILLAR**

| | |
|---|---|
| **Material:** | ALUMINIO 0,6 mm |
| **Dimensión exterior** | 15 x 15 cm |
| **Dimensión de encastre** | ------- |
| **Color** | Blanco |
| **RAL** | 9016 |
| **Paso de aire** | 60 cm2 |
| **Regulable** | No |
| **Especial gas** | Si |
| **Mosquitera** | No |

***Lamas tipo persiana. Para interior o exterior***

| | |
|---|---|
| **EAN** | **8421272053464** |
| **UNIDAD EMBALAJE (1)** | **5** |
| **UNIDAD EMBALAJE (2)** | |
| **PARTIDA ARANCELARIA** | **73269098** |

| | ALTO (CM) | ANCHO (CM) | PROFUNDO (CM) | PESO (KG) |
|---|---|---|---|---|
| **DATOS PRODUCTO UNITARIO** | **15** | **15** | **0,5** | **0,0344** |
| **DATOS PRODUCTO UNITARIO CON BLISTER** | **15** | **15** | **0,5** | **0,0467** |
| **DATOS UNIDAD EMBALAJE (1)** | **15** | **15** | **2,5** | **0,2335** |
| **DATOS UNIDAD EMBALAJE (2)** | **0** | **0** | **0** | **0** |

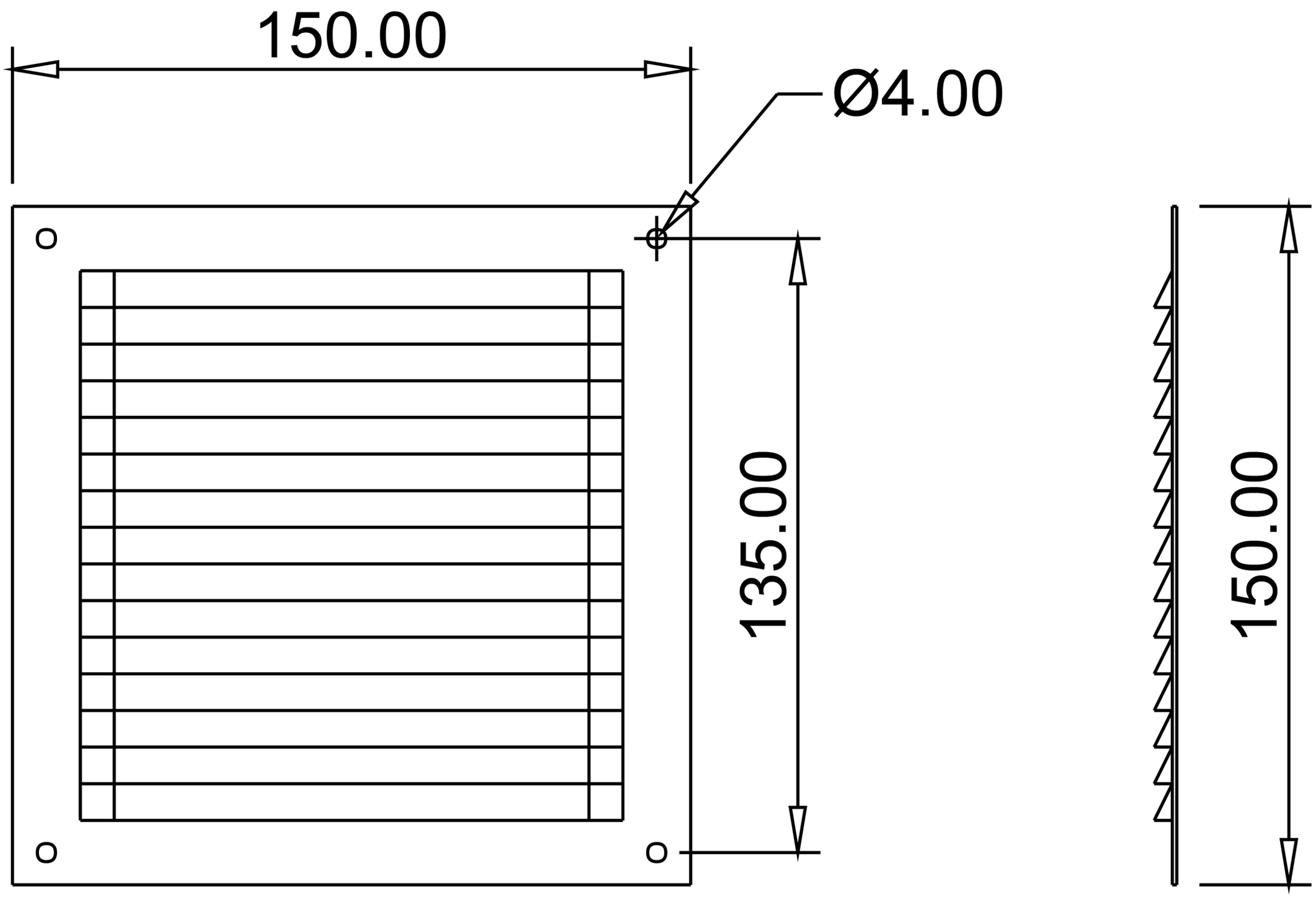
150.00
Ø4.00
135.00
150.00

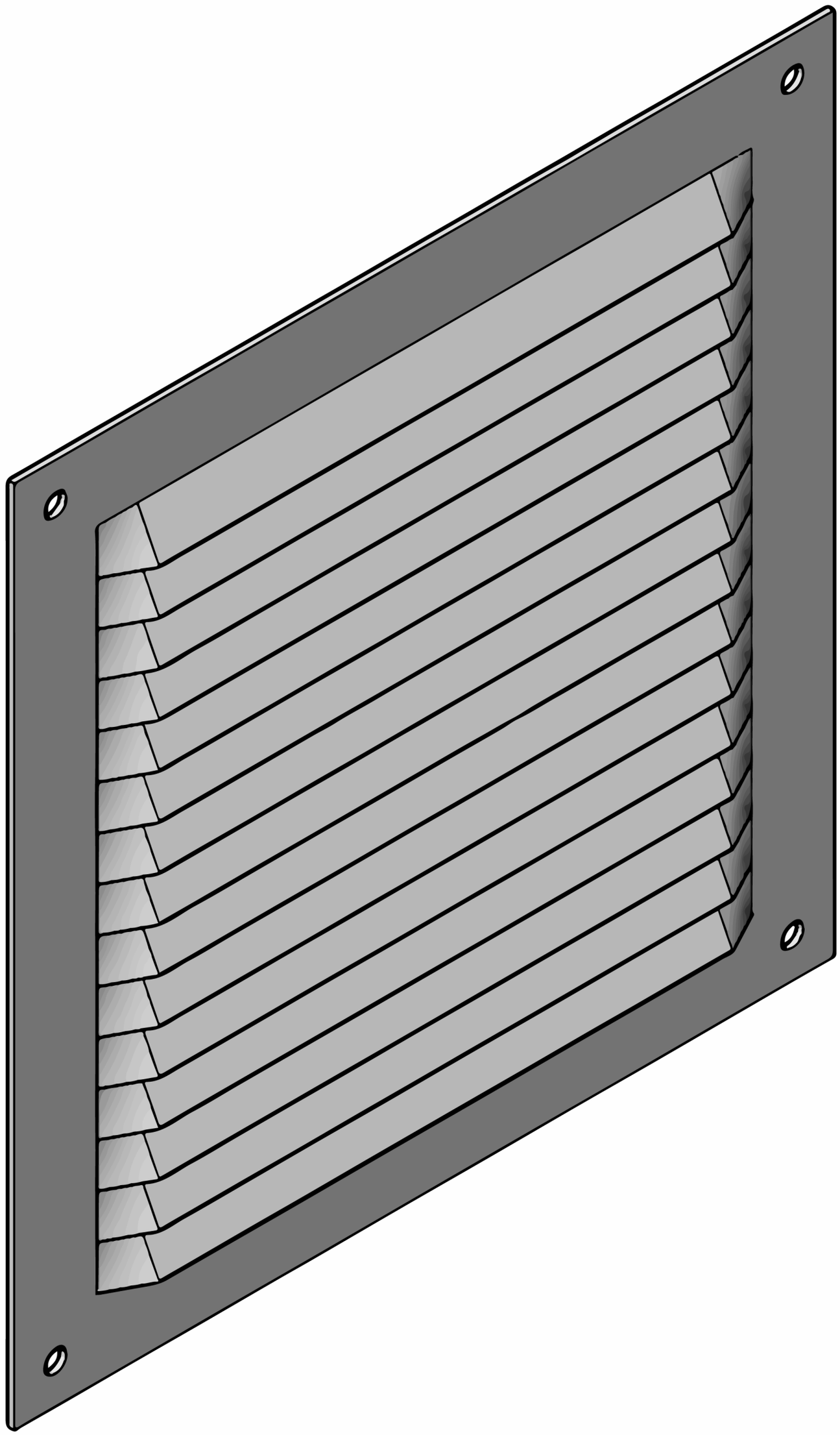

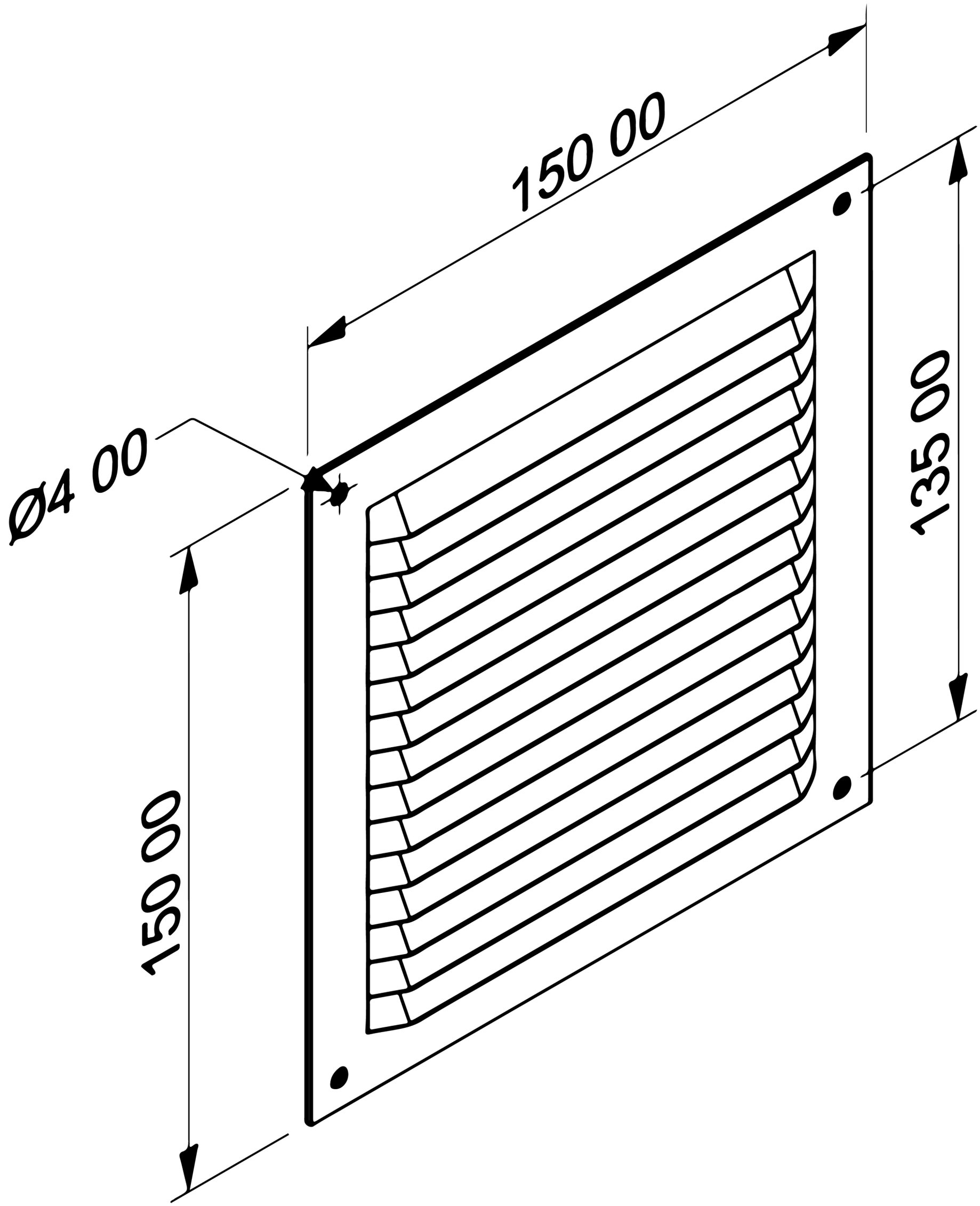
150 00
135 00
Ø4 00
150 00