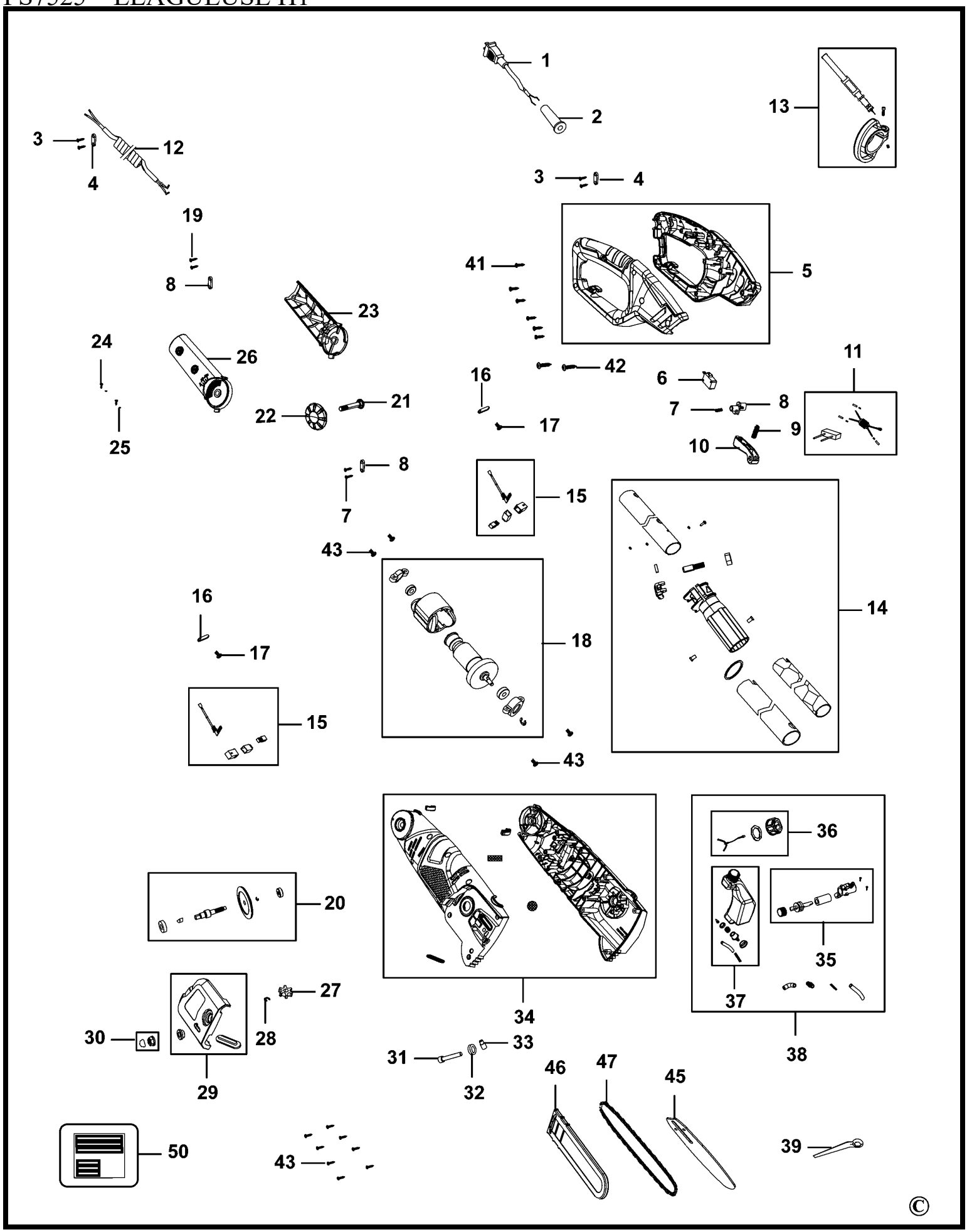PS7525 ELAGUEUSE H1