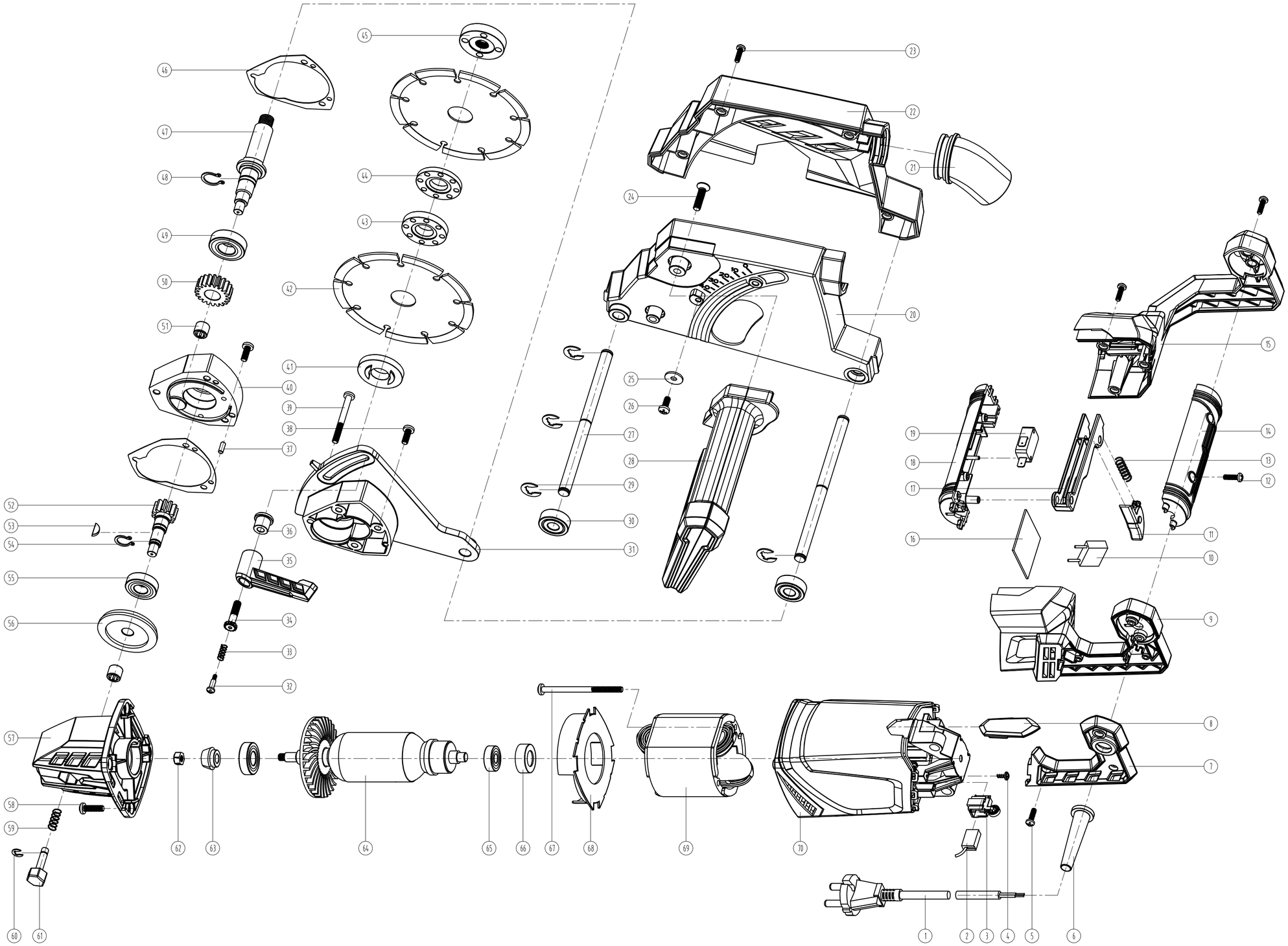

序号	代号	名称	数量	材料	单件 重量	总计 重量	备注
70		机壳	1				
69		定子	1				
68		导风圈	1				
67		自攻螺钉4.8×75	2				
66		轴承套	1				
65		轴承608	1				
64		转子	1				
63		电机齿轮	1				
62		自锁螺帽M6	1				
61		令齿锁钮	1				
60		开口挡圈5	1				
59		弹簧	1				
58		自攻螺钉4.8×20	4				
57		齿轮箱	1				
56		令齿轮	1				
55		轴承6001	2				
54		轴用挡圈12	1				
53		半圆键	1				
52		令齿轮轴	1				
51		滚珠轴承HK081210	2				
50		二级齿轮	1				
49		轴承6003	1				
48		轴用挡圈17	1				
47		输出轴	1				
46		密封垫	2				
45		锯片压盘	1				
44		锯片衬圈(薄)	3				
43		锯片衬圈(厚)	3				
42		锯片	4				
41		锯片定位盘	1				
40		齿轮箱中同盖	1				
39		螺钉M5×50	1				
38		螺钉M5×14	5				
37		圆柱销4×10	2				
36		扳机衬圈	1				
35		扳机	1				
34		扳机螺栓	1				
33		弹簧	1				
32		轴位螺钉	1				
31		齿轮箱盖	1				
30		滚轮	18				
29		开口挡圈9	6				
28		调手柄	1				
27		滚轮轴	2				
26		螺钉M5×12	1				
25		垫圈6×12×1.5	1				
24		沉头螺钉M6×25	2				
23		螺钉M4×14	4				
22		锯片护罩右	1				
21		导尘管	1				
20		锯片护罩左	1				
19		微动开关	1				
18		手把左	1				
17		开关按钮	1				
16		线卷板	1				
15		右手柄	1				
14		手把右	1				
13		弹簧	1				
12		自攻螺钉3.9×12	9				
11		开关锁钮	1				
10		电容	1				
9		左手柄	1				
8		装饰帽头	1				
7		左手柄盖	1				
6		电缆护套	1				
5		自攻螺钉3.9×12	3				
4		带垫自攻螺钉2.9×8	2				
3		电刷架组件	2				
2		电刷	2				
1		电缆线	1				

标记	处数	分区	更改文件号	签名	年月日
设计			标准化		
校对			会签		
审核			审定		
工艺			批准		

125开槽机

宁波有为工具有限公司

爆炸图

阶段标记	重量	数量	比例
S		1	1:12

共 张 第 张

A.AC.0401