FAGOR
COMFORT
SOLUTIONS

M-30 / 50 / 80 / 100 N2

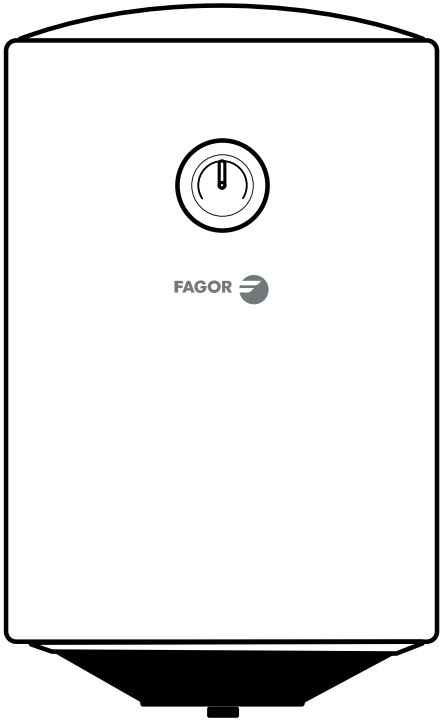

30 / 50 /
80 / 100
LITROS

M-30 / 50 / 80 / 100 N2

Termo eléctrico / Termo elétrico

Manual de Instalación y mantenimiento /
Manual de instalação e manutenção

7TEFA0001 / 7TEFA0002 / 7TEFA0003 / 7TEFA0004

ESPAÑOL / PORTUGUÊS

Observaciones Generales

- Este aparato está destinado únicamente al uso doméstico.
- La instalación y el mantenimiento deben ser realizados por profesionales cualificados o por técnicos autorizados.
- Fagor Comfort Solutions (FCS) no se hace responsable de cualquier daño o mal funcionamiento causado por una mala instalación o incumplimiento de las instrucciones incluidas en este manual.
- Para obtener instrucciones más detalladas sobre instalación y mantenimiento, consulte los capítulos siguientes.
- En caso de avería del cable de alimentación, éste deberá ser sustituido por el fabricante, su agente de servicio o personas cualificadas del mismo tipo para evitar riesgos.
- Este producto no está destinado a ser utilizado por personas (incluidos niños) con capacidades psíquicas o mentales reducidas, o falta de experiencia y conocimiento, a menos que hayan recibido supervisión o instrucciones sobre el uso del aparato por una persona responsable de su seguridad.
- Los niños deben ser supervisados para asegurarse de que no juegan con el aparato.
- Este aparato puede ser utilizado por niños a partir de 8 años y más y las personas con capacidades mentales reducidas o falta de experiencia y conocimiento bajo la condición de que se les ha dado supervisión o instrucción sobre el uso del aparato de una manera segura y entender los peligros involucrados. Los niños no deberán jugar con el aparato. Los niños no deberán realizar la limpieza y el mantenimiento sin supervisión.
- El termo eléctrico responde a los requerimientos de EN 60335-1, EN 60335-2-21

ÍNDICE

1. Precauciones .....(2)
2. Introducción .....(3)
3. Instalación .....(5)
4. Uso .....(7)
5. Mantenimiento .....(7)
6. Solución de problemas.....(8)
7. Información sobre la regulación de la UE .....(9)

1. PRECAUCIONES

Antes de instalar este termo eléctrico, compruebe y confirme que la toma de tierra de corriente está conectada de forma fiable. De lo contrario, el termo eléctrico no se puede instalar y utilizar. No utilice tableros de extensión. La instalación y/o uso incorrecto de este calentador eléctrico de agua puede provocar lesiones graves y daños materiales.

Precauciones especiales

- El enchufe de alimentación debe estar conectado a tierra de forma fiable. La corriente nominal del enchufe no debe ser inferior a 10A. El enchufe y el cable deben mantenerse secos para evitar fugas eléctricas.
- La altura de instalación de la toma de corriente no debe ser inferior a 1,8 m.
- La pared en la que se instale el termo eléctrico debe soportar el doble de la carga del termo eléctrico lleno completamente con agua sin que genere grietas ni daños en la pared. De lo contrario, se deben adoptar medidas de fortalecimiento de la pared.
- La válvula de liberación de presión conectada al termo eléctrico debe instalarse en la entrada de agua fría de este termo eléctrico (ver Fig. 1). Asegúrese de que no esté expuesta al vapor. El agua puede salirse de la válvula de liberación de presión, por lo que el tubo de salida debe abrirse. La válvula de liberación de presión necesita ser verificada y limpiada regularmente, para asegurar de que no se bloqueará.
- Al utilizar el termo eléctrico por primera vez (o el primer uso después del mantenimiento), el termo eléctrico no se puede encender hasta que se haya llenado completamente de agua. Al hacer el llenado, por lo menos una de las válvulas de salida debe estar abierta para agotar el aire. Esta válvula se puede cerrar después de que el termo eléctrico se llene completamente de agua.
- El termo eléctrico no está diseñado para ser usado por personas (incluyendo niños) con una discapacidad física, sensorial o mental, o con falta de experiencia y conocimiento, a menos que hayan recibido supervisión o instrucciones sobre el uso del aparato por parte de una persona responsable de su seguridad.
- Durante el calentamiento, puede haber gotas de agua goteando desde el orificio de la válvula de liberación de presión. Este es un fenómeno normal. Si hay una gran cantidad de fuga de agua, póngase en contacto con el centro de atención al cliente para su reparación. Este orificio de liberación de presión no se bloqueará en ningún caso; de lo contrario, el termo eléctrico puede resultar dañado, incluso creando accidentes.
- El tubo de drenaje conectado al orificio de liberación de presión debe mantenerse inclinado hacia abajo.
- Debido a que la temperatura del agua dentro del termo puede alcanzar hasta 75ºC, el agua caliente no debe ser expuesta a la piel cuando se utiliza inicialmente. Ajuste la temperatura del agua a una temperatura adecuada para evitar escaldar.
- Si el cable de alimentación está dañado, el cable de alimentación debe ser seleccionado y reemplazado por personal de mantenimiento profesional.
- Si alguna de las partes y componentes de este termo de agua eléctrico están dañados, póngase en contacto con el centro de atención al cliente para que lo reparen.
- La presión máxima de entrada de agua es de 5bar (0,5MPa); La presión mínima de entrada de agua es de 1bar (0,1MPa), esto es necesario para el correcto funcionamiento del aparato.

- El agua puede gotear por el tubo de descarga del dispositivo de liberación de presión y este tubo se debe dejar abierto; El dispositivo de liberación de presión debe ser limpiado regularmente para eliminar depósitos de cal y verificar que no está bloqueado.
- Para drenar el agua dentro del recipiente interior, puede drenarse la válvula de liberación de presión. Gire el tornillo de rosca de la válvula de liberación de presión y levante la palanca de drenaje hacia arriba (ver Fig. 1). Una tubería de descarga conectada al dispositivo de liberación de presión se instalará en una dirección continua hacia abajo y en un entorno libre de escarcha.

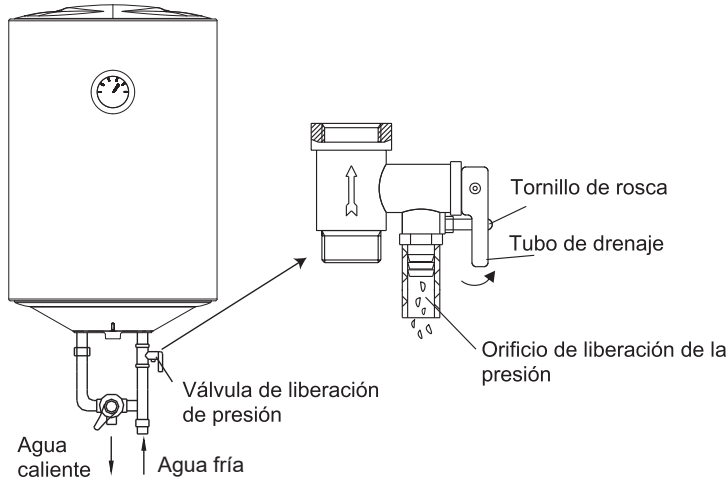

(Fig.1)

2. INTRODUCCIÓN AL PRODUCTO

2.1 Parámetros técnicos de rendimiento.

Modelo	Volumen (L)	Potencia (W)	Voltaje (ACV)	Presión (bar)	Máximo temperatura del agua	Clase de protección	Impermeabilidad
M-30 N2	30	1500	220-240	7.5	75	I	IPX4
M-50 N2	50	1500	220-240	7.5	75	I	IPX4
M-80 N2	80	1500	220-240	7.5	75	I	IPX4
M-100 N2	100	1500	220-240	7.5	75	I	IPX4

2.3 Estructura del producto

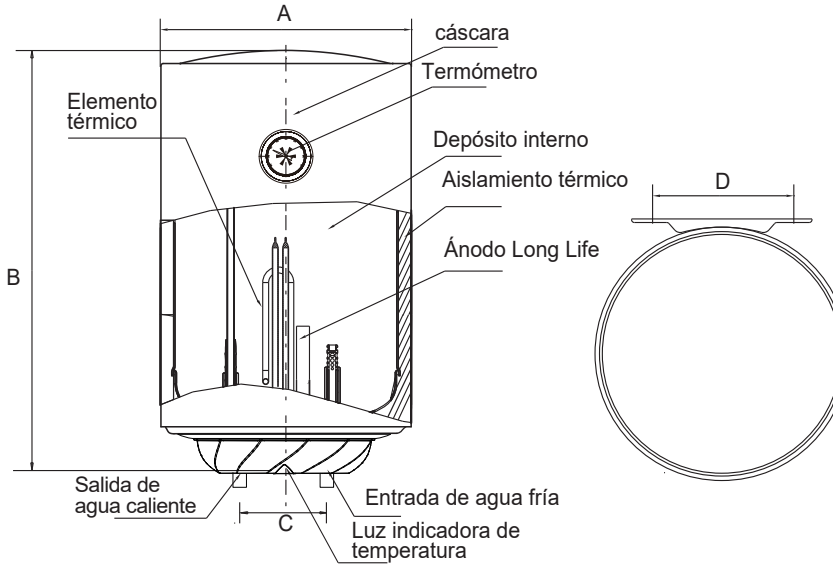

	30L	50L	80L	100L
A	340	385	450	450
B	594	760	809	974
C	100	100	100	100
D	290	200	200	200

(Nota: Todas las dimensiones son en mm)

2.3 Diagrama de cables internos

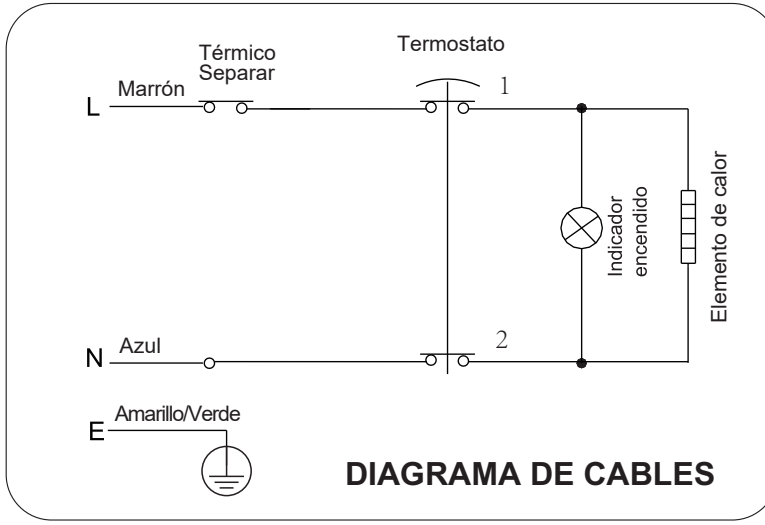

3. INSTALACIÓN DE LA UNIDAD

3.1 Instrucciones para la instalación.

① Este termo eléctrico se instalará en una pared sólida. Si la resistencia de la pared no puede soportar la carga igual a dos veces el peso total del termo eléctrico lleno de agua, entonces es necesario instalar un soporte especial.

En caso de que la pared sea de ladrillos huecos, asegúrese de llenarlo con cemento completamente.

② Después de seleccionar un lugar adecuado, determine las posiciones de los dos orificios de instalación utilizados para los pernos de expansión con gancho. Haga dos orificios en la pared con la profundidad correspondiente a los pernos de expansión conectados con la máquina. El gancho debe quedar hacia arriba, apriete las tuercas para fijar firmemente, y luego cuelgue el calentador de agua eléctrico en él (ver Fig.2).

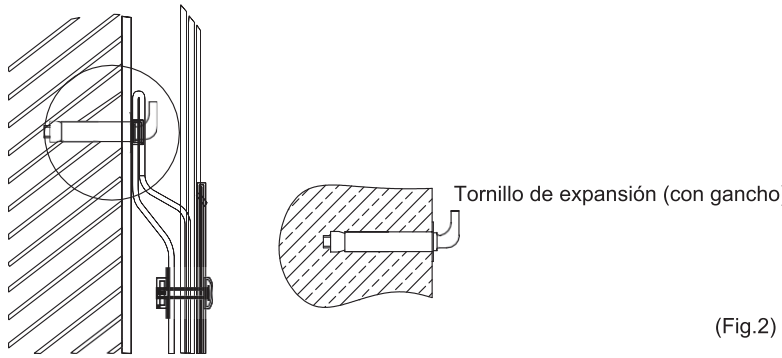

(Fig.2)

③Instale el enchufe de alimentación en la pared. Los requisitos para el enchufe son los siguientes: 250V / 10A, monofásico, tres electrodos. Se recomienda colocar el enchufe a la derecha sobre el termo eléctrico. La altura del enchufe al suelo no debe ser inferior a 1,8 m (ver Fig.3). Si hay fallo en el cable de alimentación, debe ser reemplazado por el fabricante, o por el servicio técnico para garantizar la seguridad.

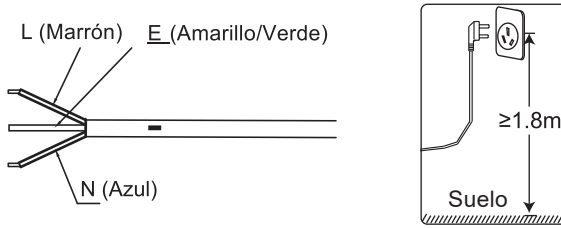

(Fig.3)

④Si el cuarto de baño es demasiado pequeño, el termo eléctrico se puede instalar en otro lugar. Sin embargo, con el fin de reducir las pérdidas de calor de la tubería, la posición de instalación del termo eléctrico debe ser tan cerca como sea posible.

3.2 Conexión de tuberías.

① La dimensión de cada parte del tubo es G1 / 2 "; La presión máxima y mínima de entrada debe medirse en bar como unidad.

② Conecte la válvula de liberación de presión con el termo eléctrico en la entrada del termo eléctrico.

③ Para evitar fugas al conectar las tuberías, las juntas de sellado de goma suministradas con el termo eléctrico deben añadirse al final de las roscas para evitar fugas (ver Fig.4).

Nota:Los manguitos electrolíticos se suministran como accesorio.

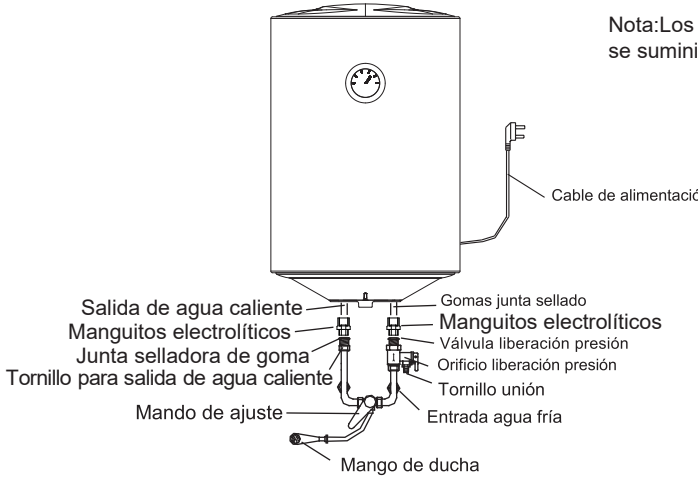

(Fig.4)

④ Si los usuarios desean realizar un sistema de alimentación de múltiples vías, consulte el método mostrado en la fig. 5 y la figura 6 para la conexión de las tuberías.

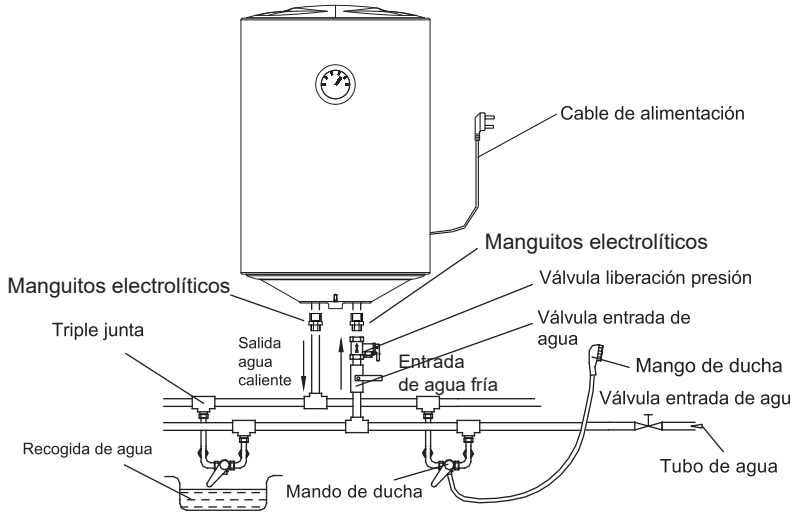

(Fig.5)

3.3 Conexión eléctrica

Conecte el termo únicamente a una corriente alterna monofásica de 220/240V

Conecte el termo a una toma fija o base de enchufe normalizada con toma de tierra.

NOTA

Por favor, asegúrese de utilizar los accesorios proporcionados por nuestra empresa para instalar este termo eléctrico. Este termo eléctrico no se puede colgar en el soporte hasta que se confirme que es firme y seguro. De lo contrario, el termo eléctrico puede caer de la pared, generando daños materiales y personales. Cuando se determine la ubicación de los orificios de los pernos, se debe asegurar que haya un espacio libre de al menos 0.2m en el lado derecho del termo eléctrico, para en caso necesario, poder realizar el mantenimiento del calentador.

4. USO

- En primer lugar, abra cualquiera de las válvulas de salida en la salida del termo eléctrico, luego abra la válvula de entrada. El termo eléctrico se llena de agua. Cuando el agua sale por el tubo de salida implica que el termo eléctrico ha sido llenado completamente con agua y la válvula de salida puede cerrarse.

NOTA

Durante el uso normal, la válvula de entrada de agua debe estar siempre abierta.

- Conecte el enchufe a una toma de alimentación, el indicador se encenderá.
- El termostato controla automáticamente la temperatura. Cuando el agua alcanza la temperatura establecida dentro del termo eléctrico, el termo eléctrico se apagará automáticamente. Cuando la temperatura del agua cae por debajo del punto de ajuste, el termo eléctrico se encenderá automáticamente para restaurar el grado de calefacción establecido.

5. MANTENIMIENTO

- El limitador de la temperatura corta la electricidad si el termo eléctrico está sobrecalentado o el termostato está dañado. Es necesario reiniciarlo manualmente (Ver Fig.9).

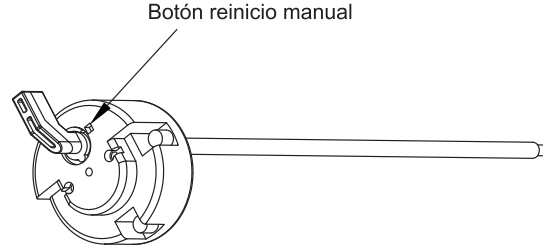

(Fig.9)

PRECAUCIÓN

Personal no cualificado no está autorizado a desmontar el limitador de temperatura para reiniciar. Póngase en contacto con el servicio técnico para realizar dicha acción, de lo contrario la empresa no asumirá la responsabilidad de cualquier accidente derivado de esto.

- Compruebe con frecuencia el enchufe y la toma de alimentación para asegurarse de que tienen un contacto bueno y fiable y que están bien conectados a tierra, para que no ocurra sobrecalentamiento.
- Si el termo eléctrico no se utiliza durante mucho tiempo, especialmente en las regiones con baja temperatura atmosférica (inferior a 0 ° C), el agua dentro del termo eléctrico debe drenarse. Esto evitará el daño del termo eléctrico debido a la congelación del agua en el recipiente interior. (Consulte el apartado de "Precauciones" de este manual para el método para drenar el agua del recipiente interior).
- Para garantizar que el termo eléctrico funcione eficientemente durante mucho tiempo, se recomienda limpiar el recipiente interior y los depósitos periódicamente.
- Gracias al ánodo con Sistema Long Life de Fagor Comfort Solutions se proporciona una protección avanzada contra la corrosión del calderín del termo, garantizando una mayor durabilidad del mismo. En cualquier caso, dependiendo de la calidad del agua se recomienda una revisión del calderín y el estado del ánodo cada dos años.
- También hay que tener en cuenta que con aguas muy calcáreas se suelen producir depósitos de cal que empeoran el intercambio de calor.

⚠ PRECAUCIÓN

Corte el suministro eléctrico antes de realizar el mantenimiento, para evitar peligro de electrocución.

6. SOLUCIÓN DE PROBLEMAS

Fallo	Razón	Tratamiento
El indicador de calentamiento no se enciende	Fallo en el control de temperatura	Contacte con el servicio técnico para repararlo
No sale agua por la salida de agua caliente	1. El suministro de agua está cortado. 2. La presión hidráulica es demasiado floja. 3. La válvula de entrada de agua no está abierta.	1. Esperar a que se restaure el suministro de agua. 2. Use el termo eléctrico de nuevo cuando la presión aumente. 3. Abra la válvula de entrada de agua.
La temperatura del agua es demasiado alta	Fallo en el control de la temperatura	Contacte con el servicio técnico para repararlo
Goteo de agua	Problema del sellado en las juntas	Selle las juntas de las tuberias

7. Información de producto regulación EU

El termo eléctrico M-30 N2 de la marca Fagor Comfort Solutions (FCS) ha sido testado con el perfil de carga declarado **“S”.**
El producto cumple y se corresponde con los requisitos de las normas del Reglamento (No 814/2013) para termos eléctricos y logró una eficiencia energética de calentamiento de agua de:
η_{wh}**=32%** que corresponde a la clase de eficiencia de calentamiento de agua **“C”** de acuerdo con el Anexo II Clases de eficiencia energética, artículo 1 del Reglamento (No 812/2013).
La evaluación de los resultados de este informe con respecto a la conformidad con el Reglamento de la Comisión relacionados (No 812/2013 y 814/2019) es sólo una parte de la evaluación de la conformidad para lograr la etiqueta ERP.

Descripción	**Parámetro**	**Valor**	**Unidad**
Valor k	k	0.23	
Conformidad con el control inteligente smart	smart	0	
Factor de control inteligente	SCF	0	
Coeficiente de conversión	CC	2.5	
Factor de corrección ambiente	Q_{cor}	-0.391	kWh
Energía de referencia	Q_{ref}	2.1	kWh
Contenido de energía útil	Q_{H2O}	2.137	kWh
Ratio de corrección Energía Referencia/Util	Q_{ref}/Q_{H2O}	0.983	kWh
Consumo diario de electricidad (medido)	Q_{test_elec}	3.003	kWh
Temperatura del agua al inicio del ciclo de medición de 24h	T3	63.3	˚C
Temperatura del agua al final del ciclo de medición de 24h	T5	68.3	˚C
Capacidad de Almacenamiento	M_{act}	30.1	kg
Capacidad de Almacenamiento	C_{act}	30.1	L
Consumo diario de electricidad	Q_{elec}	2.779	kWh
Eficiencia Energética de Calentamiento de Agua	η_{wh}	32.0	
Consumo anual de electricidad	AEC	576	kWh
Clase de Eficiencia Energética		C	
Descripción	**Parámetro**	**Valor**	**Unidad**
Temperatura del agua con grifos cerrados	T_{set}	63	˚C
Temperatura media del agua en la salida de agua caliente	θ'_p	62.6	˚C
Temperatura media del agua en la entrada de agua fria	θ_c	10.4	˚C
Valor normalizado de la media de temperatura	θ_p	62.6	˚C
Volumen de agua calentada al menos 40º C	V_{40exp}	25	L
Agua mixta a 40 °C	V_{40}	44	L

El termo eléctrico M-50 N2 de la marca Fagor Comfort Solutions (FCS) ha sido testado con el perfil de carga declarado **“M” .**
El producto cumple y se corresponde con los requisitos de las normas del Reglamento (No 814/2013) para termos eléctricos y logró una eficiencia energética de calentamiento de agua de η_{wh}**=36%.**

Corresponde a la clase de eficiencia de calentamiento de agua **“C”** de acuerdo con el Anexo || Clases de eficiencia energética, artículo 1 del Reglamento (No 812/2013).
La evaluación de los resultados de este informe con respecto a la conformidad con el Reglamento de la Comisión relacionados (No 812/2013 y 814/2019) es sólo una parte de la evaluación de la conformidad para lograr la etiqueta ERP.

Descripción	**Parámetro**	**Valor**	**Unidad**
Valor k	k	0.23	
Conformidad con el control inteligente smart	smart	0	
Factor de control inteligente	SCF	0	
Coeficiente de conversión	CC	2.5	
Factor de corrección ambiente	Q_{cor}	-0.480	kWh
Energía de referencia	Q_{ref}	5.845	kWh
Contenido de energía útil	Q_{H2O}	5.945	kWh
Ratio de corrección Energía Referencia/Util	Q_{ref}/Q_{H2O}	0.983	kWh
Consumo diario de electricidad (medido)	Q_{test_elec}	6.963	kWh
Temperatura del agua al inicio del ciclo de medición de 24h	T3	63	°C
Temperatura del agua al final del ciclo de medición de 24h	T5	65.9	°C
Capacidad de Almacenamiento	M_{act}	50.1	kg
Capacidad de Almacenamiento	C_{act}	50.1	L
Consumo diario de electricidad	Q_{elec}	6.680	kWh
Eficiencia Energética de Calentamiento de Agua	η_{wh}	36.0	
Consumo anual de electricidad	AEC	1425	kWh
Clase de Eficiencia Energética		C	
Descripción	**Parámetro**	**Valor**	**Unidad**
Temperatura del agua con grifos cerrados	T_{set}	63	°C
Temperatura media del agua en la salida de agua caliente	θ'_p	62.3	°C
Temperatura media del agua en la entrada de agua fria	θ_c	10.5	°C
Valor normalizado de la media de temperatura	θ_p	62.3	°C
Volumen de agua calentada al menos 40º C	V_{40exp}	40	L
Agua mixta a 40 °C	V_{40}	69	L

El termo eléctrico M-80 N2 de la marca Fagor Comfort Solutions (FCS) ha sido testado con el perfil de carga declarado **“M”.**
El producto cumple y se corresponde con los requisitos de las normas del Reglamento (No 814/2013) para termos eléctricos y logró una eficiencia energética de calentamiento de agua de η_{wh}**=36%.**

Corresponde a la clase de eficiencia de calentamiento de agua **“C”** de acuerdo con el Anexo II Clases de eficiencia energética, artículo 1 del Reglamento (No 812/2013).
La evaluación de los resultados de este informe con respecto a la conformidad con el Reglamento de la Comisión relacionados (No 812/2013 y 814/2019) es sólo una parte de la evaluación de la conformidad para lograr la etiqueta ERP.

Descripción	**Parámetro**	**Valor**	**Unidad**
Valor k	k	0.23	
Conformidad con el control inteligente smart	smart	0	
Factor de control inteligente	SCF	0	
Coeficiente de conversión	CC	2.5	
Factor de corrección ambiente	Q_{cor}	-0.476	kWh
Energía de referencia	Q_{ref}	5.845	kWh
Contenido de energía útil	Q_{H2O}	5.949	kWh
Ratio de corrección Energía Referencia/Util	Q_{ref}/Q_{H2O}	0.983	kWh
Consumo diario de electricidad (medido)	Q_{test_elec}	7.986	kWh
Temperatura del agua al inicio del ciclo de medición de 24h	T3	63.3	˚C
Temperatura del agua al final del ciclo de medición de 24h	T5	76.1	˚C
Capacidad de Almacenamiento	M_{act}	80.2	kg
Capacidad de Almacenamiento	C_{act}	80.2	L
Consumo diario de electricidad	Q_{elec}	6.673	kWh
Eficiencia Energética de Calentamiento de Agua	η_{wh}	36.1	
Consumo anual de electricidad	AEC	1424	kWh
Clase de Eficiencia Energética		C	
Descripción	**Parámetro**	**Valor**	**Unidad**
Temperatura del agua con grifos cerrados	T_{set}	63	˚C
Temperatura media del agua en la salida de agua caliente	θ'_p	62.4	˚C
Temperatura media del agua en la entrada de agua fria	θ_c	10.4	˚C
Valor normalizado de la media de temperatura	θ_p	62.4	˚C
Volumen de agua calentada al menos 40º C	V_{40exp}	52	L
Agua mixta a 40 °C	V_{40}	91	L

El termo eléctrico M-100 N2 de la marca Fagor Comfort Solutions (FCS) ha sido testado con el perfil de carga declarado **“M”.**
El producto cumple y se corresponde con los requisitos de las normas del Reglamento (No 814/2013) para termos eléctricos de agua de almacenamiento y logró una eficiencia energética de calentamiento de agua de η_{wh}**=36%.**
Corresponde a la clase de eficiencia de calentamiento de agua **“C”** de acuerdo con el Anexo II Clases de eficiencia energética, artículo 1 del Reglamento (No 812/2013).
La evaluación de los resultados de este informe con respecto a la conformidad con el Reglamento de la Comisión relacionados (No 812/2013 y 814/2019) es sólo una parte de la evaluación de la conformidad para lograr la etiqueta ERP.

Descripción	**Parámetro**	**Valor**	**Unidad**
Valor k	k	0.23	
Conformidad con el control inteligente smart	smart	0	
Factor de control inteligente	SCF	0	
Coeficiente de conversión	CC	2.5	
Factor de corrección ambiente	Q_{cor}	-0.456	kWh
Energía de referencia	Q_{ref}	5.845	kWh
Contenido de energía útil	Q_{H2O}	5.952	kWh
Ratio de corrección Energía Referencia/Util	Q_{ref}/Q_{H2O}	0.982	kWh
Consumo diario de electricidad (medido)	Q_{test_elec}	8.972	kWh
Temperatura del agua al inicio del ciclo de medición de 24h	T3	46.1	˚C
Temperatura del agua al final del ciclo de medición de 24h	T5	64.9	˚C
Capacidad de Almacenamiento	M_{act}	101.2	kg
Capacidad de Almacenamiento	C_{act}	101.2	L
Consumo diario de electricidad	Q_{elec}	6.638	kWh
Eficiencia Energética de Calentamiento de Agua	η_{wh}	36.2	
Consumo anual de electricidad	AEC	1418	kWh
Clase de Eficiencia Energética		C	
Descripción	**Parámetro**	**Valor**	**Unidad**
Temperatura del agua con grifos cerrados	T_{set}	46	˚C
Temperatura media del agua en la salida de agua caliente	θ'_p	45.4	˚C
Temperatura media del agua en la entrada de agua fria	θ_c	10.3	˚C
Valor normalizado de la media de temperatura	θ_p	45.4	˚C
Volumen de agua calentada al menos 40º C	V_{40exp}	74	L
Agua mixta a 40 °C	V_{40}	87	L

ELIMINACIÓN DE LOS EMBALAJES Y DEL PRODUCTO

Deseche el material de embalaje del aparato correctamente. Todos los materiales de embalaje pueden ser reciclados. Las piezas de plástico están marcadas con las abreviaturas internacionales estándar: (por ejemplo, PS para poliestireno, material de relleno) Este aparato está identificado de acuerdo con la directriz europea 2012/19 / UE sobre residuos de equipos eléctricos y electrónicos -WEEE. La guía especifica el marco para una devolución y reutilización válidas en toda la UE de aparatos viejos.

¡Advertencia! ¡El material de embalaje podría ser peligroso para los niños! Para desechar el paquete y el aparato, diríjase a un centro de reciclaje. Corte el cable de alimentación y deje el dispositivo de cierre de la puerta inutilizable. El embalaje de cartón se fabrica con papel reciclado y debe desecharse en el contenedor adecuado para su reciclaje. Al asegurarse de que este producto se elimina correctamente, ayudará a evitar posibles consecuencias negativas para el medio ambiente y la salud humana, que de otro modo podrían ser causadas por el uso inadecuado de los desechos de este producto. Para obtener información más detallada sobre el reciclaje de este producto, comuníquese con la oficina local de su ciudad y con el servicio de eliminación de desechos de su hogar.

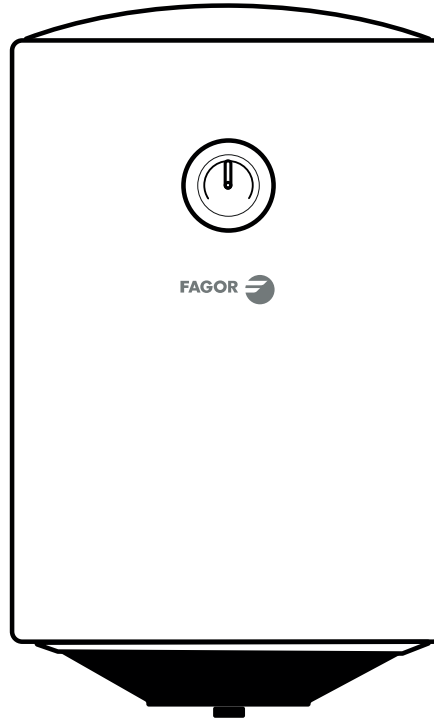

Termo elétrico
Manual de instalação e manutenção

Para o Modelo: M-30 N2
M-50 N2
M-80 N2
M-100 N2

Comentários Gerais

- Este aparelho destina-se apenas a uso doméstico.
- A instalação e manutenção devem ser desempenhadas por profissionais qualificados ou técnicos autorizados.
- Fagor Comfort Solutions (FCS) não será responsabilizado por quaisquer danos ou avarias provocadas por uma instalação incorreta ou que não cumpre com as instruções incluídas neste manual.
- Para obter diretrizes de manutenção e instalação mais detalhadas, consulte os capítulos abaixo.
- Em caso de danos no cabo de alimentação, este deve ser substituído pelo fabricante, pelo seu agente de assistência ou por pessoas com qualificações semelhantes, de modo a evitar perigos.
- Este aparelho não se destina a ser utilizado por pessoas (incluindo crianças) com capacidades físicas, sensoriais ou mentais reduzidas, ou com falta de experiência e conhecimentos, a menos que tenham recebido supervisão ou instruções relativas à utilização do aparelho por uma pessoa responsável pela sua segurança.
- As crianças devem ser supervisionadas para garantir que não brincam com o aparelho.
- Este aparelho pode ser utilizado por crianças a partir dos 8 anos de idade e por pessoas com capacidades sensoriais ou mentais reduzidas ou com falta de experiência e conhecimentos, se lhes tiver sido dada supervisão ou instruções relativas à utilização do aparelho de uma forma segura e eles compreendam os perigos envolvidos. As crianças não devem brincar com o aparelho. A limpeza e a manutenção não devem ser feitas por crianças sem supervisão.
- O termo elétrico cumpre os requisitos da EN 60335-1, EN 60335-2-21

ÍNDICE

TÍTULO PAGINA

1.Precauções ..... (2)

2.Introdução ao produto ..... (3)

3.Instalação de unidade ..... (5)

4.Métodos de utilização ..... (7)

5.Manutenção ..... (7)

6.Resolução de problemas ..... (8)

7.Informação de produto segundo a Regulamentação EU ..... (9)

1. PRECAUÇÕES

Antes de instalar este termoacumulador, verifique e confirme que a tomada possui uma ligação à terra fiável. Caso contrário o termoacumulador elétrico não pode ser instalado e utilizado. Não utilize extensões. A instalação e utilização incorreta deste termoacumulador elétrico podem resultar em ferimentos graves ou perda de propriedade.

Precauções Especiais

- O termoacumulador não está concebido para ser utilizado por pessoas (incluindo crianças) com capacidades físicas, mentais ou sensoriais reduzidas, ou sem experiência ou conhecimento, a menos que sejam supervisionadas ou instruídas sobre a sua utilização por uma pessoa responsável pela sua segurança. As crianças devem ser supervisionadas para assegurar que não brincam com o aparelho.
- A parede na qual o termoacumulador elétrico está instalado deve ser capaz de suportar uma carga de mais de duas vezes o peso do termoacumulador completamente cheio de água sem provocar distorções e fissuras. Caso contrário devem ser adotadas outras medidas de reforço.
- A tomada deve possuir uma ligação á terra fiável. A altura de instalação da tomada não deve ser inferior a 1,8 m. A corrente nominal da tomada deve ser inferior a 16 A. A tomada e a ficha devem ser mantidas secas para impedir choque elétrico. Se o cabo flexível de alimentação for danificado, o cabo de alimentação especial fornecido pelo fabricante deve ser selecionado e substituído por pessoal de manutenção profissional.
- A pressão de entrada máxima de água é de 5bar (0,5MPa); a pressão de entrada mínima de água é de 1bar (0,1MPa), se tal for necessário para o correto funcionamento do aparelho.
- Ao utilizar o termoacumulador pela primeira vez (ou a primeira utilização após a manutenção), não o deve ligar até este estar cheio de água. Ao encher com água, pelo menos uma das válvulas de saída na saída do termoacumulador deve ser aberta para permitir a saída de ar. Esta válvula pode ser encerrada após o termoacumulador ter sido cheio com água.
- A válvula de alívio de pressão anexada ao termoacumulador deve ser instalada na entrada de água fria do aparelho e certifique-se de que não está exposta ao vapor. A água pode ser escoada a partir da válvula de descompressão, logo o tubo de escoamento deve estar aberto para o ar livre. Para drenar a água no interior do recipiente interior pode ser utilizada a válvula de alívio de pressão. Rode o parafuso roscado da válvula de alívio de pressão e eleve a alavanca de drenagem para cima (Ver Fig. 1). O tubo de drenagem ligado ao orifício de alívio de pressão deve ser mantido inclinado para baixo e num ambiente sem gelo. A água pode pingar do tubo de descarga do aparelho de alívio de pressão e este tubo não deve ser deixado aberto para o ar livre.
- Durante o aquecimento podem surgir gotas de água que pingam do orifício de alívio de pressão da válvula de alívio de pressão, este fenómeno é normal. O orifício de alívio de pressão não deve ser bloqueado em nenhuma circunstância, caso contrário o termoacumulador pode ficar danificado, podendo até resultar em acidentes. Se existir uma fuga de água em grandes quantidades, contacte o centro de apoio ao cliente para reparações.
- É necessário verificar e limpar regulamente a válvula de alívio de pressão para que esta não fique bloqueada.
- Visto a temperatura da água no interior do termoacumulador poder alcançar 75º C, a água quente não deve ser exposta a corpos humanos quando utilizada inicialmente. Ajuste a temperatura da água para um valor adequado para evitar escaldamento.
- Se quaisquer peças ou componentes deste termoacumulador elétrico forem danificadas, contacte o centro de apoio ao cliente para reparações.

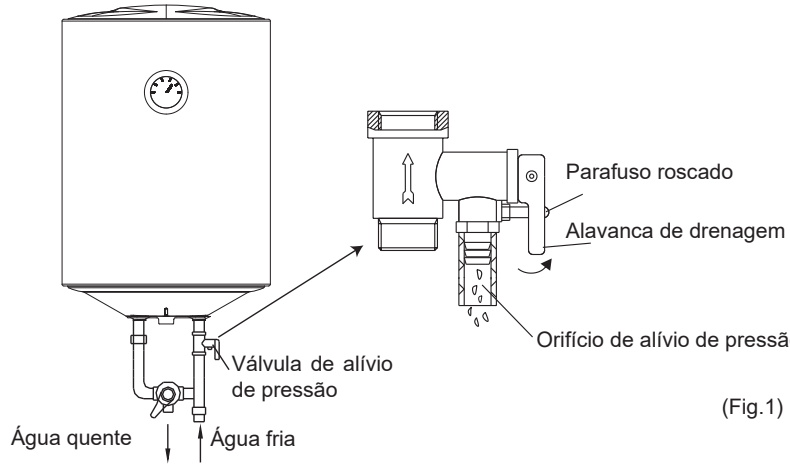

(Fig.1)

2. INTRODUÇÃO DE PRODUTO

2.1 Parâmetros de Desempenho Técnico

Modelo	Volume (L)	Potência Nominal (W)	Tensão Nominal (V CA)	Pressão Nominal (bar)	Temperatura Máxima da Água (°C)	Classe de Proteção	Grau de Resistência à Água
M-30 N2	30	1500	220-240	7.5	75	I	IPX4
M-50 N2	50	1500	220-240	7.5	75	I	IPX4
M-80 N2	80	1500	220-240	7.5	75	I	IPX4
M-100 N2	100	1500	220-240	7.5	75	I	IPX4

2.3 Breve introdução à estrutura de produto

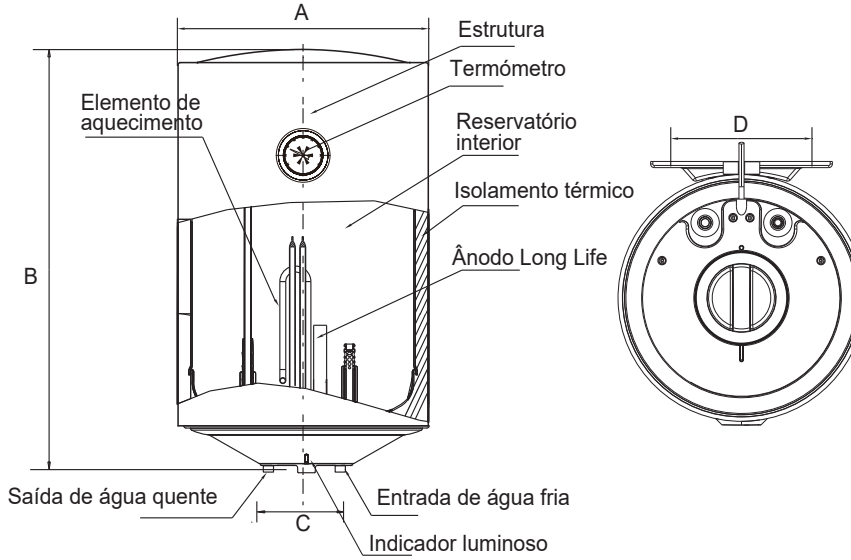

	30L	50L	80L	100L
A	340	385	450	450
B	594	760	809	974
C	100	100	100	100
D	290	200	200	200

(Nota: Dimensões em mm)

2.4 Esquema elétrico

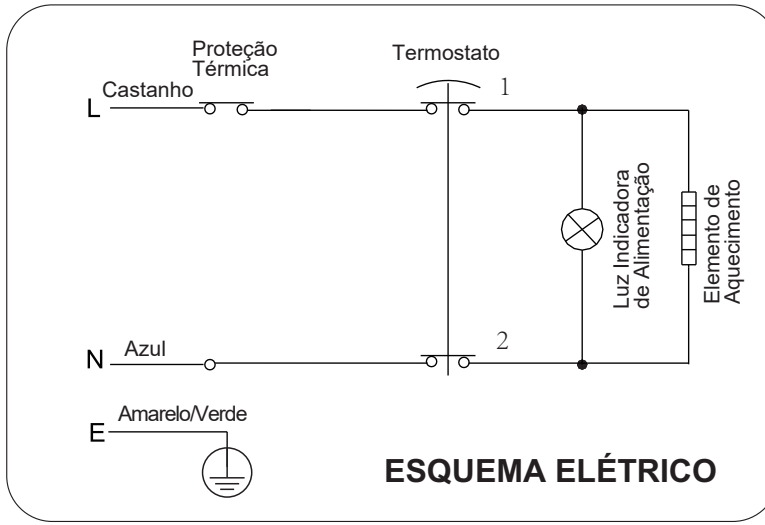

3. INSTALAÇÃO DA UNIDADE

3.1 Instruções de Instalação

① Este termoacumulador elétrico deve ser instalado numa parede sólida. Se a força da parede não for suficiente para suportar uma carga igual a duas vezes o peso total do termoacumulador cheio com água é necessário instalar um suporte especial.
Em caso de paredes de tijolo ocas, certifique-se de que estas são completamente cheias de cimento.

② Após selecionar uma localização apropriada, determine as posições dos dois orifícios de instalação utilizados para os parafusos de expansão com gancho. Perfure dois orifícios na parede com a profundidade correspondente utilizando uma broca com um tamanho correspondente ao dos parafusos de expansão fornecido com a máquina, introduza os parafusos, coloque o gancho orientado para cima, aperte as porcas para fixar firmemente e, em seguida, pendure o termoacumulador elétrico nos mesmos (Ver Fig. 2).

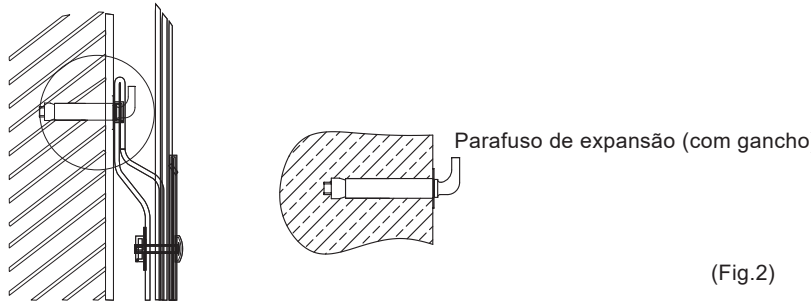

(Fig.2)

③ Instale a tomada de alimentação elétrica na parede. A tomada de alimentação elétrica deve ser de 220 V. É recomendado colocar a tomada à direita acima do termoacumulador. A altura da tomada ao chão não deve ser inferior a 1,8 m (ver Fig. 3). Caso o cabo de alimentação se danifique substitua-o de imediato, para isso contate um técnico habilitado.

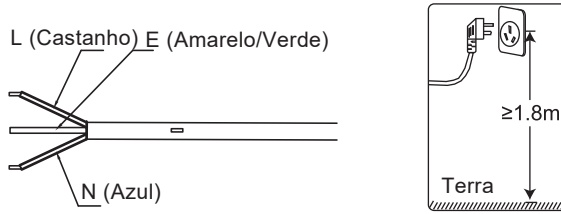

(Fig.3)

④ Se a casa de banho for demasiado pequena o termoacumulador pode ser instalado noutra localização. No entanto, de modo a reduzir as perdas de calor na tubagem, a posição da instalação do termoacumulador deve ser o mais próxima possível.

3.2 Ligações de Tubagem

① A dimensão de cada peça do tubo é de G1/2"; a pressão máxima e miníma é medida em bar

② Ligação da válvula de alívio de pressão do depósito à entrada do termoacumulador.

③ De modo a evitar fugas ao ligar as tubagens, as vedações em borracha fornecidas com o termoacumulador devem ser colocadas na extremidade das roscas para garantir que as juntas são à prova de fugas (ver Fig. 4).

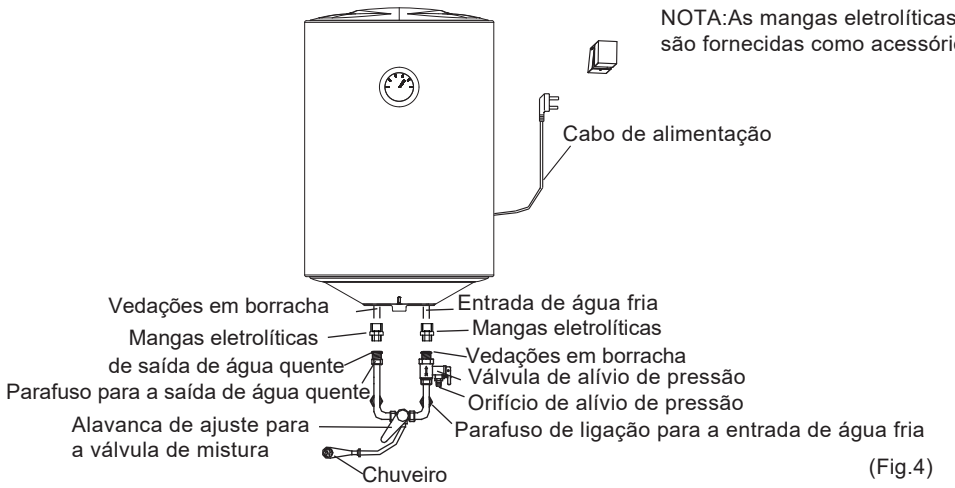

(Fig.4)

④ Se os utilizadores pretenderem utilizar um sistema de alimentação múltiplo, consulte o método apresentado nas fig. 5 e fig. 6 para consultar a ligação das tubagens.

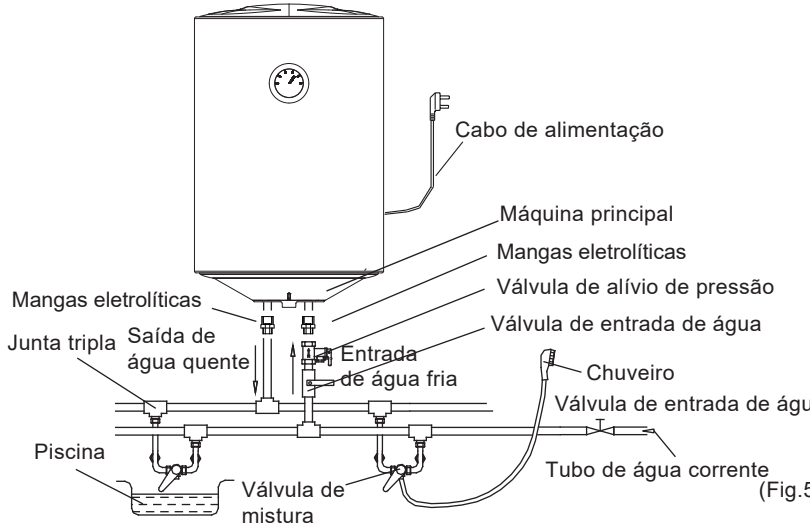

(Fig.5)

3.3 Conexão elétrica

Ligue o termoacumulador apenas a corrente alternada monofásica 220/240V.

Ligue o termo a uma tomada fixa ou a uma tomada padrão com ligação à terra.

NOTA

Certifique-se de que utiliza acessórios adequados para instalar este termoacumulador elétrico. Este termoacumulador elétrico não pode ser pendurado no suporte até ser confirmado que este é firme e fiável. Caso contrário o termoacumulador elétrico pode cair da parede, resultando em danos ao aparelho ou até acidentes graves ou ferimentos. Ao determinar as localizações dos orifícios dos parafusos deve certificar-se de que existe um espaço vazio com um mínimo de 0,2 m do lado direito do termoacumulador elétrico, de modo a facilitar a manutenção do mesmo caso esta seja necessária.

4. MÉTODOS DE UTILIZAÇÃO

- Inicialmente, abra qualquer uma das válvulas de saída na saída do termoacumulador e, em seguida, abra a válvula de entrada. O depósito começa a encher-se de água. Quando água flui do tubo de saída isto implica que o termoacumulador foi completamente cheio de água e a válvula de saída pode ser fechada.

NOTA

Durante o funcionamento normal a válvula de entrada deve ser mantida aberta.

- Insira a ficha de alimentação elétrica na tomada
- Rode o botão de ajuste da temperatura, o indicador de "AQUECIMENTO" vai acender. Utilize as marcações no botão para aumentar ou diminuir a definição de temperatura. O termostato vai controlar automaticamente a temperatura. Quando a temperatura da água no interior do depósito tiver atingido a temperatura definida, este vai desligar automaticamente e acender o indicador de "Aquecimento". Quando a temperatura da água descer abaixo do valor definido, o termoacumulador vai ser ligado automaticamente para restaurar o aquecimento e a luz de aquecimento vai acender novamente.

5. MANUTENÇÃO

- O limitador de temperatura corta a corrente elétrica se o termoacumulador estiver sobreaquecido ou se o termóstato estiver danificado, sendo necessário um reinício manual. O botão de reinicialização é o seguinte (ver Fig.8).

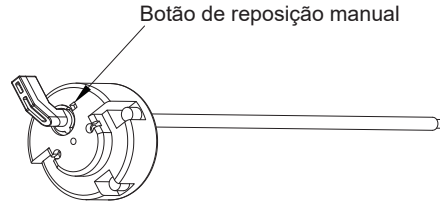

(Fig.8)

AVISO

Os não profissionais não estão autorizados a desmontar o limitador de temperatura para o repor. Por favor, contacte profissionais para efetuar a manutenção. Caso contrário, a nossa empresa não se responsabilizará se ocorrer algum acidente de qualidade devido a este facto

- Verifique frequentemente a ficha e a tomada de alimentação para se certificar de que têm um contacto bom e fiável e que estão bem ligadas à terra, para evitar o sobreaquecimento.
- Se o termoacumulador não for utilizado durante um período prolongado de tempo, especialmente em regiões com baixa temperatura atmosférica (abaixo de 0 °C), a água dentro do aquecedor deve ser drenada. Isto evitará danos devido ao congelamento da água no depósito interno. (Consultar as “Precauções” neste manual para o método de drenagem de água do depósito interno).
- Para garantir que o termoacumulador de água funciona de forma eficiente durante muito tempo, recomenda-se que limpe periodicamente o reservatório interior e os depósitos nos componentes de aquecimento elétrico.
- Graças ao ânodo com Sistema Long Life da Fagor Comfort Solutions, é proporcionada uma proteção avançada contra a corrosão da caldeira térmica, garantindo uma maior durabilidade. Em qualquer caso, dependendo da qualidade da água, recomenda-se uma revisão da caldeira e do estado do ânodo de dois em dois anos.
- Deve-se também ter em conta que em águas muito calcárias ocorrem habitualmente depósitos de calcário, que pioram a troca de calor.

⚠ AVISO

Desligue a alimentação elétrica antes da manutenção, para evitar o perigo de eletrocussão.

6. RESOLUÇÃO DE PROBLEMAS

Avarias	Motivos	Solução
A luz do indicador de aquecimento está desligada.	Avarias no controlador de temperatura.	Contacte os serviços de Assistência para obter ajuda com a reparação.
Não sai água da saída de água quente.	1.A alimentação de água corrente foi cortada. 2.A pressão hidráulica é demasiado baixa. 3.A válvula de entrada de água corrente não está aberta.	1.Aguarde que a alimentação de água corrente seja restaurada. 2.Utilize novamente o termoacumulador quando a pressão hidráulica aumentar. 3.Abra a válvula de entrada de água corrente.
A temperatura da água é demasiado elevada.	Avarias do sistema de controlo da temperatura.	Contacte os serviços de Assistência para obter ajuda com a reparação.
Fuga de água	Problema de vedação nas juntas dos tubos.	Efetua a vedação das juntas.

7. Informação de produto segundo a Regulamentação EU

O termoacumulador M-30 N2 da marca Fagor Comfort Solutions (FCS) foi testado com um perfil de carga declarado "**S**".
O produto cumpre e corresponde aos requisitos das normas do regulamento (No 814/2013) para termoacumuladores elétricos e alcançou uma eficiência de aquecimento de água de η_{wh}=**32%.**
Corresponde à classe de eficiência de aquecimento de água "**C**" de acordo com o anexo II Classes de Eficiência Energética, artigo 1 do regula-mento (No 812/2013) .
A avaliação dos resultados deste relatório com respeito à conformidade com o Regulamento da Comissão relacionados (No 812/2013 e 814/2019) é apenas parte de uma avaliação de conformidade para alcançar o rótulo ERP.

Descrição	Parâmetro	Valor	Unidade
Valor k	k	0.23	
Conformidade do controlo inteligente	smart	0	
Fator de controlo inteligente	SCF	0	
Coeficiente de conversão	CC	2.5	
Fator de correção ambiente	Q_{cor}	-0.391	kWh
Energia de referência	Q_{ref}	2.1	kWh
Conteúdo de energia útil	Q_{H2O}	2.137	kWh
Rácio de correção de Energia Referência/útil	Q_{ref}/Q_{H2O}	0.983	kWh
Consumo diário de eletricidade (medido)	Q_{test_elec}	3.003	kWh
Temperatura da água no inicio do ciclo de medição de 24h	T3	63.3	°C
Temperatura da água no final do ciclo de medição de 24h	T5	68.3	°C
Volume de armazenamento	M_{act}	30.1	kg
Volume de armazenamento	C_{act}	30.1	L
Consumo diário de eletricidade (corrigido)	Q_{elec}	2.779	kWh
Eficiência energética do termoacumulador	η_{wh}	32.0	
Consumo anual de eletricidade	AEC	576	kWh
Classe de eficiência energética		C	
Temperatura da água, sem retirada de água	T_{set}	63	°C
Temperatura média da água na saída de água quente	θ'_p	62.6	°C
Temperatura média da água na entrada de água fria	θ_c	10.4	°C
Valor normalizado da temperatura média	θ_p	62.6	°C
Volume de água entregue com pelo menos 40ºC	V_{40exp}	25	L
Volume calculado de água quente entregue com pelo menos 40ºC	V_{40}	44	L

O termoacumulador M-50 N2 da marca Fagor Comfort Solutions (FCS) foi testado com um perfil de carga declarado “**M**”.
O produto cumpre e corresponde aos requisitos das normas do regulamento (No 814/2013) para termoacumuladores elétricos e alcançou uma eficiência de aquecimento de água de η_{wh}**=36%.**
Corresponde à classe de eficiência de aquecimento de água “**C**” de acordo com o anexo II Classes de Eficiência Energética, artigo 1 do regula-mento (No 812/2013).
A avaliação dos resultados deste relatório com respeito à conformidade com o Regulamento da Comissão relacionados (No 812/2013 e 814/2019) é apenas parte de uma avaliação de conformidade para alcançar o rótulo ERP.

Descrição	**Parâmetro**	**Valor**	**Unidade**
Valor k	k	0.23	
Conformidade do controlo inteligente	smart	0	
Fator de controlo inteligente	SCF	0	
Coeficiente de conversão	CC	2.5	
Fator de correção ambiente	Q_{cor}	-0.480	kWh
Energia de referência	Q_{ref}	5.845	kWh
Conteúdo de energia útil	Q_{H2O}	5.945	kWh
Rácio de correção de Energia Referência/útil	Q_{ref}/Q_{H2O}	0.983	kWh
Consumo diário de eletricidade (medido)	Q_{test_elec}	6.963	kWh
Temperatura da água no inicio do ciclo de medição de 24h	T3	63	°C
Temperatura da água no final do ciclo de medição de 24h	T5	65.9	°C
Volume de armazenamento	M_{act}	50.1	kg
Volume de armazenamento	C_{act}	50.1	L
Consumo diário de eletricidade (corrigido)	Q_{elec}	6.680	kWh
Eficiência energética do termoacumulador	η_{wh}	36.0	
Consumo anual de eletricidade	AEC	1425	kWh
Classe de eficiência energética		C	
Temperatura da água, sem retirada de água	T_{set}	63	°C
Temperatura média da água na saída de água quente	θ'_p	62.3	°C
Temperatura média da água na entrada de água fria	θ_c	10.5	°C
Valor normalizado da temperatura média	θ_p	62.3	°C
Volume de água entregue com pelo menos 40ºC	V_{40exp}	40	L
Volume calculado de água quente entregue com pelo menos 40ºC	V_{40}	69	L

O termoacumulador M-80 N2 da marca Fagor Comfort Solutions (FCS) foi testado com um perfil de carga declarado “**M**”.
O produto cumpre e corresponde aos requisitos das normas do regulamento (No 814/2013) para termoacumuladores elétricos e alcançou uma eficiência de aquecimento de água de η_{wh}**=36%**
Corresponde à classe de eficiência de aquecimento de água “**C**” de acordo com o anexo II Classes de Eficiência Energética, artigo 1 do regula-mento (No 812/2013)
A avaliação dos resultados deste relatório com respeito à conformidade com o Regulamento da Comissão relacionados (No 812/2013 e 814/2019) é apenas parte de uma avaliação de conformidade para alcançar o rótulo ERP.

Descrição	**Parâmetro**	**Valor**	**Unidade**
Valor k	k	0.23	
Conformidade do controlo inteligente	smart	0	
Fator de controlo inteligente	SCF	0	
Coeficiente de conversão	CC	2.5	
Fator de correção ambiente	Q_{cor}	-0.476	kWh
Energia de referência	Q_{ref}	5.845	kWh
Conteúdo de energia útil	Q_{H2O}	5.949	kWh
Rácio de correção de Energia Referência/útil	Q_{ref}/Q_{H2O}	0.983	kWh
Consumo diário de eletricidade (medido)	Q_{test_elec}	7.986	kWh
Temperatura da água no inicio do ciclo de medição de 24h	T3	63.3	°C
Temperatura da água no final do ciclo de medição de 24h	T5	76.1	°C
Volume de armazenamento	M_{act}	80.2	kg
Volume de armazenamento	C_{act}	80.2	L
Consumo diário de eletricidade (corrigido)	Q_{elec}	6.673	kWh
Eficiência energética do termoacumulador	η_{wh}	36.1	
Consumo anual de eletricidade	AEC	1424	kWh
Classe de eficiência energética		C	
Temperatura da água, sem retirada de água	T_{set}	63	°C
Temperatura média da água na saída de água quente	θ'_p	62.4	°C
Temperatura média da água na entrada de água fria	θ_c	10.4	°C
Valor normalizado da temperatura média	θ_p	62.4	°C
Volume de água entregue com pelo menos 40ºC	V_{40exp}	52	L
Volume calculado de água quente entregue com pelo menos 40ºC	V_{40}	91	L

O termoacumulador M-100 N2 da marca Fagor Comfort Solutions (FCS) foi testado com um perfil de carga declarado “**M**”.
O produto cumpre e corresponde aos requisitos das normas do regulamento (No 814/2013) para termoacumuladores elétricos e alcançou uma eficiência de aquecimento de água de η_{wh}**=36%.**
Corresponde à classe de eficiência de aquecimento de água “**C**” de acordo com o anexo II Classes de Eficiência Energética, artigo 1 do regula-mento (No 812/2013).
A avaliação dos resultados deste relatório com respeito à conformidade com o Regulamento da Comissão relacionados (No 812/2013 e 814/2019) é apenas parte de uma avaliação de conformidade para alcançar o rótulo ERP.

Descrição	**Parâmetro**	**Valor**	**Unidade**
Valor k	k	0.23	
Conformidade do controlo inteligente	smart	0	
Fator de controlo inteligente	SCF	0	
Coeficiente de conversão	CC	2.5	
Fator de correção ambiente	Q_{cor}	-0.456	kWh
Energia de referência	Q_{ref}	5.845	kWh
Conteúdo de energia útil	Q_{H2O}	5.952	kWh
Rácio de correção de Energia Referência/útil	Q_{ref}/Q_{H2O}	0.982	kWh
Consumo diário de eletricidade (medido)	Q_{test_elec}	8.972	kWh
Temperatura da água no inicio do ciclo de medição de 24h	T3	46.1	°C
Temperatura da água no final do ciclo de medição de 24h	T5	64.9	°C
Volume de armazenamento	M_{act}	101.2	kg
Volume de armazenamento	C_{act}	101.2	L
Consumo diário de eletricidade (corrigido)	Q_{elec}	6.638	kWh
Eficiência energética do termoacumulador	η_{wh}	36.2	
Consumo anual de eletricidade	AEC	1418	kWh
Classe de eficiência energética		C	
Temperatura da água, sem retirada de água	T_{set}	46	°C
Temperatura média da água na saída de água quente	θ'_p	45.4	°C
Temperatura média da água na entrada de água fria	θ_c	10.3	°C
Valor normalizado da temperatura média	θ_p	45.4	°C
Volume de água entregue com pelo menos 40ºC	V_{40exp}	74	L
Volume calculado de água quente entregue com pelo menos 40ºC	V_{40}	87	L

ELIMINAÇÃO DE EMBALAGENS E PRODUTOS

Elimine as embalagens de uma forma amiga do ambiente. Este aparelho está rotulado em conformidade com a Diretiva Europeia 2012/19/UE relativa aos aparelhos elétricos e eletrónicos usados (resíduos de equipamentos elétricos e eletrónicos - REEE). A orientação determina o quadro para a devolução e reciclagem de aparelhos usados, conforme aplicável em toda a UE.

INFORMAÇÕES SOBRE O PACOTE: Os materiais de embalagem do produto são fabricados a partir de materiais recicláveis de acordo com os nossos Regulamentos Ambientais Nacionais. Não elimine os materiais de embalagem juntamente com os resíduos domésticos ou outros. Leve-os aos pontos de recolha de material de embalagem designados pelas autoridades locais.

FAGOR
COMFORT
SOLUTIONS

www.fagorcomfortsolutions.com

REACH THE MARKET S.L.
Polo de Innovación Garaia. Goiru kalea 1
20500 Arrasate - Mondragón, Gipuzkoa

(+34) 943 566 696
info@fagorcomfortsolutions.com

Fagor Comfort Solutions declina toda responsabilidad por posibles inexactitudes si éstas se deben a errores de transcripción o impresión.

Fagor Comfort Solutions se reserva asimismo el derecho a introducir en sus productos las modificaciones que considere necesarias o útiles, sin perjuicio de sus características esenciales.

-

A Fagor Comfort Solutions declina qualquer responsabilidade por eventuais erros de transcrição ou de impressão.

A Fagor Comfort Solutions também se reserva o direito de efetuar as modificações que considere necessárias ou úteis nos seus produtos, sem prejuízo das suas características essenciais.

-

Producto comercializado por REACH THE MARKET S.L.
bajo sublicencia de la marca Fagor.

Produto comercializado por REACH THE MARKET S.L.
sob sublicença da marca Fagor.

FAGOR

ESPAÑA
SERVICIO TÉCNICO OFICIAL
94 404 14 04

PORTUGAL
SERVIÇO TÉCNICO OFICIAL
707 50 22 07