FAGOR
COMFORT
SOLUTIONS

RD-50 / 80 /
100 eco DW

50 /
80 / 100
LITROS

WIFI

# RD-50 / 80 / 100 eco DW

## Termo eléctrico / Termo elétrico

Manual de Instalación y mantenimiento /
Manual de instalação e manutenção

7TEFA0006 / 7TEFA0007 / 7TEFA0008

ESPAÑOL / PORTUGUÊS

## Observación general

- Este aparato está destinado únicamente al uso doméstico.
- La instalación y mantenimiento deben ser realizados por profesionales calificados o técnicos autorizados por Fagor Comfort Solutions (FCS).
- Fagor Comfort Solutions (FCS) no se hará responsable de ningún daño o mal funcionamiento causado por una instalación incorrecta o por no cumplir con las instrucciones incluidas en este folleto.
- Para obtener pautas de instalación y mantenimiento más detalladas, consulte los capítulos a continuación.
- En caso de avería del cable de alimentación, éste deberá ser sustituido por el fabricante, su agente de servicio o personas cualificadas del mismo tipo para evitar riesgos.
- Este producto no está destinado a ser utilizado por personas (incluidos niños) con capacidades psíquicas o mentales reducidas, o falta de experiencia y conocimiento, a menos que hayan recibido supervisión o instrucciones sobre el uso del aparato por una persona responsable de su seguridad.
- Los niños deben ser supervisados para asegurarse de que no juegan con el aparato.
- Este aparato puede ser utilizado por niños a partir de 8 años y más y las personas con capacidades mentales reducidas o falta de experiencia y conocimiento bajo la condición de que se les ha dado supervisión o instrucción sobre el uso del aparato de una manera segura y entender los peligros involucrados. Los niños no deberán jugar con el aparato. Los niños no deberán realizar la limpieza y el mantenimiento sin supervisión.
- El termo eléctrico responde a los requerimientos de EN 60335-1, EN 60335-2-21

## TABLA DE CONTENIDOS


TÍTULO PÁGINA

1.Precauciones ..... (2)

2.Introducción del producto ..... (3)

3. Instalación de la unidad ..... (5)

4.Métodos de uso ..... (7)

5.Mantenimiento ..... (9)

6.Solución de problemas ..... (10)

7.INFORMACIÓN DEL PRODUCTO CON REGULACIÓN DE LA UE ..... (11)

## 1. PRECAUCIONES

Antes de instalar este termo eléctrico, verifique y confirme que la toma de tierra en el enchufe de suministro esté conectada de manera confiable. De lo contrario, el termo no se puede instalar y utilizar. No utilice regletas de extensión. La instalación incorrecta y el uso de este termo eléctrico pueden resultar en lesiones graves y pérdida de propiedad.

**Precauciones especiales**

- El enchufe de suministro debe estar conectado a tierra de manera confiable. La corriente nominal del enchufe no debe ser inferior a 10A. El enchufe y el cable deben mantenerse secos para evitar fugas eléctricas.
- La altura de instalación del enchufe de suministro no debe ser inferior a 1,8 m.
- La pared en la que se instala el termo eléctrico debe poder soportar la carga más de dos veces la del termo lleno completamente de agua sin distorsión y grietas. De lo contrario, se deben adoptar otras medidas de refuerzo.
- La válvula de alivio de presión adjunta al termo debe instalarse en la entrada de agua fría de este aparato (ver Fig.1).

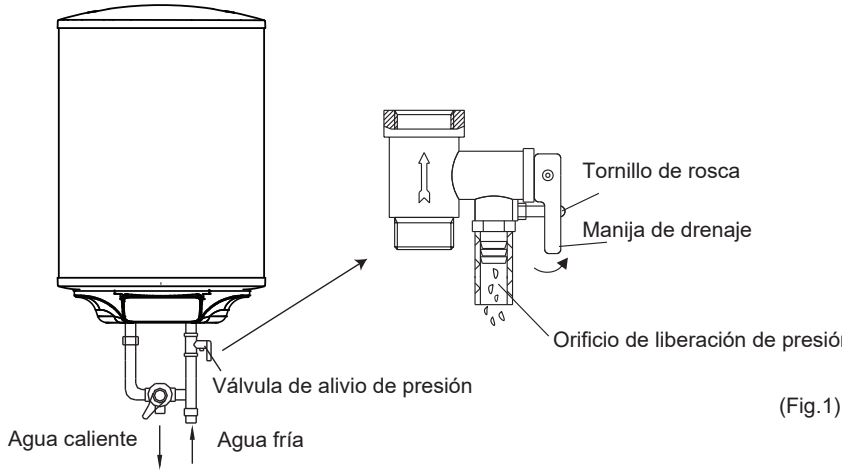


(Fig.1)

- Cuando se use el termo por primera vez (o la primera vez después del mantenimiento), el termo no se puede encender hasta que esté completamente lleno de agua. Al llenar el agua, al menos una de las válvulas de salida en la salida del termo debe estar abierta para expulsar el aire. Esta válvula se puede cerrar después de que el termo esté completamente lleno de agua.

- El termo no está destinado para ser utilizado por personas (incluidos niños) con capacidades físicas, sensoriales o mentales reducidas, o falta de experiencia y conocimiento, a menos que hayan recibido supervisión o instrucciones sobre el uso del electrodoméstico por parte de una persona responsable de su seguridad.
- Durante el calentamiento, puede haber gotas de agua goteando desde el agujero de liberación de presión de la válvula de alivio de presión. Este es un fenómeno normal. Si hay una gran cantidad de fugas de agua, por favor contacte al centro de atención al cliente para su reparación. Este agujero de liberación de presión no debe, bajo ninguna circunstancia, estar bloqueado; de lo contrario, el termo podría dañarse, incluso provocando accidentes.

- El tubo de drenaje conectado al agujero de liberación de presión debe mantenerse inclinado hacia abajo.

- Dado que la temperatura del agua dentro del termo puede alcanzar hasta 75℃, el agua caliente no debe estar expuesta a la piel cuando se usa inicialmente. Ajuste la temperatura del agua a una temperatura adecuada para evitar quemaduras.

- Si el cable de alimentación flexible está dañado, se debe seleccionar el cable de suministro especial.
- Si alguna parte o componente de este termo eléctrico está dañado, por favor contacte al centro de atención al cliente para su reparación.
- El agua puede gotear del tubo de descarga del dispositivo de alivio de presión y este tubo debe dejarse abierto a la atmósfera. El dispositivo de alivio de presión debe ser operado regularmente para eliminar depósitos de cal y verificar que no esté bloqueado.
- Para drenar el agua dentro del contenedor interno, se puede drenar desde la válvula de liberación de presión. Gire el tornillo roscado de la válvula de liberación de presión y levante la manija de drenaje hacia arriba (Ver Fig.1). Se debe instalar un tubo de descarga conectado al dispositivo de alivio de presión en dirección continua hacia abajo y en un entorno libre de heladas.

## 2. INTRODUCCIÓN DEL PRODUCTO

### 2.1 Parámetros de Rendimiento Técnico

| Model | Volumen (L) | Potencia Nominal (W) | Voltaje Nominal (ACV) | Presión Nominal (bar) | Máx De Temperatura Del Agua (℃) | Clase de Protección | Grado de Impermeabilidad |
|---|---|---|---|---|---|---|---|
| RD-50 eco DW | 50 | 1500 | 220-240 | 7.5 | 75 | I | IPX4 |
| RD-80 eco DW | 80 | 1500 | 220-240 | 7.5 | 75 | I | IPX4 |
| RD-100 eco DW | 100 | 1500 | 220-240 | 7.5 | 75 | I | IPX4 |

## 2.2 Breve introducción de la estructura del producto

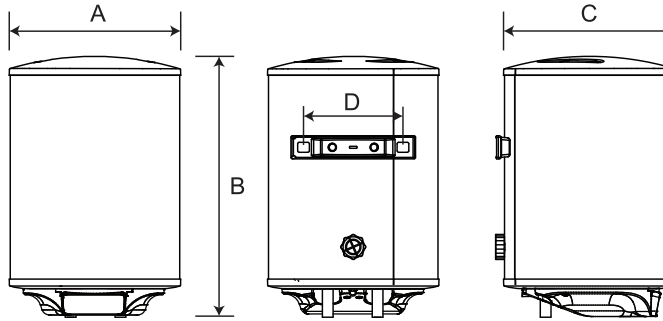


| | 50L | 80L | 100L |
|---|---|---|---|
| A | 385 | 450 | 450 |
| B | 770 | 805 | 970 |
| C | 385 | 450 | 450 |
| D | 200 | 200 | 200 |

(Nota: Todas las dimensiones están en mm)

## 2.3 Diagrama de cableado interno

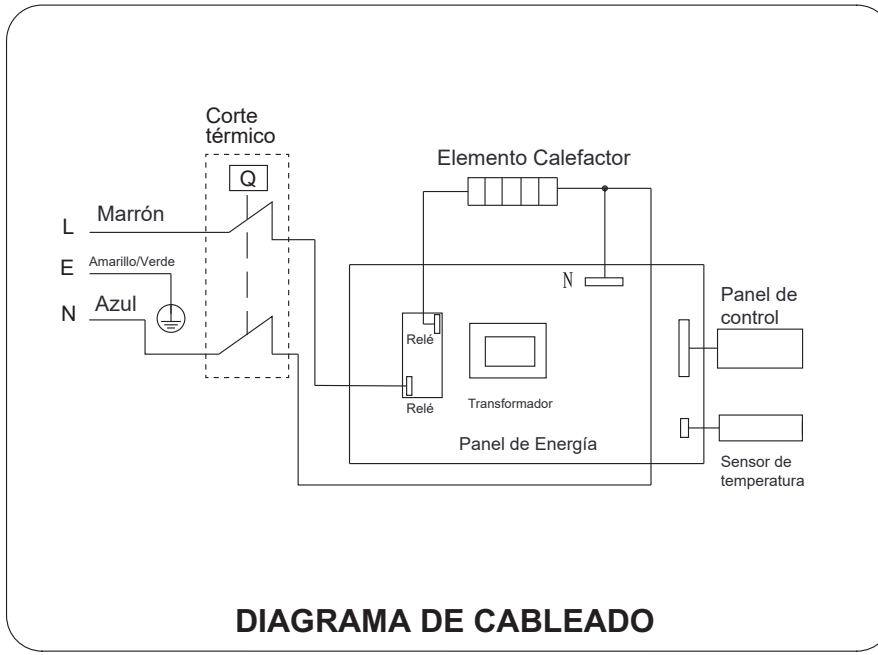

## 3. Instalación de la unidad

### 3.1 Instrucciones de instalación

① Este termo eléctrico debe ser instalado en una pared sólida. Si la resistencia de la pared no puede soportar una carga igual a dos veces el peso total del termo lleno completamente de agua, entonces es necesario instalar un soporte especial.
En caso de pared de ladrillos huecos, asegúrese de rellenarla completamente con hormigón.

② Después de seleccionar una ubicación adecuada, determine las posiciones de los dos agujeros de instalación utilizados para los pernos de expansión con gancho (200 mm), haga dos agujeros en la pared con la profundidad correspondiente utilizando una broca de cincel con el tamaño que coincida con los pernos de expansión adjuntos a la máquina, inserte los tornillos, coloque el gancho hacia arriba, apriete las tuercas para fijar firmemente, y luego cuelgue el termo de agua eléctrico en él (ver Fig.2).

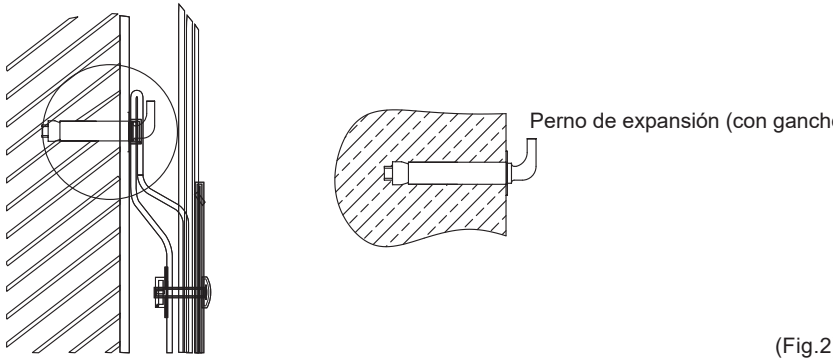


(Fig.2)

③ Instale el enchufe de suministro en la pared. Los requisitos para el enchufe son los siguientes: 250V/10A, monofásico, tres electrodos. Se recomienda colocar el enchufe en la parte derecha por encima del termo. La altura del enchufe al suelo no debe ser inferior a 1.8m (ver Fig.3).

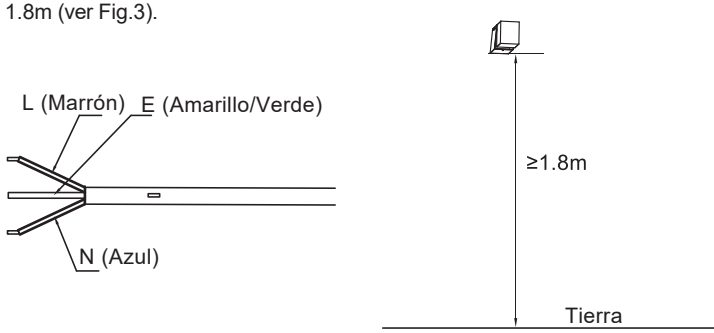


(Fig.3)

④ Si el baño es demasiado pequeño, el termo se puede instalar en otro lugar. Sin embargo, para reducir las pérdidas de calor de la tubería, la posición de instalación del termo debe estar lo más cerca posible de la ubicación.

### 3.2 Conexión de Tuberías

① La dimensión de cada parte de la tubería es G1/2”.

② Conexión de la válvula de alivio de presión con el termo en la entrada del termo de agua.

③ Para evitar fugas al conectar las tuberías, las juntas de sellado de goma proporcionadas con el termo deben agregarse al final de los hilos para garantizar juntas herméticas (ver Fig.4).

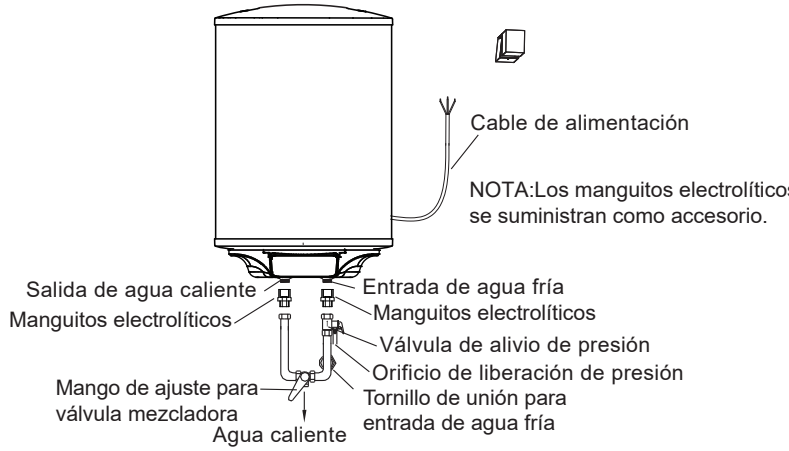


(Fig.4)

- Colocar los casquillos electrolíticos que acompañan al termo en la entrada de agua fría y salida de agua caliente.

④ Si los usuarios desean realizar un sistema de suministro de múltiples vías, consulte el método que se muestra en la figura 5 para la conexión de las tuberías.

(Fig.5)

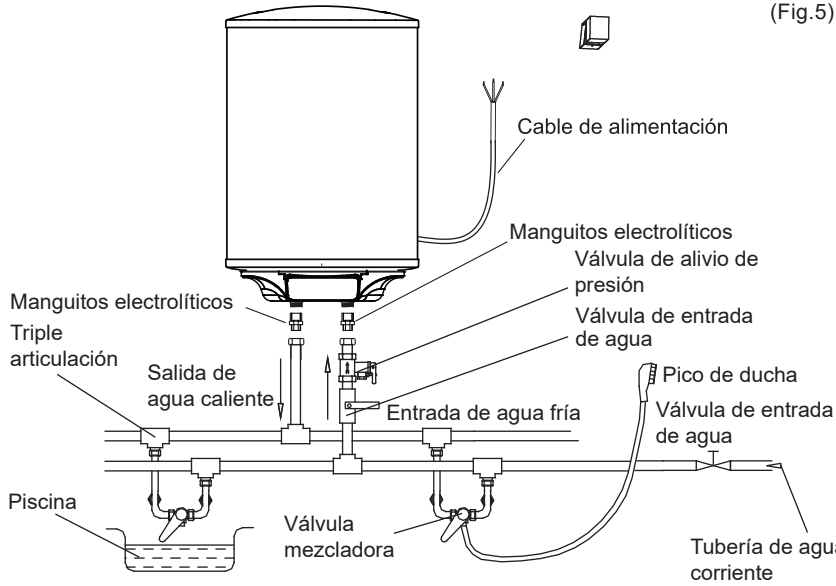


### 3.3 Conexión eléctrica

Conecte el termo únicamente a una corriente alterna monofásica de 220/240V.
Conecte el termo a una toma fija o base de enchufe normalizada con toma de tierra

## NOTA

Asegúrese de utilizar los accesorios proporcionados por nuestra empresa para instalar este termo eléctrico. Este termo eléctrico no se puede colgar del soporte hasta que se haya confirmado que es firme y confiable. De lo contrario, el termo eléctrico podría caerse de la pared, provocando daños al termo e incluso accidentes con lesiones graves. Al determinar la ubicación de los orificios para los pernos, se debe garantizar que haya un espacio libre de no menos de 0,2 m en el lado derecho del termo eléctrico, para facilitar el mantenimiento del termo, si es necesario.

## 4. MÉTODOS DE USO

- Primero, abra cualquiera de las válvulas de salida en la salida del termo, luego abra la válvula de entrada. El termo se llena de agua. Cuando sale agua por la tubería de salida, implica que el termo se ha llenado completamente con agua y la válvula de salida se puede cerrar.

## NOTA

Durante el funcionamiento normal, la válvula de entrada se mantendrá siempre abierta.

- Inserte el enchufe de la fuente de alimentación en la toma de corriente; esta vez el indicador se iluminará.
- El termostato controlará automáticamente la temperatura. Cuando la temperatura del agua dentro del termo haya alcanzado la temperatura establecida, se apagará automáticamente; cuando la temperatura del agua caiga por debajo del punto establecido, el termo se encenderá automáticamente para restaurar la calefacción.

### 4.1 Operación de la unidad

| Funciones básicas de los termos de agua eléctricos | | |
|---|---|---|
| **Nombre clave** | **Nombre de la función** | **Contenido de la pantalla digital** |
| Tecla “ENCENDIDO/ APAGADO” | Memoria de apagado | Instrucciones de calefacción |
| Tecla "∧" | Función de temperatura establecida | La temperatura establecida se muestra |
| Tecla "∨" | Función de temperatura establecida | La temperatura establecida se muestra |
| Tecla "Inteligente" | Función inteligente | Instrucciones inteligentes |
| Tecla "Libro" | Función de reserva de tiempo | La hora de reserva se muestra |
| | Función de suspensión automática | |
| | Protección contra el congelamiento | |

## Panel de visualización del fuselaje (como se muestra):

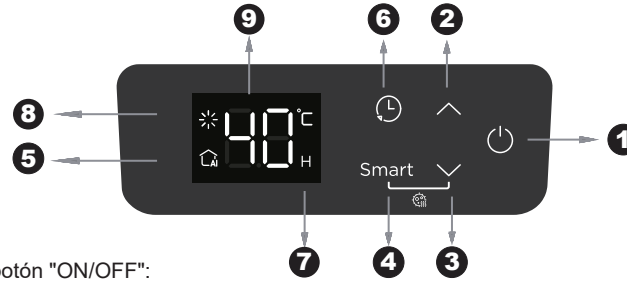


① "1" es el botón "ON/OFF":
La tecla para la operación de encendido y apagado de la alimentación, muestra el brillo completo después de conectar la alimentación, si tiene la función de memoria de apagado, restaurará el estado anterior al apagado, de lo contrario se apagará. En el modo de arranque, presione el botón "ON/OFF", el sistema se apagará; en el modo de apagado, presione el botón "ON/OFF", el sistema se encenderá, restaurará los datos de memoria de apagado, el sistema entrará en el estado correspondiente.

② El botón "2" es "+", para ajustar la temperatura de configuración:
Aumente la temperatura en 1℃. Si mantiene presionado, la tasa de aumento es de 5℃/ seg; si no se presiona ninguna tecla en cinco segundos, el sistema guardará los parámetros de configuración de temperatura y saldrá del estado de configuración de temperatura.

③ El botón "3" es "-", para ajustar la temperatura de configuración: Disminuya la temperatura en 1℃. Si se mantiene presionado, la tasa de disminución es de 5℃/ seg; si no se realiza ninguna operación de tecla dentro de cinco segundos, el sistema guardará los parámetros de configuración de temperatura y saldrá del estado de configuración de temperatura.

④ El botón "4" es el botón "Inteligente": Estado de arranque:
presione, luego ingrese al modo inteligente, presione este botón nuevamente, luego salga del modo inteligente; el modo inteligente se ajusta automáticamente y no se puede ajustar.

⑤ En el estado normal de encendido (sin cita sin modo inteligente), mantenga presionados los botones "inteligente" y "∨" para ingresar al modo antibacteriano. En este momento, excepto el botón "ON/OFF", los demás botones son inválidos; presione nuevamente para salir del modo antibacteriano.

⑥ El indicador luminoso "5" es el indicador luminoso "Inteligente": ingrese al modo inteligente, el indicador luminoso se enciende.

⑦ El botón "6" es el botón de "Reserva":
Estado de encendido: presione esta tecla para ingresar al modo de configuración de tiempo reservado. En este momento, se puede configurar el tiempo reservado presionando la tecla "∧" o "∨". Las operaciones específicas se muestran en la introducción de la función de reserva. Estado de apagado: esta tecla no es válida.

⑧ "7" es el indicador luminoso de tiempo de "Reserva".

⑨ "8" es el indicador luminoso de calefacción."9" es la pantalla de temperatura.

⑩ Mantenga presionado el botón de encendido y apagado durante 3 segundos para ingresar al modo WiFi.

## NOTA

La temperatura mostrada en el LED se refiere a la temperatura del agua en la parte central del tanque. La temperatura del agua de salida puede ser más alta que la temperatura mostrada. El agua caliente del termo de agua puede causar quemaduras, por favor pruebe la temperatura del agua caliente antes de usarla.

### 4.2 Restaurar ajustes de fábrica

En estado apagado, mantenga presionados los botones "ECO" y "ON/OFF" durante 3 segundos para que la pantalla se ilumine completamente, el sistema entrará en modo de ajustes de fábrica (si hay zumbador, sonará), dos segundos después el sistema entrará en el estado de "función de calefacción/aislamiento". Los parámetros de configuración de fábrica del sistema en la siguiente tabla.

| Función | Parámetros de ajuste de fábrica |
|---|---|
| Temperatura de ajuste | 70℃ |
| Modo ECO | la opción predeterminada es "cancelar" |
| Potencia nominal | 1500W (calefacción completa) |

### 4.3 Prueba de autoalarma y falla

Cuando hay una falla de sequedad, una falla de sobrecalentamiento, un sensor abierto o una falla de cortocircuito, la pantalla parpadea en el tubo digital mostrando E2, E3, E4 y otras luces de tubo digital, si la alarma de pitido corto se acompaña de seis veces, entonces todos los relés se abren, las teclas no funcionan, se elimina la falla y se vuelve a encender, el termo se apaga para recuperarse. En estado energizado, el sistema se auto prueba automáticamente, si falla, luego muestra el código de error correspondiente y el sistema no funciona (es decir, el termo no puede arrancar).

- Juicio de falla por sequedad: Cuando el sistema detecta que la pendiente de aumento de temperatura interior es ≥15℃/ min o cuando la pendiente de aumento es ≥8℃/ 30S, y la temperatura supera los 50℃, la pantalla parpadea el código de falla "E2".
- Determinación de falla por sobrecalentamiento: Cuando la temperatura del sensor interior excede los 90 grados, se determina que hay sobrecalentamiento, la pantalla parpadeará el código de error "E3".
- Determinación de falla del sensor: circuito abierto del sensor, alarma de cortocircuito, la pantalla parpadeará el código de error "E4".

### 4.4 Código de error para uso del técnico

E2: Cenizas secas---Añadir agua y volver a calentar.
E3: Sobrecalentamiento---Verifique el sistema de calefacción o reemplácelo.
E4: Falla del sensor---Verifique el sensor o reemplácelo.

## 5. MANTENIMIENTO

## ADVERTENCIA

Antes de realizar cualquier mantenimiento, corte el suministro eléctrico.

- Revise el enchufe y la toma de corriente con la mayor frecuencia posible. Se debe proporcionar un contacto eléctrico seguro y también una puesta a tierra adecuada. El enchufe y la toma de corriente no deben calentarse en exceso.
- Si el termo no se utiliza durante mucho tiempo, especialmente en regiones con baja temperatura ambiente (por debajo de 0℃) , es necesario drenar el agua del termo para evitar daños en el termo, debido a la congelación del agua en el tanque interno. (Consulte las precauciones en este manual para conocer el método para drenar el agua del contenedor interno).
- Para garantizar un funcionamiento prolongado y confiable del termo, se recomienda limpiar regularmente el tanque interno y eliminar los depósitos en el elemento calefactor eléctrico del termo, así como verificar la condición (totalmente descompuesto o no) del ánodo Long Life y, si es necesario, reemplazarlo por uno nuevo en caso de descomposición total. La frecuencia de limpieza del tanque depende de la dureza del agua ubicada en esta zona. La limpieza debe ser realizada por servicios de mantenimiento especiales. Puede preguntar al vendedor por la dirección del centro de servicio más cercano.

- El termo está equipado con un interruptor térmico, que corta el suministro de energía del elemento calefactor al sobrecalentamiento del agua o su ausencia en el termo. Si el termo de agua está conectado a la red eléctrica, pero el agua no se calienta y el indicador no se enciende, entonces el interruptor térmico se apagó o no se encendió. Para restablecer el termo de agua a la condición de funcionamiento, es necesario:
  1. Desenchufe el termo, retire la placa de la cubierta lateral/inferior.
  2. Presione el botón, ubicado en el centro del interruptor térmico, ver Fig.6.
  3. Si el botón no se presiona y no hay clic, entonces debe esperar hasta que el interruptor térmico se enfríe a la temperatura inicial.
- Gracias al ánodo con Sistema Long Life de Fagor Comfort Solutions se proporciona una protección avanzada contra la corrosión del calderín del termo, garantizando una mayor durabilidad del mismo. En cualquier caso, dependiendo de la calidad del agua se recomienda una revisión del calderín y el estado del ánodo cada dos años.
- También hay que tener en cuenta que con aguas muy calcáreas se suelen producir depósitos de cal que empeoran el intercambio de calor.

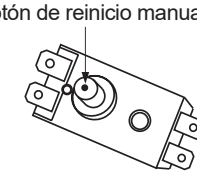


(Fig.6)

## ADVERTENCIA

No se permite que los no profesionales desarmen el interruptor térmico para reiniciar. Por favor, contacte a profesionales para el mantenimiento. De lo contrario, nuestra empresa no se hará responsable si ocurre algún accidente de calidad debido a esto .

## 6. SOLUCIÓN DE PROBLEMAS

| Fallas | Razones | Tratamiento |
|---|---|---|
| La luz indicadora de calefacción está apagada. | Fallas del controlador de temperatura. | Contacte con el personal profesional para su reparación. |
| No sale agua por la salida de agua caliente. | 1. El suministro de agua corriente está cortado. | 1. Espere a que se restablezca el suministro de agua corriente. |
| | 2. La presión hidráulica es demasiado baja. | 2. Utilice el termo nuevamente cuando aumente la presión hidráulica. |
| | 3. La válvula de entrada de agua corriente no está abierta. | 3. Abra la válvula de entrada de agua corriente. |
| La temperatura del agua es demasiado alta. | Fallas del sistema de control de temperatura. | Contacte con el personal profesional para su reparación. |
| Fuga de agua. | Problema de sellado de la junta de cada tubería. | Selle las juntas. |

## NOTA

Las piezas ilustradas en este manual de uso y cuidado son sólo indicativas; las piezas proporcionadas con el producto pueden diferir de las ilustraciones. Este producto está destinado únicamente para uso doméstico. Las especificaciones están sujetas a cambios sin previo aviso.

## 7. Información de producto regulación EU

El termo de agua eléctrico de almacenamiento RD-50 eco DW de la marca Fagor Comfort Solutions (FCS) fue probado con un perfil de carga declarado del tamaño "**M**".

El producto cumple y corresponde a los requisitos de las normas de regulación de la comisión (n.º 814/2013) para termos de agua de almacenamiento eléctricos y logró una eficiencia energética de calentamiento de agua de **η**wh=41,7 %, que corresponde a la clase de eficiencia de calentamiento de agua "B"**.**

De conformidad con el artículo 1 del Anexo II sobre clases de eficiencia energética del reglamento de la Comisión (n.º 812/2013).

La evaluación del resultado de este informe con respecto a la conformidad con el reglamento de la Comisión relacionado (n.º 812/2013 y n.º 814/2019) es solo una parte de la evaluación de conformidad para obtener la etiqueta ErP.

| **Descripción** | **Parámetros** | **Valor** | **Unidad** |
|---|---|---|---|
| Cumplimiento control inteligente | smart | 1 | |
| Factor control intéligente | SCF | 20.2 | % |
| Referencia de energía | $Q_{ref}$ | 5.845 | kWh |
| Contenido energético útil | $Q_{H2O}$ | 6.912 | kWh |
| Relación de referencia energía/energía útil | $Q_{ref}/Q_{H2O}$ | 0.846 | kWh |
| Consumo eléctrico diario (testado) | $Q_{test_elec}$ | 8.172 | kWh |
| Temperatura del agua al comienzo del ciclo de 24horas. | T3 | 75.5 | ℃ |
| Temperatura del agua al finalizar el ciclo de 24horas. | T5 | 74.9 | ℃ |
| Volumen de almacenaje | $M_{act}$ | 51.2 | kg |
| Volumen de almacenaje | $C_{act}$ | 51.2 | L |
| Consumo eléctrico diario | $Q_{elec}$ | 6.941 | kWh |
| Secuencia ciclos control intéligente durante la prueba | M/S/M/S/M | | |
| Contenido energético útil de agua caliente extraída durante el control inteligente $Q_{reference,H2O}$ expresada en kWh: | $Q_{reference,H2O}$ | 25.091 | kWh |
| Contenido energético útil de agua caliente extraída durante el control inteligente $Q_{smart,H2O}$ expresada en kWh: | $Q_{smart,H2O}$ | 23.172 | kWh |
| Consumo eléctrico semanal con control inteligente | $Q_{elec,week,smart}$ | 24.932 | kWh |
| Consumo electric semanal sin control inteligente | $Q_{elec,week}$ | 26.376 | kWh |
| Eficiencia energética – calentamiento del agua | $\eta_{wh}$ | 41.7 | % |
| Consumo anual eléctrico | AEC | 1232 | kWh |
| Clase energética | **B** | | |
| Temperatura del agua sin usar | $T_{set}$ | 75 | ℃ |
| Temperatura media del agua fría | $\theta_c$ | 10.5 | ℃ |
| Valor nominal de la temperatura media | $\theta_p$ | 70.6 | ℃ |
| Volumen calculado de agua caliente a 40℃ | $V_{40}$ | 81 | L |

El termo de agua eléctrico de almacenamiento RD-80 eco DW de la marca Fagor Comfort Solutions (FCS) fue probado con un perfil de carga declarado del tamaño “**M**”.

El producto cumple y corresponde a los requisitos de las normas de regulación de la comisión (n.º 814/2013) para termos de agua de almacenamiento eléctricos y logró una eficiencia energética de calentamiento de agua de $\eta$wh=43,9 %, que corresponde a la clase de eficiencia de calentamiento de agua “B”.

De conformidad con el artículo 1 del Anexo II sobre clases de eficiencia energética del reglamento de la Comisión (n.º 812/2013).

La evaluación del resultado de este informe con respecto a la conformidad con el reglamento de la Comisión relacionado (n.º 812/2013 y n.º 814/2019) es solo una parte de la evaluación de conformidad para obtener la etiqueta ErP.

| **Descripción** | **Parámetros** | **Valor** | **Unidad** |
|---|---|---|---|
| Cumplimiento control inteligente | smart | 1 | |
| Factor control ıntélıgente | SCF | 31.2 | % |
| Referencia de energía | $Q_{ref}$ | 5.845 | kWh |
| Contenido energético útil | $Q_{H2O}$ | 6.934 | kWh |
| Relación de referencia energía/energía útil | $Q_{ref}/Q_{H2O}$ | 0.843 | kWh |
| Consumo eléctrico diario (testado) | $Q_{test_elec}$ | 8.919 | kWh |
| Temperatura del agua al comienzo del ciclo de 24horas. | T3 | 75.3 | ˚C |
| Temperatura del agua al finalizar el ciclo de 24horas. | T5 | 75.3 | ˚C |
| Volumen de almacenaje | $M_{act}$ | 80.8 | kg |
| Volumen de almacenaje | $C_{act}$ | 80.8 | L |
| Consumo eléctrico diario | $Q_{elec}$ | 7.518 | kWh |
| Secuencıa ̇cıclos control ıntélıgente durante la prueba | M/S/M/S/M | | |
| Contenido energético útil de agua caliente extraída durante el control inteligente $Q_{reference}$,H2O expresada en kWh: | $Q_{reference}$,H2O | 26.596 | kWh |
| Contenido energético útil de agua caliente extraída durante el control inteligente $Q_{smart}$,H2O expresada en kWh: | $Q_{smart}$,H2O | 24.192 | kWh |
| Consumo eléctrico semanal con control inteligente | $Q_{elec,week,smart}$ | 24.653 | kWh |
| Consumo electric semanal sin control inteligente | $Q_{elec,week}$ | 28.876 | kWh |
| Eficiencia energética – calentamiento del agua | $\eta_{wh}$ | 43.9 | % |
| Consumo anual eléctrico | AEC | 1169 | kWh |
| Clase energética | **B** | | |
| Temperatura del agua sin usar | $T_{set}$ | 75 | ˚C |
| Temperatura media del agua fría | $\theta_c$ | 10.2 | ˚C |
| Valor nominal de la temperatura media | $\theta_p$ | 70.3 | ˚C |
| Volumen calculado de agua caliente a 40℃ | $V_{40}$ | 112 | L |

El termo de almacenamiento RD-100 eco DW de la marca Fagor Comfort Solutions (FCS) fue probado con un perfil de carga declarado del tamaño “**M**”.

El producto cumple y corresponde a los requisitos de las normas de regulación de la comisión (n.º 814/2013) para termos de agua de almacenamiento eléctricos y logró una eficiencia energética de calentamiento de agua de **η**wh=44,2 %, que corresponde a la clase de eficiencia de calentamiento de agua “B”**.**

De conformidad con el artículo 1 del Anexo II sobre clases de eficiencia energética del reglamento de la Comisión (n.º 812/2013).

La evaluación del resultado de este informe con respecto a la conformidad con el reglamento de la Comisión relacionado (n.º 812/2013 y n.º 814/2019) es solo una parte de la evaluación de conformidad para obtener la etiqueta ErP.

| **Descripción** | **Parámetros** | **Valor** | **Unidad** |
|---|---|---|---|
| Cumplimiento control inteligente | smart | 1 | |
| Factor control ıntélıgente | SCF | 33.8 | % |
| Referencia de energía | $Q_{ref}$ | 5.845 | kWh |
| Contenido energético útil | $Q_{H2O}$ | 8.250 | kWh |
| Relación de referencia energía/energía útil | $Q_{ref}/Q_{H2O}$ | 0.708 | kWh |
| Consumo eléctrico diario (testado) | $Q_{test_elec}$ | 10.962 | kWh |
| Temperatura del agua al comienzo del ciclo de 24horas. | T3 | 75.2 | ˚C |
| Temperatura del agua al finalizar el ciclo de 24horas. | T5 | 75.7 | ˚C |
| Volumen de almacenaje | $M_{act}$ | 101.2 | kg |
| Volumen de almacenaje | $C_{act}$ | 101.2 | L |
| Consumo eléctrico diario | $Q_{elec}$ | 7.725 | kWh |
| Secuencıa ̇cıclos control ıntélıgente durante la prueba | M/S/M/S/M | | |
| Contenido energético útil de agua caliente extraída durante el control inteligente $Q_{reference}$,H2O expresada en kWh: | $Q_{reference}$,H2O | 30.441 | kWh |
| Contenido energético útil de agua caliente extraída durante el control inteligente $Q_{smart}$,H2O expresada en kWh: | $Q_{smart}$,H2O | 23.707 | kWh |
| Consumo eléctrico semanal con control inteligente | $Q_{elec,week,smart}$ | 28.383 | kWh |
| Consumo electric semanal sin control inteligente | $Q_{elec,week}$ | 30.530 | kWh |
| Eficiencia energética – calentamiento del agua | $\eta_{wh}$ | 44.2 | % |
| Consumo anual eléctrico | AEC | 1161 | kWh |
| Clase energética | **B** | | |
| Temperatura del agua sin usar | $T_{set}$ | 75 | ˚C |
| Temperatura media del agua fría | $\theta_c$ | 10.2 | ˚C |
| Valor nominal de la temperatura media | $\theta_p$ | 71.6 | ˚C |
| Volumen calculado de agua caliente a 40℃ | $V_{40}$ | 148 | L |

ELIMINACIÓN DE LOS EMBALAJES Y DEL PRODUCTO

Deseche el material de embalaje del aparato correctamente. Todos los materiales de embalaje pueden ser reciclados. Las piezas de plástico están marcadas con las abreviaturas internacionales estándar: (por ejemplo, PS para poliestireno, material de relleno) Este aparato está identificado de acuerdo con la directriz europea 2012/19 / UE sobre residuos de equipos eléctricos y electrónicos -WEEE. La guía especifica el marco para una devolución y reutilización válidas en toda la UE de aparatos viejos.

¡Advertencia! ¡El material de embalaje podría ser peligroso para los niños! Para desechar el paquete y el aparato, diríjase a un centro de reciclaje. Corte el cable de alimentación y deje el dispositivo de cierre de la puerta inutilizable. El embalaje de cartón se fabrica con papel reciclado y debe desecharse en el contenedor adecuado para su reciclaje. Al asegurarse de que este producto se elimina correctamente, ayudará a evitar posibles consecuencias negativas para el medio ambiente y la salud humana, que de otro modo podrían ser causadas por el uso inadecuado de los desechos de este producto. Para obtener información más detallada sobre el reciclaje de este producto, comuníquese con la oficina local de su ciudad y con el servicio de eliminación de desechos de su hogar.

# Termo elétrico
# Manual de instalação e manutenção

Para o Modelo: RD-50 eco DW
RD-80 eco DW
RD-100 eco DW

## Generalidades

- Este aparelho destina-se apenas a uso doméstico.
- A instalação e manutenção devem ser desempenhadas por profissionais qualificados ou técnicos autorizados.
- Fagor Comfort Solutions (FCS) não será responsabilizado por quaisquer danos ou avarias provocadas por uma instalação incorreta ou que não cumpre com as instruções incluídas neste manual.
- Para obter diretrizes de manutenção e instalação mais detalhadas, consulte os capítulos abaixo.
- Em caso de danos no cabo de alimentação, este deve ser substituído pelo fabricante, pelo seu agente de assistência ou por pessoas com qualificações semelhantes, de modo a evitar perigos.
- Este aparelho não se destina a ser utilizado por pessoas (incluindo crianças) com capacidades físicas, sensoriais ou mentais reduzidas, ou com falta de experiência e conhecimentos, a menos que tenham recebido supervisão ou instruções relativas à utilização do aparelho por uma pessoa responsável pela sua segurança.
- As crianças devem ser supervisionadas para garantir que não brincam com o aparelho.
- Este aparelho pode ser utilizado por crianças a partir dos 8 anos de idade e por pessoas com capacidades sensoriais ou mentais reduzidas ou com falta de experiência e conhecimentos, se lhes tiver sido dada supervisão ou instruções relativas à utilização do aparelho de uma forma segura e eles compreendam os perigos envolvidos. As crianças não devem brincar com o aparelho. A limpeza e a manutenção não devem ser feitas por crianças sem supervisão.
- O esquentador elétrico cumpre os requisitos da EN 60335-1, EN 60335-2-21

## ÍNDICE


Título Pág.

1.Cuidados .....(2)

2.Informação do produto.....(3)

3.Instalação.....(5)

4.Utilização..... .....(7)

5.Manutenção. .....(9)

6.Resolução de problemas.....(10)

7.INFORMAÇÃO DO PRODUTO COM O REGULAMENTO DA UE .....(11)

## 1. CUIDADOS

Antes da instalação verifique se a tomada onde irá ligar o aparelho tem ligação à terra e instale um disjuntor dedicado. De outra forma não é possível instalar o aparelho. Não use extensões. Instalação incorrecta pode conduzir a danos corporais e materiais.

### Cuidados especiais

- A tomada deve ter ligação à terra. O disjuntor deve ter uma intensidade não inferior a 16 A. A tomada e a ficha de ligação devem permanecer secas.
- A parede onde pretende instalar o aparelho deve conseguir suportar o dobro do peso do aparelho quando está cheio. De outra forma, medidas extras deverão ser tomadas. A válvula de segurança deve ser instalada na entrada de água fria (ver Fig.1).

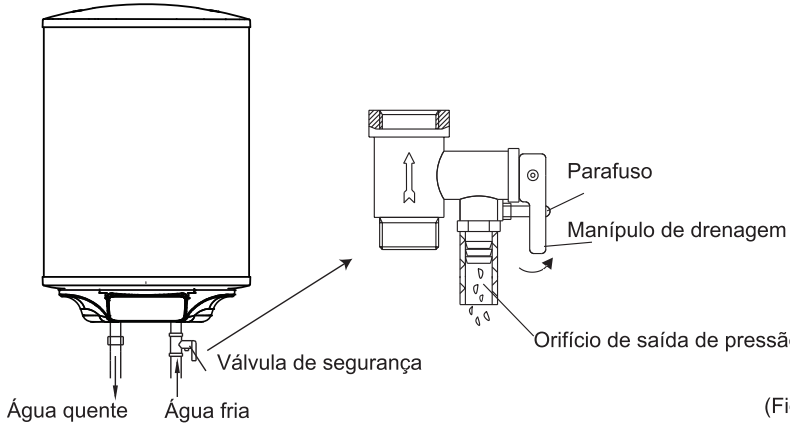


(Fig.1)

- Quando utilizar o termoacumulador pela primeira vez (ou após manutenção ou reparação), o aparelho não pode ser ligado até que esteja cheio de água. Quando estiver a encher de água, a torneira de água quente deve estar aberta para sair o ar e deve ser fechada após o aparelho estar cheio.
- O termoacumulador não deve ser usado por pessoas (incluindo crianças) com reduzidas capacidades físicas ou intelectuais ou sem conhecimentos e experiência, a não ser que acompanhadas por pessoas responsáveis pela sua segurança.
- As crianças devem ser supervisionados para não brincarem com o aparelho. Pode haver pingos de água da válvula de segurança. Isto é um fenómeno normal. Se houver uma grande quantidade de água então deverá contactar os serviços de assistência técnica. O orifício de libertação da pressão não deve, em nenhuma circunstância, ficar bloqueado, pois pode provocar acidentes.
- O tubo de libertação da pressão deve estar posicionado na vertical dado que, durante o funcionamento, a água pode atingir os 75ºC.
  Ajuste a temperatura para evitar queimaduras.
- Se o cabo de alimentação se danificar, deve contactar os serviços de assistência técnica para a sua substituição.

- Se algum dos componentes eléctricos se danificar, contacte de imediato os serviços de assistência técnica.
- Pode pingar água da válvula de segurança. O orifício de saída de pressão deve permanecer aberto e verificado regularmente para limpeza, dado que pode acumular calcário ou outras impurezas.
- Para esvaziar o termoacumulador pode usar a válvula de segurança. Rode o parafuso e o manípulo para cima.(Ver Fig.1). Instale o tubo de descarga virado para baixo, se o ambiente não tiver risco de congelamento.
- As tomadas de extensão são proibidas.
- Por favor, desligue a energia antes da manutenção.
- Este aparelho foi projetado apenas para uso doméstico e pode causar perigo se usado em ocasiões especiais.

## 2. INFORMAÇÃO DO PRODUTO

### 2.1 Características Técnicas

| Modelo | Volume (l) | Potência (W) | Voltagem (AC) | Pressão máx (bar) | Temperatura máxima (℃) | Classe de protecção | Grau de protecção |
|---|---|---|---|---|---|---|---|
| RD-50 eco DW | 50 | 1500 | 220-240 | 7.5 | 75 | I | IPX4 |
| RD-80 eco DW | 80 | 1500 | 220-240 | 7.5 | 75 | I | IPX4 |
| RD-100 eco DW | 100 | 1500 | 220-240 | 7.5 | 75 | I | IPX4 |

### 2.2 Estrutura do produto

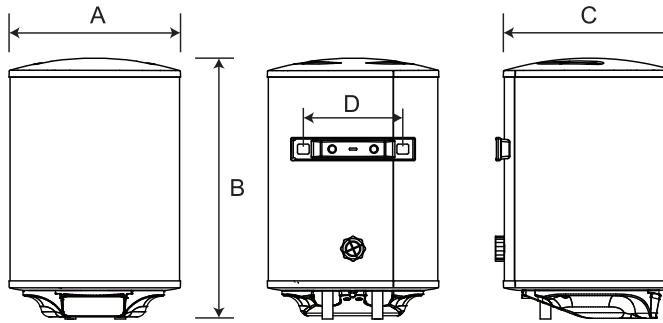


| | 50L | 80L | 100L |
|---|---|---|---|
| A | 385 | 450 | 450 |
| B | 770 | 805 | 970 |
| C | 385 | 450 | 450 |
| D | 200 | 200 | 200 |

(Nota: Dimensões em mm)

## 2.3 Esquema elétrico

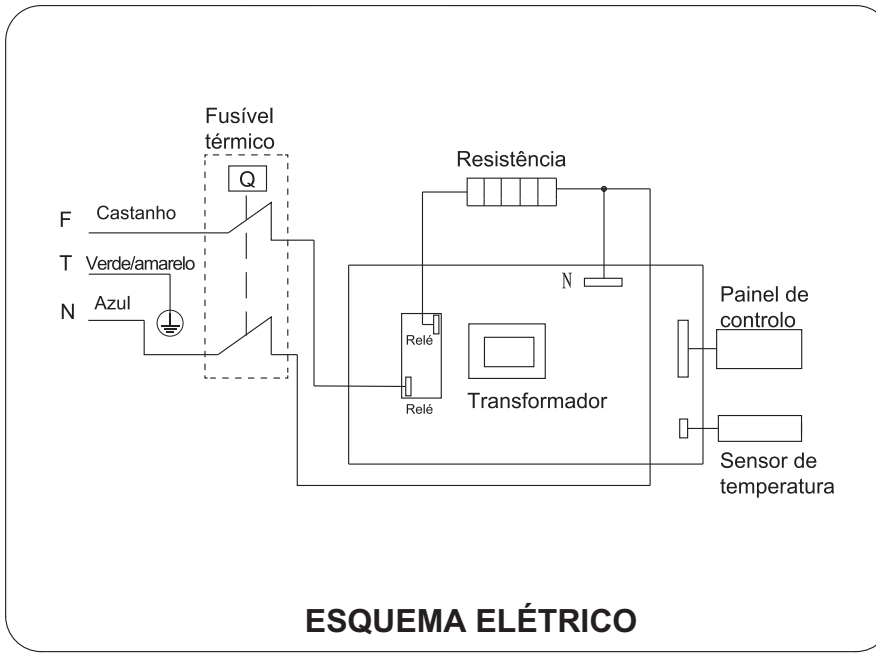

## 3. INSTALAÇÃO

### 3.1 Instruções de instalação

① O aparelho deve ser montado numa parede sólida. Se a parede não puder suportar o dobro do peso do aparelho cheio, então tem que instalar um suporte especial.
Se a parede for de tijolo oco, preencha os buracos com cimento.

② Após escolher o local da instalação, determine a posição dos dois orifícios para colocar os parafusos expansores. Faça os orifícios na parede com a profundidade requerida usando uma broca de comprimento igual ao do parafuso, coloque-os com o gancho virado para cima, aperte e pendure o aparelho na parede (ver Fig.2).

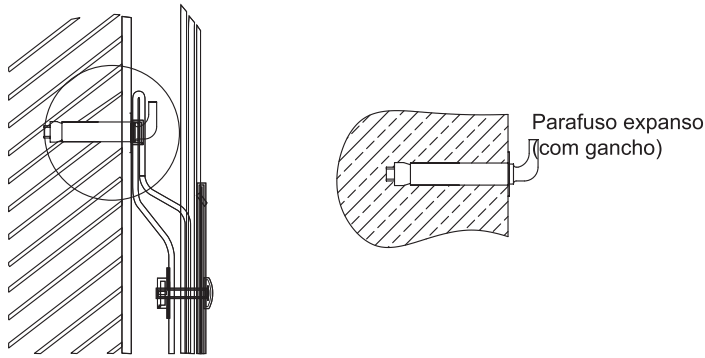


(Fig.2)

③ Instale a tomada na parede. A tomada deve ser de 250V/10A monofásica, com borne de terra.

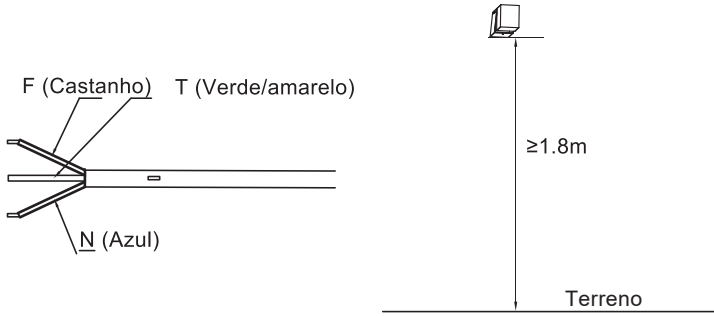


(Fig.3)

④ Para evitar o máximo de perdas na canalização, o termoacumulador deve ser instalado o mais perto possível do local da utilização de águas quentes.

### 3.2 Ligação da tubagem

① Os tubos são de G1/2” .

② A válvula de segurança deve ser instalada na entrada de água fria.

③ No interior da embalagem encontra um conjunto de juntas dieléctricas (**A**). Estas juntas garantem a eliminação das correntes galvânicas produzidas através do contacto de diferentes materiais. De forma a garantir um bom funcionamento e a proteção do aparelho, a montagem destas juntas é obrigatória; uma junta na entrada da água fria e outra junta na saída da água quente. (Fig.4)

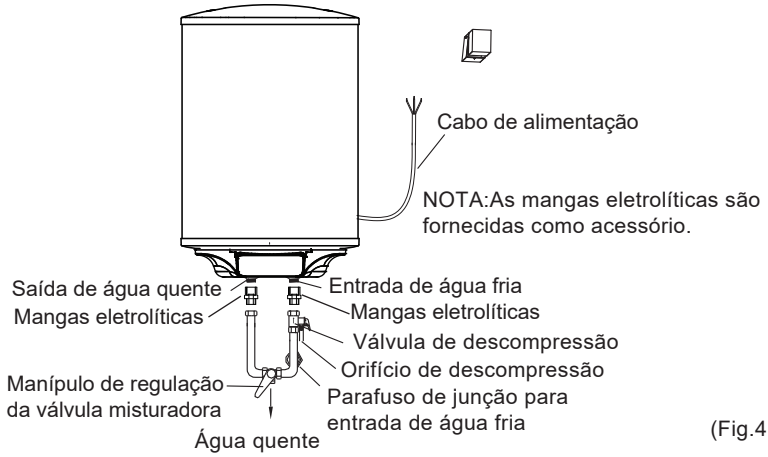


(Fig.4)

- Coloque as tampas eletrolíticas que acompanham a termo na entrada de água fria e na saída de água quente.

④ Para evitar saída de água durante a utilização, as juntas de ligação devem ser devidamente isoladas

(Fig.5)

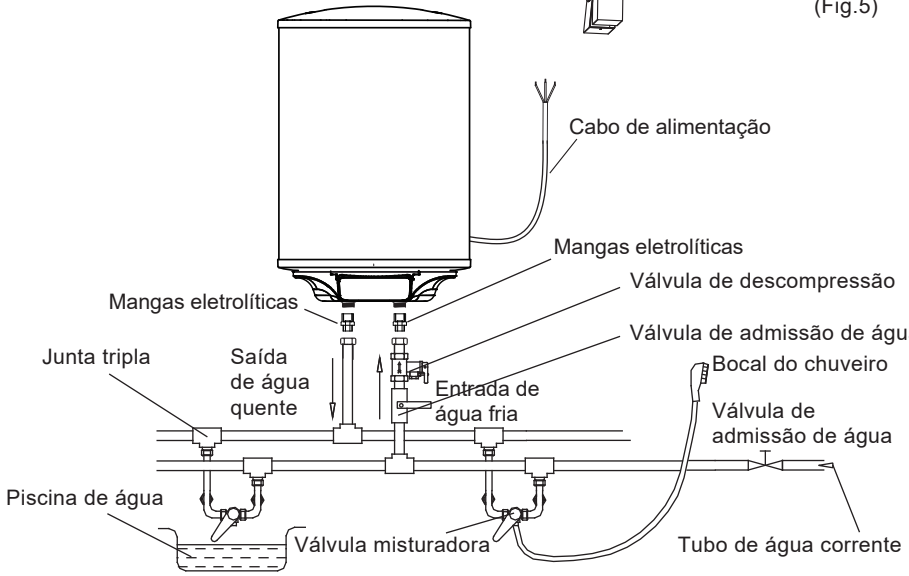


### 3.3 Conexão elétrica

Ligue o termoacumulador apenas a corrente alternada monofásica 220/240V.
Ligue o termo a uma tomada fixa ou a uma tomada padrão com ligação à terra.

(Fig.5)

## NOTA

Certifique-se de que utiliza os acessórios fornecidos pela nossa empresa para instalar este termo acumulador elétrico. Este termo acumulador elétrico não pode ser pendurado no suporte até ser confirmado como sendo firme e fiável. Caso contrário, o termo acumulador elétrico pode cair da parede, resultando em danos no termo acumulador e até mesmo em acidentes graves com ferimentos. Ao determinar a localização dos orifícios dos parafusos, deve assegurar-se que existe uma folga não inferior a 0,2 m no lado direito do termo acumulador elétrico, para facilitar a manutenção do termo acumulador, se necessário.

## 4. UTILIZAÇÃO

- Primeiro, abra qualquer uma das válvulas de saída à saída do termo acumulador de água e, em seguida, abra a válvula de entrada. O termo acumulador enche-se de água. Quando a água flui para fora do tubo de saída, isso significa que o termo acumulador está completamente cheio de água e que a válvula de saída pode ser fechada.

## NOTA

Durante o funcionamento normal, a válvula de entrada deve ser mantida sempre aberta.

- Insira a ficha de alimentação na tomada de alimentação, as duas luzes indicadoras acender-se-ão desta vez.
- O termóstato controla automaticamente a temperatura. Quando a temperatura da água no interior de termo acumulador atinge a temperatura definida, este desliga-se automaticamente; quando a temperatura da água desce abaixo do ponto definido, o termo acumulador liga-se automaticamente para restabelecer o aquecimento.

### 4.1 Funcionamento da unidade

| Funções Básicas dos Aquecedores de Água Elétricos | | |
|---|---|---|
| **Nome da Chave** | **Nome da função** | **Conteúdo da exibição digital** |
| Chave “LIGA/DESLIGA” | Memória de desligamento | Instruções de aquecimento |
| Tecla "∧" | Função de ajuste de temperatura | Exibição da temperatura definida |
| Tecla "∨" | Função de ajuste de temperatura | Exibição da temperatura definida |
| Tecla "Inteligente" | Função inteligente | Instruções inteligentes |
| Tecla "Livro" | Função de reserva de tempo | Exibição do tempo de reserva |
| | Função de suspensão automática | |
| | Proteção anticongelante | |

**Painel do corpo de exibição (como mostrado):**

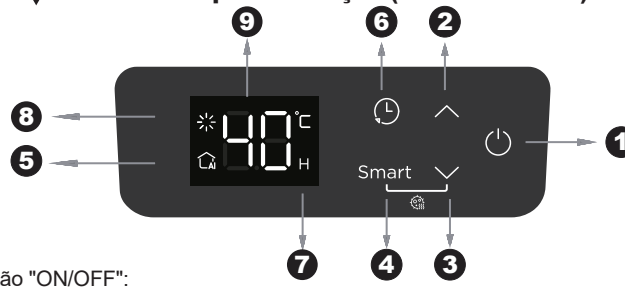


① "1" é o botão "ON/OFF":
A tecla para operação de energia "ON/OFF", exibe brilho total após conectar a energia, se a funçãode memória de desligamento estiver ativada, restaura o estado anterior de desligamento, caso contrário, desliga. No modo de inicialização, pressione o botão "ON/OFF" e o sistema será desligado; no modo de desligamento, pressione o botão "ON/OFF" e o sistema será iniciado, restaurando osdados de memória de desligamento, o sistema entra no estado apropriado.

② O botão "2" é "∧", para ajustar a temperatura de configuração:
Defina a temperatura em (Tmin) - (Tmin +1)- (Tmin +2).....75- ciclo de ajuste entre (Tmin); 1 por clique. Tecla "∧"paraaumentaratemperaturaem1℃, se pressionada por muito tempo, a taxa de aumento é de5℃/seg; se nenhuma tecla for pressionada dentro de cinco segundos, o sistema salvará os parâmetros de configuração de temperatura e sairá do estado de configuração de temperatura.

③ O botão "3" é "∨", para ajustar a temperatura de configuração:
Defina a temperatura em 75-74- .....(Tmin +1)- (Tmin) loop ajustável entre 45;1 por cliqueTecla "∨" para diminuir a temperatura em 1℃, se pressionada por muito tempo, a taxa de redução é de 5℃/seg; se nenhuma tecla for pressionada dentro de cinco segundos, o sistema salvará os parâme-tros de configuração de temperatura e sairá do estado de configuração de temperatura.

④ O botão “Smart” é o botão inteligente:Estado de inicialização:
Pressione, em seguida, entre no modo inteligente, pressione este botão novamente e saia do modo inteligente; O modo inteligente é ajustado automaticamente e não pode ser ajustado;

⑤ No estado normal de ligado (sem agendamento sem modo inteligente), pressione e segure os botões"smart" e "∨" para entrar no modo Antibacteriano. Neste momento, exceto pelo botão “ON/OFF”, os outros botões são inválidos; pressione novamente para sair do modo Antibacteriano.

⑥ O indicador luminoso “5” é o indicador luminoso “Smart”:
Entre no modo inteligente, o indicador luminoso acende

⑦ O botão “6” é o botão de reserva:Estado de ligado: pressione esta tecla para entrar no modo de configuração de tempo reservado. Neste mo-mento, o tempo reservado pode ser definido pressionando a tecla “∧”ou“∨”. As operações específicas são mostradas na introdução da função de reserva. Estado de desligamento: esta tecla é inválida.

⑧ O “7” é o indicador luminoso do tempo de reserva.

⑨ O “8” é o indicador luminoso de aquecimento. O “9” é o visor de temperatura.

⑩ Pressione e segure o botão ligar e desligar por 3 segundos para entrar no modo WiFi

## NOTA

A temperatura exibida no LED refere-se à temperatura da água na parte central do tanque. A temperatura da água de saída pode ser mais alta do que a temperatura exibida. A água quente do aquecedor de água pode causar queimaduras, por favor teste a temperatura da água quente antes de usar.

### 4.2 Restaurar configurações de fábrica

No estado desligado, pressione o botão do corpo enquanto mantém pressionados os botões "ECO" e "ON/OFF" por 3 segundos para exibir o brilho total, o sistema entrará no modo de configurações de fábrica (se o buzzerestiver ativo, o buzzer emitirá um som), dois segundos após o sistema entrar no status de "função de aqueci-mento/isolamento". Os parâmetros de configuração de fábrica do sistema na tabela seguinte.

| Função | Parâmetros de configuração de fábrica |
|---|---|
| Temperatura de configuração | 70℃ |
| Modo ECO | o padrão "cancelar" |
| Potência nominal | 1500W(aquecimento total) |

### 4.3 Teste de alarme e falha automático

Em caso de falha de secagem, falha de sobreaquecimento, sensor aberto ou curto-circuito, o visor piscano visor do tubo digital E2, E3, E4 e outras luzes do tubo digital são exibidas, se o buzzer for acompa-nhado por seis bipes curtos de alarme, então todos os relés abrem, as teclas não funcionam, a falha é removida e a energia é restabelecida, o aquecedor de água é desligado para se recuperar. Em estado energizado, o sistema faz automaticamente o autoteste, se falhar, então exibe o código de erro corres-pondente, e o sistema não funciona (ou seja, o aquecedor de água não pode ser iniciado).

- Julgamento de falha de secagem: Quando o sistema detecta a inclinação de aumento de temperaturainterna ≥15℃/ min ou quando a inclinação de aumento ≥8℃/30S,eatemperaturaexcede50℃, ovisor pisca o código de falha "E2".
- Determinação de falha por sobreaquecimento: Quando a temperatura do sensor interno excede 90graus, é determinado que há sobreaquecimento, o código de erro "E3" pisca no visor.
- Determinação de falha do sensor: circuito aberto do sensor, alarme de curto-circuito, o código de erro "E4" pisca no visor.

### 4.4 Código de erro para o técnico de manutenção

E2: Incineração a seco---Encher de água e reaquecer.
E3: Sobreaquecimento--Verificar o sistema de aquecimento ou substituí-lo.
E4: Falha do sensor---Verificar o sensor ou substituí-lo.

## 5. MANUTENÇÃO

## ADVERTÊNCIA

Antes de fazer qualquer intervenção no aparelho desligue da corrente eléctrica

- Verifique, com frequência, a tomada e a ficha. É necessário que a tomada tenha ligação à terra e a instalação tenha um disjuntor dedicado.
- A ficha e a tomada não podem sobreaquecer.
- Se o termoacumulador não for usado durante bastante tempo, especialmente em zonas de baixas temperaturas (inferiores a 0°C), é necessário esvaziar o aparelho para evitar congelamento e danos no interior
- Efectuar inspecção de manutenção preventiva, garante durabilidade do aparelho. A primeira deverá ser efectuada no decorrer dos dois anos após a sua instalação (entre 6 meses a 1 ano dependendo da zona geográfica e dureza da água), por um serviço autorizado, a fim de verificar o desgaste do ânodo Long Life (sistema de protecção anti-corrosiva) e remover o calcário depositado. A formação de calcário depende da dureza da água e da temperatura. O serviço de manutenção deve ficar assinalado em documento próprio e indicada a data da próxima inspecção a ser realizada.A inspecção e a troca do ânodo Long Life não está abrangida pela garantia por se tratar de um componente de desgaste.

# AVISO

- O aparelho está equipado com um fusível térmico que corta a alimentação eléctrica, no caso de sobreaquecimento ou falta de água. Se a torneira de entrada de água está aberta mas a água nao aquece e o sinalizador não acende, então o fusível térmico desligou ou não foi ligado. Para regressar ao modo de funcionamento é necessário:
  1. Desligar da corrente eléctrica, retirar a tampa lateral ou inferior;
  2. Pressionar o botão localizado no centro do fusível térmico (Fig.6)
  3. Se o botão não ceder até ouvir um click então tem que esperar até que arrefeça. É necessário reiniciar manualmente.
- Graças ao ânodo com Sistema Long Life da Fagor Comfort Solutions, é proporcionada uma proteção avançada contra a corrosão da caldeira térmica, garantindo uma maior durabilidade. Em qualquer caso, dependendo da qualidade da água, recomenda-se uma revisão da caldeira e do estado do ânodo de dois em dois anos.
- Deve-se também ter em conta que em águas muito calcárias ocorrem habitualmente depósitos de calcário, que pioram a troca de calor.

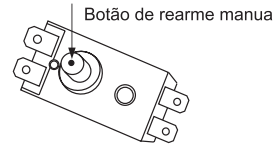


(Fig.6)

O procedimento anterior apenas pode ser realizado pelos serviços técnicos especializados. Se não cumprir esta obrigação, não nos responsabilizamos por danos no aparelho ou pessoas.

**Display de erros** **(só para técnicos credenciados)**

E2: Pouca água - encha de água e volte a ligar.
E3: Sobreaquecimento - verifique a resistência e, se necessário, substitua-a
E4: Falha no sensor - verifique e, se necessário, substitua-o

## 6. RESOLUÇÃO DE PROBLEMAS

| Avaria | Razão | Resolução |
|---|---|---|
| O sinalizador de aquecimento está desligado | Falha no controlador de temperatura | Contacte os serviços técnicos |
| Não há abastecimento de água quente | 1. O abastecimento de água foi cortado.<br>2. A pressão hidráulica é muito baixa.<br>3. A válvula de entrada de água está fechada. | 1. Aguarde pela reposição do abastecimento de água.<br>2. Aguarde pelo aumento de pressão.<br>3. Abra a torneira de entrada de água. |
| A temperatura da água é muito elevada | Falha no regulador de temperatura | Contacte os serviços técnicos |
| Fuga de água | Problema nas ligações de água. | Verifique e sele devidamente |

# NOTA

Os desenhos contidos neste manual são apenas para referência e podem ser diferentes do aparelho em si. O termoacumulador foi concebido para uso doméstico.

## 7. Informação de produto segundo a Regulamentação EU

O termoacumulador RD-50 eco DW da marca Fagor Comfort Solutions foi testado com um perfil de carga declarado "**M**".

O produto cumpre e corresponde aos requisitos das normas do regulamento (No 814/2013) para termoacumuladores elétricos e alcançou uma eficiência de aquecimento de água de **$\eta_{wh}$=41.7%** que corresponde à classe de eficiência de aquecimento de água "**B**" de acordo com o anexo II Classes de Eficiência Energética, artigo 1 do regulamento (No 812/2013) **.**

A avaliação dos resultados deste relatório com respeito à conformidade com o Regulamento da Comissão relacionados (No 812/2013 e 814/2019) é apenas parte de uma avaliação de conformidade para alcançar o rótulo ERP.

| **Descrição** | **Parâmetro** | **Valor** | **Unidade** |
|---|---|---|---|
| Conformidade do controlo inteligente | smart | 1 | |
| Fator de controlo inteligente | SCF | 20.2 | % |
| Energia de referência | $Q_{ref}$ | 5.845 | kWh |
| Conteúdo de energia útil | $Q_{H2O}$ | 6.912 | kWh |
| Rácio de correção de Energia Referência/útil | $Q_{ref}/Q_{H2O}$ | 0.846 | kWh |
| Consumo diário de eletricidade (medido) | $Q_{test_elec}$ | 8.172 | kWh |
| Temperatura da água no inicio do ciclo de medição de 24h | T3 | 75.5 | ˚C |
| Temperatura da água no final do ciclo de medição de 24h | T5 | 74.9 | ˚C |
| Volume de armazenamento | $M_{act}$ | 51.2 | kg |
| Volume de armazenamento | $C_{act}$ | 51.2 | L |
| Consumo diário de eletricidade (corrigido) | $Q_{elec}$ | 6.941 | kWh |
| Sequência de ciclos de torneira SMART utilizados durante o ensaio | M/S/M/S/M | | |
| Conteúdo de energia útil da água quente extraída durante o período inteligente de Qreferência, H2O expresso em kWh: | Qreference,H2O | 25.091 | kWh |
| Conteúdo de energia útil da água quente extraída durante o período inteligente de Qinteligente, H2O expresso em kWh: | Qsmart,H2O | 23.172 | kWh |
| O consumo semanal de electricidade com controles inteligentes | Qelec,week,smart | 24.932 | kWh |
| O consumo semanal de electricidade sem controles inteligentes | Qelec,week | 26.376 | kWh |
| Eficiência energética do termoacumulador | $\eta_{wh}$ | 41.7 | % |
| Consumo anual de eletricidade | AEC | 1232 | kWh |
| Water heating energy efficiency class | **B** | | |
| Temperatura da água, sem retirada de água | $T_{set}$ | 75 | ˚C |
| Temperatura média da água na entrada de água fria | $\theta_c$ | 10.5 | ˚C |
| Valor normalizado da temperatura média | $\theta_p$ | 70.6 | ˚C |
| Volume calculado de água quente entregue com pelo menos 40ºC | $V_{40}$ | 81 | L |

O termoacumulador RD-80 eco DW da marca Fagor Comfort Solutions (FCS) foi testado com um perfil de carga declarado "**M**".

O produto cumpre e corresponde aos requisitos das normas do regulamento (No 814/2013) para termoacumuladores elétricos e alcançou uma eficiência de aquecimento de água de **$\eta_{wh}$=43.9%**

que corresponde à classe de eficiência de aquecimento de água "**B**" de acordo com o anexo II Classes de Eficiência Energética, artigo 1 do regulamento (No 812/2013) **.**

A avaliação dos resultados deste relatório com respeito à conformidade com o Regulamento da Comissão relacionados (No 812/2013 e 814/2019) é apenas parte de uma avaliação de conformidade para alcançar o rótulo ERP.

| **Descrição** | **Parâmetro** | **Valor** | **Unidade** |
|---|---|---|---|
| Conformidade do controlo inteligente | smart | 1 | |
| Fator de controlo inteligente | SCF | 31.2 | % |
| Energia de referência | $Q_{ref}$ | 5.845 | kWh |
| Conteúdo de energia útil | $Q_{H2O}$ | 6.934 | kWh |
| Rácio de correção de Energia Referência/útil | $Q_{ref}/Q_{H2O}$ | 0.843 | kWh |
| Consumo diário de eletricidade (medido) | $Q_{test_elec}$ | 8.919 | kWh |
| Temperatura da água no inicio do ciclo de medição de 24h | T3 | 75.3 | ˚C |
| Temperatura da água no final do ciclo de medição de 24h | T5 | 75.3 | ˚C |
| Volume de armazenamento | $M_{act}$ | 80.8 | kg |
| Volume de armazenamento | $C_{act}$ | 80.8 | L |
| Consumo diário de eletricidade (corrigido) | $Q_{elec}$ | 7.518 | kWh |
| Sequência de ciclos de torneira SMART utilizados durante o ensaio | M/S/M/S/M | | |
| Conteúdo de energia útil da água quente extraída durante o período inteligente de Qreferência, H2O expresso em kWh: | $Q_{reference,H2O}$ | 26.596 | kWh |
| Conteúdo de energia útil da água quente extraída durante o período inteligente de Qinteligente, H2O expresso em kWh: | $Q_{smart,H2O}$ | 24.192 | kWh |
| O consumo semanal de electricidade com controles inteligentes | $Q_{elec,week,smart}$ | 24.653 | kWh |
| O consumo semanal de electricidade sem controles inteligentes | $Q_{elec,week}$ | 28.876 | kWh |
| Eficiência energética do termoacumulador | $\eta_{wh}$ | 43.9 | % |
| Consumo anual de eletricidade | AEC | 1169 | kWh |
| Water heating energy efficiency class | **B** | | |
| Temperatura da água, sem retirada de água | $T_{set}$ | 75 | ˚C |
| Temperatura média da água na entrada de água fria | $\theta_c$ | 10.2 | ˚C |
| Valor normalizado da temperatura média | $\theta_p$ | 70.3 | ˚C |
| Volume calculado de água quente entregue com pelo menos 40ºC | $V_{40}$ | 112 | L |

O termoacumulador RD-100 eco DW da marca Fagor Comfort Solutions (FCS) foi testado com um perfil de carga declarado "**M**".

O produto cumpre e corresponde aos requisitos das normas do regulamento (No 814/2013) para termoacumuladores elétricos e alcançou uma eficiência de aquecimento de água de **$\eta_{wh}$=44.2%** que corresponde à classe de eficiência de aquecimento de água "**B**" de acordo com o anexo II Classes de Eficiência Energética, artigo 1 do regulamento (No 812/2013) **.**

A avaliação dos resultados deste relatório com respeito à conformidade com o Regulamento da Comissão relacionados (No 812/2013 e 814/2019) é apenas parte de uma avaliação de conformidade para alcançar o rótulo ERP.

| **Descrição** | **Parâmetro** | **Valor** | **Unidade** |
|---|---|---|---|
| Conformidade do controlo inteligente | smart | 1 | |
| Fator de controlo inteligente | SCF | 33.8 | % |
| Energia de referência | $Q_{ref}$ | 5.845 | kWh |
| Conteúdo de energia útil | $Q_{H2O}$ | 8.250 | kWh |
| Rácio de correção de Energia Referência/útil | $Q_{ref}/Q_{H2O}$ | 0.708 | kWh |
| Consumo diário de eletricidade (medido) | $Q_{test_elec}$ | 10.962 | kWh |
| Temperatura da água no inicio do ciclo de medição de 24h | T3 | 75.2 | ˚C |
| Temperatura da água no final do ciclo de medição de 24h | T5 | 75.7 | ˚C |
| Volume de armazenamento | $M_{act}$ | 101.2 | kg |
| Volume de armazenamento | $C_{act}$ | 101.2 | L |
| Consumo diário de eletricidade (corrigido) | $Q_{elec}$ | 7.725 | kWh |
| Sequência de ciclos de torneira SMART utilizados durante o ensaio | M/S/M/S/M | | |
| Conteúdo de energia útil da água quente extraída durante o período inteligente de Qreferência, H2O expresso em kWh: | Qreference,H2O | 30.441 | kWh |
| Conteúdo de energia útil da água quente extraída durante o período inteligente de Qinteligente, H2O expresso em kWh: | Qsmart,H2O | 23.707 | kWh |
| O consumo semanal de electricidade com controles inteligentes | Qelec,week,smart | 28.383 | kWh |
| O consumo semanal de electricidade sem controles inteligentes | Qelec,week | 30.530 | kWh |
| Eficiência energética do termoacumulador | $\eta_{wh}$ | 44.2 | % |
| Consumo anual de eletricidade | AEC | 1161 | kWh |
| Water heating energy efficiency class | **B** | | |
| Temperatura da água, sem retirada de água | $T_{set}$ | 75 | ˚C |
| Temperatura média da água na entrada de água fria | $\theta_c$ | 10.2 | ˚C |
| Valor normalizado da temperatura média | $\theta_p$ | 71.6 | ˚C |
| Volume calculado de água quente entregue com pelo menos 40ºC | $V_{40}$ | 148 | L |

ELIMINAÇÃO DE EMBALAGENS E PRODUTOS

Elimine as embalagens de uma forma amiga do ambiente. Este aparelho está rotulado em conformidade com a Diretiva Europeia 2012/19/UE relativa aos aparelhos elétricos e eletrónicos usados (resíduos de equipamentos elétricos e eletrónicos - REEE). A orientação determina o quadro para a devolução e reciclagem de aparelhos usados, conforme aplicável em toda a UE.

**INFORMAÇÕES SOBRE O PACOTE:** Os materiais de embalagem do produto são fabricados a partir de materiais recicláveis de acordo com os nossos Regulamentos Ambientais Nacionais. Não elimine os materiais de embalagem juntamente com os resíduos domésticos ou outros. Leve-os aos pontos de recolha de material de embalagem designados pelas autoridades locais.

FAGOR
COMFORT
SOLUTIONS

**www.fagorcomfortsolutions.com**

REACH THE MARKET S.L.
Polo de Innovación Garaia. Goiru kalea 1
20500 Arrasate - Mondragón, Gipuzkoa

(+34) 943 566 696
info@fagorcomfortsolutions.com

Fagor Comfort Solutions declina toda responsabilidad por posibles inexactitudes si éstas se deben a errores de transcripción o impresión.

Fagor Comfort Solutions se reserva asimismo el derecho a introducir en sus productos las modificaciones que considere necesarias o útiles, sin perjuicio de sus características esenciales.

-

A Fagor Comfort Solutions declina qualquer responsabilidade por eventuais erros de transcrição ou de impressão.

A Fagor Comfort Solutions também se reserva o direito de efetuar as modificações que considere necessárias ou úteis nos seus produtos, sem prejuízo das suas características essenciais.

-

Producto comercializado por REACH THE MARKET S.L.
bajo sublicencia de la marca Fagor.

Produto comercializado por REACH THE MARKET S.L.
sob sublicença da marca Fagor.

FAGOR

ESPAÑA
SERVICIO TÉCNICO OFICIAL
**94 404 14 04**

PORTUGAL
SERVIÇO TÉCNICO OFICIAL
**707 50 22 07**