ISO 2768 – f

Scostamenti limite per campi di dimensioni fondamentali								
da 0,5 1) fino a 3	oltre 3 fino a 6	oltre 6 fino a 30	oltre 30 fino a 120	oltre 120 fino a 400	oltre 400 fino a 1000	oltre 1000 fino a 2000	oltre 2000 fino a 4000	–
±0,05	±0,05	±0,1	±0,15	±0,2	±0,3	±0,5	–	

1) Per le dimens. nominali minori di 0,5 mm, gli scostamenti devono essere indicativi vicino alla/e dimens./i nominale/i relativa/e

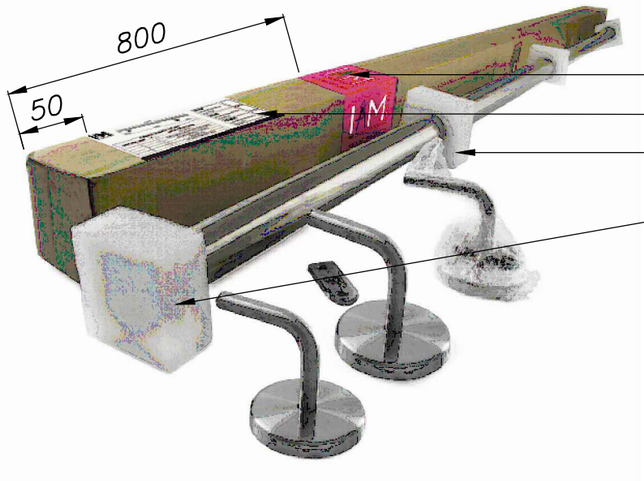

PHOTOS OF ITEMS TO BE INCLUDED /FOTO DEGLI ARTICOLI DA INSERIRE

BOX DIMENTIONS 3230X85X85 mm/ DIMENSIONI DELLA SCATOLA 3230X85X85mm COD.[1410780]

FOR THE PRODUCTION, WE RECOMMEND THAT THE TUBE WILL BE PREPARE WITH HOLES FOR HANDRAIL SUPPORTS, WITH N.2 END CAPS E316 ASSEMBLED. WE SUGGEST TO FOLLOW THE MONTING INSTRUCTION AND TO PUT ALL IN THE BOX LIKE PHOTO.

PER LA PRODUZIONE, SI CONSIGLIA CHE IL TUBO SIA PREPARATO CON I FORI PER IL REGGI CORRIMANO, CON N.2 TAPPI E316 ASSEMBLATI. SI CONSIGLIA DI SEGUIRE LE ISTRUZIONI DI MONTAGGIO E DI IMPACCHETTARE TUTTO COME IN FOTO.

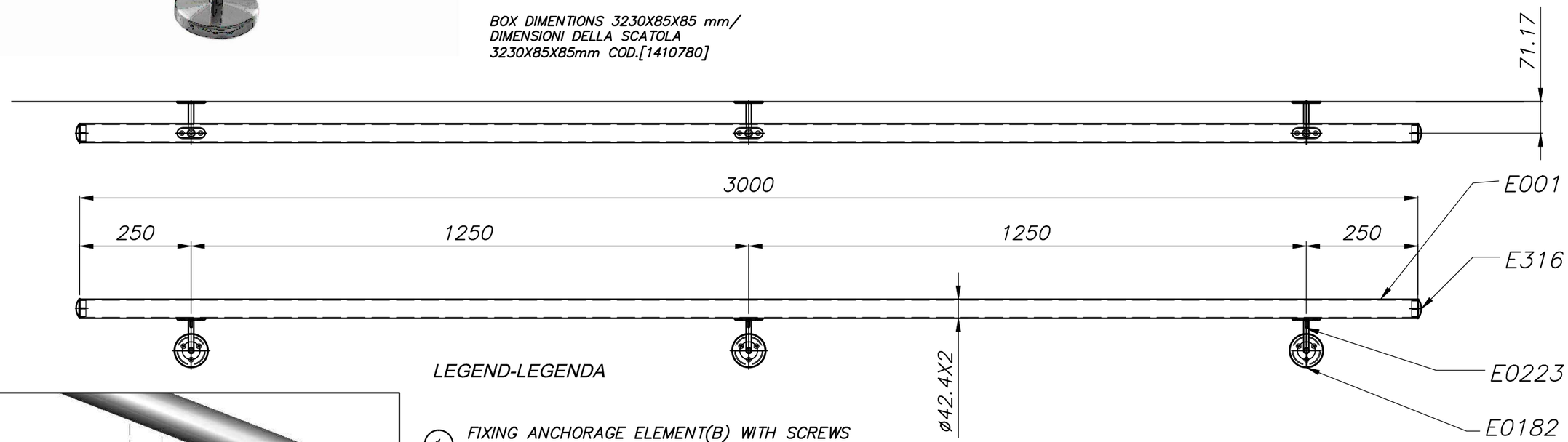

LEGEND-LEGENDA

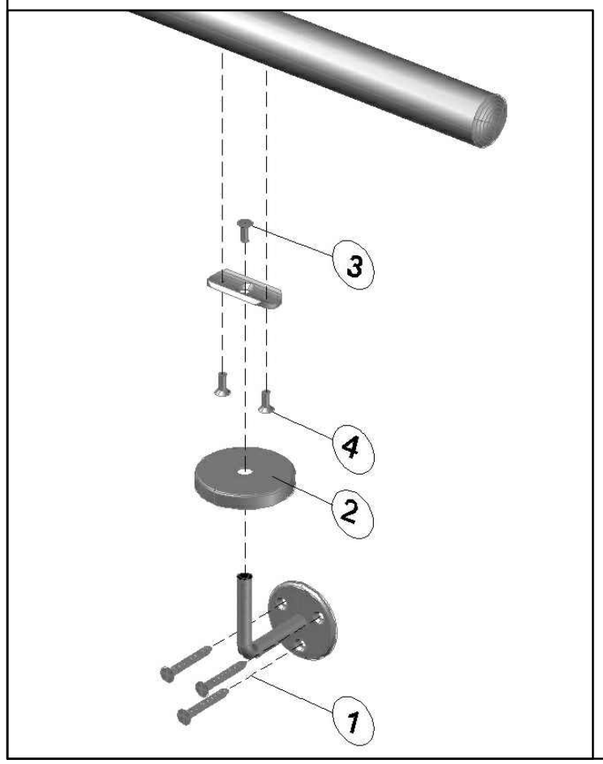

1. FIXING ANCHORAGE ELEMENT(B) WITH SCREWS (THE SCREWS ARE NOT INCLUDED)/FISSAGGIO DELL'ELEMENTO DI ANCORAGGIO (B) MEDIANTE LE VITI (LE VITI NON SONO INCLUSE)
2. INSERT THE FLANGE CANOPY(C) IN THE ANCHORAGE ELEMENT(B)/INFILARE IL COPRIFLANGIA(C) NEL REGGICORRIMANO(B)
3. FIX THE SADDLE WITH SCREW/FISSARE LA SELLA CON LA VITE
4. FIX THE HANDRAIL(A) ON THE SADDLE USING THE SCREWS(E)/FISSARE IL CORRIMANO(A) SULLA SELLA MEDIANTE LE VITI(E)

NOTE: WE SUGGEST TO USE A FIXATIVE AGENT FOR THREADED ELEMENT ON SCREWS BEFORE MOUNTING ALL ELEMENTS/SI CONSIGLIA L'USO DEL FISSATIVO PER FILETTI SULLE VITI PRIMA DI MONTARE I DIVERSI ELEMENTI

KIT COMPOSED BY:		
ELEMENT	N.	DESCRIPTION
A	1	TUBE
B	3	ANCHORAGE ELEMENT
C	3	FLANGE CANOPIES
D	2	END CAP
E	6	FLAT HEAD SCREW

KIT COMPOSTO DA:		
ELEMENTO	N.	DECRIZIONE
A	1	TUBO
B	3	ELEMENTO DI ANCORAGGIO
C	3	COPRI FLANGIA
D	2	TAPPO
E	6	VITE TESTA PIATTA

Stato delle superfici	Tratt. termico o superficiale: SATINATO	Modifica	1	2	3	4
		Indice				
Materiale da commercio	Materiale unificato: AISI 304	Data				
		Firma				

Descrizione: E091P

Scala: 1:10

INNOVATION ARCHITECTURAL METAL

VIA VICENZA, 6/14
36034 MALO (VICENZA) ITALIA
TELEFONO (+39) 0445 580580
FAX (+39) 0445 580874
www.ilgrandefabbro.com
www.arteferro.com
www.iamdesign.com

	Disegnato	Controllato	Approvato
Data	20/02/14		
Firma	Hiso A.		

Dis. vecchio

Codice: AR041965–0

VIETATA LA DUPLICAZIONE ANCHE PARZIALE O LA CESSIONE A TERZI SENZA IL NOSTRO PREVENTIVO CONSENSO

A3