目通-305x610-623x316x40 E

15 YEAR Guarantee

FR *GARANTIE : Elle s'applique à compter de la date d'achat et couvre uniquement la valeur du produit, hors frais de pose et de dépose. EXCLUSION DE GARANTIE : Défaut visible avant la pose (la pose vaut acceptation), usure graduelle, progressive ou prévisible du sol plastique, usages du produit non adaptés (pièces exclues par la notice, installation en extérieur ou mur/sale, espace intérieur de la douche, non chauffée, résidence secondaire) ou hors plage de températures autorisées, défauts liés au non-respect des règles de pose, ou visibles avant la pose, ou consécutifs à des accidents (objets des eaux, chutes d'objets, déplacement générant des rayures, produit ou matériel d'entretien non approprié). La garantie de résistance à l'eau ne pourra être revendicable qu'avec l'utilisation d'un kit périphérique d'étanchéité (mousse fond de joint et protection mastic MS Polymère). CONSIGNES DE POSE ET D'USAGE : Ce produit est destiné aux pièces intérieures et isolées. Une pose collée est recommandée en cas de risque de décaissement de la plage de température d'usage autorisée (10° C à 35° C) ou la surface de pose maximale autorisée est de 200m². La longueur maximale est de 15 mètres. Au-delà, un fractionnement de 12 mm est nécessaire. En cas d'ajout d'une sous couche, celle-ci doit être adaptée aux dalles et lames pvc. Une sous couche stratifiée ou parquet ne convient pas. Le sol chauffant doit être arrêté 48 heures avant le ragréage et réalumé progressivement 48 heures après la pose du revêtement de sol par palier de 5°C par 24 heures. Type de support autorisé : support bois cloué avec ragréage fibré obligatoire, chape béton avec ragréage, carrelage ragréé si joints supérieurs à 4 mm de large et 2mm de profondeur. Pour une harmonie des couleurs, il est impératif de mélanger les paquets. Pour le lavage, utilisez une serpillière humide avec un produit de nettoyage adapté aux sols pvc (pas de lavage à grandes eaux). Un produit inapproprié risque d'endommager la surface et de coller la saleté. Utilisation de tapis à dos caoutchouc ou latex interdits : risque de laisser des traces. Un tapis de protection doit être impérativement utilisé sous une chaise à roulette. Protégez impérativement les pieds des chaises et meubles avec des patins adaptés aux sols PVC. **ES** *GARANTÍA: Se aplica a partir de la fecha de compra y cubre únicamente el valor del producto, excluyendo los gastos de instalación y retirada. EXCLUSIÓN DE GARANTÍA: defectos visibles antes de la colocación (la colocación se considerará una aceptación), el desgaste gradual, progresivo o previsible del suelo plástico, los usos inadecuados del producto (piezas excluidas por las instrucciones, colocación en el exterior o en la pared, espacio interior de la ducha, sin calefacción, segunda vivienda) o fuera del intervalo de temperaturas autorizado, los defectos relacionados con el incumplimiento de las normas de colocación, o visibles antes de la colocación, o derivados de accidentes (daños por agua, caída de objetos, desplazamientos que generen arañazos, producto o material de mantenimiento inadecuado). La garantía de resistencia al agua sólo se podrá reclamar con el uso de un kit de sellado periférico (espuma selladora de junta y protección masilla MS Polímeros). INSTRUCCIONES DE COLOCACIÓN Y DE USO : Este producto está destinado a habitaciones interiores y aisladas. Se recomienda la colocación con pegamento, en caso de riesgo de sobrepasar el intervalo de temperatura permitido (de 10 °C a 35 °C) ¡la superficie máxima autorizada de colocación es de 200 m² y la longitud máxima de 15 metros. Por encima de esta distancia, se requiere una separación de 12 mm. En caso de añadir una base, ésta debe ser apta para losetas y lamas de pvc. Una base laminada o de parquet no es adecuada. El suelo radiante debe apagarse 48 horas antes del nivelado y volver a encenderse progresivamente 48 horas después de la colocación del revestimiento de suelo, en rangos de 5 °C cada 24 horas. Tipo de soporte autorizado: soporte de madera clavada con nivelación obligatoria de fibra, solera de hormigón con nivelación, azulejos recibidos si las juntas tienen más de 4 mm de ancho y 2 mm de profundidad. Para una armonía de colores, es imprescindible mezclar los paquetes. Para la limpieza, utilice una fregona húmeda con un producto de limpieza adecuado para suelos de PVC (no lavar con grandes cantidades de agua). Un producto inadecuado puede dañar la superficie y hacer que la suciedad se adhiera. Está prohibido utilizar alfombras con reverso de goma o látex: existe el riesgo de que dejen marcas. Siempre se debe utilizar una alfombra de protección debajo de una silla de ruedas. Es imprescindible proteger las patas de las sillas y los muebles con patines adecuados para suelos de PVC. **PT** *GARANTIA: É aplicável a contar da data de compra e cobre apenas o valor do produto, excluindo as despesas de montagem e desmontagem. EXCLUSÃO DE GARANTIA: defeitos visíveis antes da montagem (a montagem tem valor de aceitação), desgaste gradual, progressivo ou previsível do pavimento plástico, utilizações inadequadas do produto (peças que não constam nas instruções, instalação no exterior ou na parede, espaço interior da duche, não aquecida, residência secundária) ou fora do intervalo de temperaturas autorizadas, defeitos ligados ao incumprimento das regras de montagem, ou visíveis antes da montagem, ou resultantes de acidentes (danos causados pela água, queda de objetos, riscos provocados por deslocação, produto ou material de manutenção inadequado). A garantia de resistência à água só pode ser reclamada com a utilização de um kit de estanquicidade periférica (vedante de junta e proteção mástique MS polímeros). INSTRUÇÕES DE MONTAGEM E UTILIZAÇÃO: Este produto destina-se a compartimentos interiores e isolados. Recomenda-se uma colagem, em caso de risco de exceder o intervalo de temperaturas permitidas (10° C a 35° C). A superfície de montagem máxima autorizada é de 200 m² e o comprimento máximo é de 15 metros. Além desses valores, é necessário um fracionamento de 12 mm. Se for adicionado um subpavimento, este deve ser adaptado a azulejos e placas de PVC. Um subpavimento estratificado ou parquet não é adequado. O sistema de piso radiante deve ser desligado 48 horas antes do acabamento; deve voltar a ligar-se progressivamente 48 horas após a colocação do revestimento de pavimento, aumentando 5° C a cada 24 horas. Tipo de suporte autorizado: suporte de madeira pregada com revestimento fibroso de alisamento obrigatório, capa de betão com alisamento, azulejos alisados se juntas superiores a 4 mm de largura e 2 mm de profundidade. Para harmonizar as cores, é obrigatório misturar as embalagens. Para a lavagem, utilize uma esfregona úmida com um produto de limpeza adequado para pavimentos de PVC (não lavar com grandes quantidades de água). O uso de um produto inadequado pode danificar a superfície e provocar o acúmulo de sujeira. Não é permitida a utilização de tapetes de base de borracha ou látex. Há risco de deixar rastros. Um tapete de proteção deve ser obrigatoriamente utilizado embaixo de uma cadeira com rodas. É essencial proteger os pés das cadeiras e mobiliário com protegeles adequadas para pisos em PVC. **EN** *WARRANTY: It applies from the date of purchase and covers only the value of the product, excluding installation and removal costs. EXCLUSION OF WARRANTY: defects visible before installation (installation is considered acceptance), gradual, progressive or foreseeable wear and tear of the plastic floor, unsuitable uses of the product (parts excluded by the instructions, outdoor or wall installation, interior space of the shower, unheated, secondary residence) or outside the authorised temperature range, defects related to non-compliance with installation rules, or visible before installation, or resulting from accidents (water damage, falling objects, moving objects generating scratches, unsuitable product or maintenance material). The water resistance guarantee can only be claimed with the use of a peripheral waterproofing kit (foam joint filler and MS Polymer mastic protection). INSTALLATION AND USE INSTRUCTIONS: This product is intended for indoor and insulated rooms. A glued installation is recommended in case of risk of exceeding the authorized temperature range of use (10° C to 35° C). The maximum authorised laying area is 200m², and the maximum length is 15 metres. Beyond this, a 12mm split is required. If an underlayment is added, it must be suitable for PVC tiles and boards. A laminate or parquet underlayment is not suitable. The underfloor heating must be turned off 48 hours before levelling and turned on again gradually 48 hours after laying the floor covering in increments of 5°C per 24 hours. Authorized surface type: nailed wood surface with mandatory fiber patching, concrete screed with patching, patched tiles if joints are greater than 4mm wide and 2mm deep. For a harmony of colours, contents of the packages must be mixed. For washing, use a wet mop with a cleaning product suitable for PVC floors (no washing with water). An unsuitable product can damage the surface and cause dirt to stick to it. Do not use rubber-backed or latex mats: they may leave marks. A protective mat must be used under a chair with casters. Protect the feet of chairs and furniture with glides adapted to PVC floors.

ÉMISSIONS DANS L'AIR INTÉRIEUR* A+ A+ A B C

FR *Information sur le niveau d'émission de substances volatiles dans l'air intérieur, présentant un risque de toxicité par inhalation, sur une échelle de classe allant de A+ (très faibles émissions) à C (fortes émissions).

Adeo Services - 135 Rue Sadi Carnot - CS 00001 - 59790 RONCHIN - France
www.product-regulatory.adeoservices.com
UA Виробник: ТОВ "Адео Сервісез С.А.", вул. Саді Карно, CS 00001, 59790 Роншен, Франція. Імпортер, суб'єкт господарювання, що відповідає за виконання гарантійних зобов'язань : ТОВ "Перша Мерлен Україна", 04201 Україна, м.Київ, вул. Полярна 17А, +380 44 498 66 00. Строк придатності : необмежений.
BR Importado e distribuído por LEROY MERLIN COMPANHIA BRASILEIRA DE BRICOLAGEM CNPJ: 01.438.784/0001-05. Rua Pascoal Pais, nº. 525, 6° andar cj 61 a 64, Vila Cordeiro, São Paulo -SP. CEP: 04581-060 CALM (Central de Atendimento Leroy Merlin) Capitais 4020-5376 Demais Regiões 0800-0205376. Prazo de validade : indeterminada. Produto não perecível.
Composição : carbonato de cálcio, cloreto de polivinila, aditivos.
ZA Imported by Adeo South Africa (PTY) LTD T/A Leroy Merlin, Hosted in Leroy Merlin Fourways Store 35 Ross Street, Witkoppen Ext 97, Sandton, 2191 Johannesburg, Gauteng, South Africa
Tel: +27 10 493 8000 Email: contactzleroymerlin.co.za
EN Made in China. **UA** Країна походження Китай. **BR** Fabricado na China.

CE 21
NB 1021

Adeo Services - 135 rue Sadi Carnot - CS 00001 - 59790 RONCHIN - France
DoP : 098101-001-ADEO-21
89973284
EN 14041 : 2004
EN 14041 : 2004 / AC : 2006

FR - Revêtement de sol pour usage intérieur **ES** - Revestimiento de suelo para uso en interiores **PT** - Revestimento de pavimentos para utilização interna **IT** - Rivestimento del pavimento per uso in interni **EL** - Επένδυση για δάπεδο εσωτερικού χώρου **PL** - Użytkowanie wewnątrz jako pokrycie podłogowe **RO** - Material de acoperire pentru sol destinat utilizării în interior **EN** - Internal use as floor covering

B_{fl}-s1 | E1 HCHO | DS | R_{23} < 0,35 m².K/W

FR - Déclaration des performances ("DoP") **ES** - Declaración de prestaciones ("DoP") **PT** - Declaração de Desempenho ("DoP") **IT** - Dichiarazione di prestazione ("DoP") **EL** - Δήλωσης επιδόσεων ("DoP") **PL** - Deklaracji właściwości użytkowych ("DoP") **RO** - Declarații de performanță ("DoP") **EN** - Declaration of Performance (DoP) : **www.product-regulatory.adeoservices.com**

A FR/PRÉPARER. ES/PREPARAR. PT/PREPARAR. IT/PREPARARE. EL/ΠΡΟΕΤΟΙΜΑΣΙΑ. PL/PRZYGOTOWAĆ. UA/ПІДГОТУВАТИ. RO/PREGĂTIRE. BR/PREPARAR. EN/PREPARE.

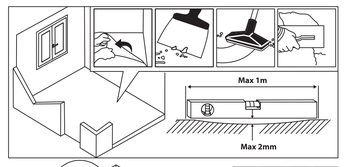

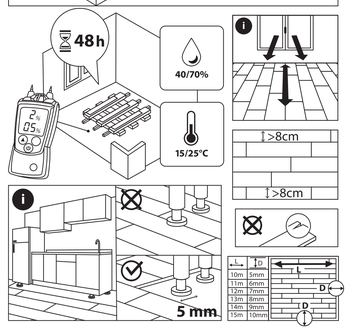

L	D
10m	5mm
11m	6mm
12m	7mm
13m	8mm
14m	9mm
15m	10mm

B FR/POSER. ES/COLOCAR. PT/INSTALAR. IT/POSARE. EL/ΤΟΠΟΘΕΤΗΣΗ. PL/POŁOŻYĆ. RU/УКЛАДКА. KZ/ТӨСЕУ. UA/УКЛАДАТИ. RO/ASAMBLARE. BR/APLICAR. EN/LAY.

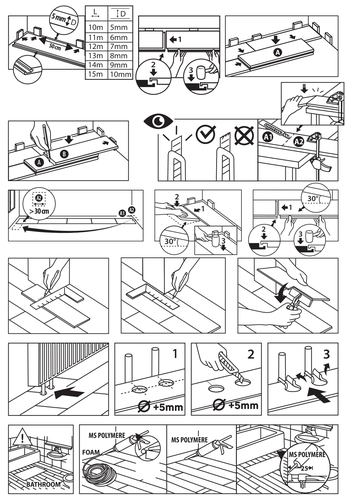

C FR/ENTRETENIR. ES/CUIDAR. PT/MANTER. IT/MANTENERE. EL/ΣΥΝΤΗΡΗΣΗ. PL/KONSERWOWAĆ. UA/ДОГЛЯДАТИ. RO/ÎNTREȚINERE. BR/MANTER. EN/MAINTAIN.

2023/07-V01

TR IT | 20 PAP | ES Al Azul Cartón | 32 ISO 10582 / ISO 10874

IT Raccolta Carta. Verifica le disposizioni del tuo Comune.

FR TRIEZ RÉEMPLOYEZ RECYCLEZ — ASSOCIATION OU DISTRIBUTEUR OU DÉCHÈTERIE
Adresses sur quefairedemesdechets.fr

Artens F

Artens

RIGID - SPC

FR DALLES DE SOL CLIPSABLES RIGIDES À BASE DE VINYLE (SPC)
ES PLANCHAS DE SUELO ENCAJABLES RÍGIDAS DE VINILO (SPC)
PT LAJES VINÍLICOS RÍGIDOS DE ENCAIXE (SPC)
IT SOLETTE PAVIMENTO RIGIDE A INCASTRO SU BASE VINILICA (SPC)
EL ΑΚΑΜΠΤΑ ΚΟΥΜΠΩΤΑ ΠΛΑΚΑΚΙΑ ΔΑΠΕΔΟΥ ΑΠΟ ΒΙΝΥΛΙΟ (SPC)
PL SZTYWNE WINYLOWE PŁYTKI PODŁOGOWE NA ZATRZASK (SPC)
UA ТВЕРДІ ПАНЕЛІ ПІДЛОГИ ЗАМКОВОГО ТИПУ ВІНІЛ (SPC)
RO DALE PENTRU SOL FIXATE CU CLEME, RIGIDE, PE BAZĂ DE VINIL (SPC)
BR PISO VINÍLICO RÍGIDO DE ENCAIXE (SPC).
CONTÉM 9 PEÇAS IMAGENS ILUSTRATIVAS.
EN RIGID VINYL BASED CLIP-IN FLOOR TILES (SPC)

13.7 kg

x9 | 1.67 m²

FORTE

WATER RESISTANT(1)

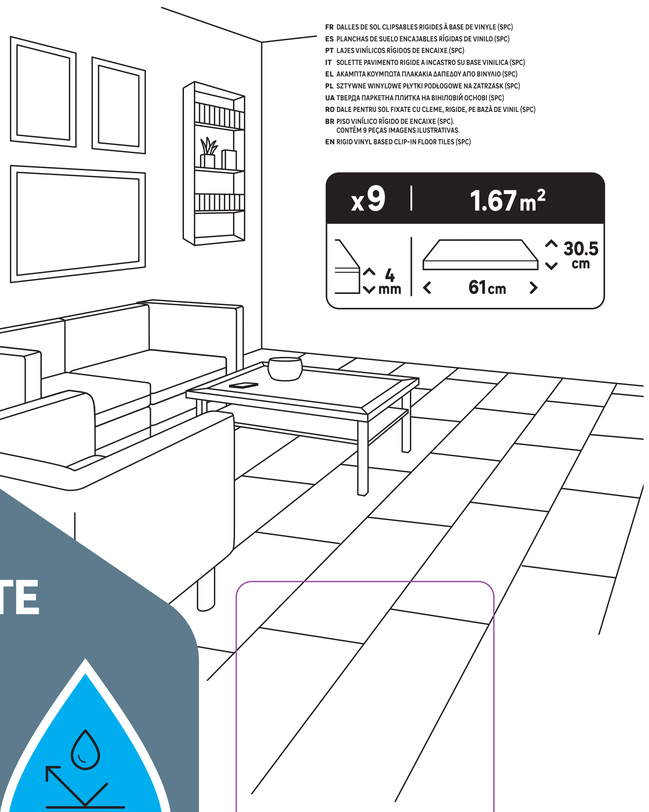

SPC VERT

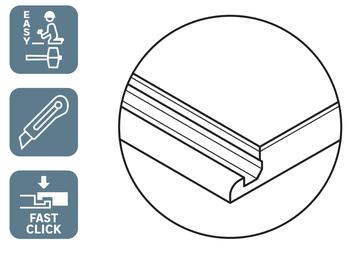

EASY | FAST CLICK

INDOOR AIR COMFORT GOLD eurofins CERTIFIED PRODUCT

Min 10°C Max 35°C | Max 15 m | Min 15°C Max 28°C | 15 YEAR Guarantee

FR (1) Matériau résistant à l'eau. * Garantie 15 ans. **ES** (1) Materiale resistente al agua. *15 años de garantía. **PT** (1) Material resistente à água. *Garantia de 15 anos. **IT** (1) Materiale resistente all'acqua. *Garanzia 15 anni. **EL** (1) Υλικό ανθεκτικό στο νερό. *Εγγύηση 15 ετών. **PL** (1) Materiał wodoodporny przez. *15 lata gwarancji. **UA** (1) Матеріал водостійкий. *Гарантія 15 років. **RO** (1) Material rezistent la apă. *Garanție 15 ani. **BR** (1) Material resistente al agua. *15 anos de garantia. **EN** (1) Material water resistant. *15 year warranty.

Artens F

LABEL

DK BRAND TRADEMARK

26 rue du Maréchal Leclerc
59128 Flers-en-Escrebieux
Port. +33 (0)7 82 35 94 53
eric.lacroix@dkgroup.fr

FILE NAME : AW-32760007455328-M-BX-FLEXOHD-KINGFORTETILE30X60
FILE NUMBER : 20250217
CUSTOMER : ADEO Services
DIE CUT : 305x610-623x316x40 E

STEP
01 - 18/02/25
02 - 24/03/25
SEND
-

PRINTING COLOR
Black
Pantone 7698 U
Cyan

This file is not ready to print. Traping and overprinting will be done by the reprohouse. To complet | Diecut | BROWN CARDBOARD

EN Batch number – Manufacturing date /
UA Серійний номер – Дата виготовлення :
DD.MM.YYYY
XXXXX
0 000000 000000

LABEL