FR *GARANTIE : Elle s'applique à compter de la date d'achat et couvre uniquement la valeur du produit, hors frais de pose et de dépose. EXCLUSION DE GARANTIE : Défaut visible avant la pose (la pose vaut acceptation), usure graduelle, progressive ou prévisible du sol plastique, usages du produit non adaptés (pièces exclues par la notice, installation en extérieur ou murale, espace intérieur de la douche, non chauffée, résidence secondaire) ou hors plage de températures autorisées, défauts liés au non-respect des règles de pose, ou visibles avant la pose, ou consécutifs à des accidents (dégâts des eaux, chutes d'objets, déplacement générant des rayures, produit ou matériel d'entretien non approprié). La garantie de résistance à l'eau ne pourra être revendicable qu'avec l'utilisation d'un kit périphérique d'étanchéité (mousse fond de joint et protection mastic MS Polymère). CONSIGNES DE POSE ET D'USAGE : Ce produit est destiné aux pièces intérieures et isolées. Une pose collée est recommandée en cas de risque de dépassement de la plage de température d'usage autorisée (10°C à 35°C) La surface de pose maximale autorisée est de 200m2, la longueur maximale est de 15 mètres. Au-delà, un fractionnement de 12 mm est nécessaire. En cas d'ajout d'une sous couche, celle-ci doit être adaptée aux dalles et lames pvc. Une sous couche stratifiée ou parquet ne convient pas.Le sol chauffant doit être arrêté 48 heures avant le ragréage et rallumé progressivement 48 heures après la pose du revêtement de sol par palier de 5°C par 24 heures. Type de support autorisé : support bois cloué avec ragréage fibré obligatoire, chape béton avec ragréage, carrelage ragréé si joints supérieurs à 4mm de large et 2mm de profondeur. Pour une harmonie des couleurs, il est impératif de mélanger les paquets. Pour le lavage, utilisez une serpillère humide avec un produit de nettoyage adapté aux sols pvc (pas de lavage à grandes eaux). Un produit inapproprié risque d'endommager la surface et de coller la saleté. Utilisation de tapis à dos caoutchouc ou latex interdits : risque de laisser des traces. Un tapis de protection doit être impérativement utilisé sous une chaise à roulette. Protégez impérativement les pieds des chaises et meubles avec des patins adaptés aux sols PVC. **ES** *GARANTÍA: Se aplica a partir de la fecha de compra y cubre únicamente el valor del producto, excluyendo los gastos de instalación y retirada. EXCLUSIÓN DE GARANTÍA: defectos visibles antes de la colocación (la colocación se considerará una aceptación), el desgaste gradual, progresivo o previsible del suelo plástico, los usos inadecuados del producto (piezas excluidas por las instrucciones, colocación en el exterior o en la pared, espacio interior de la ducha, sin calefacción, segunda vivienda) o fuera del intervalo de temperaturas autorizado, los defectos relacionados con el incumplimiento de las normas de colocación, o visibles antes de la colocación, o derivados de accidentes (daños por agua, caída de objetos, desplazamientos que generen arañazos, producto o material de mantenimiento inadecuado). La garantía de resistencia al agua sólo se podrá reclamar con el uso de un kit de sellado periférico (espuma selladora de junta y protección masilla MS Polímero). INSTRUCCIONES DE COLOCACIÓN Y DE USO: Este producto está destinado a habitaciones interiores y aisladas. Se recomienda la colocación con pegamento, en caso de riesgo de sobrepasar el intervalo de temperatura permitido (de 10 °C a 35 °C). La superficie máxima autorizada de colocación es de 200 m2 y la longitud máxima de 15 metros. Por encima de esta distancia, se requiere una separación de 12 mm. En caso de añadir una base, ésta debe ser apta para losetas y lamas de pvc. Una base laminada o de parquet no es adecuada. El suelo radiante debe apagarse 48 horas antes del nivelado y volver a encenderse progresivamente 48 horas después de la colocación del revestimiento de suelo, en rangos de 5°C cada 24 horas. Tipo de soporte autorizado: soporte de madera clavada con nivelación obligatoria de fibra, solera de hormigón con nivelación, azulejos nivelados si las juntas tienen más de 4 mm de ancho y 2 mm de profundidad. Para una armonía de colores, es imprescindible mezclar los paquetes. Para la limpieza, utilice una fregona húmeda con un producto de limpieza adecuado para suelos de PVC (no lavar con grandes cantidades de agua). Un producto inadecuado puede dañar la superficie y hacer que la suciedad se adhiera. Está prohibido utilizar alfombras con reverso de goma o látex: existe el riesgo de que dejen marcas. Siempre se debe utilizar una alfombra de protección debajo de una silla de ruedas. Es imprescindible proteger las patas de las sillas y los muebles con patines adecuados para suelos de PVC. **PT** *GARANTIA: É aplicável a contar da data de compra e cobre apenas o valor do produto, excluindo as despesas de montagem e desmontagem. EXCLUSÃO DE GARANTIA: defeitos visíveis antes da montagem (a montagem tem valor de aceitação), desgaste gradual, progressivo ou previsível do pavimento plástico, utilizações inadequadas do produto (peças que não constam nas instruções, instalação no exterior ou na parede, espaço interior da duche, não aquecida, residência secundária) ou fora do intervalo de temperaturas autorizadas, defeitos ligados ao incumprimento das regras de montagem, ou visíveis antes da montagem, ou resultantes de acidentes (danos causados pela água, queda de objetos, riscos provocados por deslocação, produto ou material de manutenção inadequado). A garantia de resistência à água só pode ser reclamada com a utilização de um kit de estanquicidade periférica (vedante de junta e proteção mástique MS polímero) INSTRUÇÕES DE MONTAGEM E UTILIZAÇÃO: Este produto destina-se a compartimentos interiores e isolados. Recomenda-se uma montagem colada se houver risco de se exceder o intervalo de temperaturas permitidas (10° C a 35° C). A superfície de montagem máxima autorizada é de 200 m2 e o comprimento máximo é de 15 metros. Além desses valores, é necessário um fracionamento de 12 mm. Se for adicionado um subpavimento, este deve ser adaptado a azulejos e placas de PVC. Um subpavimento estratificado ou parquet não é adequado. O sistema de piso radiante deve ser desligado 48 horas antes do acabamento; deve voltar a ligar-se progressivamente 48 horas após a colocação do revestimento de pavimento, aumentando 5° C a cada 24 horas. Tipo de suporte autorizado: suporte de madeira pregada com revestimento fibroso de alisamento obrigatório, capa de betão com alisamento, azulejos alisados se juntas superiores a 4 mm de largura e 2 mm de profundidade. Para harmonizar as cores, é imperativo misturar as embalagens. Para a lavagem, utilize uma esfregona húmida com um produto de limpeza adequado para pavimentos de PVC (não lavar com grandes quantidades de água). Um produto inadequado pode danificar a superfície e provocar a aderência de sujidade. Não é permitida a utilização de tapetes de base de borracha ou látex: risco de deixar vestígios. Um tapete de proteção deve ser imperativamente utilizado debaixo de uma cadeira com rodas. É essencial proteger os pés das cadeiras e mobiliário com proteções adequadas para pavimentos em PVC. **IT** *GARANZIA: Si applica a partire dalla data di acquisto e copre solo il valore del prodotto, esclusi i costi di posa e rimozione. ESCLUSIONE DELLA GARANZIA: difetti visibili prima della posa (la posa è considerata accettazione), usura graduale, progressiva o prevedibile del pavimento in plastica, usi non idonei del prodotto (ambienti esclusi dalle istruzioni, installazione all'esterno o a parete, spazio interno della doccia, ambienti non riscaldati, abitazione secondaria) o al di fuori del campo di temperatura autorizzato, difetti legati al mancato rispetto delle regole di posa, o visibili prima della posa, o derivanti da incidenti (allagamento, caduta di oggetti, spostamento che provochi graffi, prodotto o materiale di manutenzione non idonei). La garanzia di resistenza all'acqua può essere fatta valere solo con l'utilizzo di un kit di impermeabilizzazione periferico (base per giunti in schiuma e protezione in mastice MS Polimero). ISTRUZIONI PER L'INSTALLAZIONE E L'USO: Questo prodotto è destinato a ambienti interni e isolati. La posa incollata è consigliata se c'è il rischio di superare il campo di temperatura d'uso autorizzato (da 10°C a 35°C). L'area massima di installazione è di 200 m2 e la lunghezza massima è di 15 metri. Oltre questo limite è necessario un divisorio di 12 mm. Se si aggiunge un sottofondo, questo deve essere adatto alle piastrelle e alle doghe in PVC. Un sottofondo in laminato o parquet non è adatto. Il sistema di riscaldamento a pavimento deve essere spento 48 ore prima del livellamento e riacceso gradualmente 48 ore dopo la posa del pavimento con incrementi di 5°C ogni 24 ore. Supporti autorizzati: supporto in legno inchiodato con livellamento obbligatorio in fibra, massetto in cemento con livellamento, piastrelle livellate se le fughe hanno una larghezza superiore a 4 mm e una profondità di 2 mm. Per ottenere un'armonia di colori, è indispensabile mescolare le confezioni. Per la pulizia, usare uno straccio umido con un prodotto adatto ai pavimenti in PVC (non lavare usando molta acqua). Un prodotto inadeguato può danneggiare la superficie e far aderire lo sporco. Non utilizzare tappetini con supporto in gomma o in lattice, perché possono lasciare segni. Sotto le sedie con rotelle è necessario utilizzare un tappetino protettivo. È fondamentale proteggere i piedi delle sedie e dei mobili con feltrini adatti ai pavimenti in PVC. **EL** *ΕΓΓΥΗΣΗ: Ισχύει από την ημερομηνία αγοράς και καλύπτει μόνο την αξία του προϊόντος, εξαιρουμένων των εξόδων εγκατάστασης και απεγκατάστασης. ΕΞΑΙΡΕΣΕΙΣ ΕΓΓΥΗΣΗΣ: ορατά ελάττωμα πριν από την εγκατάσταση (η εγκατάσταση συνεπάγεται με αποδοχή), σταδιακή, βαθμιαία ή προβλέψιμη φθορά του πλαστικού δαπέδου, ακατάλληλη χρήση του προϊόντος (εξαρτήματα που εξαιρούνται από τις οδηγίες, τοποθέτηση σε εξωτερικό χώρο ή σε τοίχο, στον εσωτερικό χώρο του ντους, σε μη θερμαινόμενο χώρο, σε δευτερεύουσα κατοικία) ή εκτός του επιτρεπόμενου εύρους θερμοκρασίας, ελαττώματα που σχετίζονται με μη συμμόρφωση με τους κανόνες εγκατάστασης ή ορατά ελαττώματα πριν από την εγκατάσταση ή μετά από ατυχήματα (ζημιές από νερό, πτώση αντικειμένων, γρατσουνιές που προκαλούν μετατόπιση, ακατάλληλο προϊόν ή εξοπλισμός συντήρησης). Η εγγύηση αντοχής στο νερό μπορεί να διεκδικηθεί μόνο με τη χρήση ενός σετ περιφερειακής στεγανοποίησης (αφρός στήριξης και προστασίας αρμών από μαστίχη MS Polymer). ΟΔΗΓΙΕΣ ΕΓΚΑΤΑΣΤΑΣΗΣ ΚΑΙ ΧΡΗΣΗΣ: Αυτό το προϊόν προορίζεται για εσωτερικούς και μονωμένους χώρους. Συνιστάται η τοποθέτηση με κόλλα εάν υπάρχει κίνδυνος υπέρβασης του επιτρεπόμενου εύρους θερμοκρασίας χρήσης (10°C έως 35°C) Η μέγιστη επιτρεπόμενη επιφάνεια τοποθέτησης είναι 200 τ.μ., το μέγιστο μήκος είναι 15 μέτρα. Από εκεί και πέρα είναι απαραίτητος ένας διαχωρισμός 12 χιλ. Εάν προστεθεί υπόστρωμα, πρέπει να είναι κατάλληλο για πλάκες και πλακάκια PVC. Ένα laminate ή παρκέ υπόστρωμα δεν είναι κατάλληλο. Το θερμαινόμενο δάπεδο πρέπει να είναι σβηστό 48 ώρες πριν την επιπέδωση και να ανάψει σταδιακά 48 ώρες μετά την επίστρωση του δαπέδου, με σταδιακή αύξηση των 5°C ανά 24ωρο. Επιτρεπόμενο είδος στήριξης: ξύλινο στήριγμα καρφωμένο με υποχρεωτική επίστρωση με ίνες, τσιμεντοκονία με επίστρωση, επιστρωμένο πλακάκι σε περίπτωση αρμών με πλάτος μεγαλύτερο από 4 mm και βάθος 2 mm. Για ομοιομορφία χρωμάτων, επιβάλλεται η ανάμειξη των πακέτων. Για το πλύσιμο, χρησιμοποιήστε μια υγρή σφουγγαρίστρα με ένα προϊόν καθαρισμού κατάλληλο για δάπεδα PVC (όχι πλύσιμο με μεγάλες ποσότητες νερού). Ένα ακατάλληλο προϊόν κινδυνεύει να καταστρέψει την επιφάνεια και να κολλήσει τη βρωμιά. Απαγορεύεται η χρήση χαλιών με βάση από καουτσούκ ή λάτεξ: υπάρχει κίνδυνος να αφήσετε σημάδια. Κάτω από μια τροχήλατη καρέκλα πρέπει να χρησιμοποιείται προστατευτικό χαλάκι. Είναι απαραίτητο να προστατεύετε τα πόδια των καρεκλών και των επίπλων με προστατευτικά για δάπεδα PVC. **PL** *GWARANCJA: obowiązuje od daty zakupu i obejmuje wyłącznie wartość produktu, z wyłączeniem kosztów instalacji i demontażu. WYŁĄCZENIE GWARANCJI: wady widoczne przed montażem (montaż jest traktowany jako akceptacja), stopniowe, postępujące lub możliwe do przewidzenia zużycie podłogi z tworzywa sztucznego, nieodpowiednie zastosowania produktu (części wyłączone przez instrukcję, montaż na zewnątrz lub na ścianie, przestrzeń wewnętrzna prysznica, nieogrzewana, drugie miejsce zamieszkania) lub poza dopuszczalnym zakresem temperatur, wady związane z nieprzestrzeganiem zasad instalacji lub widoczne przed instalacją , lub wynikające z wypadków (zalanie, spadające przedmioty, zarysowania spowodowane przemieszczeniem, produkt lub nieodpowiedni sprzęt konserwacyjny). O gwarancję wodoodporności można ubiegać się tylko przy zastosowaniu zestawu uszczelniającego peryferia (pianka podkładowa do spoin i ochrona mastykiem MS Polymer). INSTRUKCJA INSTALACJI I UŻYTKOWANIA: Produkt przeznaczony jest do wnętrz i pomieszczeń ocieplonych. Zalecany jest montaż przy pomocy kleju, jeśli istnieje ryzyko przekroczenia dopuszczalnego zakresu temperatur (10°C do 35°C). Maksymalna powierzchnia instalacji wynosi 200 m2, a maksymalna długość 15 metrów. Powyżej tej wartości wymagany jest 12 mm podział. Jeśli stosowany jest podkład, musi on być dostosowany dla płytek i płyt PCV. Podkład z laminatu lub parkietu nie jest odpowiedni. System ogrzewania podłogowego powinien być wyłączony 48 godzin przed wyrównywaniem i stopniowo włączany ponownie 48 godzin po ułożeniu wykładziny podłogowej z podnoszeniem temperatury o 5°C na 24 godziny. Dopuszczalne podłoża: przybite podłoża drewniane z obowiązkowym wyrównaniem włókien, jastrych betonowy z wyrównaniem, wyrównanie płytek, jeśli fugi mają więcej niż 4 mm szerokości i 2 mm głębokości. Dla uzyskania harmonii kolorystycznej konieczne jest mieszanie opakowań. Do mycia używać wilgotnego mopa ze środkiem czyszczącym odpowiednim do podłóg PCV (nie myć dużą ilością wody). Nieodpowiedni produkt grozi uszkodzeniem powierzchni i przywieraniem brudu. Zakaz stosowania mat gumowych lub lateksowych: ryzyko pozostawienia śladów. Pod krzesłem na kółkach należy koniecznie zastosować matę ochronną. Konieczne jest zabezpieczenie nóg krzeseł i mebli za pomocą podkładek odpowiednich do podłóg PCV. **UA** *ГАРАНТІЯ: Вона діє з моменту покупки і покриває лише вартість виробу, за винятком витрат на встановлення та демонтаж. ВИНЯТКИ З ГАРАНТІЇ: Видимий дефект перед укладанням (укладання вважається прийнятним), поступовий, прогресуючий або передбачуваний знос пластикової підлоги, невідповідне використання виробу (виключення деталей, які не передбачені в інструкції, зовнішнє або настінне встановлення, встановлення всередині душової кабіни, у неопалюваному приміщенні, у заміському будинку) або за межами допустимого температурного діапазону, дефекти, пов'язані з недотриманням правил укладання, чи видимі до укладання, або які пов'язані з настанням непередбачуваних обставин (пошкодження спричинені водою, падіння предметів, переміщення, що призвело до появи подряпин, невідповідний продукт або матеріал для догляду). Гарантія водонепроникності може бути застосована лише за умови використання комплекту для зовнішньої герметизації (піна для ущільнення та захисна мастика на основі MS-полімерів). ІНСТРУКЦІЯ З УКЛАДАННЯ ТА ВИКОРИСТАННЯ: Цей виріб призначений для внутрішніх та утеплених приміщень, укладання перед панорамним вікном дозволяється за умови дотримання компенсаційного шва 12 мм уздовж ділянки. Клейовий розчин рекомендується у разі ризику перевищення дозволеного температурного діапазону використання (від 10 ° C до 35 ° C). Максимально допустима оброблювана поверхня становить 200 м2, максимальна довжина — 15 метрів. Крім того, необхідно залишати зазор 12 мм. У разі використання ґрунтовки, вона має бути підібрана під плитки й дошки з ПВХ. Ґрунтовка для ламінату або паркету не підходить. За 48 годин до вирівнювання слід вимкнути систему підігріву підлоги та ввімкнути її через 48 годин після укладання підлогового покриття, поступово підвищуючи температуру не більше ніж на 5 °C на добу. Допустимий тип поверхні: дерев'яна основа скріплена цвяхами з обов'язковою вирівнювальною сумішшю, вирівняна бетонна стяжка, вирівняна плитка, якщо шви мають ширину понад 4 мм і глибину понад 2 мм. Для досягнення колірної гармонії вкрай важливо змішати пакети. Для миття використовуйте вологу швабру з миючим засобом, призначеним для підлог із ПВХ (не мийте великою кількістю води). Невідповідний засіб може пошкодити поверхню і призвести до прилипання бруду. Заборонено використовувати килимки на гумовій чи латексній основі, що можуть залишати сліди. Під кріслом на колесах необхідно використовувати захисний килимок. Необхідно захистити ніжки стільців і меблів за допомогою підкладок, призначених для підлог із ПВХ. **RO** *GARANȚIE: Se aplică de la data cumpărării și acoperă doar valoarea produsului, cu excepția costurilor de instalare și mutare. EXCLUDEREA GARANȚIEI: defecte vizibile înainte de instalare (instalarea este considerată acceptare), uzura treptată, progresivă sau previzibilă a pardoselii din plastic, utilizări nepotrivite ale produsului (părți excluse de instrucțiuni, instalare în exterior sau pe perete, spațiu interior al dușului, neîncălzit, locuință secundară) sau în afara intervalului de temperatură autorizat, defecte legate de nerespectarea normelor de instalare sau vizibile înainte de instalare, sau rezultate în urma unor accidente (deteriorări cauzate de apă, căderi de obiecte, deplasări care generează zgârieturi, produs sau material de întreținere nepotrivit). Garanția de rezistență la apă poate fi revendicată numai în cazul utilizării unui kit de impermeabilizare periferic (spumă de umplere a rosturilor și mastic de protecție MS Polymer). INSTRUCȚIUNI DE INSTALARE ȘI UTILIZARE: Acest produs este destinat încăperilor interioare și izolate. Se recomandă instalarea lipită dacă există riscul de a depăși intervalul de temperatură autorizat (10°C - 35°C). Suprafața maximă de instalare este de 200 m2, iar lungimea maximă este de 15 metri. Dincolo de aceasta, este necesară o distanță de 12 mm. Dacă se adaugă un strat de bază, acesta trebuie să fie potrivit pentru plăci și pardoseli din pvc. Un strat din material laminat sau parchet nu este potrivit. Sistemul de încălzire prin pardoseală trebuie oprit cu 48 de ore înainte de nivelare și repornit treptat la 48 de ore după montarea pardoselii, în trepte de 5°C la fiecare 24 de ore. Subpardoseli autorizate: subpardoseli din lemn bătut în cuie cu nivelare obligatorie cu fibre, șapă de beton cu nivelare, plăci de gresie și faianță nivelate dacă rosturile au o lățime mai mare de 4 mm și o adâncime mai mare de 2 mm. Pentru o armonie de culori, este imperativ să se amestece ambalajele. Pentru curățare, folosiți un mop umed cu un produs de curățare adecvat pentru pardoseli din PVC (nu spălați cu apă). Un produs nepotrivit poate deteriora suprafața și poate face ca murdăria să se lipească de ea. Nu folosiți covorașe cu suport de cauciuc sau covorașe din latex, deoarece pot lăsa urme. Sub un scaun cu rotile trebuie să se folosească un covoraș de protecție. Este esențial să protejați picioarele scaunelor și mobilierului cu glisiere potrivite pentru podele din PVC. **BR** *GARANTIA: É aplicável a contar da data de compra e cobre apenas o valor do produto, não inclui despesas de montagem e desmontagem. EXCLUSÃO DE GARANTIA: defeitos visíveis antes da montagem (a montagem tem efeito de aprovação), desgaste gradual, progressivo ou previsível do piso plástico, utilizações inadequadas do produto (peças que não constam nas instruções, instalação no exterior ou na parede, espaço interior da ducha, não aquecida, residência secundária) ou fora do intervalo de temperaturas autorizadas, defeitos ligados ao incumprimento das regras de montagem, ou visíveis antes da montagem, ou resultantes de acidentes (danos causados pela água, queda de objetos, riscos provocados por deslocação, produto ou material de manutenção inadequado). A garantia de resistência à água só pode ser solicitada com a utilização de um kit de estanquicidade periférica (espuma de vedação para juntas e proteção mastique MS polímero). INSTRUÇÕES DE MONTAGEM E UTILIZAÇÃO: Este produto destina-se a gavetas interiores e isoladas. É recomendado o uso de cola na montagem caso haja risco de ultrapassar o intervalo de temperaturas permitidas (10° C a 35° C). A superfície de montagem máxima autorizada é de 200 m2 e o comprimento máximo é de 15 metros. Além desses valores, é necessário um fracionamento de 12 mm. Caso seja adicionado um subpiso, este deverá ser adaptado a azulejos e placas de PVC. Não é recomendado um subpiso estratificado ou parquet. O sistema de piso radiante deve ser desligado 48 horas antes do acabamento; Deve-se juntar progressivamente após 48 horas da instalação do revestimento do piso, aumentado 5° C a cada 24 horas. Tipo de suporte autorizado: suporte de madeira pregada com revestimento fibroso de alisamento obrigatório, capa de betão com alisamento, azulejos alisados se juntas superiores a 4 mm de largura e 2 mm de profundidade. Para combinar as cores, é obrigatório misturar as embalagens. Para a lavagem, utilize uma esfregona úmida com um produto de limpeza adequado para pavimentos de PVC (não lavar com grandes quantidades de água). O uso de um produto inadequado pode danificar a superfície e provocar o acúmulo de sujeira. Não é permitida a utilização de tapetes de base de borracha ou látex: Há risco de deixar rastros. Um tapete de proteção deve ser obrigatoriamente utilizado embaixo de uma cadeira com rodas. É essencial proteger os pés das cadeiras e mobiliário com proteções adequadas para pisos em PVC. **EN** *WARRANTY: It applies from the date of purchase and covers only the value of the product, excluding installation and removal costs. EXCLUSION OF WARRANTY: defects visible before installation (installation is considered acceptance), gradual, progressive or foreseeable wear and tear of the plastic floor, unsuitable uses of the product (parts excluded by the instructions, outdoor or wall installation, interior space of the shower, unheated, secondary residence) or outside the authorised temperature range, defects related to non-compliance with installation rules, or visible before installation, or resulting from accidents (water damage, falling objects, moving objects generating scratches, unsuitable product or maintenance material). The water resistance guarantee can only be claimed with the use of a peripheral waterproofing kit (foam joint filler and MS Polymer mastic protection). INSTALLATION AND USE INSTRUCTIONS: This product is intended for indoor and insulated rooms. A glued installation is recommended in case of risk of exceeding the authorized temperature range of use (10°C to 35°C). The maximum authorised laying area is 200m2, and the maximum length is 15 metres. Beyond this, a 12mm split is required. If an underlayment is added, it must be suitable for PVC tiles and boards. A laminate or parquet underlayment is not suitable. The underfloor heating must be turned off 48 hours before levelling and turned on again gradually 48 hours after laying the floor covering in increments of 5°C per 24 hours. Authorized surface type: nailed wood surface with mandatory fiber patching, concrete screed with patching, patched tiles if joints are greater than 4mm wide and 2mm deep. For a harmony of colours, contents of the packages must be mixed. For washing, use a wet mop with a cleaning product suitable for PVC floors (no washing with water). An unsuitable product can damage the surface and cause dirt to stick to it. Do not use rubber-backed or latex mats: they may leave marks. A protective mat must be used under a chair with casters. Protect the feet of chairs and furniture with glides adapted to PVC floors.

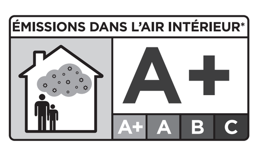

FR *Information sur le niveau d'émission de substances volatiles dans l'air intérieur, présentant un risque de toxicité par inhalation, sur une échelle de classe allant de A+ (très faibles émissions) à C (fortes émissions).

Adeo Services - 135 Rue Sadi Carnot - CS 00001 - 59790 RONCHIN - France
www.product-regulatory.adeoservices.com
UA Виробник: ТОВ "Адео Сервісез С.А.", вул. Саді Карно, CS 00001, 59790 Роншен, Франція. Імпортер, суб'єкт господарювання, що відповідає за виконання гарантійних зобов'язань : ТОВ "Леруа Мерлен Україна", 04201 Україна, м.Київ, вул. Полярна 17А, +380 44 498 46 00.
Строк придатності : необмежений.
BR Importado e distribuído por LEROY MERLIN COMPANHIA BRASILEIRA DE BRICOLAGEM CNPJ: 01.438.784/0001-05. Rua Pascoal Pais, nº. 525, 6° andar cj 61 a 64, Vila Cordeiro, São Paulo -SP. CEP: 04581-060 CALM (Central de Atendimento Leroy Merlin) Capitais 4020-5376 Demais Regiões 0800-0205376.
Prazo de validade : Indeterminada. Produto não perecível.
Composição : carbonato de cálcio, cloreto de polivinila, aditivos.
ZA Imported by Adeo South Africa (PTY) LTD T/A Leroy Merlin, Hosted in Leroy Merlin Fourways Store 35 Roos Street, Witkoppen Ext 97, Sandton, 2191 Johannesburg, Gauteng, South Africa Tel: +27 10 493 8000
Email: contact@leroymerlin.co.za
EN Made in China. **UA** Країна походження Китай. **BR** Fabricado na China.

CE 21
NB 1021

Adeo Services - 135 rue Sadi Carnot - CS 00001 - 59790 RONCHIN - France
DoP : 098101-001-ADEO-21
89973284
EN 14041 : 2004
EN 14041 : 2004 / AC : 2006

FR - Revêtement de sol pour usage intérieur **ES** - Revestimiento de suelo para uso en interiores **PT** - Revestimento de pavimentos para utilização interna **IT** - Rivestimento del pavimento per uso in interni **EL** - Επένδυση για δάπεδο εσωτερικού χώρου **PL** - Użytkowanie wewnątrz jako pokrycie podłogowe **RO** - Material de acoperire pentru sol destinat utilizării în interior **EN** - Internal use as floor covering

FR - Déclaration des performances ("DoP") **ES** - Declaración de prestaciones ("DoP") **PT** - Declaração de Desempenho ("DoP") **IT** - Dichiarazione di prestazione ("DoP") **EL** - δήλωσης επιδόσεων ("DoP") **PL** - Deklaracji właściwości użytkowych ("DoP") **RO** - Declarații de performanță ("DoP") **EN** - Declaration of Performance (DoP) : **www.product-regulatory.adeoservices.com**

A **FR**/PRÉPARER. **ES**/PREPARAR. **PT**/PREPARAR. **IT**/PREPARARE. EL/ΠΡΟΕΤΟΙΜΑΣΙΑ. **PL**/PRZYGOTOWAĆ. **UA**/ПІДГОТУВАТИ. **RO**/PREGĂTIRE. **BR**/PREPARAR. **EN**/PREPARE

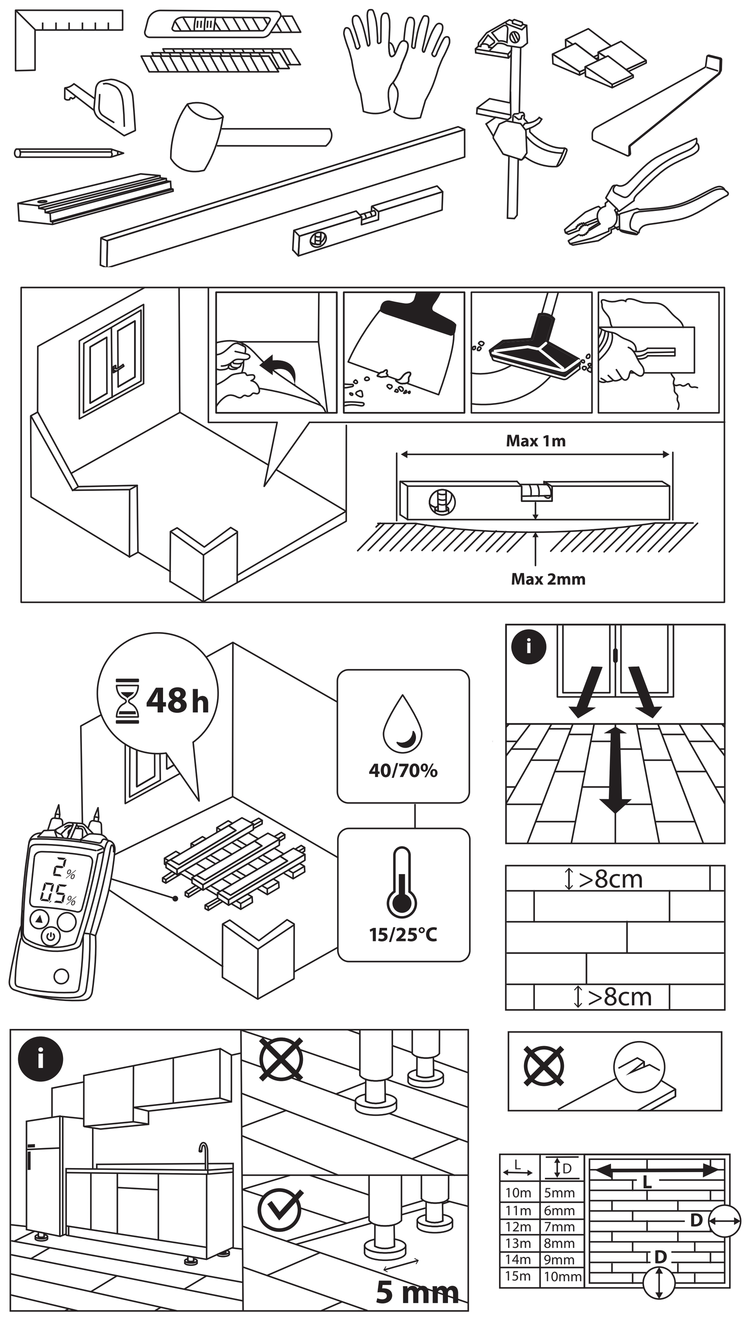

B **FR**/POSER. **ES**/COLOCAR. **PT**/INSTALAR. **IT**/POSARE. **EL**/ΤΟΠΟΘΕΤΗΣΗ. **PL**/POŁOŻYĆ. **RU**/УКЛАДКА. **KZ**/ТӨСЕУ. **UA**/УКЛАДАТИ. **RO**/ASAMBLARE. **BR**/APLICAR. **EN**/LAY

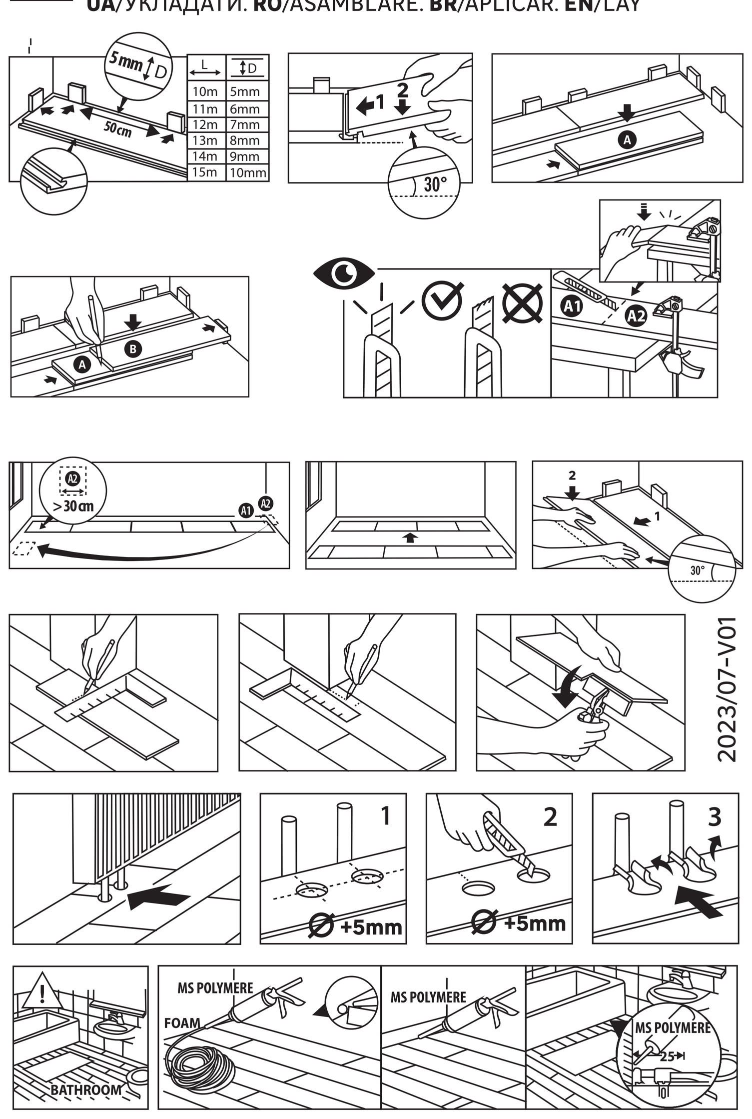

2023/07-V01

C **FR**/ENTRETENIR. **ES**/CUIDAR. **PT**/MANTER. **IT**/MANTENERE. **EL**/ΣΥΝΤΗΡΗΣΗ. **PL**/KONSERWOWAĆ. **UA**/ДОГЛЯДАТИ. **RO**/ÎNTREȚINERE . **BR**/MANTER. **EN**/MAINTAIN.

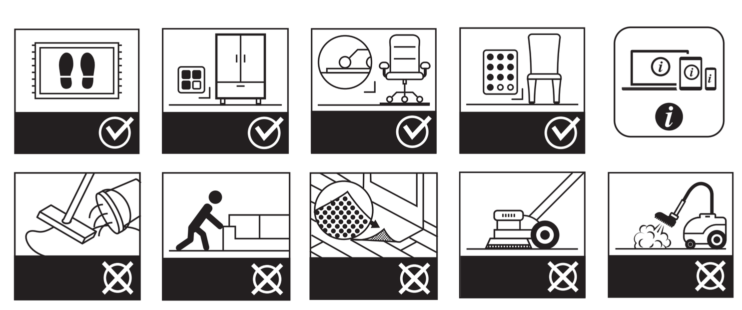

RIGID - SPC

FR DALLES DE SOL CLIPSABLES RIGIDES À BASE DE VINYLE (SPC)
ES PLANCHAS DE SUELO ENCAJABLES RÍGIDAS DE VINILO (SPC)
PT LAJES VINÍLICOS RÍGIDOS DE ENCAIXE (SPC)
IT SOLETTE PAVIMENTO RIGIDE A INCASTRO SU BASE VINILICA (SPC)
EL ΑΚΑΜΠΤΑ ΚΟΥΜΠΩΤΑ ΠΛΑΚΑΚΙΑ ΔΑΠΕΔΟΥ ΑΠΟ ΒΙΝΥΛΙΟ (SPC)
PL SZTYWNE WINYLOWE PŁYTKI PODŁOGOWE NA ZATRZASK (SPC)
UA ТВЕРДА ПАРКЕТНА ПЛИТКА НА ВІНІЛОВІЙ ОСНОВІ (SPC)
RO DALE PENTRU SOL FIXATE CU CLEME, RIGIDE, PE BAZĂ DE VINIL (SPC)
BR PISO VINÍLICO RÍGIDO DE ENCAIXE (SPC). CONTÉM 12 PEÇAS IMAGENS ILUSTRATIVAS.
EN RIGID VINYL BASED CLIP-IN FLOOR TILES (SPC)

x12	2.23 m²
3.2 mm	61 cm × 30.5 cm

FR (1) Matériau résistant à l'eau * Garantie 5 ans. **ES** (1) Materiale resistente al agua *5 años de garantía. **PT** (1) Material resistente à água *Garantia de 5 anos. **IT** (1) Material resistente all'acqua. *Garanzia 5 anni. **EL** (1) Υλικό ανθεκτικό στο νερό *Εγγύηση 5 ετών. **PL** (1) Material wodoodporny przez *5 lata gwarancji. **UA** (1) Матеріал водостійкий *Гарантія 5 роки. **RO** (1) Material rezistent la apă. *Garanție 5 ani. **BR** (1) Material resistente al agua *5 anos de garantia. **EN** (1) Material water resistant *5 year warranty.

ISO 10582 / ISO 10874

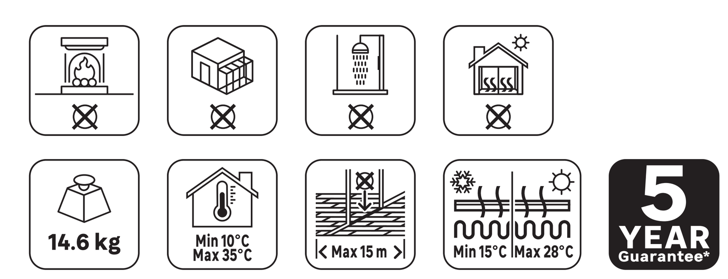

EN Batch number - Manufacturing date /
UA Серійний номер - Дата виготовлення :
DD.MM.YYYY

XXXXX
0 000000 000000

LABEL

DK BRAND TRADEMARK

26 rue du Maréchal Leclerc
59128 Flers-en-Escrebieux
Port. +33 (0)7 82 35 94 53
eric.lacroix@dkgroup.fr

FILE NAME : AW-3276007664713-1-BX-FLEXOHD-SPC-KING-1P-30X60	**STEP** 01 - 07/05/25	**PRINTING COLOR** Black
FILE NUMBER : 20250217		
CUSTOMER : ADEO Services		
DIE CUT : XXX	**SEND** -	

This file is not ready to print. Traping and overprinting will be done by the reprohouse. To complet Diecut **BROWN CARDBOARD**

100 mm
0 mm