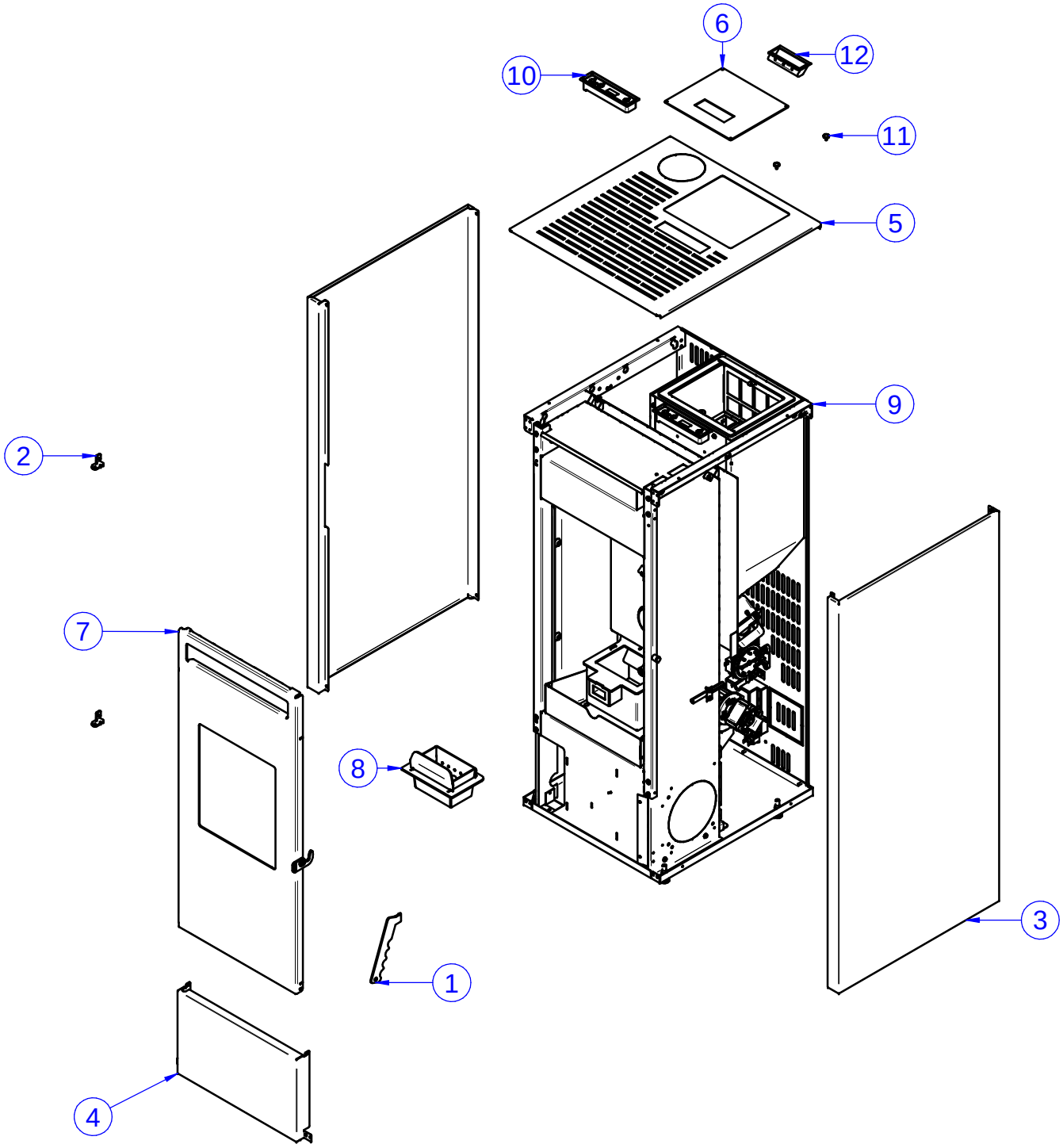
6
12
10
11
5
9
2
7
8
3
1
4

Numero oggetto	Numero documento	Titolo	Quantità	06 VERNICIATURA	07 VERNICIATURA	08 VERNICIATURA
1	9010292800	MANIGLIA RIMOV.NERE.SP.3 PI.ZN B.CO	1			
2	9010890600	CERNIERA CARCASSA 10KW SP.3 PI+FI	2	NERO CARCASSA 9013091000		
3	9010914800	FIANCO CINZIA SP.0,8 PIEGATO	2	NERO GOFFRATO 9013228200	ROSSO RAGGRINZANTE 9013228100	BIANCO RAGGRINZANTE 9013228000
4	9010914900	FRONTALE INFERIORE CINZIA SP.0,8 PI	1	NERO GOFFRATO 9013228300		
5	9010915100	TOP CINZIA SP.1 PIEGATO	1	NERO GOFFRATO 9013228400		
6	9010918800	COPERCHIO PELLET PIA/CINZIA SP.2	1	NERO GOFFRATO 9013092100		
7	901410100	PORTA 10 KW MONTATA	1			
8	9015007900	BRACIERE CINZIA ACC.430 SALDATO	1			
9	9016070199	STUFA CINZIA/ROSA SEMIASSEMBLATA V2	1			
10	9510002700	DISPLAY COMANDI ECO+PROTEZ.C/GOMMIN	2			
11	9510060600	CALAMITE SM14.1225	2			
12	951045800	MANIGLIA A INCASSO E TRAZIONE X HYD	1			