	FICHA TÉCNICA	**Ref.** **F25014 / -BMT** **F25015** **F25024**	**Última revisão:** **10-01-25**

DESCRIÇÃO: SUPORTE INTERMEDIÁRIO TUBO OVAL

COMPOSIÇÃO DO ARTIGO		
PARÂMETROS	**DETALHE**	
EMBALAGEM	- 20 Uds.	
ETIQUETADO	- Referência - Descrição - Unidades - Comprimento - Finalizado - Código de barras	
ACABADO	- Duro	**Ref. F25024**
	- Prata Fosco	**Ref. F25014**
	- Ouro	**Ref. F25015**
MATERIAL	- Zamac	Ref. F25012. Ref. F25013
COMPRIMENTO E MEDIDAS	- Largura: 39 mm	- Altura: 70 mm
	- Espessura: 1 mm	- Profundidade: 11 mm

PRODUTO	
IMAGEN CATÁLOGO	**PLANO TÉCNICO**
	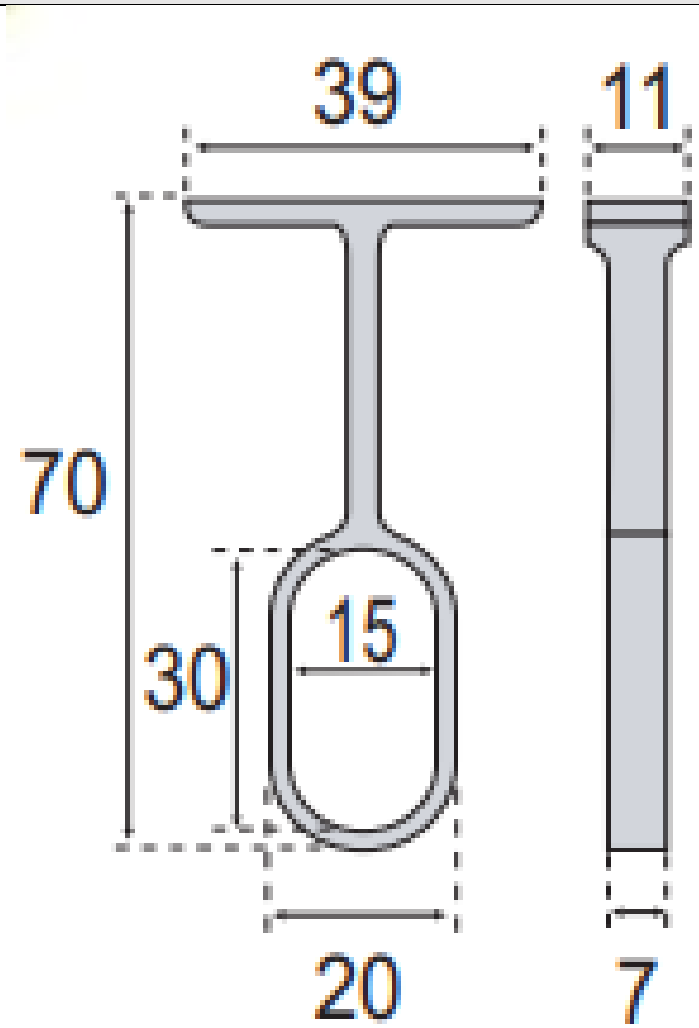

OBSERVACIONES

F25014-BMT: FORNECIDO COM

- C10131 : 1 KIT DE JANTES DE CAIXA PEQUENA

- F25014 : 1 SUPORTE CENTRAL TUBO OVAL

- C10559 : 2 PARAFUSOS 3,5 X 16

- C23616: 1 SACO AUTO-SELANTE 6 X 8 CM