inspire

REPAIRABLE* 5 YEAR GUARANTEE

MODICA

EAN : 3276007579383 Ref : GPCL-G04-E30-18-811-RN-A2P-A

2/2

1001-0-2024

FR Manuel d'Instructions
EL Εγχειρίδιο Οδηγιών
DA Anleitung Handbuch
ES Manual de Instrucciones
PL Instrukcja Obsługi
UK Instructions Manual
PT Manual de Instruções
UA Інструкція З Експлуатації
IT Manuale di Istruzioni
RO Manual de Instrucțiuni

*Année de garantie / años de garantía / Ano de garantia / Anno di garanzia / Έτος εγγύησης / Rok gwarancji / Гарантиероке / Anul de garanție / Ano de garantia/ Jahr der Garantie / Year of guarantee
** réparable / reparable / reparável / riparabile / διορθώσιμος / naprawiany / ремонтний / reparabil / repararturi ţ#ng / reparable

Montage / Montaje / Montagem / Montaggio / Συναρμολόγηση / Montaż / Збірка / Ansamblu / Montaje / Montage / Assembly

Utilisation / Utilización / Utilização / Uso / Χρήση / Użytkowanie / Використовуйте / Utilizați /Utilizare / Verwenden Sie / Use

FR : CARACTERISTIQUES TECHNIQUES / ES : CARACTERÍSTICAS TÉCNICAS / PT : CARACTERÍSTICAS TÉCNICAS / IT : CARATTERISTICHE TECNICHE / EL : ΤΕΧΝΙΚΑ ΧΑΡΑΚΤΗΡΙΣΤΙΚΑ / PL : DANE TECHNICZNE / UA : ТЕХНІЧНІ ХАРАКТЕРИКИ / RO : CARACTERISTI TECHICE / DE : TECHNISCHE MERKMALE / EN : TECHNICAL CHARACTERISTICS

1/2

220-240V | 50/60Hz | IP44 | t_a 40 °C | Max 18W | LED | PF>0.7

Frequency range 2426~~2476MHz Radio power 2dBi max.

FR Ce produit contient une source lumineuse de classe d'efficacité énergétique D .(EU) 2019/2015
ES Este producto contiene una bombilla de clase de eficiencia D .(EU) 2019/2015
PT Este produto contém uma fonte de luz de eficiência energética de classe D .(EU) 2019/2015
IT Questo prodotto contiene una sorgente luminosa di classe di efficienza energetica D .(EU) 2019/2015
EL Αυτό το προϊόν περιέχει πηγή φωτός κατηγορίας ενεργειακής απόδοσης D .(EU) 2019/2015
PL Niniejszy produkt zawiera źródło światła klasy efektywności energetycznej D .(EU) 2019/2015
UA Данное изделие содержит источник света класса энергоэффективности D .(EU) 2019/2015
RO Acest produs con ine o sursă de lumină din clasa de eficien à energetică D .(EU) 2019/2015
EN This product includes a light of the energy efficiency class D .(EU) 2019/2015

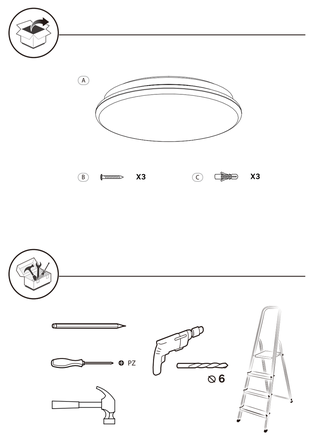

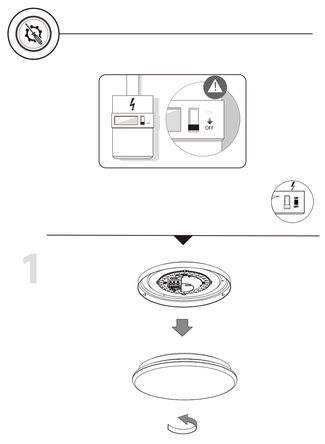

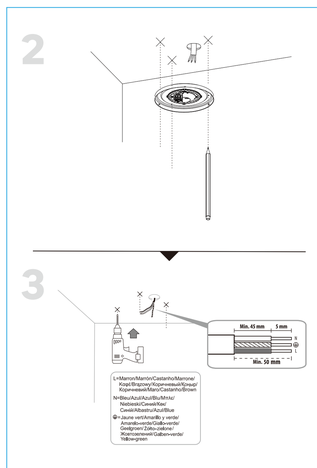

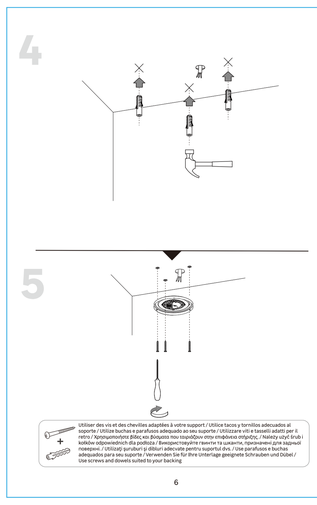

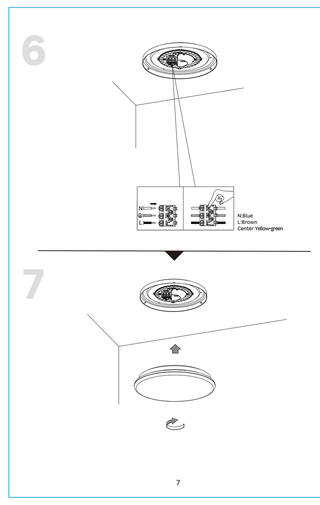

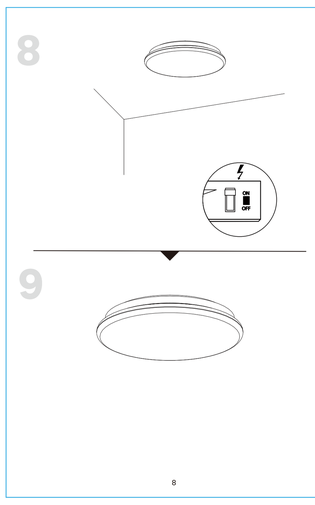

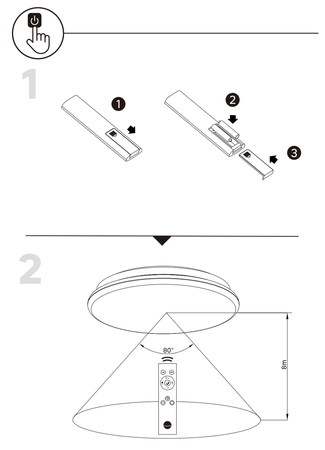

FR Pour la première utilisation, la lampe et la télécommande sont déjà synchronisées. Le réglage de la synchronisation peut être effectué dans les 2 situations suivantes :
A. Vous souhaitez utiliser une télécommande pour commander plusieurs lampes.
B. Vous recevez une nouvelle télécommande sans fil.

ES Al utilizar el aparato por primera vez, la lámpara y el mando a distancia ya están emparejados. La actualización del emparejamiento puede producirse en las dos siguientes situaciones:
A. Quiere utilizar un mando a distancia para controlar más de una lámpara.
B. Ha adquirido un mando a distancia como repuesto.

PT Para a primeira utilização, a lâmpada e o controlo remoto já estão emparelhados. O emparelhamento pode ser feito nas 2 situações seguintes:
A. Quer utilizar um controlo remoto para controlar mais do que uma lâmpada.
B. Recebeu um novo controlo remoto sem fios de substituição.

IT Per il primo utilizzo, la lampada e il telecomando sono già accoppiati. L'impostazione di accoppiamento può essere necessaria nelle 2 situazioni seguenti:
A. Si desidera usare un telecomando per controllare più lampade.
B. Si dispone di un nuovo telecomando wireless di riserva.

EL Για την πρώτη χρήση, το φωτιστικό και το τηλεχειριστήριο έχουν ήδη συνδεθεί. Η ρύθμιση της σύνδεσης μπορεί να χρειαστεί στις εξής δύο περιπτώσεις:
α) Όταν θέλετε να χρησιμοποιήσετε ένα τηλεχειριστήριο για τον έλεγχο περισσότερων από ένα φωτιστικών.
β) Όταν αγοράσετε ένα νέο ασύρματο τηλεχειριστήριο ως αντιλλακτικό.

PL Przed pierwszym użyciem lampa jest już sparowana z pilotem. Przeprowadzenie zmiany ustawień parowania może być konieczne w 2 następujących przypadkach:
A. Użytkownik chce korzystać z pojedynczego pilota do sterowania więcej, niż jedną lampą.
B. Użytkownik otrzymał nowego pilota bezprzewodowego, stanowiącego część zamienną.

UA Сполучення лампи та пульта дистанційного керування виконано перед першим використанням. Налаштування сполучення може знадобитися в зазначених далі 2 випадках.
А. За потреби керування кількома лампами.
В. За встановлення нової запасної частини пульта дистанційного керування.

RO Pentru prima utilizare, lampa și telecomanda sunt deja împerecheate. Setarea împerecherii poate fi necesară în următoarele 2 situații:
A. Doriți să utilizați o singură telecomandă pentru a comanda mai multe lămpi.
B. Primiți o nouă telecomandă fără fir, ca piesă de schimb.

EN For the first use, the lamp and the remote control are already paired. Pair setting may occur in following 2 situations:
A. You would like to use one remote control to control more than one lamp.
B. You get a new wireless remote control spare part.

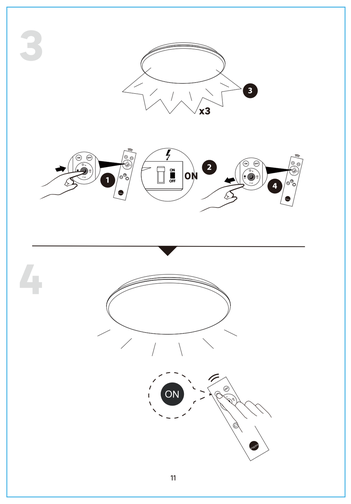

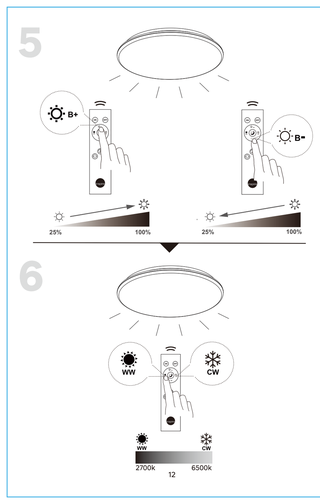

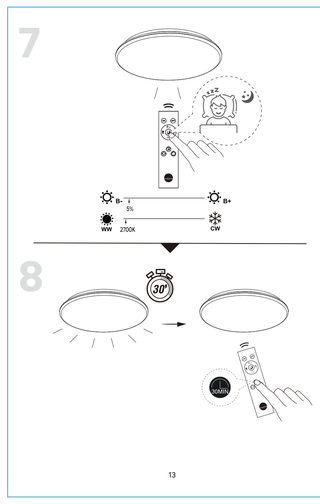

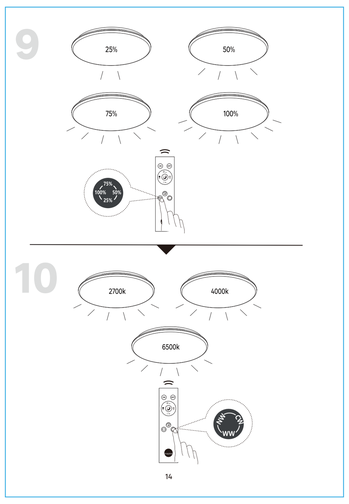

EU/EC Declaration of conformity
Declaración UE/CE de conformidad
DECLARAÇÃO CE / UE DE CONFORMIDADE
Dichiarazione CE/UE di conformità

Prodotto/Producto/Produto/Prodotto/Προϊόν/Produkt/Produkt/Produkt/Produkt/Produkt/Produkt/Product

8000650/8000671/8000660/8000505/8000319/800910
8000750/8000850/8000660/8000661/8000911/800909
8000650/8000912/8000910/8000660/8000918/800917

Name and address of the manufacturer or his authorised representative/Nombre y dirección del fabricante o de su representante autorizado/Nome e endereço do fabricante ou seu representante autorizado/Nome e indirizzo del produttore o del suo rappresentante autorizzato/Ονομασία και διεύθυνση κατασκευαστή ή εξουσιοδοτημένου αντιπροσώπου του/Nazwa i adres producenta lub jego upoważnionego przedstawiciela/Назва та адреса виробника або його уповноваженого представника/Numele și adresa producătorului sau ale reprezentantului autorizat al acestuia/Nome e endereço do fabricante ou seu representante autorizado/Name und Adresse des Herstellers oder seines bevollmächtigten Vertreters/Name and address of the manufacturer or his authorized representative

ADEO Services, 135 Rue Sadi Carnot - CS 00001 59790 RONCHIN - France

This declaration of conformity is issued under the sole responsibility of the manufacturer/La presente declaración de conformidad se emite bajo la exclusiva responsabilidad del fabricante/A presente declaração de conformidade é emitida sob a responsabilidade exclusiva do fabricante/La presente dichiarazione di conformità viene emessa sotto la responsabilità esclusiva del produttore/Η παρούσα δήλωση συμμορφώσεως εκδίδεται υπό τη μοναδική ευθύνη του κατασκευαστή/Niniejsza deklaracja zgodności wydana jest na wyłączną odpowiedzialność producenta/Ця декларація відповідності видається під єдиною відповідальністю виробника/Prezentul certificat de conformitate este emis pe propria răspundere de producător/Esta declaração de conformidade é emitida sob a responsabilidade exclusiva do fabricante/Diese Konformitätserklärung wird unter der alleinigen Verantwortung des Herstellers ausgestellt/This declaration of conformity is issued under the sole responsibility of the manufacturer

Object of the declaration/Objeto de la declaración/Objeto da declaração/Oggetto della dichiarazione/Αντικείμενο δήλωσης/Przedmiot deklaracji/Предмет декларації/Obiectul certificatului de conformitate/Objeto da declaração/Gegenstand der Erklärung/Object of the declaration

Product Type / Descripción del producto/Descrição do produto/Descrizione del prodotto/Περιγραφή προϊόντος/Opis produktu/Опис продукції/Descrierea produsului/Descrição do produto/Produktbeschreibung/Product description: **LED CEILING LIGHT**

8000650/8000671/8000660/8000505/8000319/800910
8000750/8000850/8000660/8000661/8000911/800909
8000650/8000912/8000910/8000660/8000918/800917 - EAN Code:
3276007579383/3276007579390/3276007579406/3276007579413/3276007579420/3276007579437/3276007579444/3276007579451/3276007579468/3276007579475/3276007579482/3276007579499/3276007579505/3276007579512/3276007579529/3276007579536/3276007579543/3276007579550/3276007579574
Industrial Type Design Reference: GPCL-G04-E30-18-811-R3-A2-A-GPCL-G04-E30-18-811-R3-A2-A-GPCL-G04-E30-18-811-R3-A2-A-GPCL-G04-E40-18-811-R9-A2-A-GPCL-G04-E40-18-811-R9-A2-A-GPCL-G04-E40-18-811-R9-A2-A-GPCL-G04-E50-18-811-R9-A2-A-GPCL-G04-E50-18-811-R9-A2-A-GPCL-G04-E50-18-811-R9-A2-A-GPCL-G04-E60-18-811-R9-A2-A-GPCL-G04-E60-18-811-R9-A2-A-GPCL-G04-E60-18-811-R9-A2-A-GPCL-G04-E70-18-811-R9-A2-A-GPCL-G04-E70-18-811-R9-A2-A-GPCL-G04-E70-18-811-R9-A2-A-GPCL-G04-E80-18-811-R9-A2-A-GPCL-G04-E80-18-811-R9-A2-A-GPCL-G04-E80-18-811-R9-A2-A-GPCL-G04-E90-18-811-R9-A2-A-GPCL-G04-E90-18-811-R9-A2-A-GPCL-G04-E90-18-811-R9-A2-A-GPCL-G04-E100-18-811-R9-A2-A-GPCL-G04-E100-18-811-R9-A2-A-GPCL-G04-E100-18-811-R9-A2-A-GPCL-G04-E120-18-811-R9-A2-A-GPCL-G04-E120-18-811-R9-A2-A-GPCL-G04-E120-18-811-R9-A2-A-GPCL-G04-E150-18-811-R9-A2-A-GPCL-G04-E150-18-811-R9-A2-A-GPCL-G04-E150-18-811-R9-A2-A-GPCL-G04-E180-18-811-R9-A2-A-GPCL-G04-E180-18-811-R9-A2-A-GPCL-G04-E180-18-811-R9-A2-A

Marca de producto/Marca producto/Marca do produto/Marca prodotto/Εμπορικό σήμα προϊόντος/Marka produktu/Марка продукції/Marca produsului/Marca do produto/Produktmarke/Product brand: **INSPIRE**

Identification using a batch number/Identificación de un número de lote/Identificação através de um número de lote/Identificazione mediante un numero di lotto/Ταυτοποίηση με αριθμό παρτίδας/Identyfikacja za pomocą numeru partii/Ідентифікація за допомогою номера партії/Identificare cu ajutorul unui număr de serie/Identificação através de um número de lote/Identifikation durch eine Chargennummer/Identification by a batch number: **SSSSSSSSSSSSDDMMYYYY (SSSSSSSSSS; supplier code; DDMMYYYY; ETD)**

This object of the declaration described above is in conformity with the relevant Union harmonisation legislation/El objeto de la declaración descrito en el apartado anterior cumple con la legislación de armonización de la Unión pertinente/O objeto da declaração descrito acima está em conformidade com a legislação de harmonização da União pertinente/L'oggetto della dichiarazione descritto in precedenza è conforme alla pertinente legislazione di armonizzazione dell'Unione/Το αντικείμενο δήλωσης που περιγράφεται παραπάνω είναι σύμφωνο με τη σχετική νομοθεσία εναρμόνισης της Ένωσης/Przedmiot deklaracji opisany powyżej jest zgodny z odpowiednim unijnym prawodawstwem harmonizacyjnym/Предмет декларації, описаний вище, відповідає відповідному законодавству Союзу про гармонізацію/Obiectul certificatului de conformitate descris la punctul de mai sus este conform cu legislația de armonizare a Uniunii relevantă/O objeto da declaração descrito acima está em conformidade com a legislação de harmonização da União pertinente/Der oben beschriebene Gegenstand der Erklärung erfüllt die einschlägige Harmonisierungsrechtsvorschrift der Union/The object of the declaration described above is in conformity with the relevant Union harmonisation legislation

Reference to the relevant harmonised standards used or reference to the specifications in relation to which conformity is declared/Referencia a las normas armonizadas pertinentes utilizadas o referencia a las especificaciones en relación con las cuales se declara la conformidad/Referência às normas harmonizadas pertinentes utilizadas ou referência às especificações em relação às quais a conformidade é declarada/Riferimento alle pertinenti norme armonizzate usate o riferimento alle specifiche in relazione alle quali è dichiarata la conformità/Αναφορά στα σχετικά εναρμονισμένα πρότυπα τα οποία χρησιμοποιούνται ή αναφορά στις προδιαγραφές σε σχέση με τις οποίες δηλώνεται η συμμόρφωση/Odniesienie do odpowiednich zharmonizowanych norm stosowanych lub odniesienie do specyfikacji, w stosunku do których deklarowana jest zgodność/Посилання на відповідні гармонізовані стандарти, що використовуються, або посилання на специфікації, стосовно яких заявляється відповідність/Referința la standardele armonizate relevante folosite sau referința la specificațiile în raport cu care este declarată conformitatea/Referência às normas harmonizadas pertinentes utilizadas ou referência às especificações em relação às quais a conformidade é declarada/Verweis auf die einschlägigen harmonisierten Normen oder Verweis auf die Spezifikationen, in Bezug auf die Konformität erklärt wird/Reference to the relevant harmonised standards used or reference to the specifications in relation to which conformity is declared

Where applicable, the notified body/Cuando proceda, el organismo notificado/Quando aplicável, o organismo notificado/Ove applicabile, l'ente notificato/Εφόσον εφαρμόζεται, ο κοινοποιημένος φορέας/Jeśli ma zastosowanie, jednostka notyfikowana/Якщо застосовується, уповноважений орган/Acolo unde este cazul, organismul notificat/Quando aplicável, o organismo notificado/Gegebenenfalls die notifizierte Stelle/Where applicable, the notified body

Signed for and on behalf of/Firmado por cuenta de/Assinado em nome de/Firmato per conto di/Υπογράφηκε εκ μέρους και εξ ονόματος/Podpisano w imieniu/Підписано від імені/Semnat în numele/Assinado em nome de/Unterzeichnet für und im Namen von/Signed for and on behalf of: **Eric LEBRUN**
Responsable Produits Qualité / Leader

Place and date of issue/Lugar y fecha de emisión/Local e data de emissão/Luogo e data di emissione/Τόπος και ημερομηνία έκδοσης/Miejsce i data wydania/Місце та дата видачі/Locul și data emiterii/Local e data de emissão/Ort und Datum der Ausstellung/Place and date of issue: **Rosières France**
17/06/2022

DECLARATION DE CONFORMITE CE / UE
DECLARACIÓN UE/CE DE CONFORMIDAD
ΔΗΛΩΣΗ ΣΥΜΜΟΡΦΩΣΗΣ ΕΚ / ΕΕ
DECLARAÇÃO CE / UE DE CONFORMIDADE

Modèle de produit/Modelo de producto/Modelo do produto/Μοντέλο προϊόντος/Model produktu/Модель продукції/Model produs/Modelo do produto/Produktmodell/Product model:

8000650/8000671/8000660/8000505/8000319/800910

La présente déclaration de conformité est délivrée sous la seule responsabilité du fabricant/La presente declaración de conformidad se emite bajo la exclusiva responsabilidad del productor/A presente declaração de conformidade é emitida sob a responsabilidade do fabricante/Questa dichiarazione di conformità è rilasciata sotto la sola responsabilità del produttore/Η παρούσα δήλωση συμμόρφωσης εκδίδεται υπό τη μοναδική ευθύνη του κατασκευαστή/Niniejsza deklaracja zgodności wydana jest na wyłączną odpowiedzialność producenta/Ця декларація відповідності видається під єдиною відповідальність виробника/Prezentul certificat de conformitate este emis pe propria răspundere de producător/Esta declaração de conformidade é emitida sob a responsabilidade exclusiva do fabricante/Diese Konformitätserklärung wird unter der alleinigen Verantwortung des Herstellers ausgestellt/This declaration of conformity is issued under the sole responsibility of the manufacturer

ADEO Services, 135 Rue Sadi Carnot - CS 00001 59790 RONCHIN - France

La présente déclaration de conformité se rapporte à l'objet décrit ci-dessus/La presente declaración de conformidad se refiere al objeto anteriormente descrito/A presente declaração de conformidade diz respeito ao objeto descrito acima/La presente dichiarazione di conformità si riferisce all'oggetto descritto in precedenza/Η παρούσα δήλωση συμμόρφωσης αφορά το αντικείμενο περιγραφής/Niniejsza deklaracja zgodności dotyczy przedmiotu opisanego powyżej/Ця декларація відповідності стосується предмета, описаного вище/Prezentul certificat de conformitate se referă la obiectul menționat mai sus/A presente declaração de conformidade diz respeito ao objeto descrito acima/Diese Konformitätserklärung bezieht sich auf den oben beschriebenen Gegenstand/This declaration of conformity relates to the above described object

Objeto de la declaración/Presente/ Assinatura/Oggetto/Αντικείμενο δήλωσης/Przedmiot deklaracji/Предмет декларації/Obiectul certificatului de conformitate/Objeto da declaração/Gegenstand der Erklärung/Object of the declaration

LED CEILING LIGHT

8000650/8000671/8000660/8000505/8000319/800910
8000750/8000850/8000660/8000661/8000911/800909
8000650/8000912/8000910/8000660/8000918/800917 - EAN Code:
3276007579383/3276007579390/3276007579406/3276007579413/3276007579420/3276007579437/3276007579444/3276007579451/3276007579468/3276007579475/3276007579482/3276007579499/3276007579505/3276007579512/3276007579529/3276007579536/3276007579543/3276007579550/3276007579574
Industrial Type Design Reference: GPCL-G04-E30-18-811-R3-A2-A-GPCL-G04-E40-18-811-R9-A2-A-GPCL-G04-E50-18-811-R9-A2-A-GPCL-G04-E60-18-811-R9-A2-A-GPCL-G04-E70-18-811-R9-A2-A-GPCL-G04-E80-18-811-R9-A2-A-GPCL-G04-E90-18-811-R9-A2-A-GPCL-G04-E100-18-811-R9-A2-A-GPCL-G04-E120-18-811-R9-A2-A-GPCL-G04-E150-18-811-R9-A2-A-GPCL-G04-E180-18-811-R9-A2-A

Marca de producto/Marca producto/Marca do produto/Marca prodotto/Εμπορικό σήμα προϊόντος/Marka produktu/Марка продукції/Marca produsului/Marca do produto/Produktmarke/Product brand: **INSPIRE**

Identificación mediante un número de lote/Identificação através de um número de lote/Identificazione mediante un numero di lotto/Ταυτοποίηση με αριθμό παρτίδας/Identyfikacja za pomocą numeru partii/Ідентифікація за допомогою номера партії/Identificare cu ajutorul unui număr de serie/Identificação através de um número de lote/Identifikation durch eine Chargennummer/Identification by a batch number: **SSSSSSSSSSSSDDMMYYYY (SSSSSSSSSS; supplier code; DDMMYYYY; ETD)**

Los siguientes actos comunitarios de armonización se cumplen con arreglo a lo dispuesto en el/Os seguintes atos de harmonização da União são cumpridos de acordo com o/Gli atti di armonizzazione dell'Unione applicabili sono conformi a quanto previsto dal/Τα εφαρμοστέα πράξεις εναρμόνισης εκείνου/Zgodnie z następującymi unijnymi aktami harmonizacyjnymi/Відповідні акти гармонізації Союзу/Actele de armonizare ale Uniunii sunt conforme cu/Os seguintes atos de harmonização da União são cumpridos de acordo com o/Die einschlägigen Harmonisierungsrechtsvorschriften der Union werden eingehalten/The applicable Union harmonisation legislation is met

Otras características técnicas/Outras características técnicas/Altre caratteristiche tecniche/Τεχνικά χαρακτηριστικά/Inne dane techniczne/Інші технічні дані/Alte caracteristici tehnice/Outras características técnicas/Weitere technische Merkmale/Other technical characteristics

EN 60598:2008+A11:2009
EN 60598:2008+A11:2009
EN 55015:2013+A1:2015
EN 61547:2009+A1:2015
EN 61000-3-2:2019
EN 61000-3-3:2013
EN 61000-3-3:2013/A1:2019
EN 61000-3-3:2013
EN 62471:2008
EN 62493:2015
EN IEC 63611:2019
EN 62493:2015
EN 62493:2015

2014/30/EU Lowering Directive 2011/65/EU
RoHS 2 2011/65/EU
RoHS 2 2011/65/EU
**RoHS 2