ES376 BT

POSITEC

ES376 Exploded Drawing

Version:00

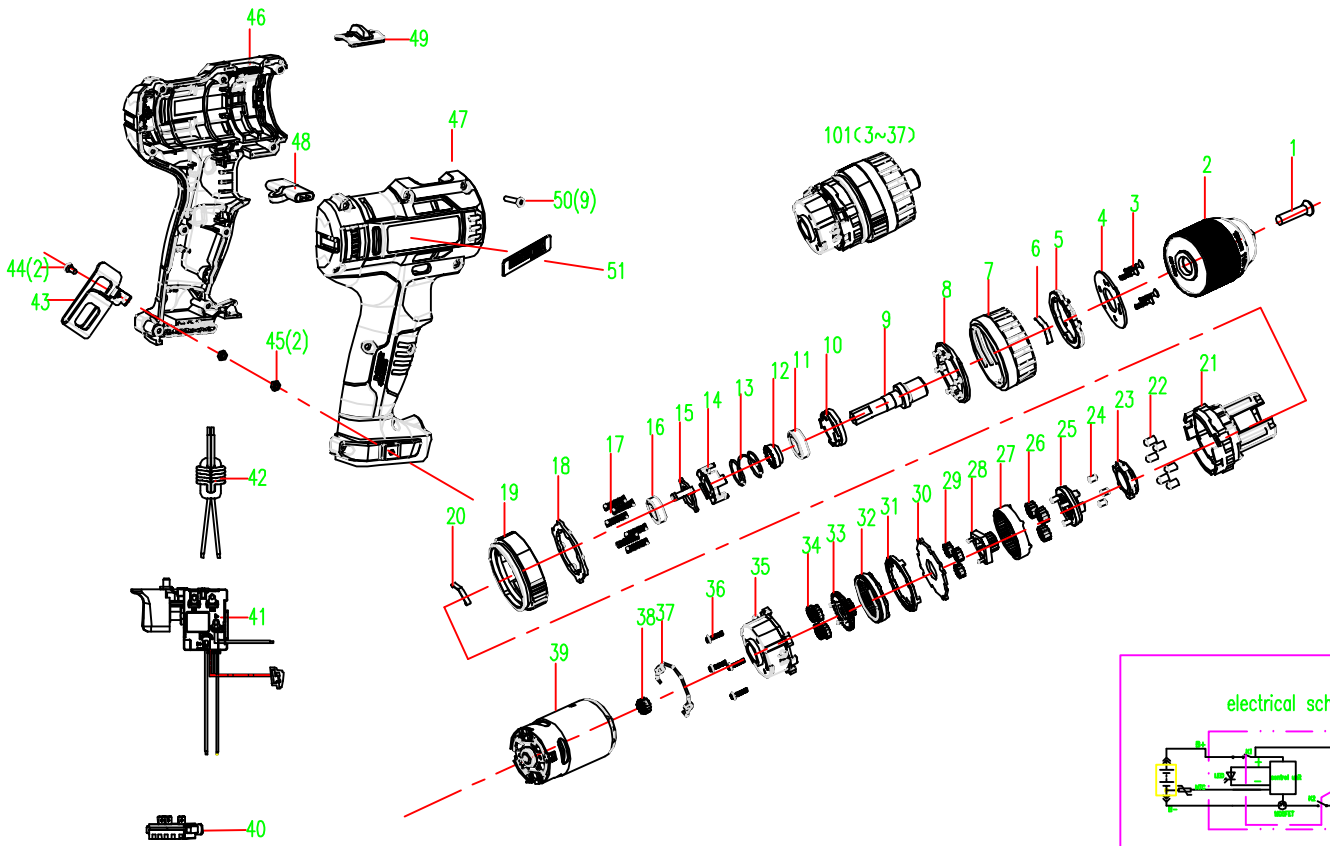

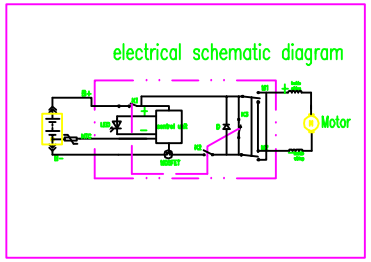

其他产品借用本件登记	
工业设计	
3D设计	
旧底图总号	
底图总号	
签字	
日期	

					直流电钻 ES376 爆炸图	ES376 BT			
						图样标记	2D版本号	重量	比例
标记	处数	更改文件号	签字	日期		S	B		1:2
主设计		王霄	工艺	鱼兆良		共 1 张		第 1 张	
设计		王霄	标准化	张蓉蓉	日期	POSITEC 宝时得			
校对		李昂子	审定	刘瑞峰	241016				